SKU:874210-874218(EZG)
Manual Nr:2688882390

- V2.0 -4026

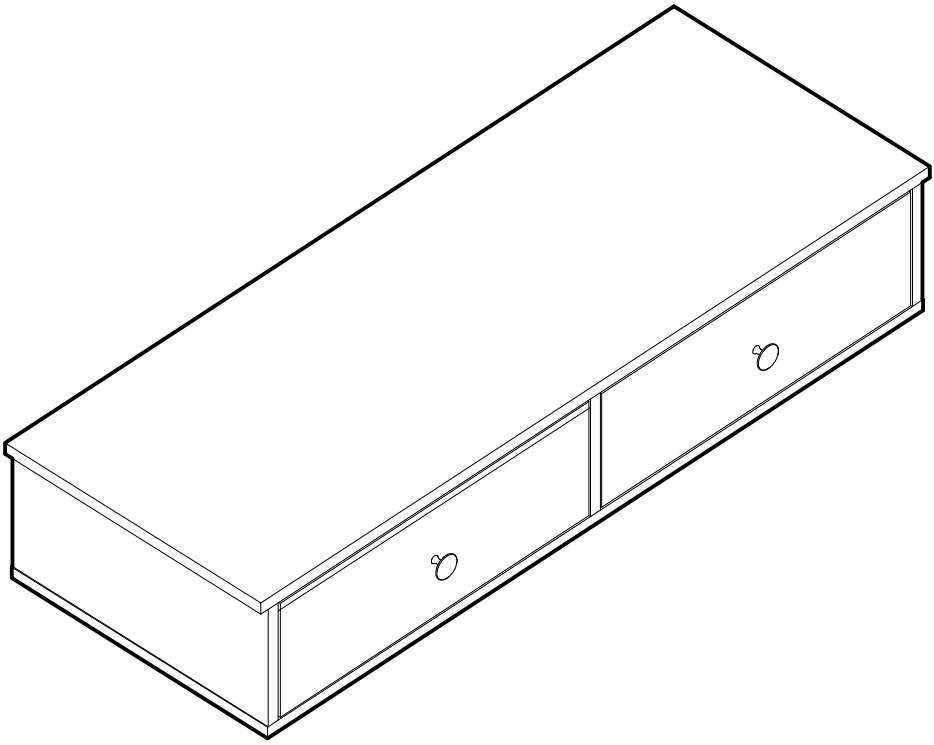

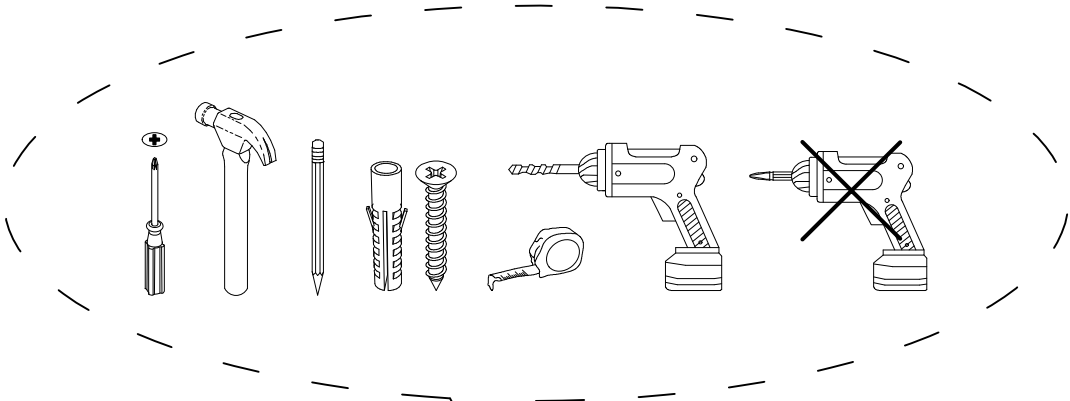

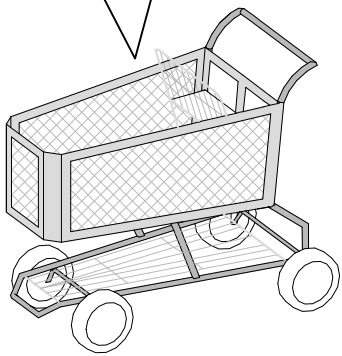

€ $ £

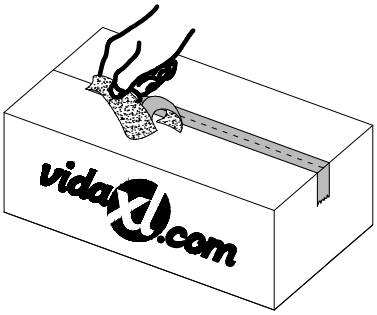

=

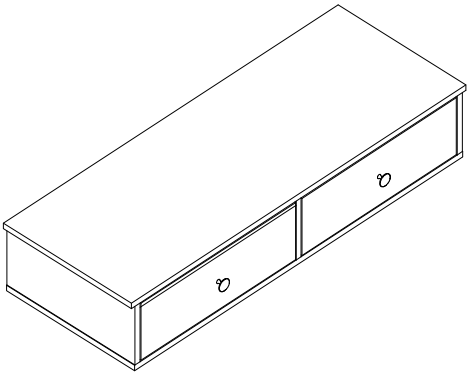

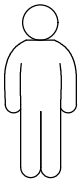

mm
inch

x2

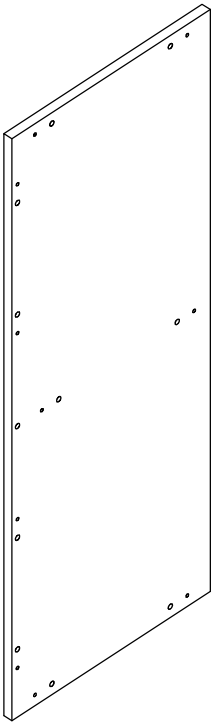

Ax1

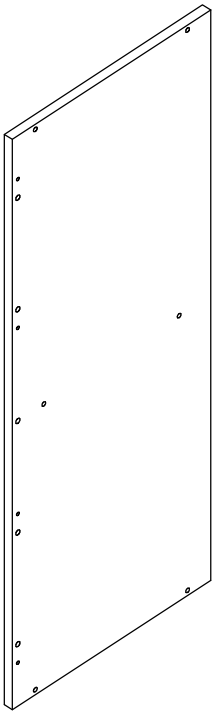

Bx1

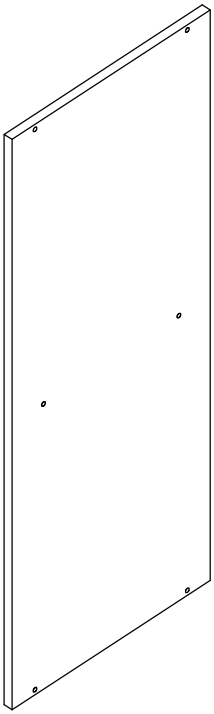

Cx1

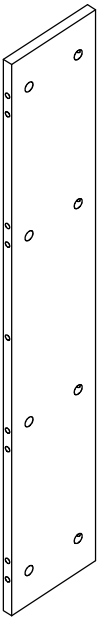

Dx2

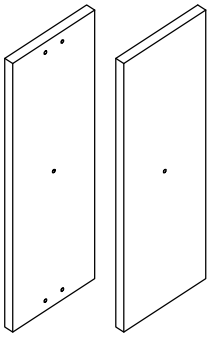

Ex2

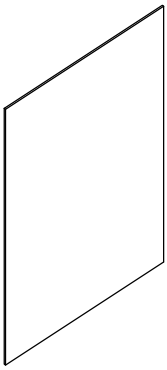

Fx2

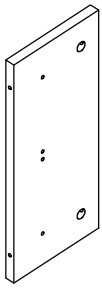

Gx2

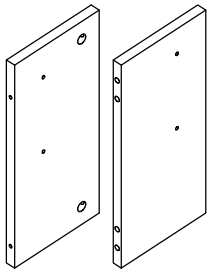

Hx1



Ix4

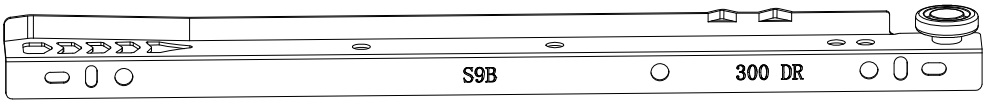

300
11.8

DRx2

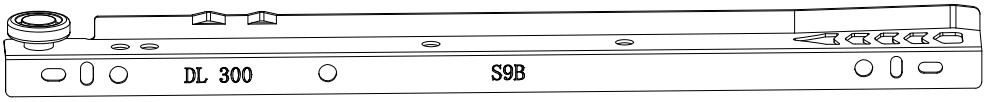

300
11.8

DLx2

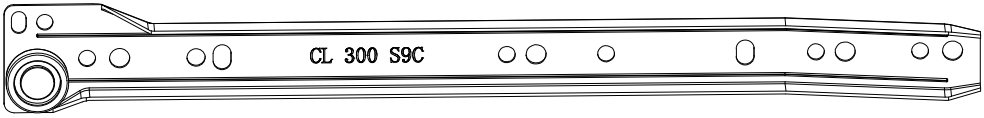

300
11.8

CLx2

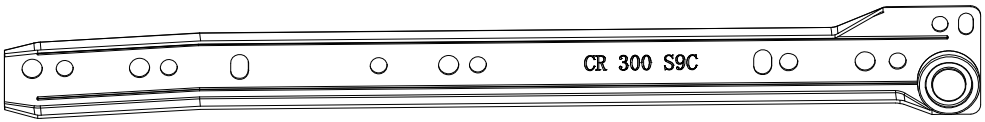

300
11.8

CRx2

PV120102000011

PV120104000002

Jx31

PV120106000002

Kx4

PV120105000001

Lx30

PV120105000020

Mx40

PV120105000023

Nx4

PV120112000001

Ox1

PV120105000019

Px8

PV120105000007

Qx6

PV120105000003

Rx16

PV120103000008

Sx2

PV12010900022

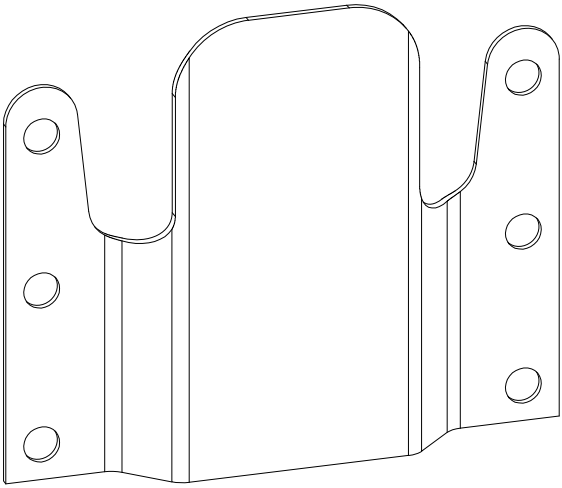

Tx8

PV12010500005



Ux18

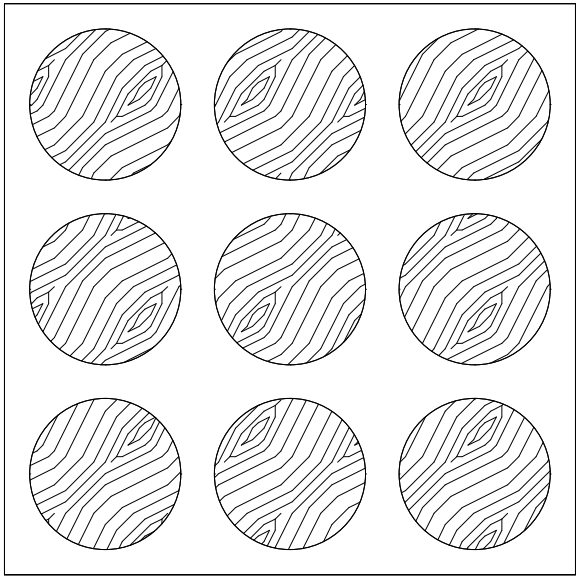

Vx5

1

G x1

CLx1

Mx1

Px2

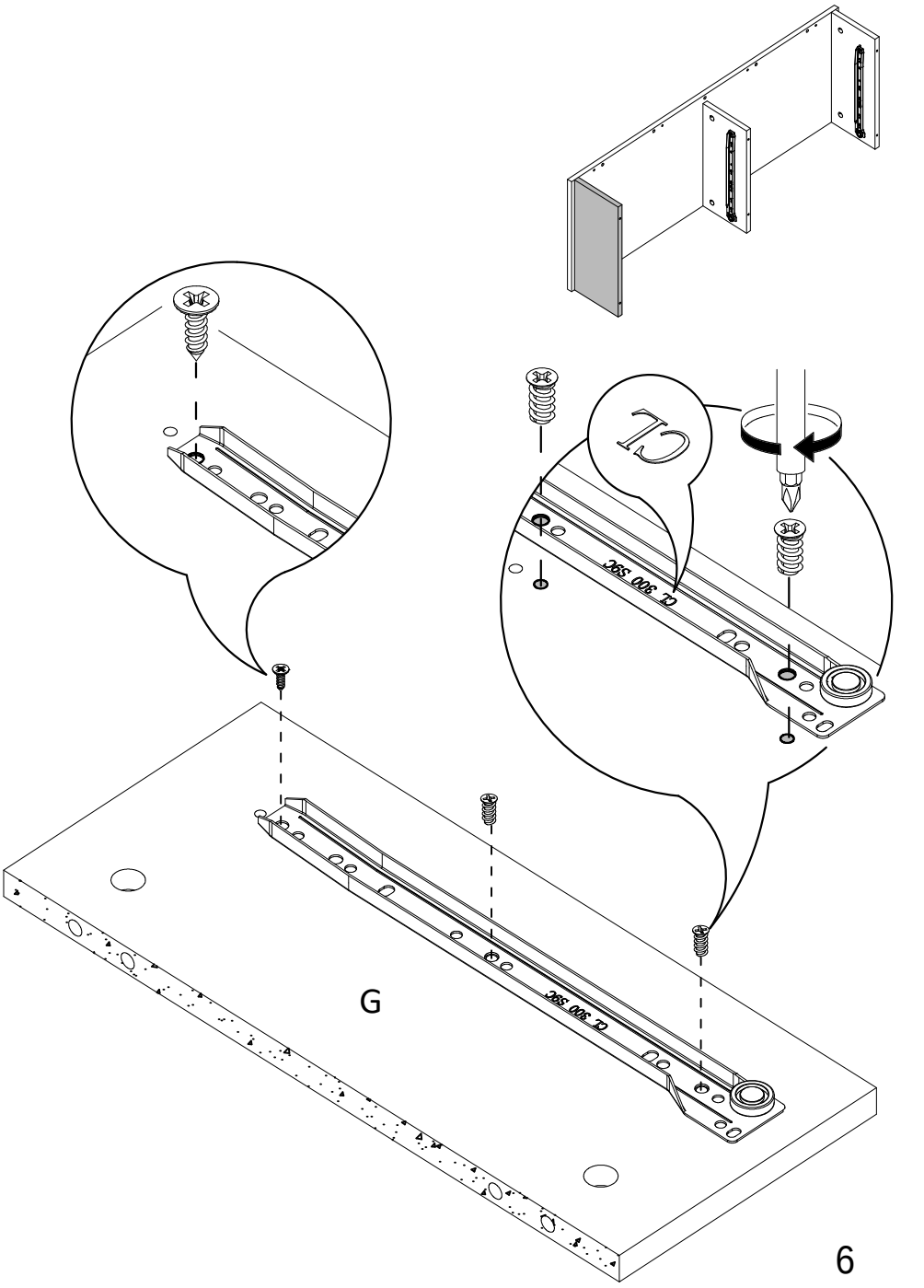

2

G x1

CRx1

Mx1

Px2

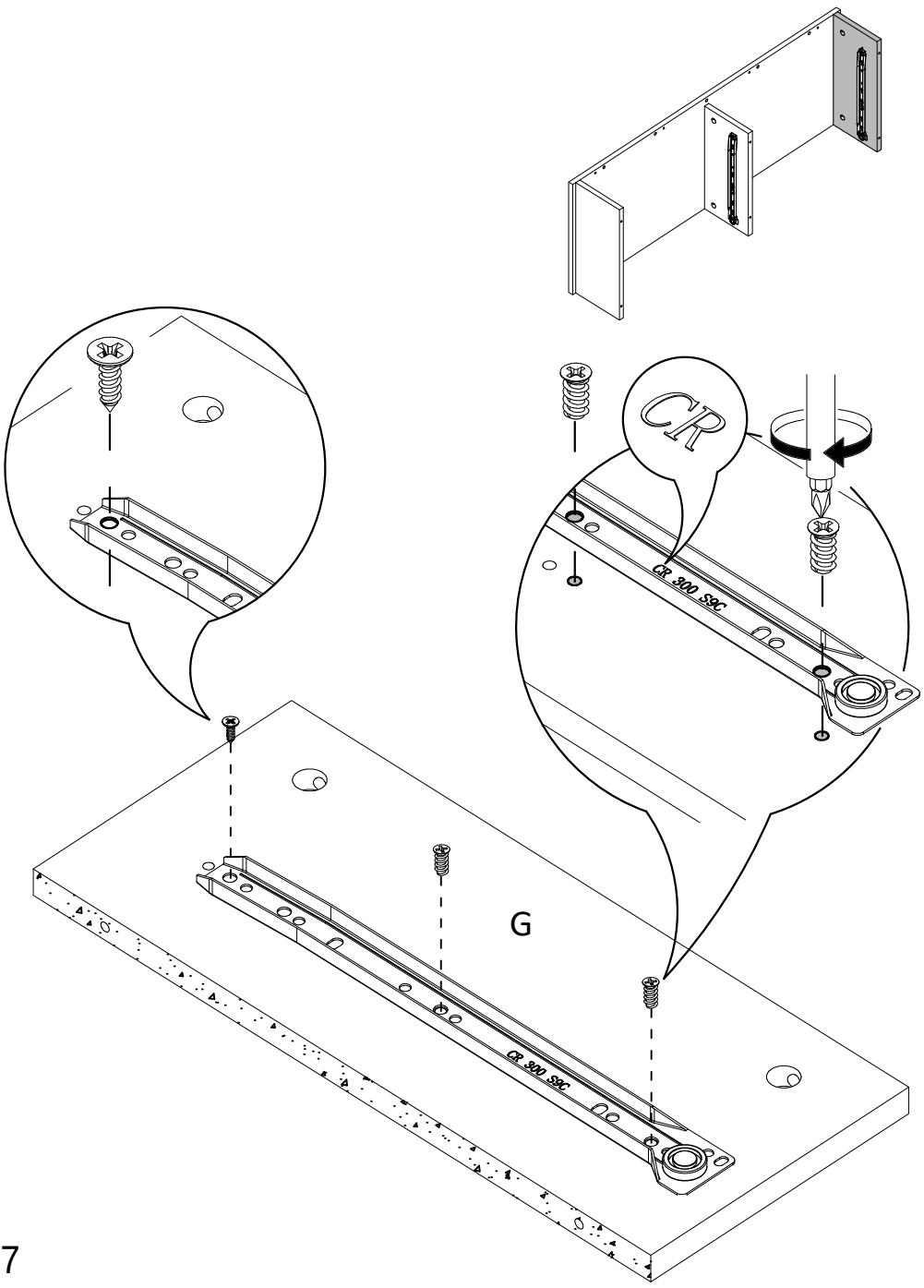

3

H x1







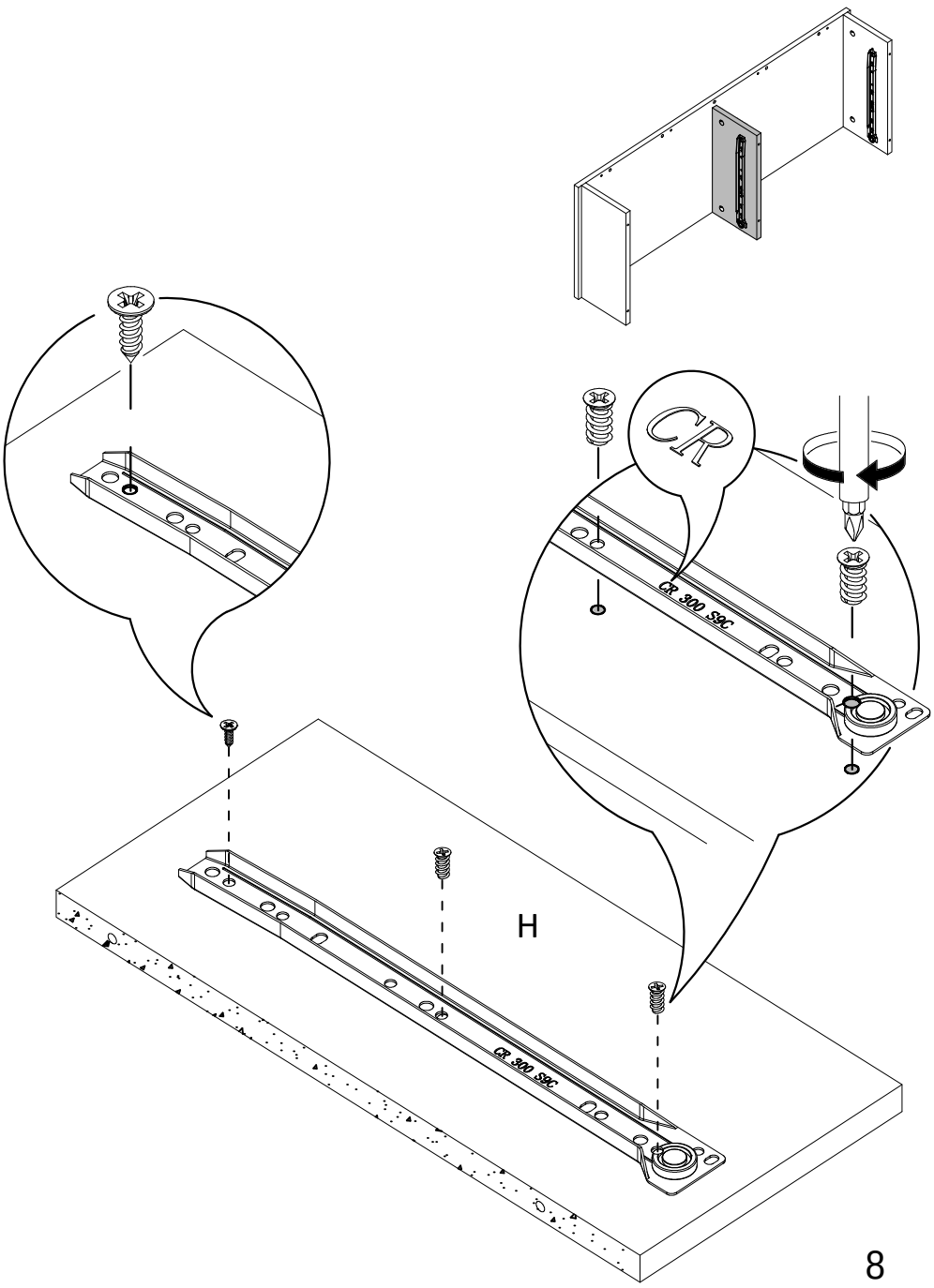

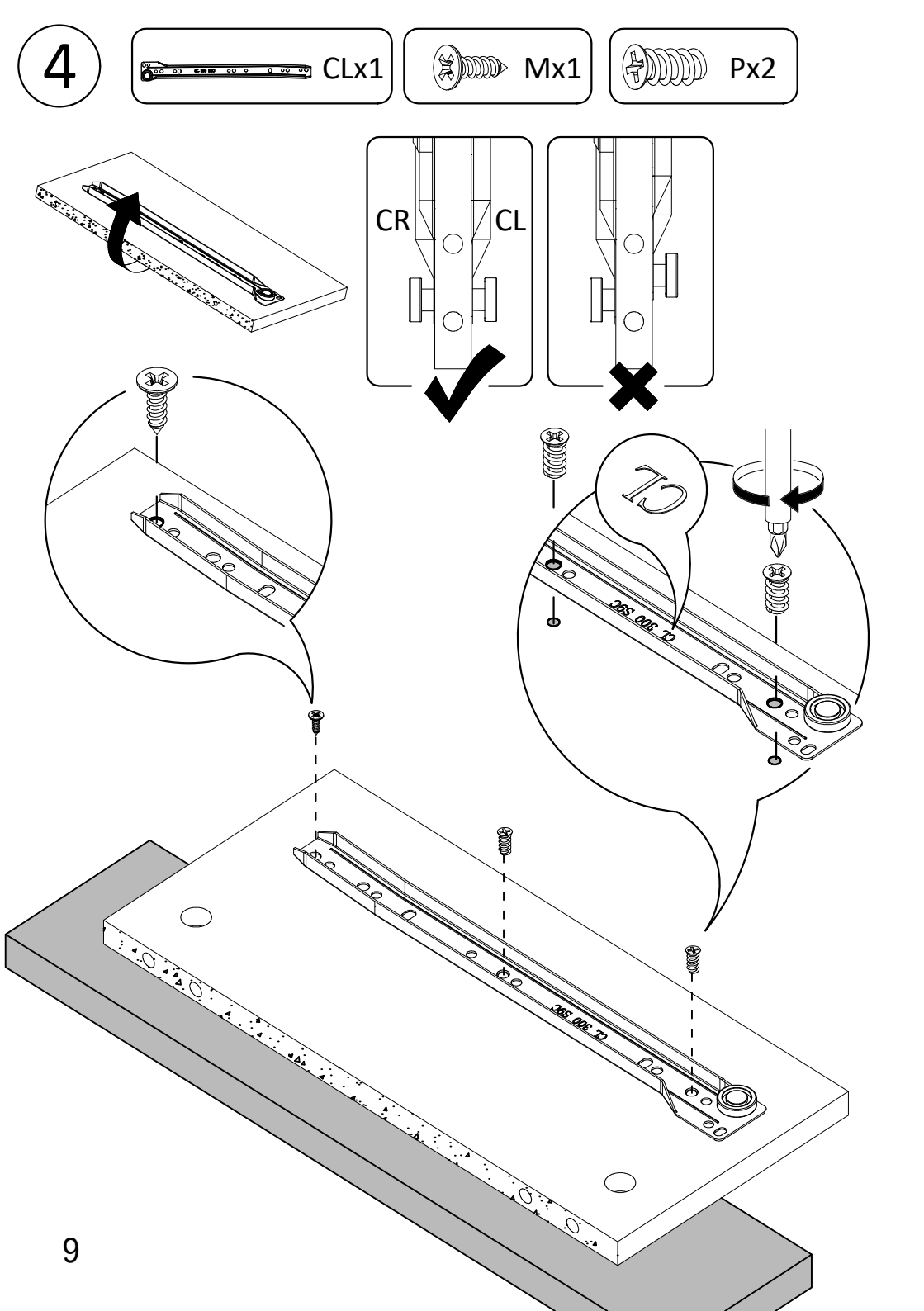
4
CLx1
Mx1
Px2
CR
CL

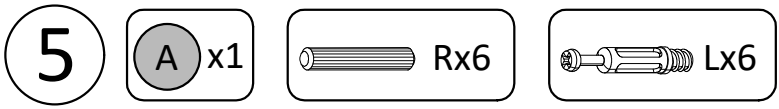
5
A x1
Rx6
Lx6

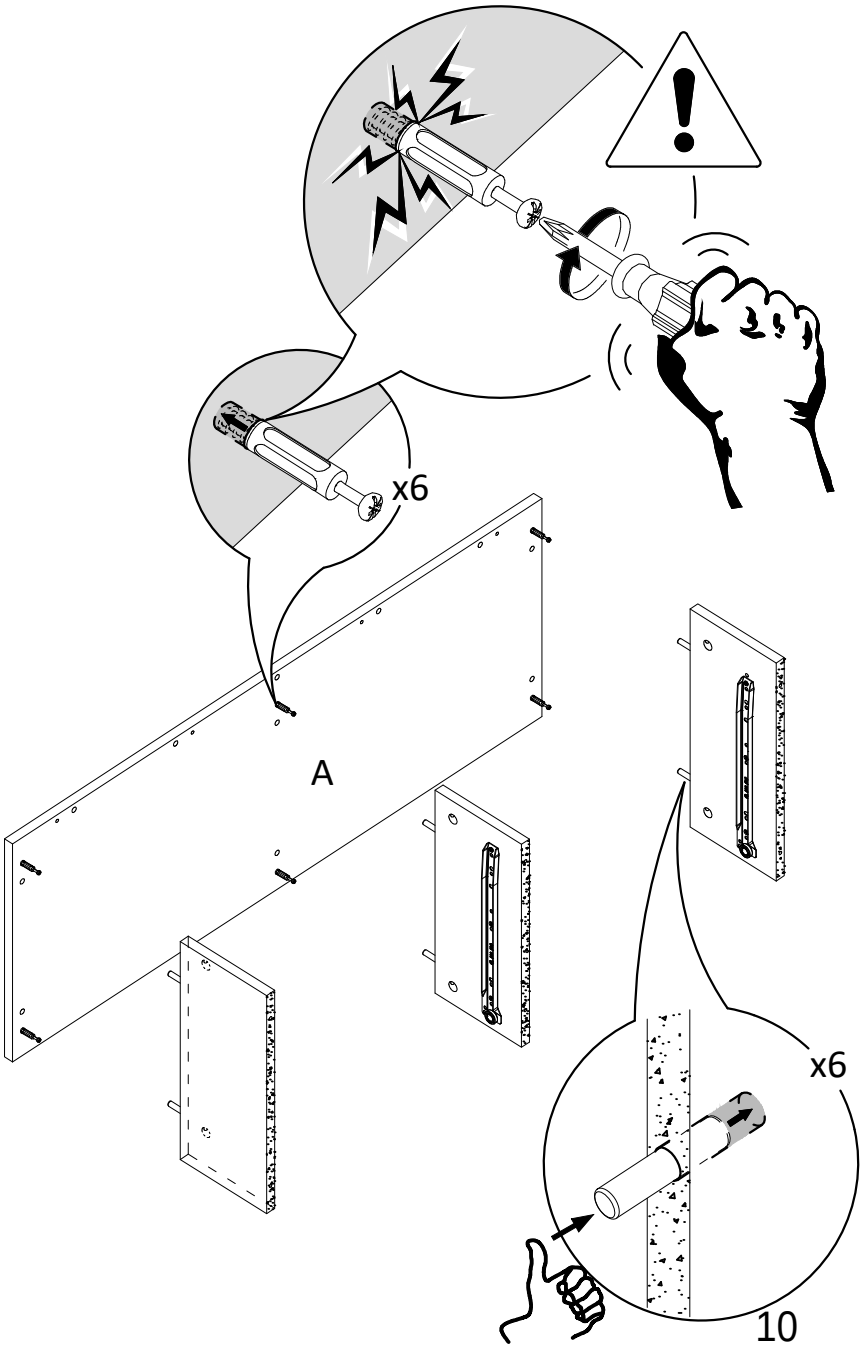
x6
A
x6

6



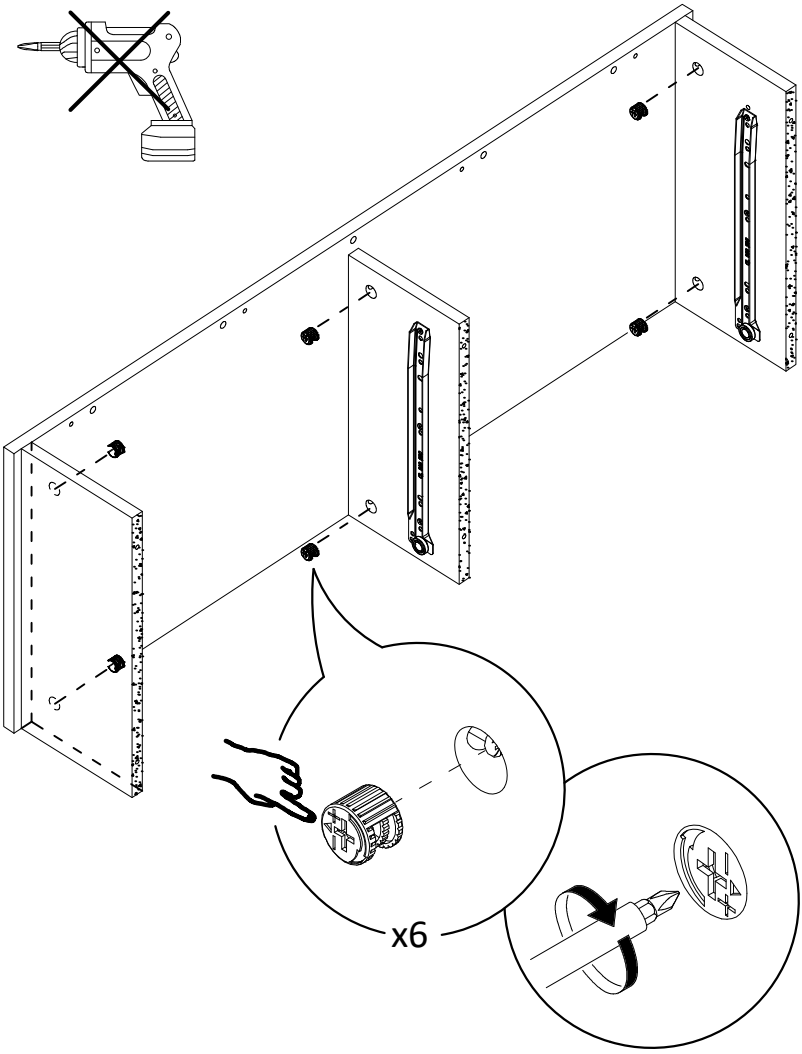

7

C x1

Rx5

Lx4

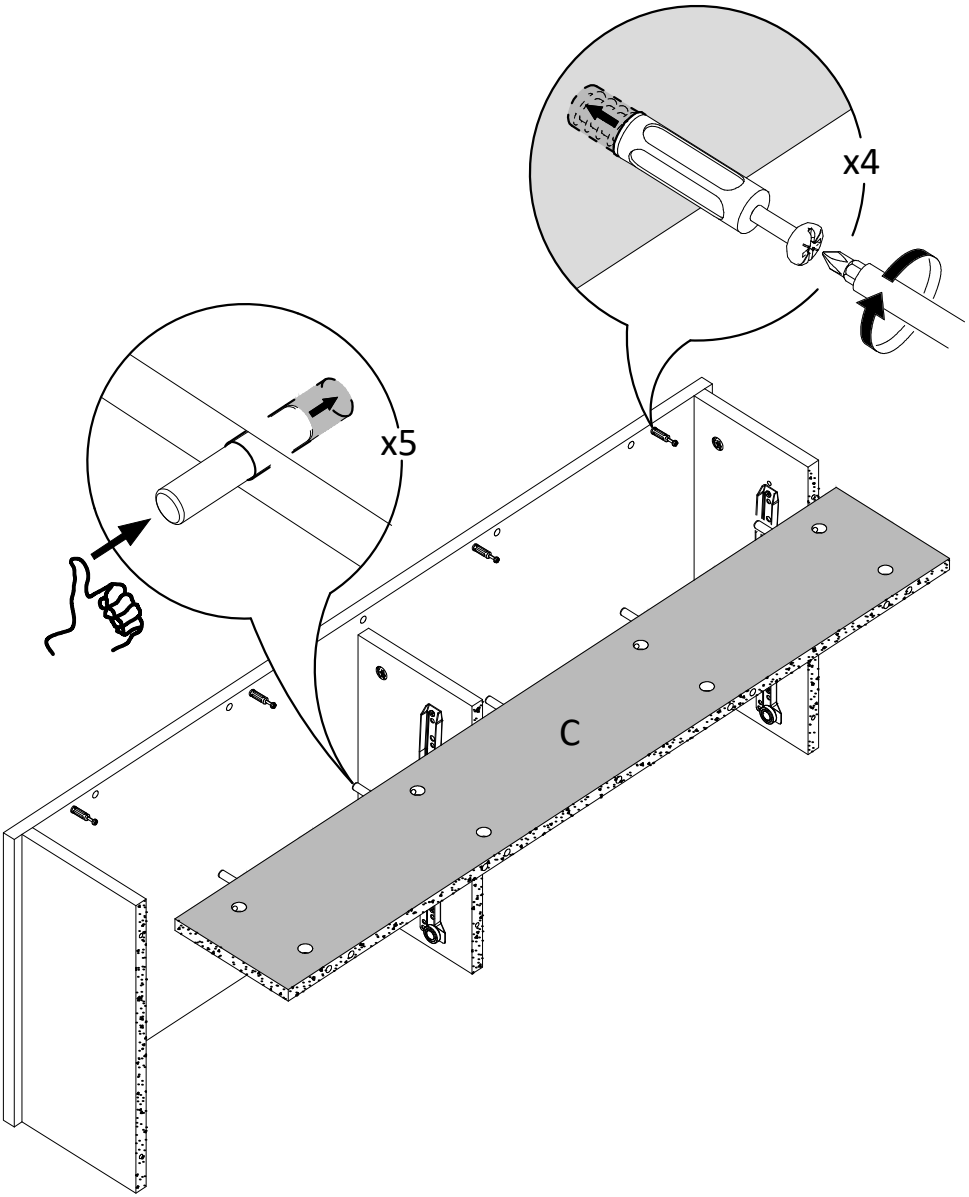

8



Jx4

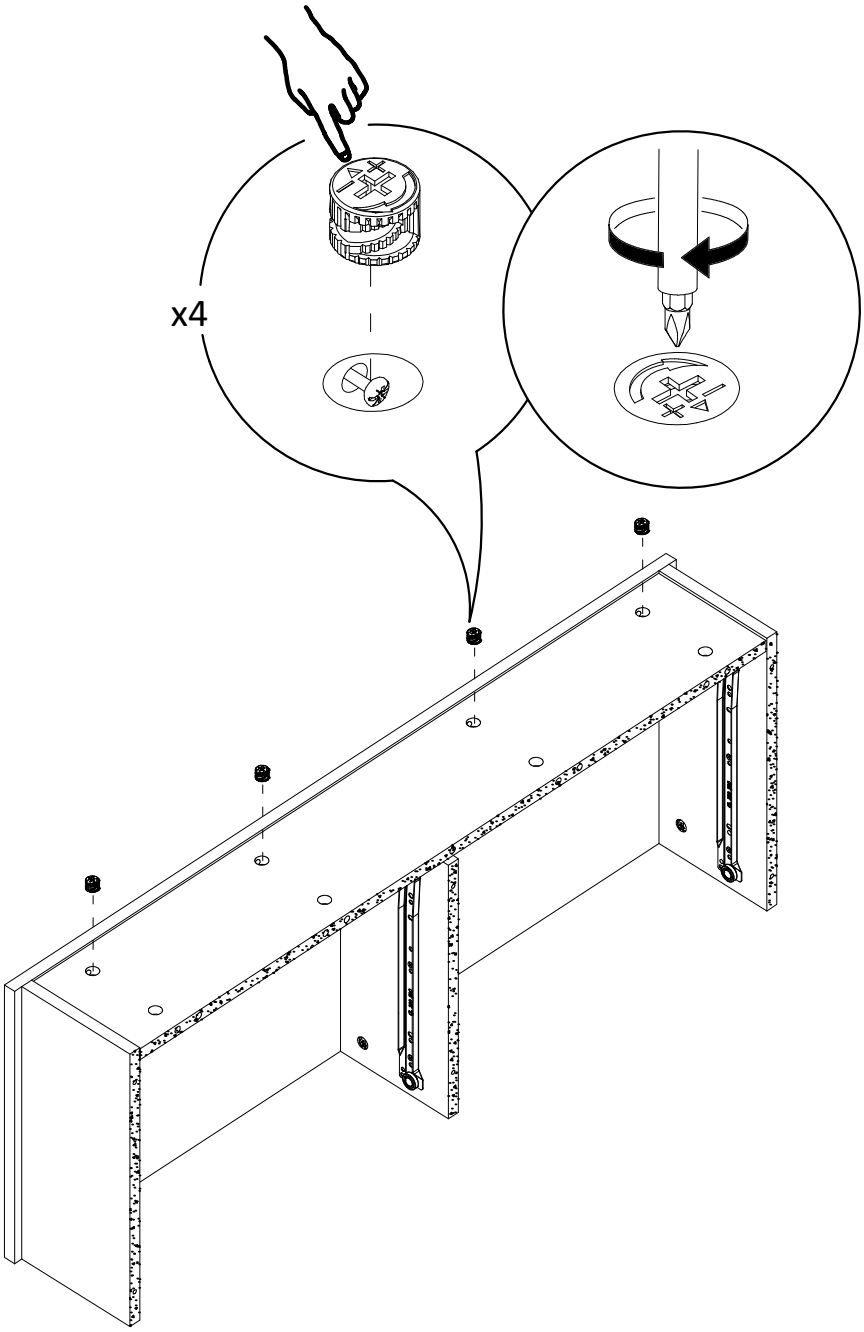

9

B x1

Rx5

Lx4

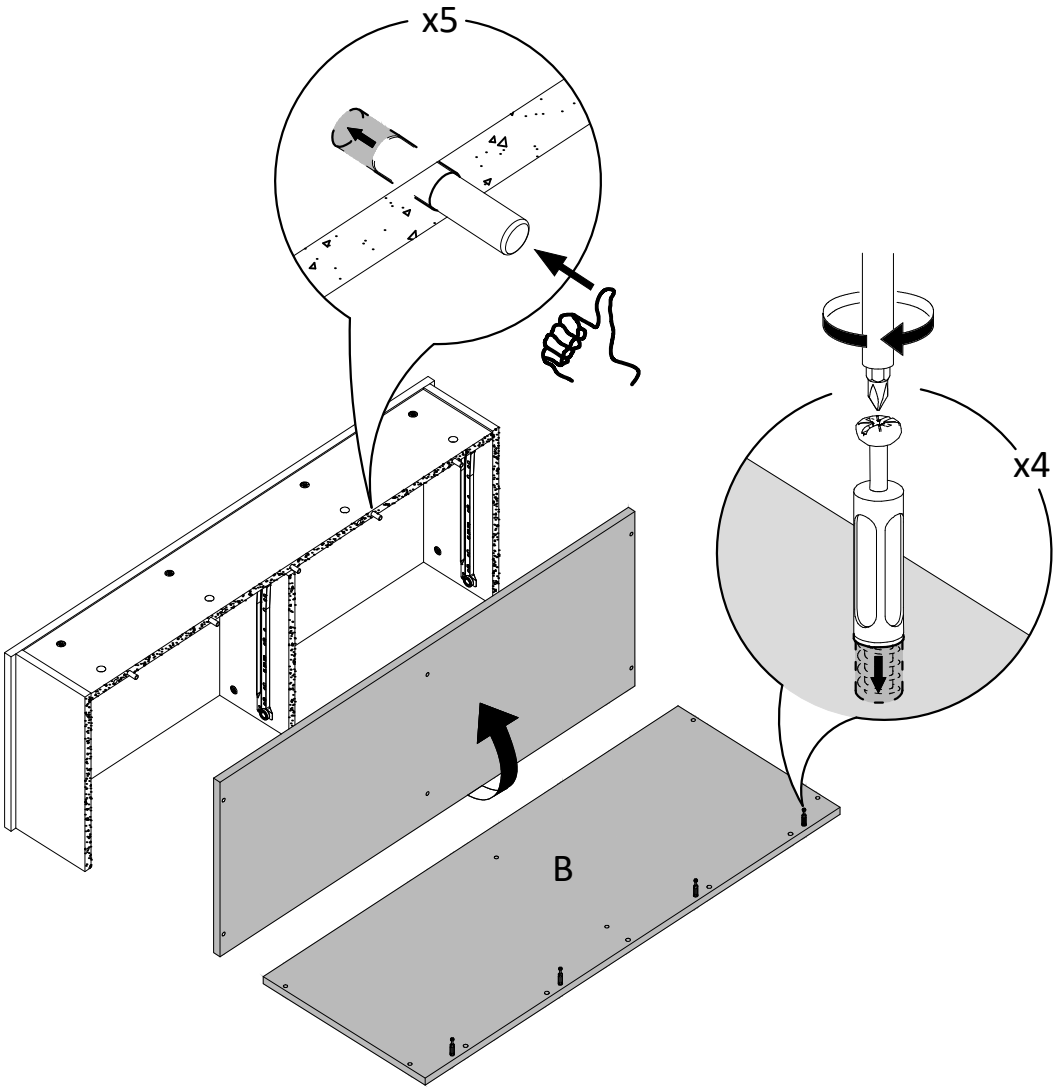

10



Jx4

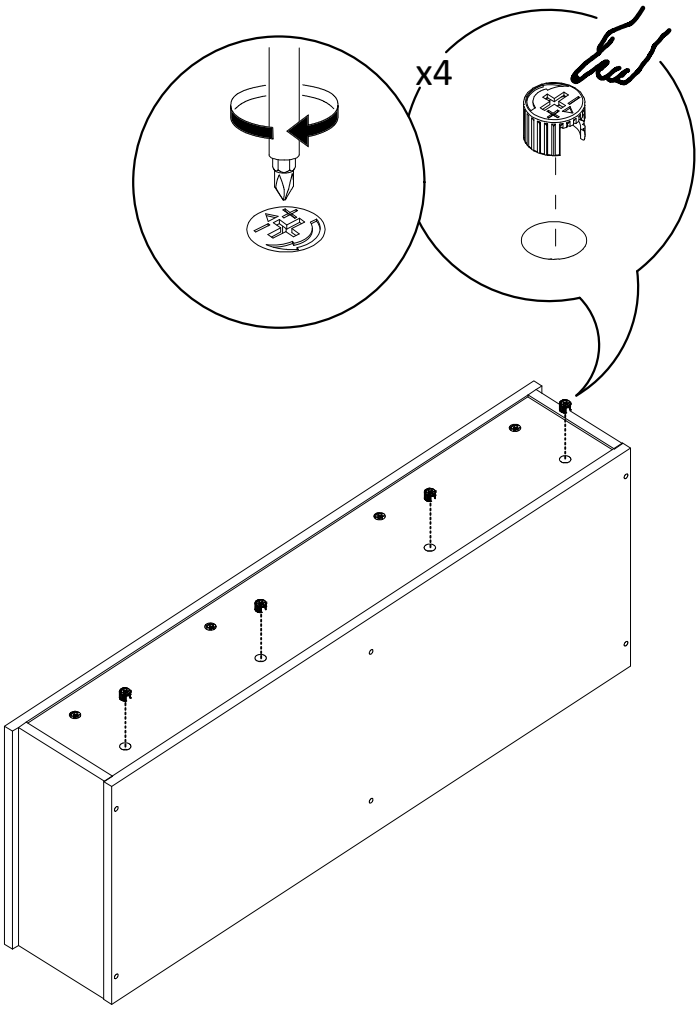

11

Ox1

Qx6

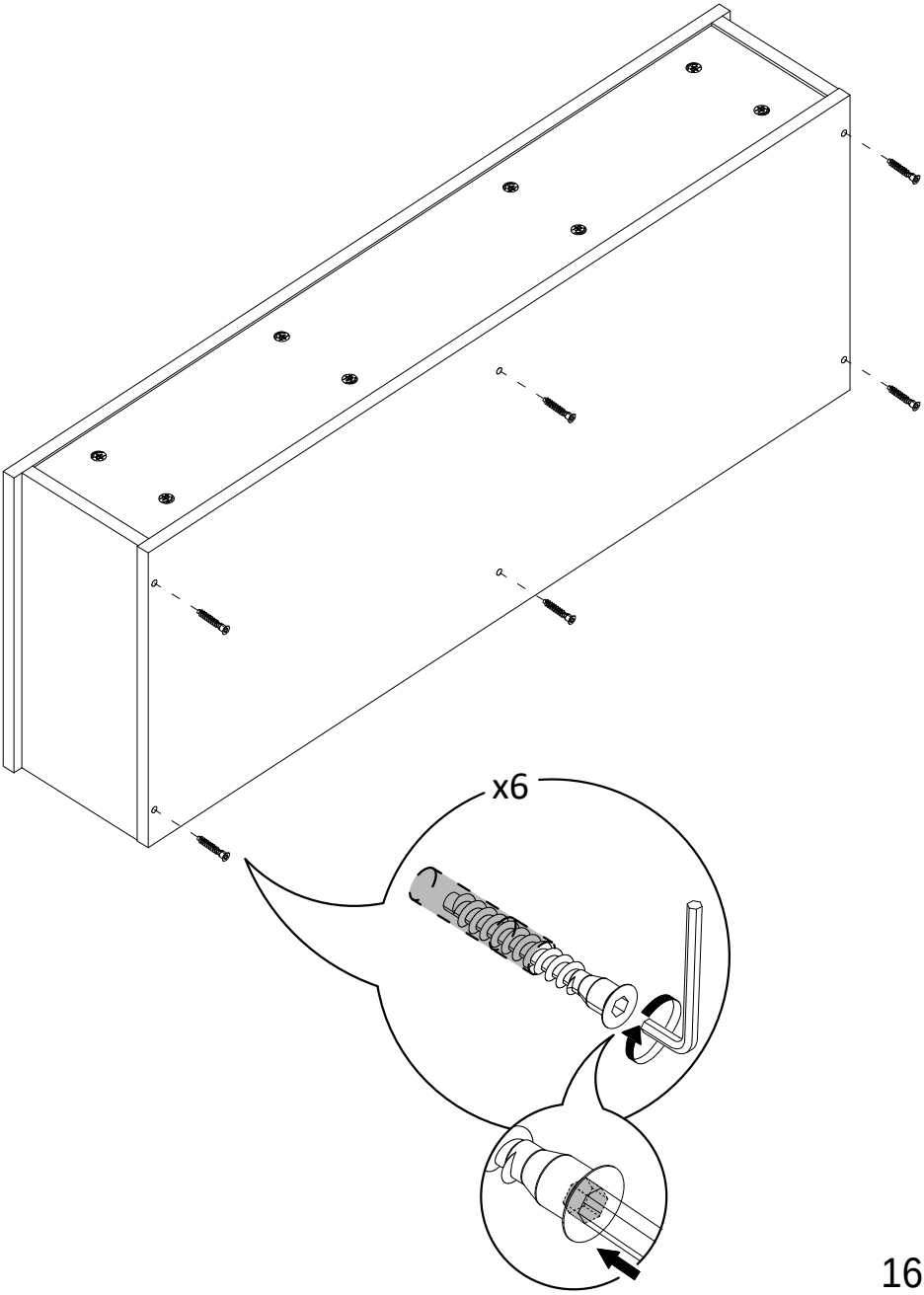

12

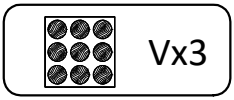

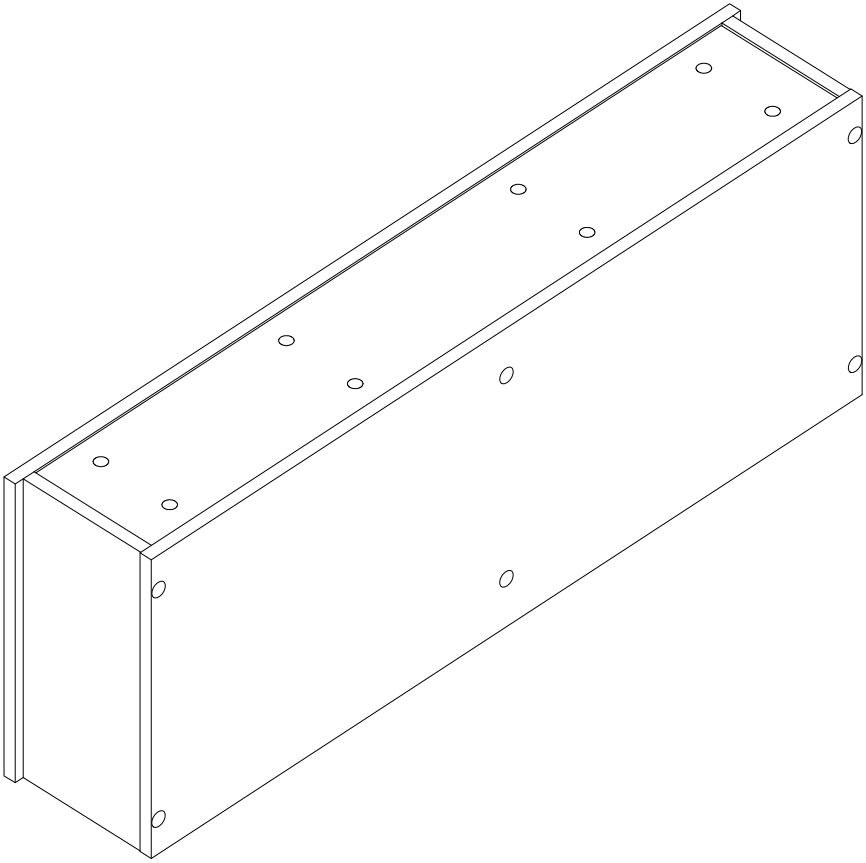

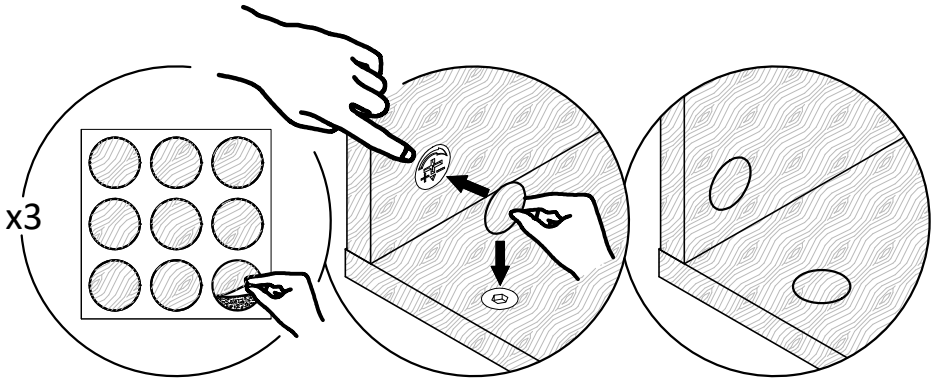

13

Mx24

Tx4

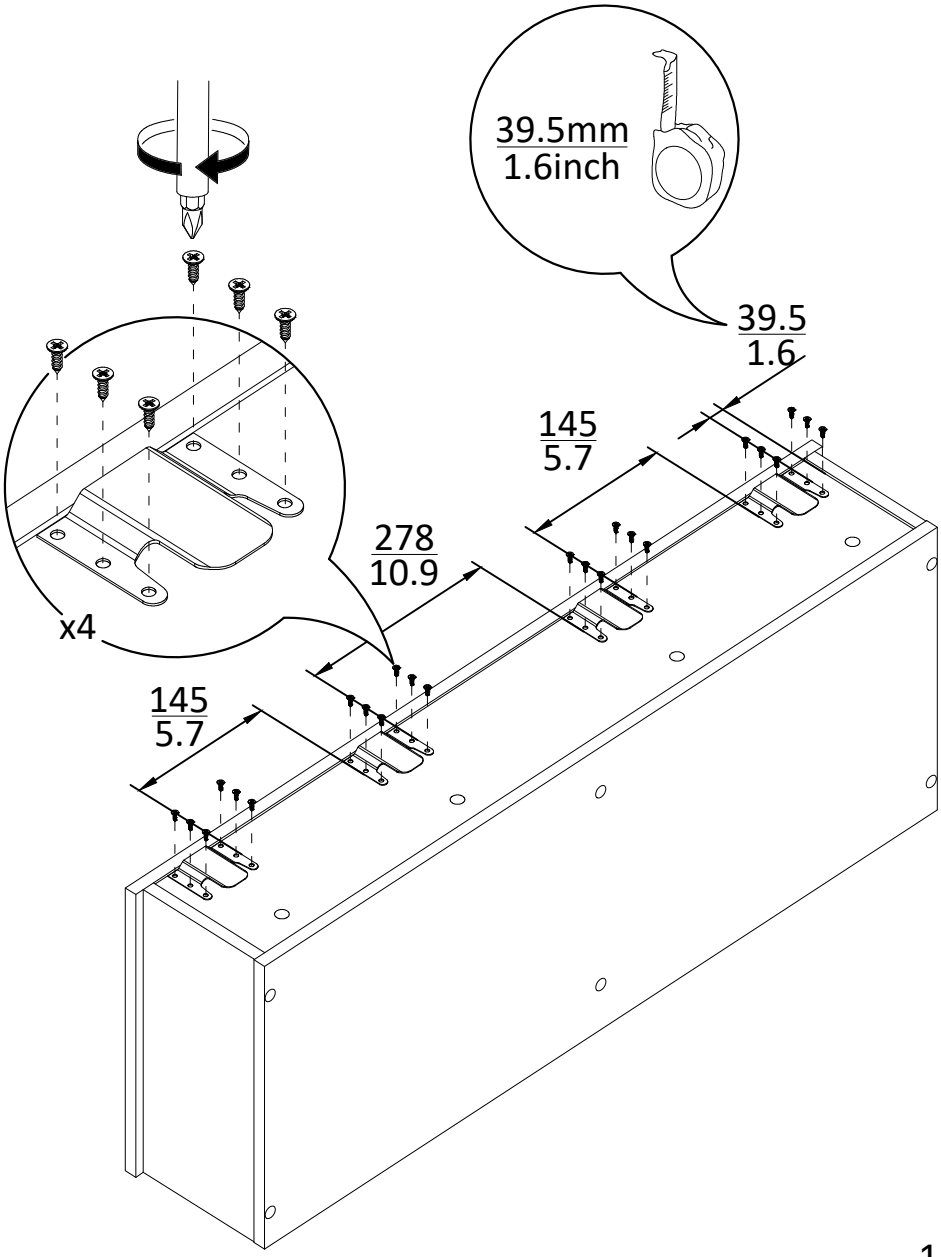

14

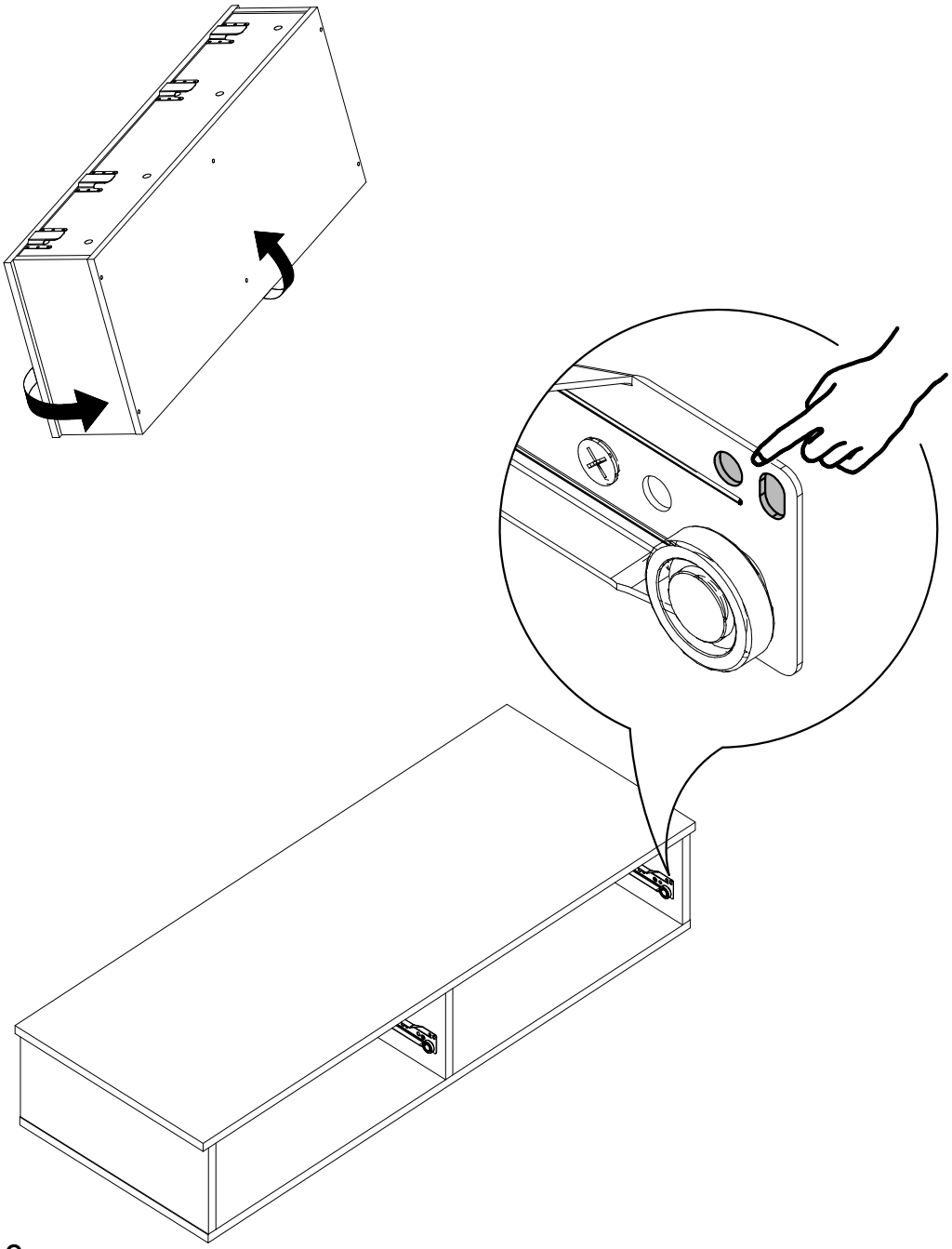

15 x2

D x2 I x4

Lx8

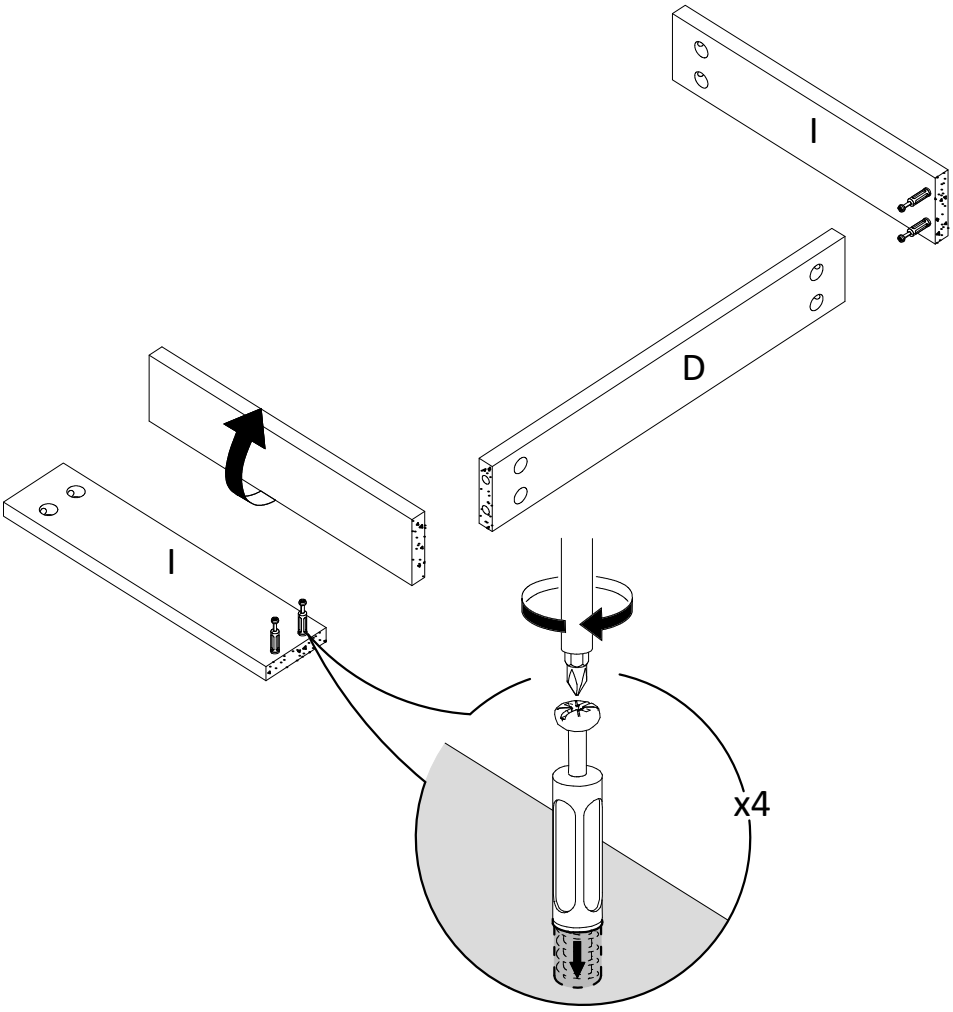

16x2 Jx8

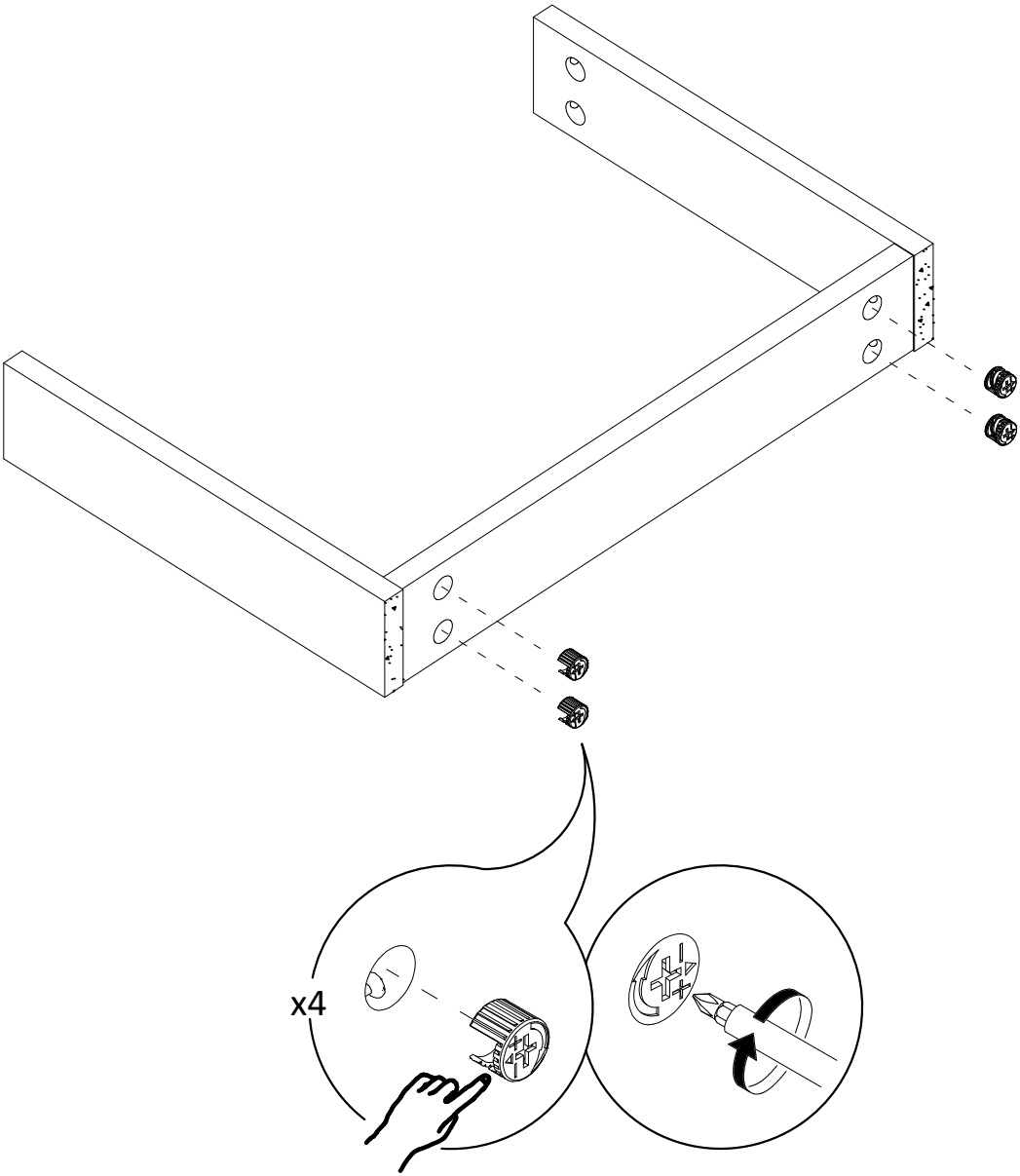

17 x2

E x2

Kx4

Nx4

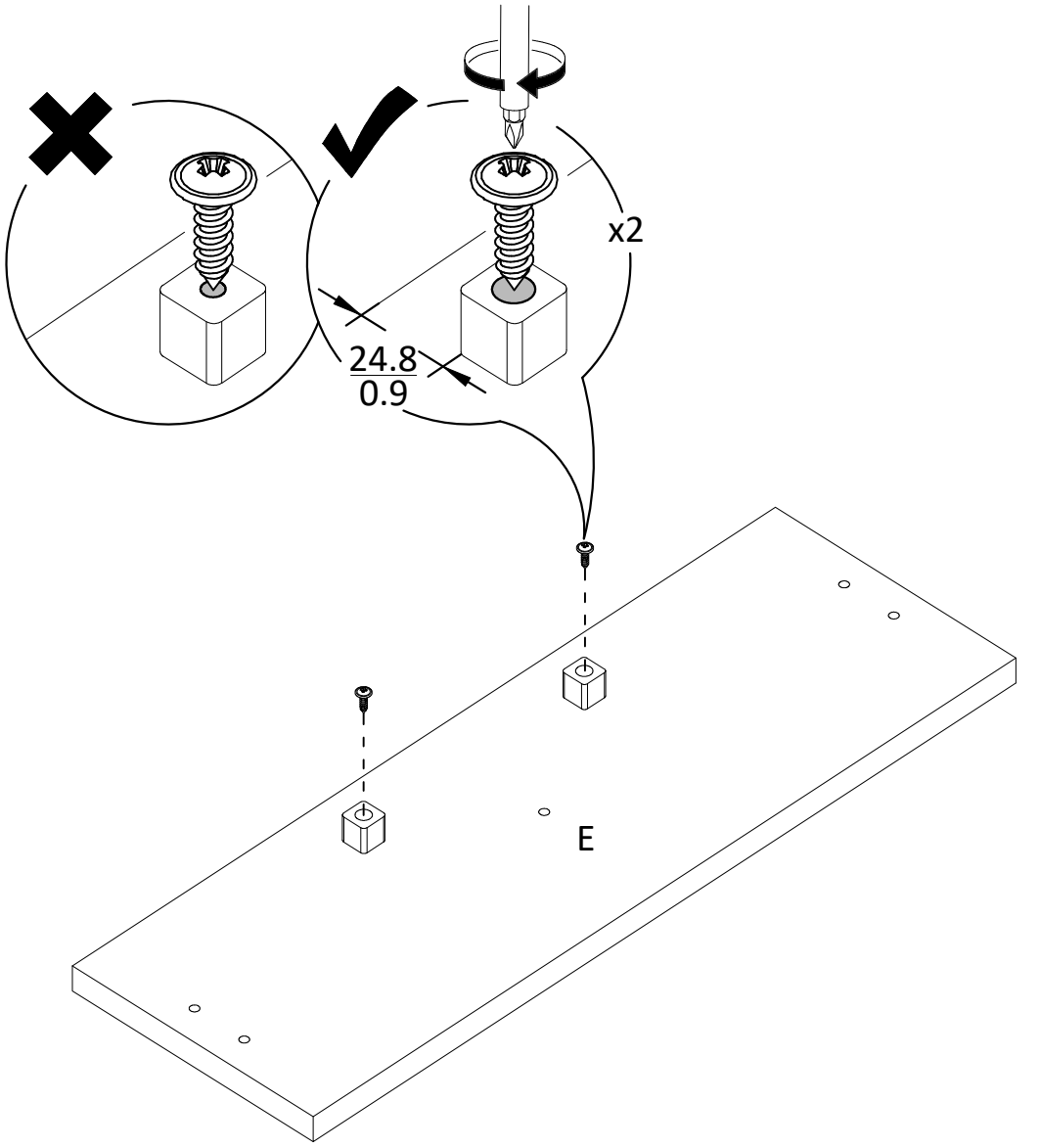

18 x2 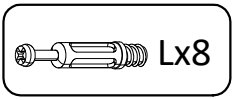

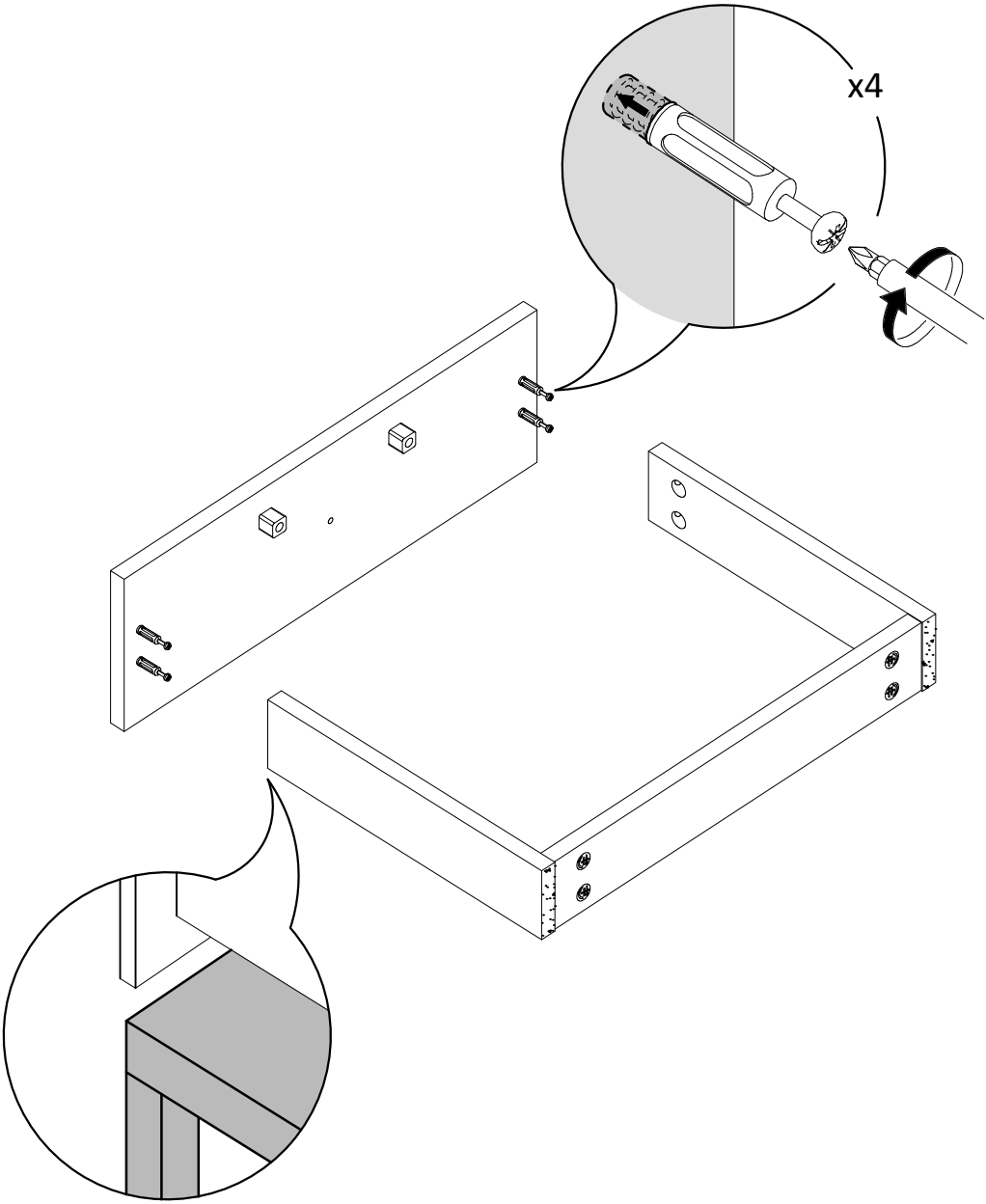

19 x2 Jx8

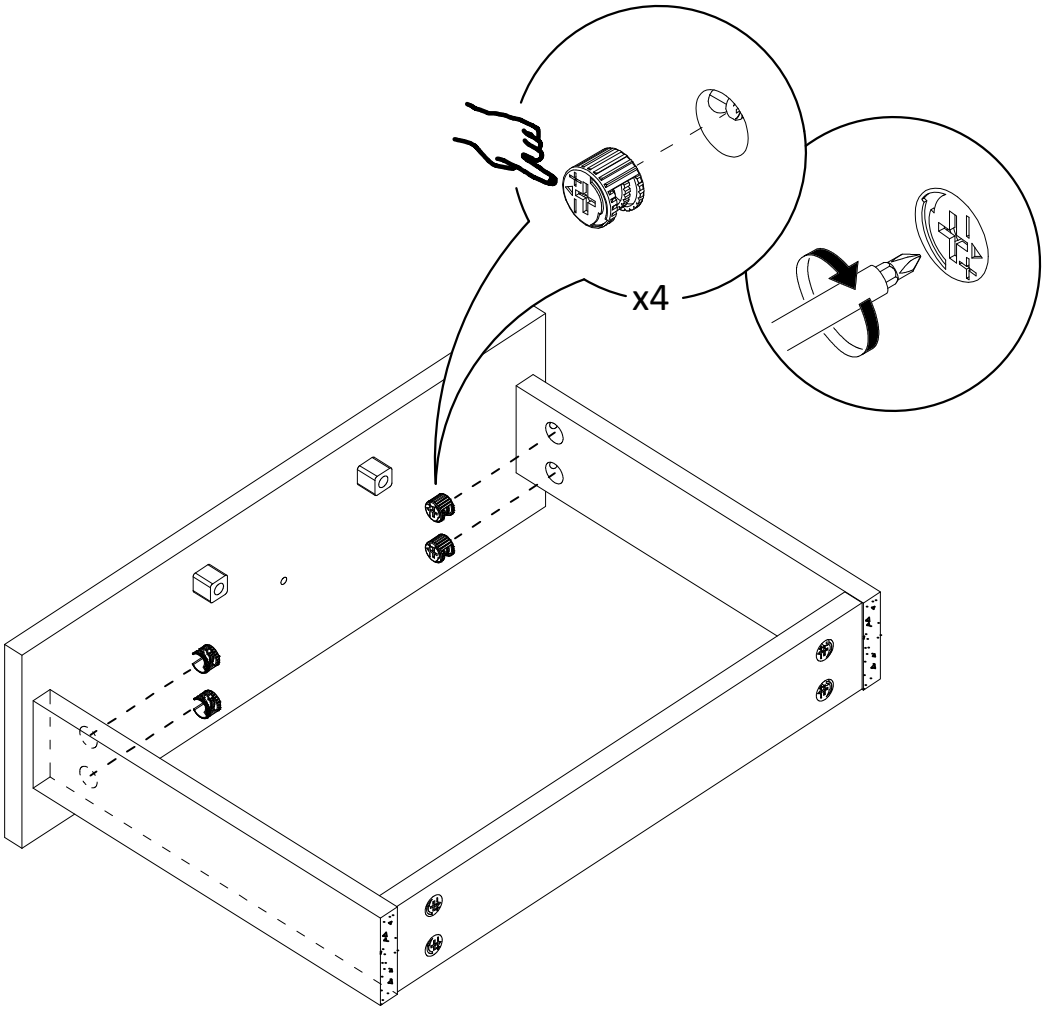

20x2 Vx2

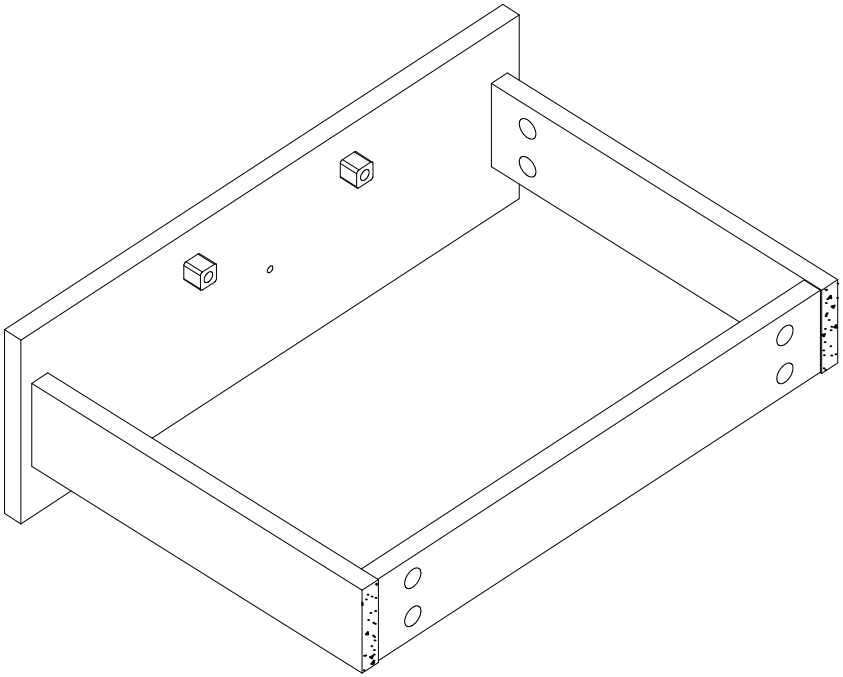

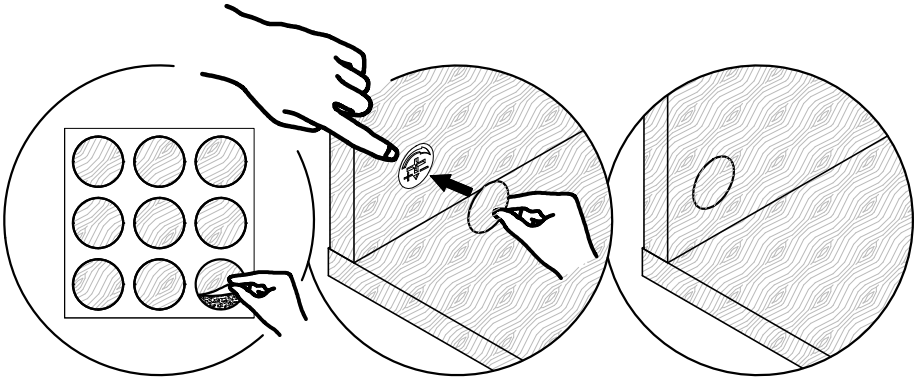

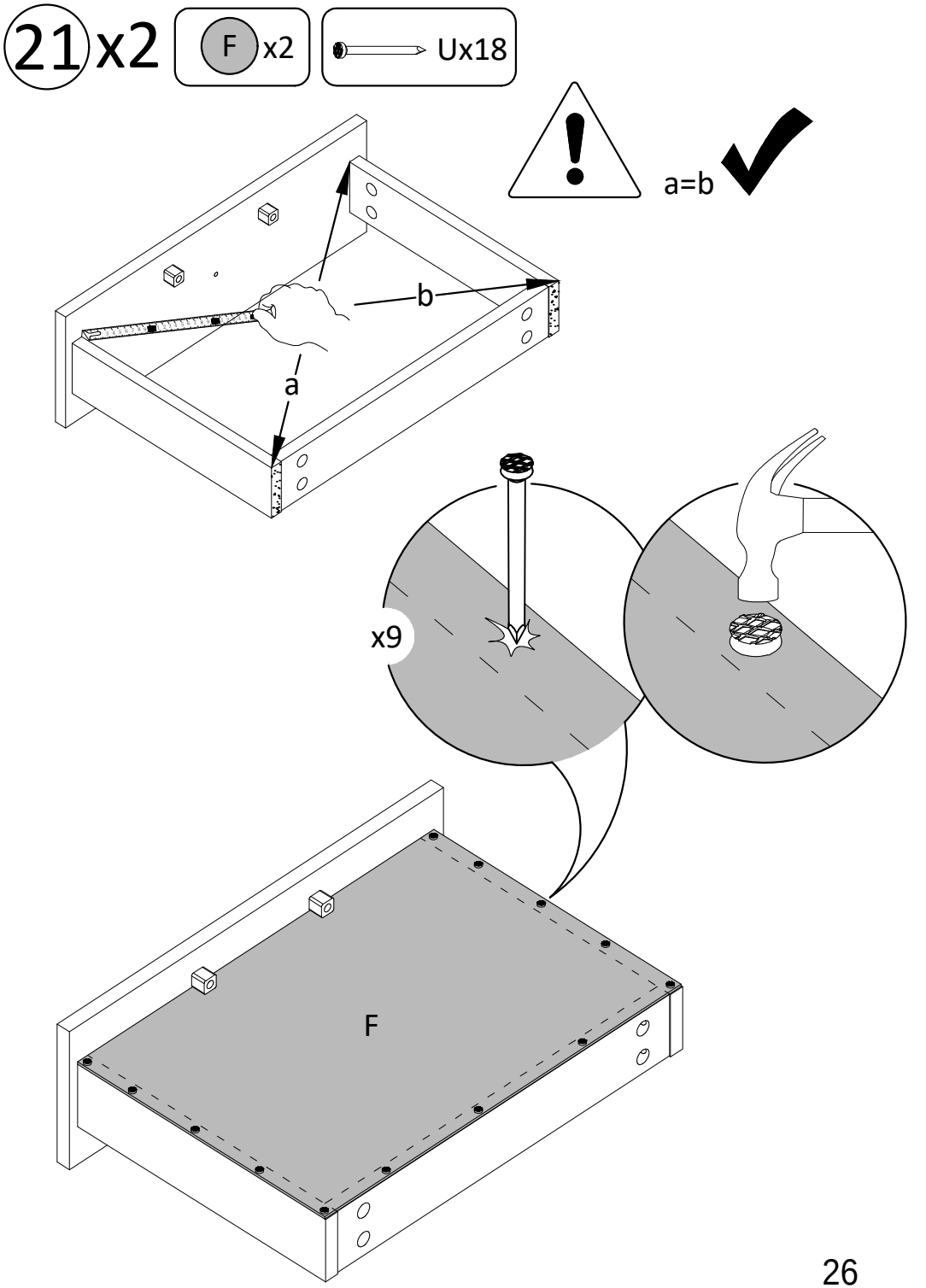
21x2
F x2
Ux18
a=b
b
a
x9
F

22x2 DRx2 DLx2 Mx12

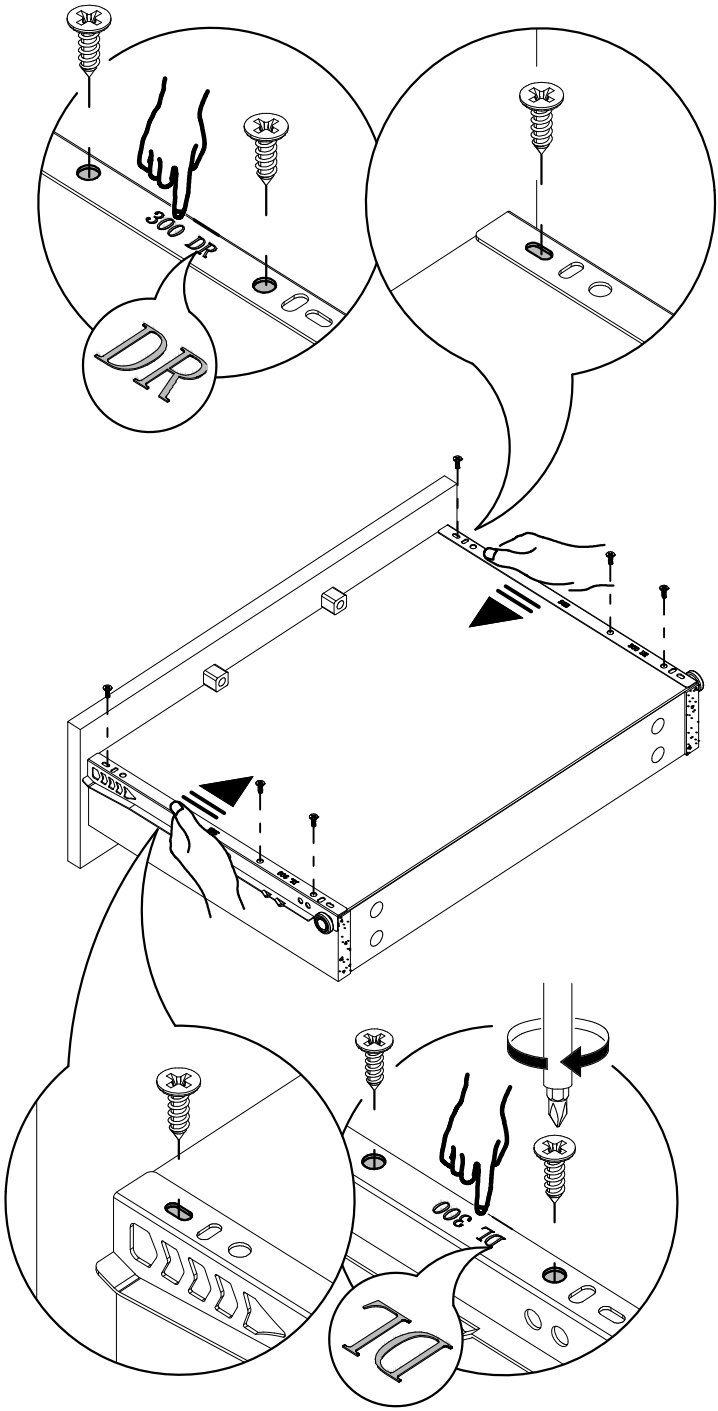

23 x2 Sx2

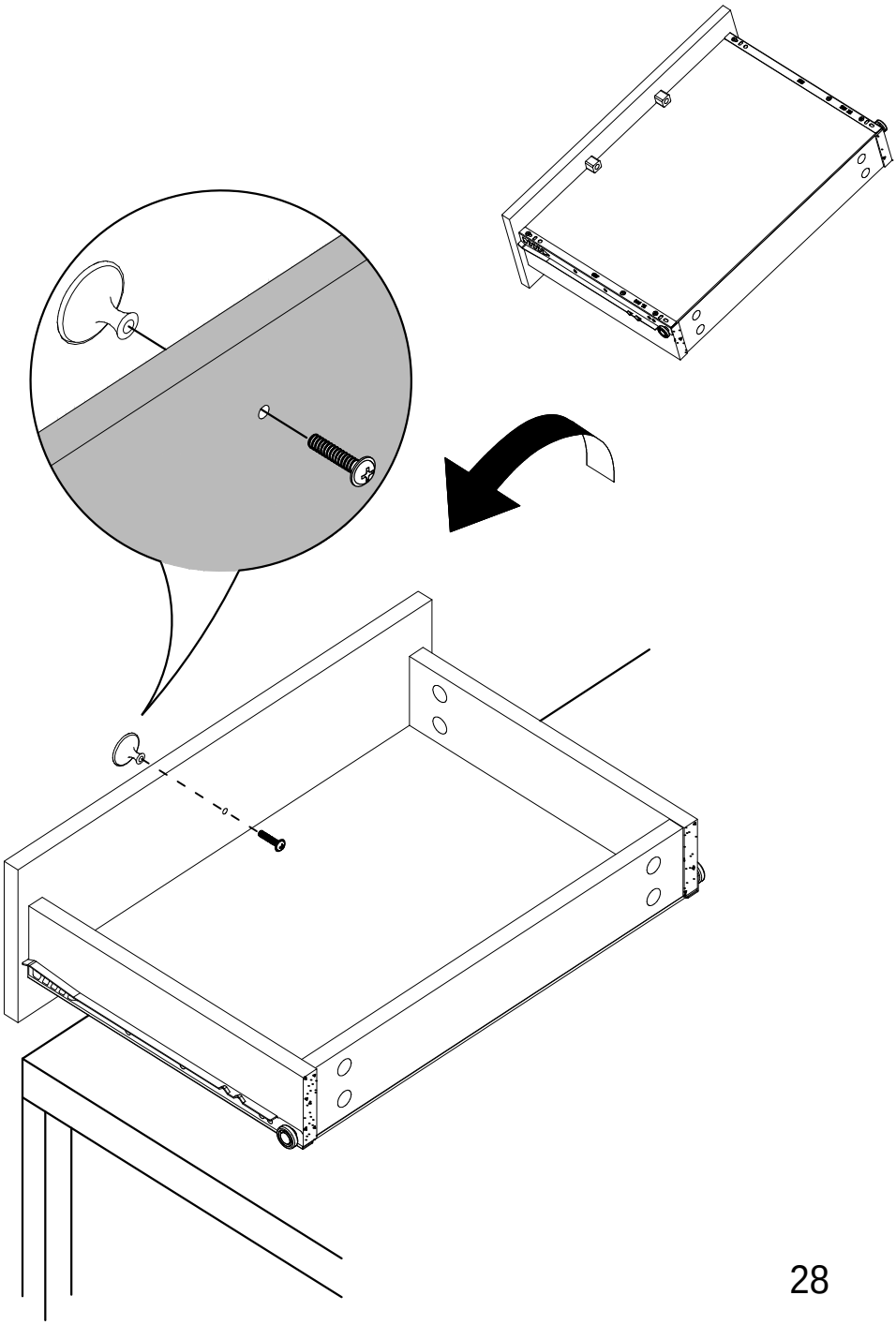

24

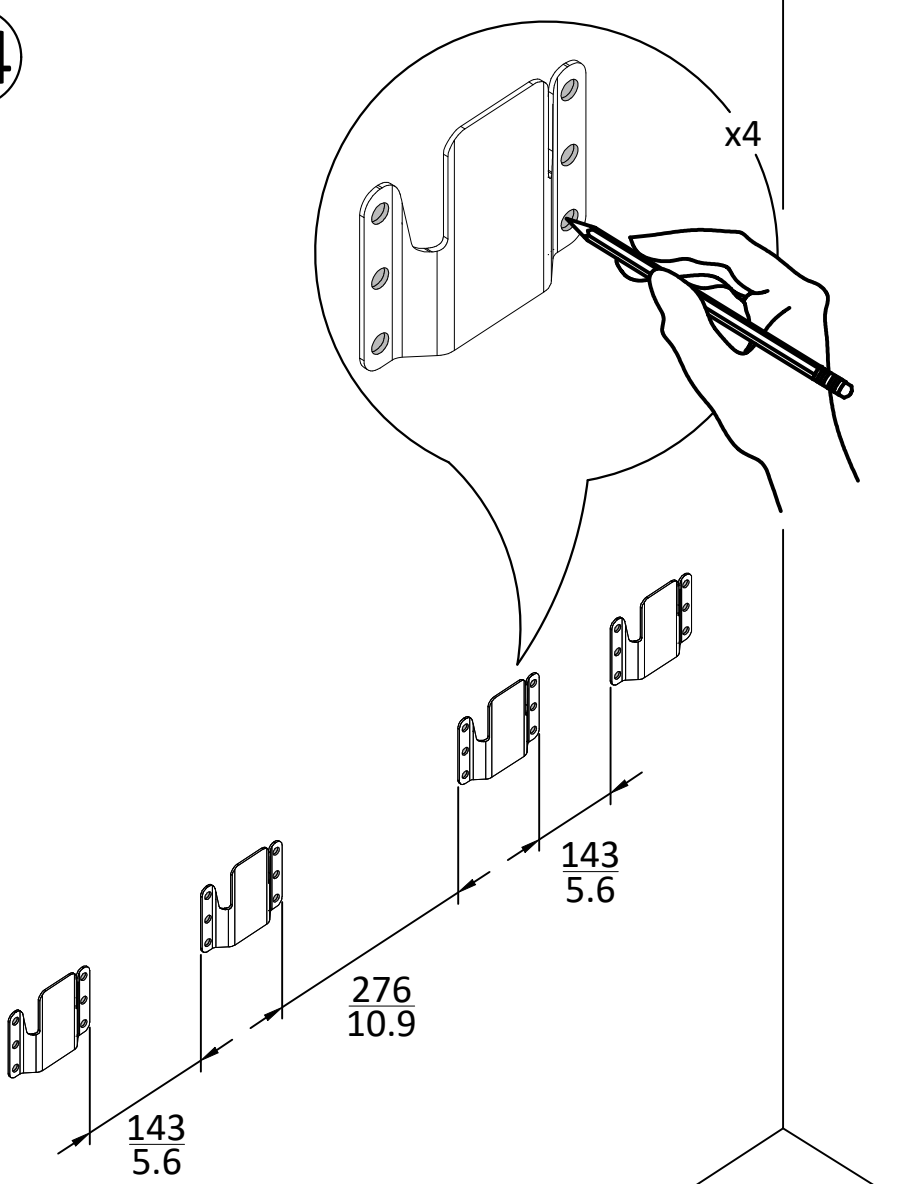

25

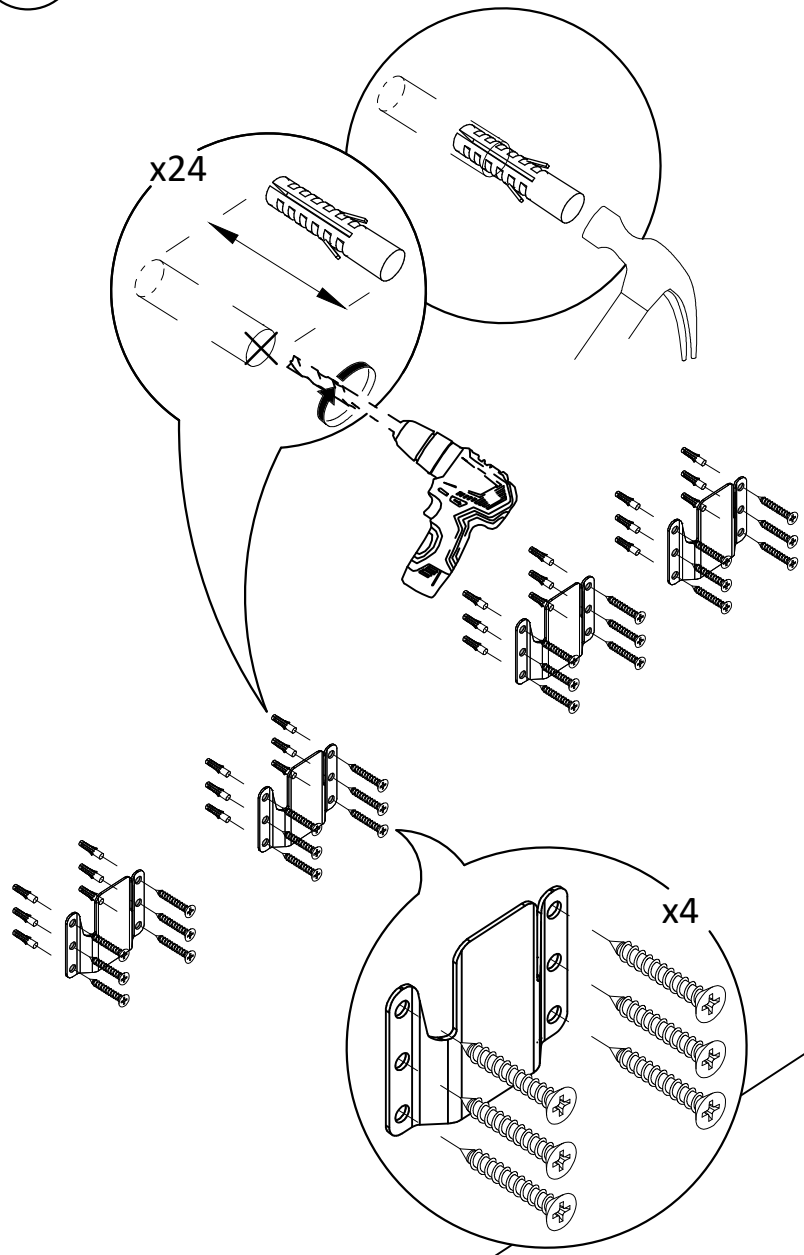

26

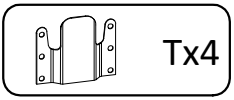

27

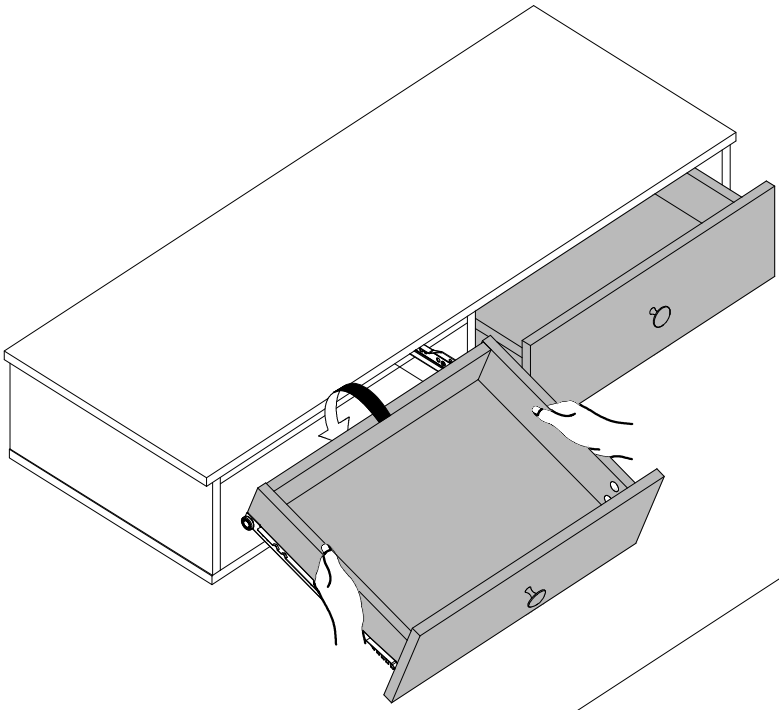

[EU] vidaXL Haba Trading B.V. Mary Kingsleystraat 1, 5928SK Venlo, The Netherlands; **[DE]** Die Niederlande; **[PL]** Królestwo Niderlandow; **[ES]** Países Bajos; **[PT]** Países Baixos; **[RO]** Olanda; **[HU]** Hollandia; **[CZ]** Nizozemsko; **[SK]** Holandsko; **[LT]** Nyderlandai; **[AU]** HB Commerce PTY Ltd C/O TMF Corporate Services (Aust) Pty Limited, Suite 1 Level 11, 61 Goulburn Street, Sydney NSW 2000; **[US]** Global commerce solutions enterprises LLC 2200 Palmetto Ave,Redlands, CA 92374-5020, USA; **[UK]** HBI COMMERCE LIMITED C/O Tmf Group, 13th Floor, One Angel Court,London,United Kingdom, EC2R 7HJ **Email: Compliance-safety@vidaxl.com**;**[JP]** vida XL 合同会社 千 代 田 区 麹 町 四 丁 目5 番地 20KS ビ ル 8 F ; **[CA]** vidaXL Marketplace Ltd C/O Deloitte Legal Canada LLP, 2000C, 410 West Georgia street, Vancouver, BC V6B 0S7, CANADA;
[UAE] فيدا اكس ال دي دبليو سي ش ذ م م الطابق 3 المركز التجاري بدبي جنوب
www.vidaXL.com



Ce logo Triman est le symbole de recyclage selon le décret français n°2014-1577.Veuillez ne pas jeter ces produits avec vos autres déchets ménagers ou municipaux. S'assurer de toujours profiter de l'occasion pour recycler les déchets d'emballage. Lorsque vous recyclez les déchets d'emballages, vous contribuez à éviter que les produits ne soient incinérés ou envoyés en décharge. Par conséquent, vous contribuez à minimiser l'impact négatif potentiel sur la santé humaine et l'environnement. Le recyclage responsable peut augmenter la réutilisation des ressources matérielles et il évite également les dommages potentiels à l'environnement ou à la santé résultant de l'élimination incontrôlée des déchets.