Warnung

Die Sicherheit Ihres Kindes liegt in Ihrer Verantwortung. Lassen Sie Ihr Kind nicht unbeaufsichtigt.

1. Das Aufbauen des Artikels muss von Erwachsenen erledigen. Bitte entfernen Sie alle Montageteile bevor Sie den Artikel Ihrem Kind abgeben. Nach dem kompletten aufbauen können Sie dem Kind erst den Artikel geben.
2. Bitte entfernen Sie alle Montageteile und Verpackungsmaterialien aus der Reichweite des Kindes.
3. Spitze Stelle an den Montageteilen kann es zu einer potentiellen Verletzungsgefahr für das Kleinkind kommen.
4. Der Artikel soll das Kind auf glattem Boden spielen. Und beim Verwenden vermeiden Sie bitte diese Stellen, Swimmingpool, Treppen, Fahrweg, Abhang und Straßen. Von Feuer fernhalten.
5. Lassen Sie das Kind niemals unbeaufsichtigt mit diesem Spielzeug/Artikel spielen.
6. Lassen Sie Ihr Kind niemals ins Laufwagen klettern oder im Laufwagen sitzen.
7. Überprüfen Sie bitte regelmäßig es, ob jede Montageteile noch zueinander dicht stehen. Und pflegen Sie bitte die Hauptteile des Artikels.
8. Entfernen Sie den Artikel sofort aus der Reichweite des Kindes sofern Bruchstellen oder andere Materialermüdungen sichtbar werden.
9. Bewahren Sie bitte die Anweisung für zukünftige Verwendung.
10. Geeignet für Baby ab 36 Monaten.

Dieses Produkt entspricht den europäischen Normen EN71 Sicherheitsnorm für Spielzeug und ASTM F963 für USA.
SOR2011-17 für Canada.

Um potentielle Holzsplitterung zu vermeiden, bitte wenden Sie beim Einschrauben der Schrauben nicht zu viel Kraft auf.

UK CA CE

Made in China

WARNINGS 36M+

THE SAFETY OF YOUR CHILD IS YOUR RESPONSIBILITY.
NEVER LEAVE YOUR CHILD UNATTENDED.

1. Adult assembly required. Remove all packaging and complete assembly before giving this toy to your child.
2. Keep all assembly parts and packaging materials out of reach of child.
3. Sharp screws can be hazardous.
4. Only use on flat,horizontal ground.This toy is not intended to be used close to or in stairs,steps,inclines,swimming pools, or roads. Keep away from fire.
5. To be used under direct supervision of an adult at all times.
6. Do not allow your child to climb into or sit in the pram.
7. Carry out regular checks to ensure fitting and fastening are secure.
8. Discontinue use at the first signs of damage or weakness.
9. Retain packaging information for future reference.
10. Suitable from 36 months.

This product conforms to European standards EN71 safety standard for toys and ASTM F963 for USA,SOR2011-17 for Canada.

Clean with a damp sponge.

⚠ WARNING

CHOKING HAZARD -Small parts.
Not for children under 3 yrs.

AVERTISSEMENTS

Assemblage adulte requis.
En raison de la pointe acérée fonctionnelle des vis, un danger potentiel peut être
formé. Veuillez garder toutes les pièces d'assemblage et les matériaux d'emballage hors de
portée des enfants.
Ce jouet n'est pas destiné à être utilisé à proximité de la baignade piscines, escaliers, routes, rues de collines ou pentes. Tenir éloigné du feu.
Les enfants de moins de 36 mois doivent être utilisés sous la surveillance directe de
un adulte. Existe le risque de chute.
Compétence requise. Pour éviter d'éventuelles blessures par eux-mêmes ou par d'autres, les enfants
devrait être rappelé d'utiliser les jouets avec précaution pour éviter les chutes ou les collisions.
A n'utiliser que par un seul enfant.
Pour éviter d'éventuelles blessures, veuillez mettre des chaussures dans le cours, recommander
aux enfants de porter des équipements de protection tels que : casques, gants, genouillères,
coudières.
S'il vous plait donner un entretien régulier et vérifier l'étanchéité et le principal
pièces (telles que le système de freinage).
Veuillez conserver cet emballage pour référence future.
Ce produit est conforme aux normes européennes EN71 norme de sécurité pour
jouets et ASTM F963 pour les Etats-Unis ,SOR2011-17.

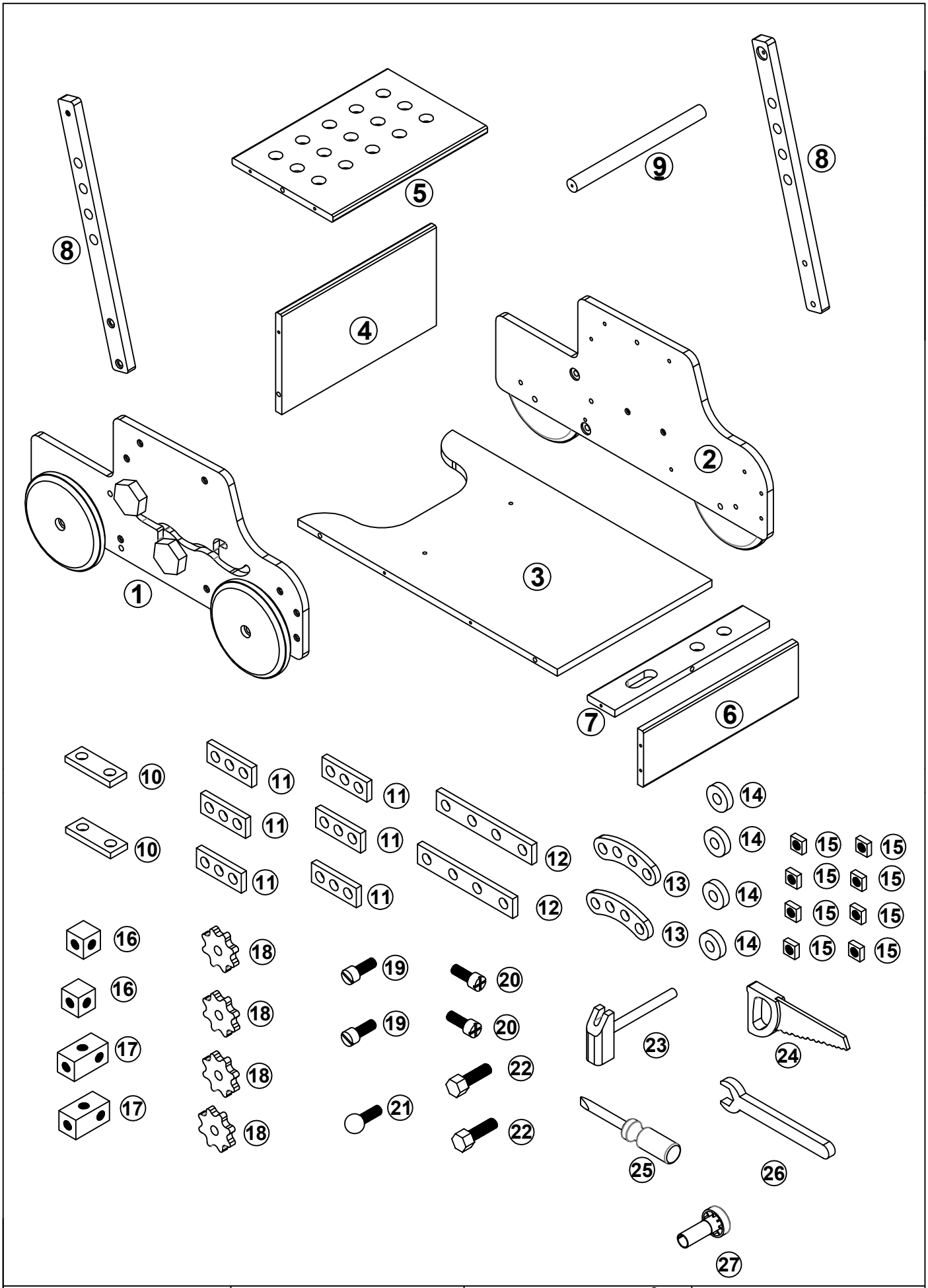

A X 20 27 3.5	B X 9 Ø5 x 20	C X 4 16 6	D X 4

1

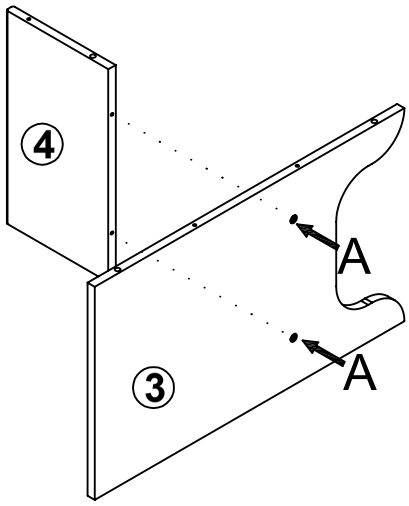

2

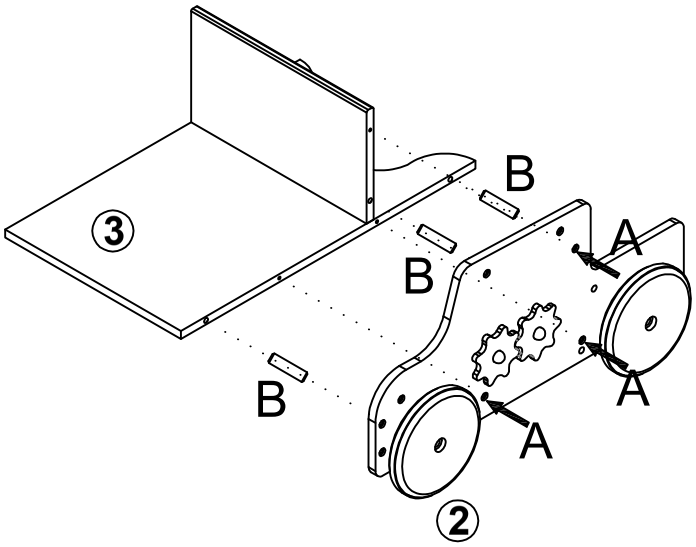

3

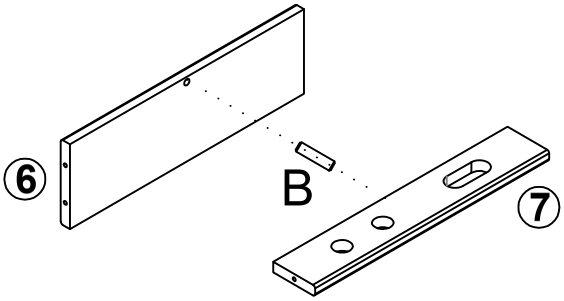

4

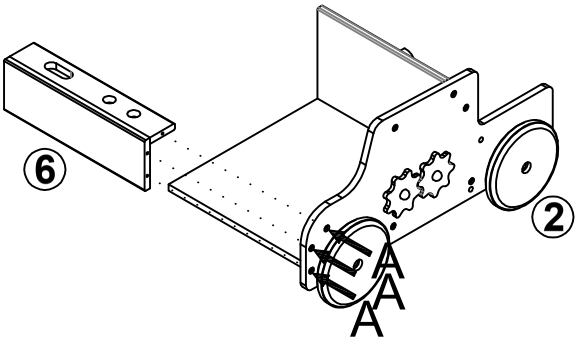

5

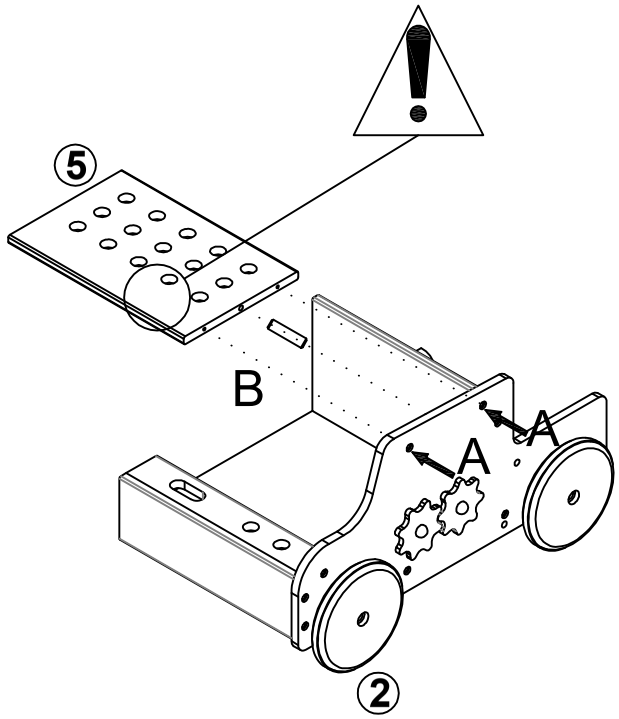

6

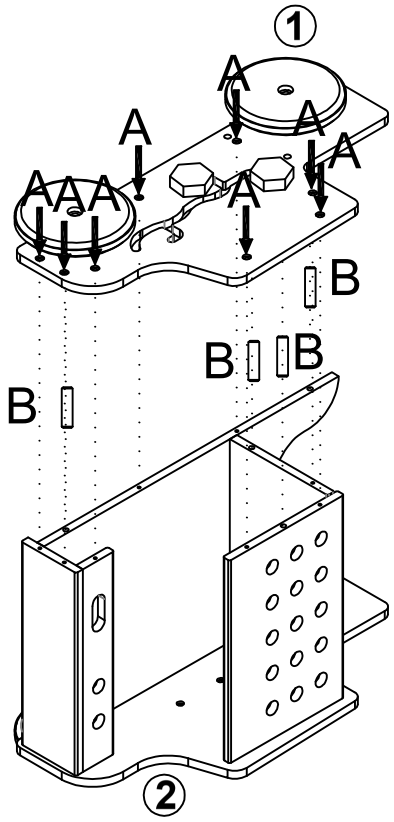

7

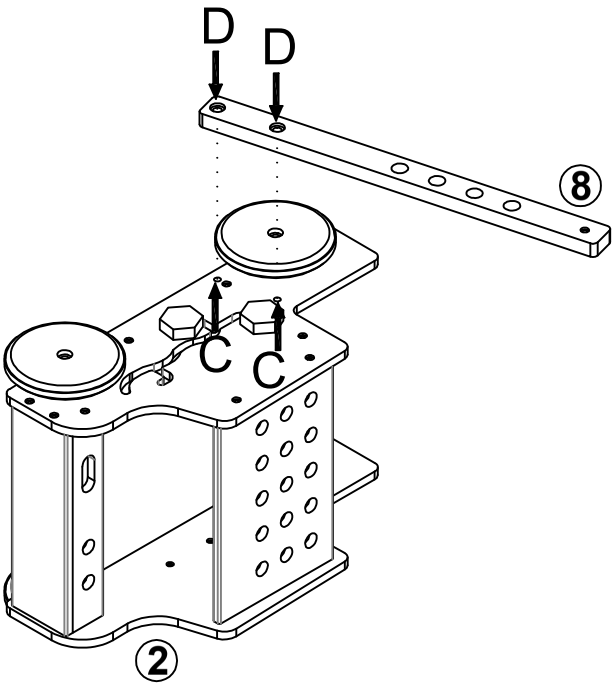

8

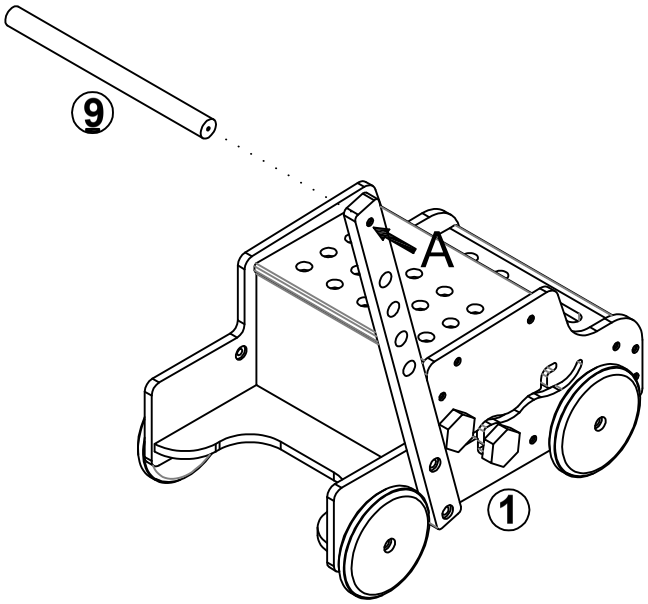

9

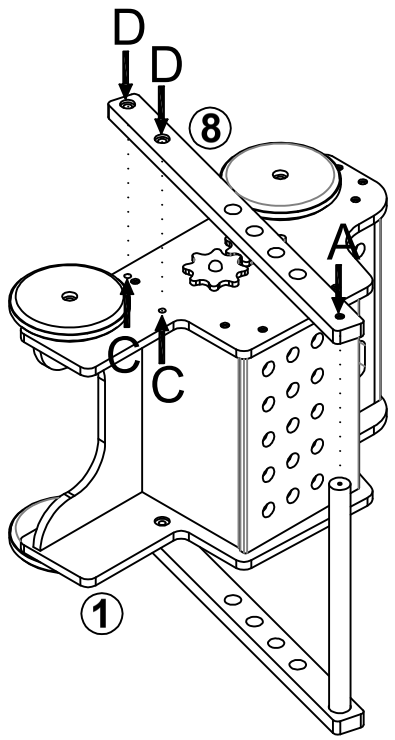
D
D
8
A
C
C
1

10

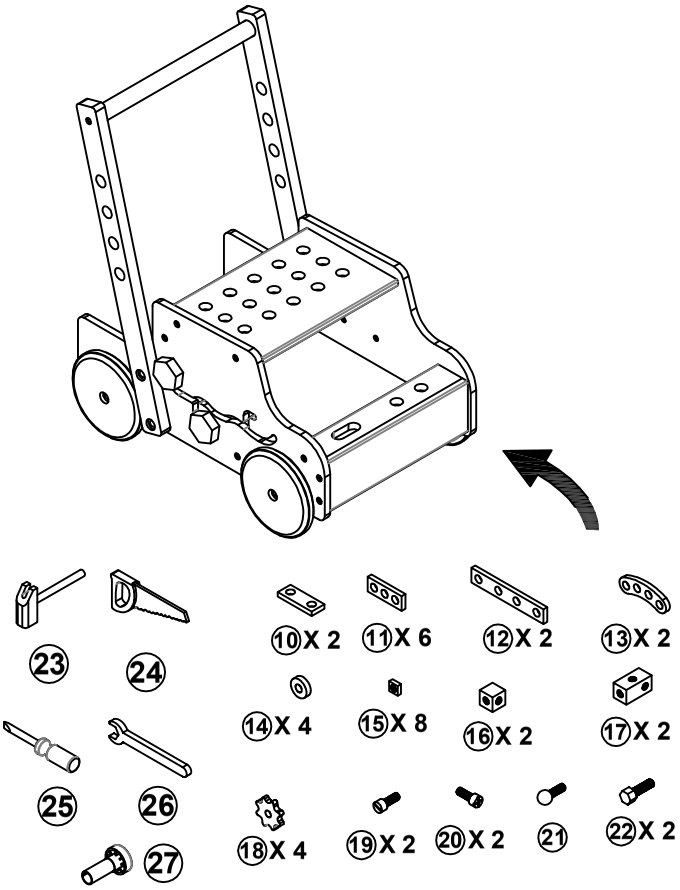
23
24
10 X 2
11 X 6
12 X 2
13 X 2
14 X 4
15 X 8
16 X 2
17 X 2
25
26
27
18 X 4
19 X 2
20 X 2
21
22 X 2

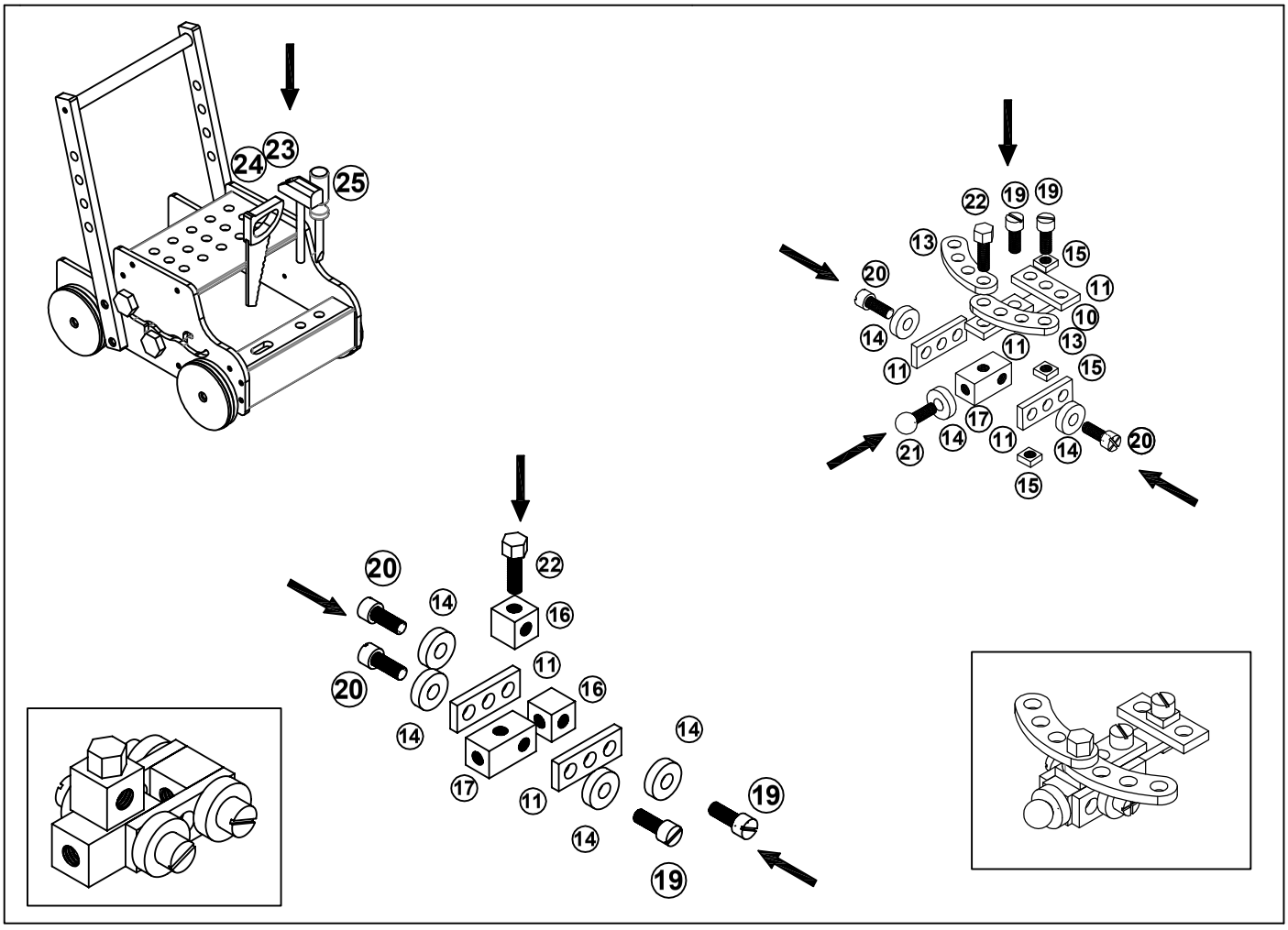
24
23
25
22
19
19
13
15
20
11
14
10
11
13
11
15
17
21
14
11
14
20
15
20
22
14
16
11
20
16
14
14
17
11
19
14
19