ASSEMBLY INSTRUCTION

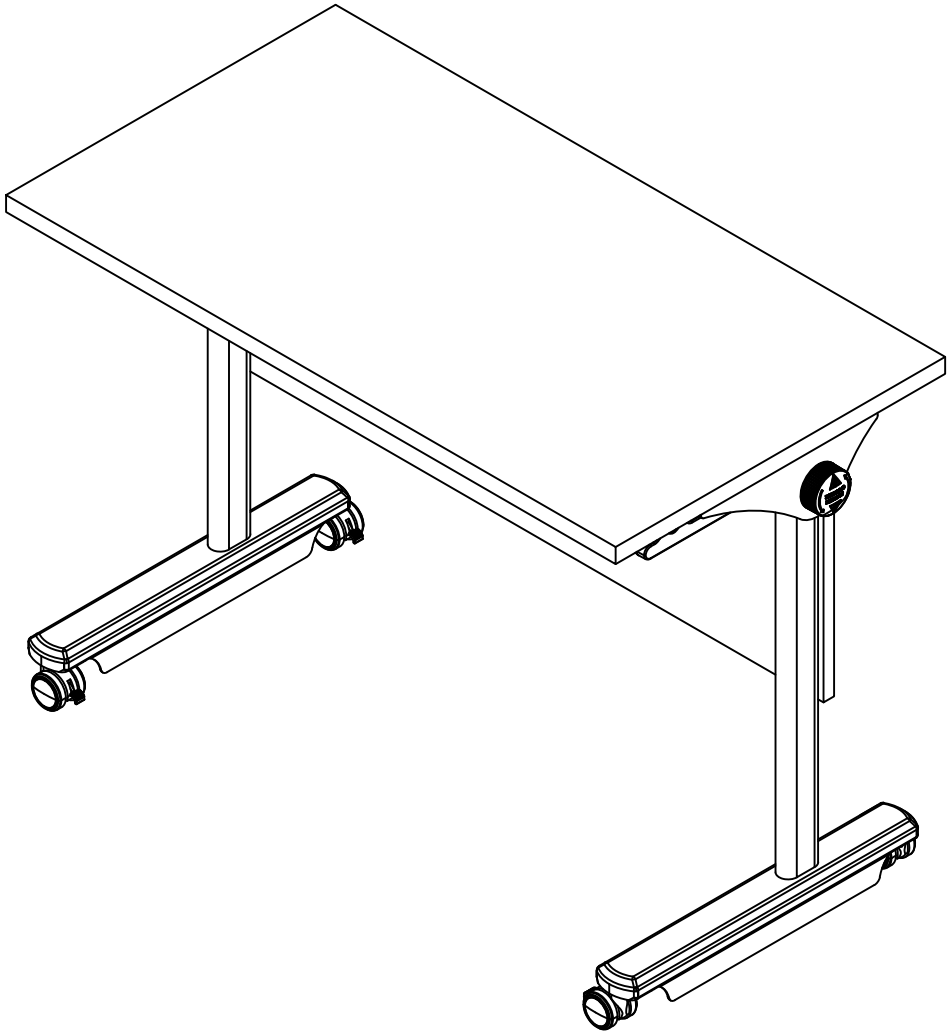

Safety Information

Please read all instructions carefully before assembly.
Ensure all parts are properly installed and tightened before use.
Assemble the product on a flat and stable surface.
Keep small hardware parts away from children during assembly.
Do not use the product if any parts are damaged or missing.

Usage Warnings

Do not place excessive weight on the desktop or shelves.
Do not stand or sit on the product.
Use the product only for its intended purpose.
Avoid dragging heavy objects across the surface to prevent damage.

Child Safety Warning

This product is not a toy.
Keep children away from packaging materials and small components.
Children should not climb or play on the product.

Care Instructions

Clean with a soft, dry cloth.
Do not use abrasive cleaners or harsh chemicals.
Keep the product away from prolonged exposure to moisture.

Electrical Safety Warning

Use only the supplied power adapter.
Keep electrical components away from water.
Do not operate the product with wet hands.
Disconnect power before cleaning or maintenance.
Stop using the product if the power cord is damaged.

Sicherheitshinweise

Bitte lesen Sie alle Anweisungen vor der Montage sorgfältig durch.
Stellen Sie sicher, dass alle Teile vor der Verwendung ordnungsgemäß installiert und fest angezogen sind.
Montieren Sie das Produkt auf einer ebenen und stabilen Oberfläche.
Halten Sie Kleinteile und Befestigungsmaterial während der Montage von Kindern fern.
Verwenden Sie das Produkt nicht, wenn Teile beschädigt sind oder fehlen.

Warnhinweise zur Verwendung

Platzieren Sie keine übermäßig schweren Gegenstände auf der Tischplatte oder den Ablageflächen.
Stellen Sie sich nicht auf das Produkt und setzen Sie sich nicht darauf.
Verwenden Sie das Produkt nur für den vorgesehenen Zweck.
Ziehen Sie keine schweren Gegenstände über die Oberfläche, um Beschädigungen zu vermeiden.

Sicherheitshinweis für Kinder

Dieses Produkt ist kein Spielzeug.
Halten Sie Kinder von Verpackungsmaterialien und Kleinteilen fern.
Kinder dürfen nicht auf das Produkt klettern oder damit spielen.

Pflegehinweise

Reinigen Sie das Produkt mit einem weichen, trockenen Tuch.
Verwenden Sie keine scheuernden Reinigungsmittel oder aggressiven Chemikalien.
Halten Sie das Produkt von längerer Feuchtigkeitseinwirkung fern.

Elektrische Sicherheitshinweise

Verwenden Sie ausschließlich das mitgelieferte Netzteil.
Halten Sie elektrische Komponenten von Wasser fern.
Bedienen Sie das Produkt nicht mit nassen Händen.
Trennen Sie die Stromversorgung vor der Reinigung oder Wartung.
Verwenden Sie das Produkt nicht weiter, wenn das Netzkabel beschädigt ist.

Informations de sécurité
Veuillez lire attentivement toutes les instructions avant l’assemblage.

Assurez-vous que toutes les pièces sont correctement installées et bien serrées avant utilisation.
Assemblez le produit sur une surface plane et stable.
Gardez les petites pièces et les éléments de fixation hors de portée des enfants pendant l’assemblage.
N’utilisez pas le produit si des pièces sont endommagées ou manquantes.

Avertissements d’utilisation
Ne placez pas de poids excessif sur le plateau du bureau ou les étagères.
Ne montez pas et ne vous asseyez pas sur le produit.
Utilisez le produit uniquement pour l’usage auquel il est destiné.
Évitez de faire glisser des objets lourds sur la surface afin d’éviter tout dommage.

Avertissement de sécurité pour les enfants
Ce produit n’est pas un jouet.
Gardez les enfants éloignés des matériaux d’emballage et des petites pièces.
Les enfants ne doivent pas grimper sur le produit ni jouer avec celui-ci.

Instructions d’entretien
Nettoyez le produit avec un chiffon doux et sec.
N’utilisez pas de produits de nettoyage abrasifs ni de produits chimiques agressifs.
Évitez une exposition prolongée du produit à l’humidité.

Avertissement de sécurité électrique
Utilisez uniquement l’adaptateur secteur fourni.
Gardez les composants électriques à l’écart de l’eau.
N’utilisez pas le produit avec les mains mouillées.
Débranchez l’alimentation avant tout nettoyage ou entretien.
Cessez d’utiliser le produit si le cordon d’alimentation est endommagé.

PLEASE DO NOT RETURN TO STORE

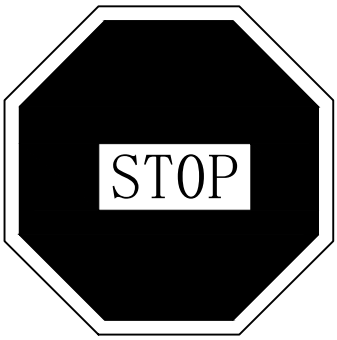

Please do not return this product to the retailer!
We are able to assist you in ANY way!

If you find that you have any trouble with assembly or missing or damaged parts please contact the seller.

Please carefully review the following precautions before proceeding with the installation:

1. The installation process for this product is complex, and it is highly recommended to have at least two individuals working together during the installation.

2. Prior to each step, please refer to the screw hole positions to ensure that the board is aligned correctly according to the images provided in the instruction manual. This will help prevent any errors.

3. In case power tools are used for installation, it is important to tighten the screws intermittently rather than applying excessive force continuously. This precaution will help avoid potential cracks around the screw holes.

4. If you encounter any difficulties or issues during the assembly process, please don't hesitate to reach out to us via email or Amazon message. We assure you that we will address your concerns and provide a solution within 24 hours.

Thank you for your attention to these important instructions.

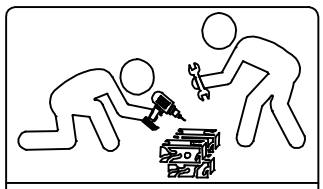

TWOPEOPLE
INSTALLTOGETHER

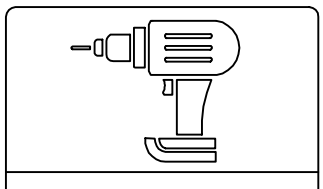

ITISRECOMMENDED
TOUSEPOWERTOOLS

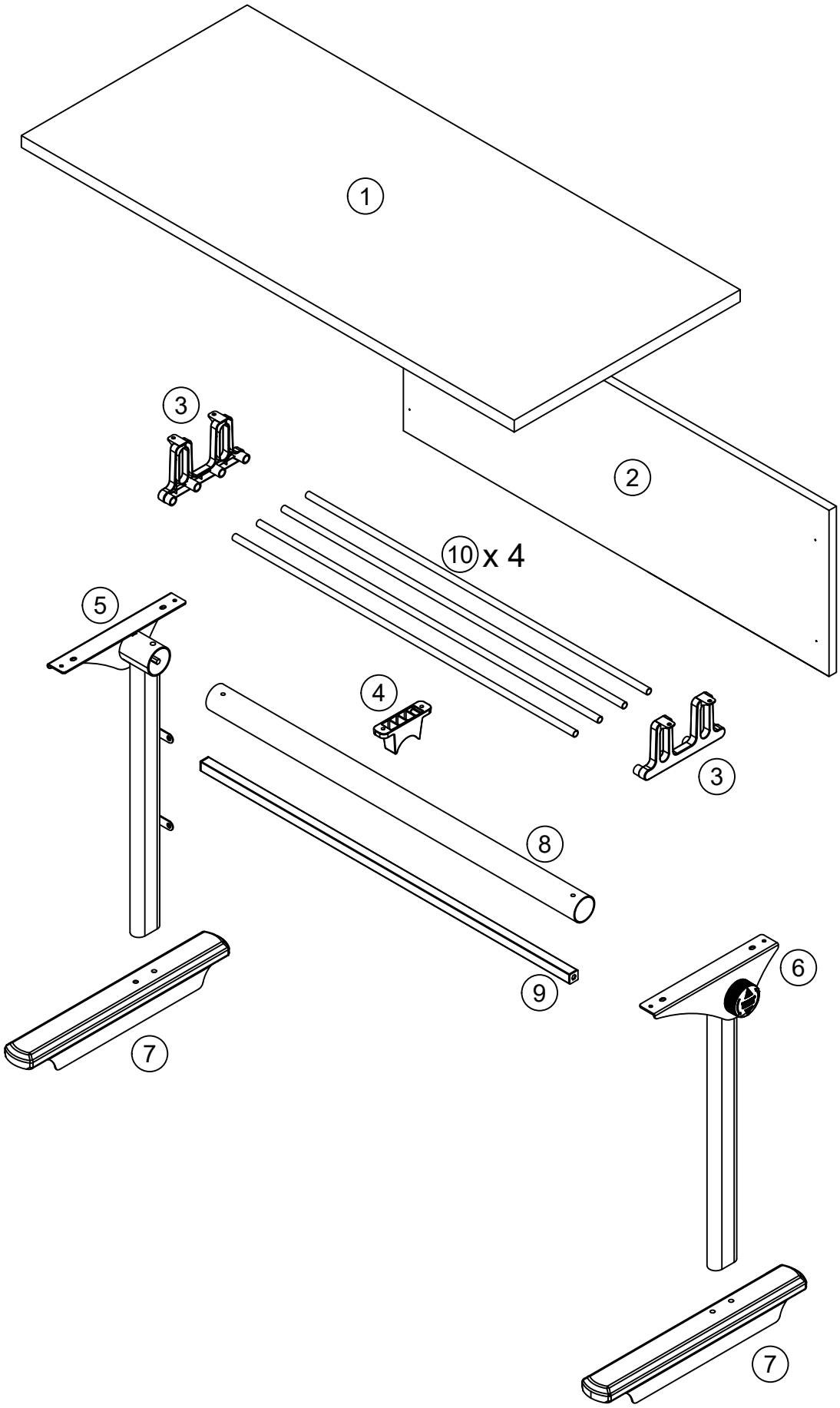
1
2
3
10 x 4
5
4
3
8
9
6
7
7

Parts

① x 1	② x 1	③ x 2
④ x 1	⑤ x 1	⑥ x 1
⑦ x 2	⑧ x 1	⑨ x 1
⑩ x 4		

Hardware

A	x4	B	x4	C	x6	D	x4	E	x4	F	x1
M6*30mm		M6*15mm		M3.5*18mm						6mm	

G	x4	H	x2
M3.5*14mm		M6*15mm	

STEP1

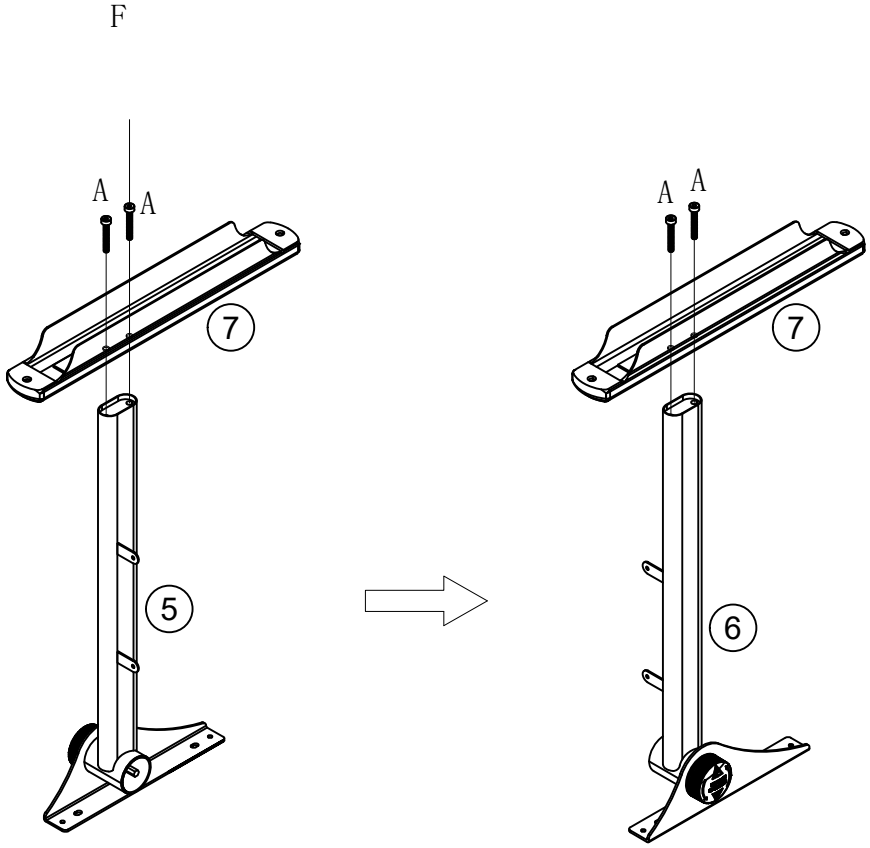

F	x1
6mm	

A	x4
M6*30mm	

STEP2

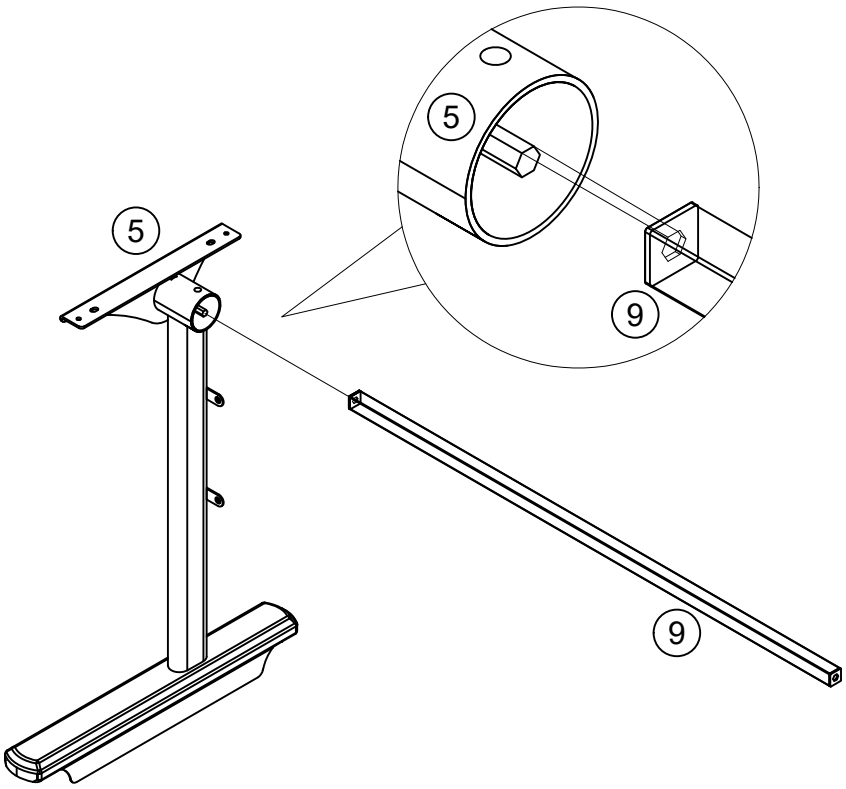

STEP3

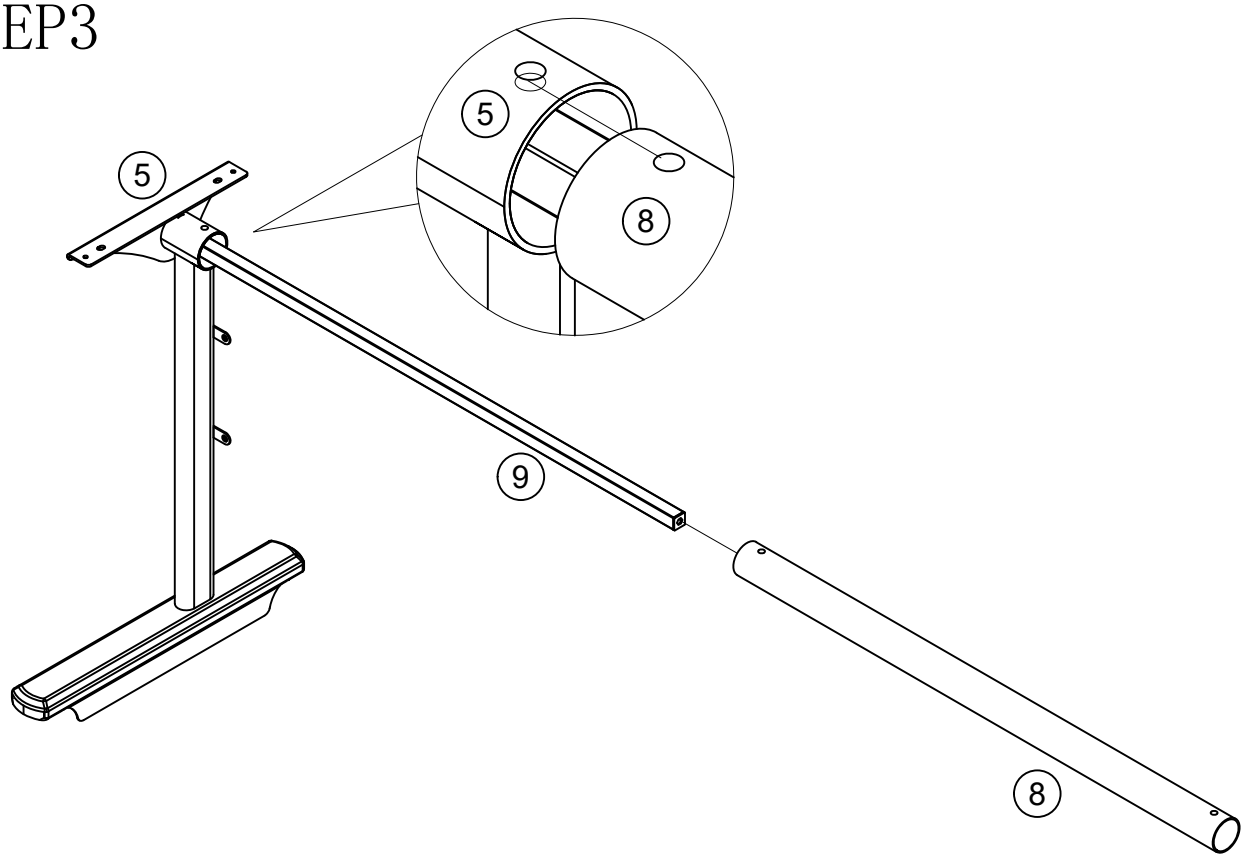

STEP4

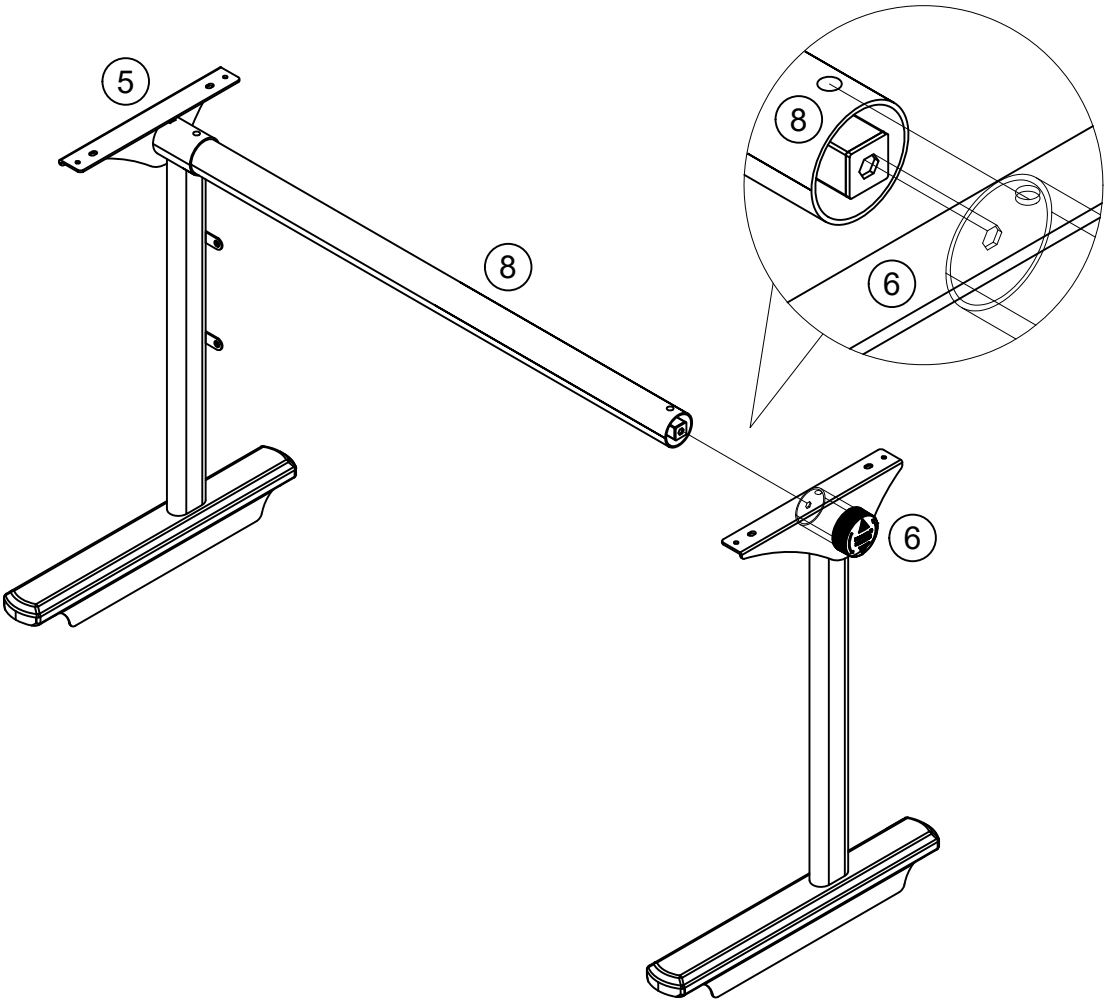

STEP5

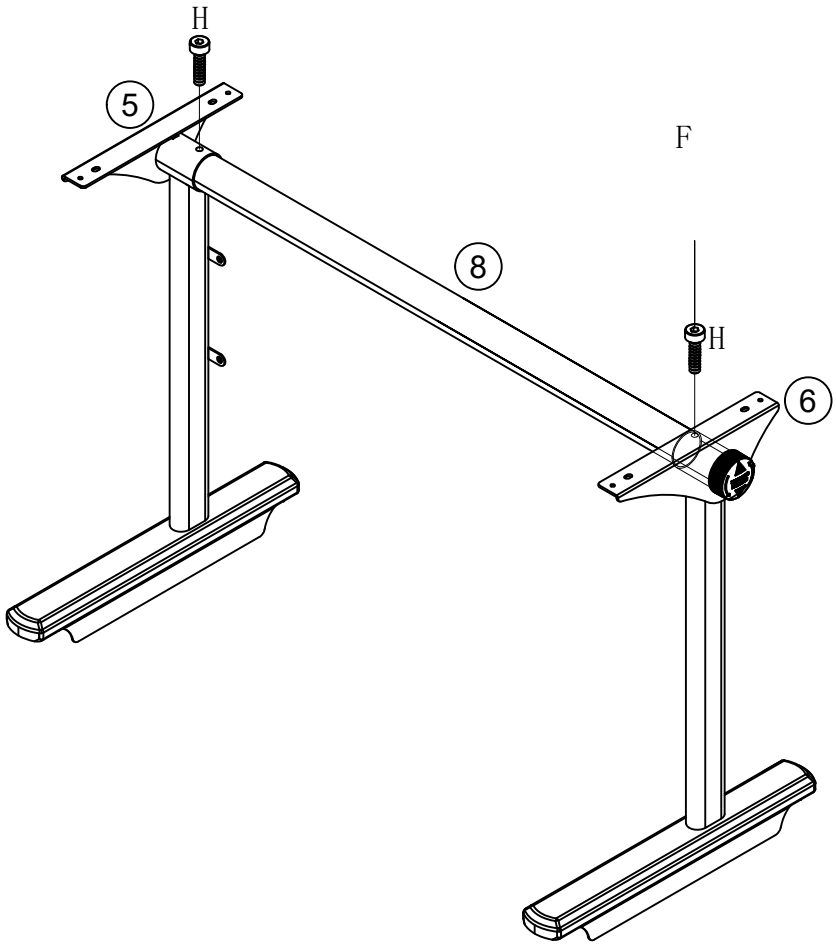

F	x1
6mm	

H	x2
M6*15mm	

STEP6

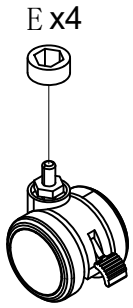

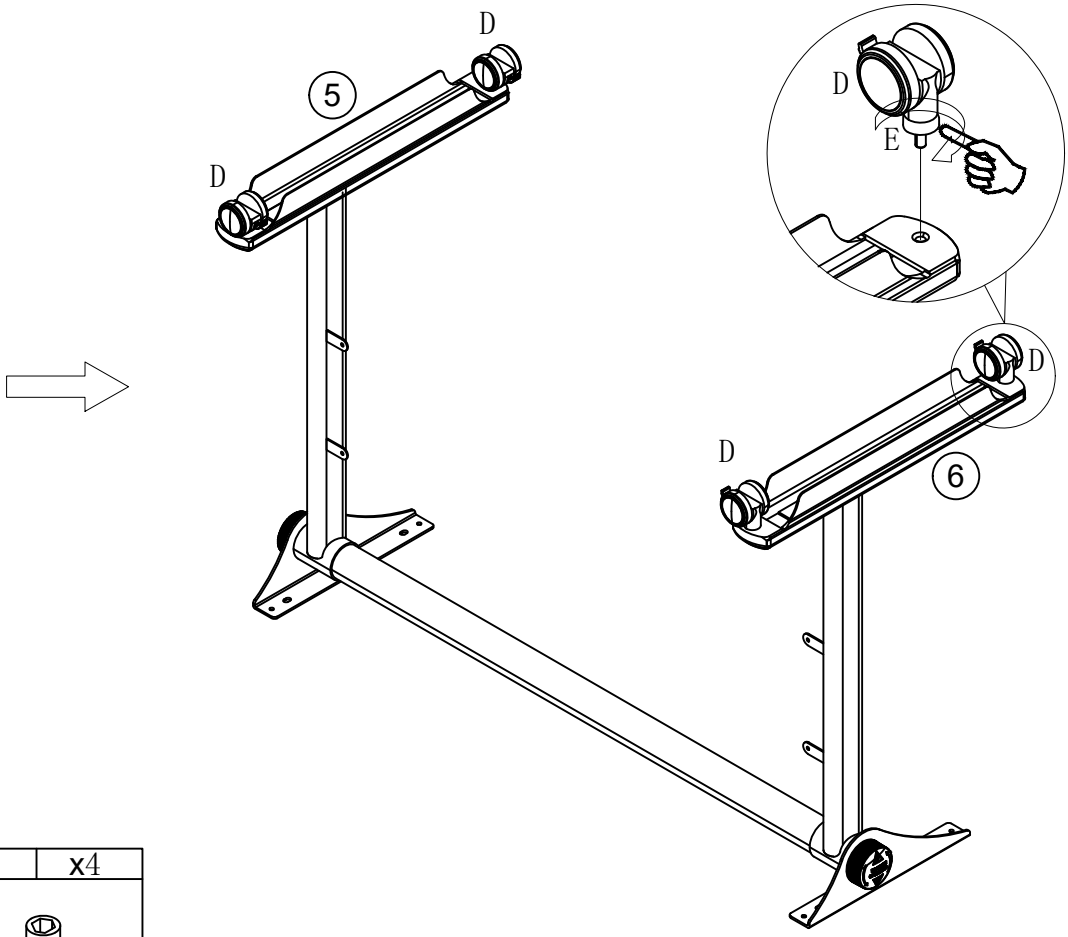

D	x4

E	x4

STEP7

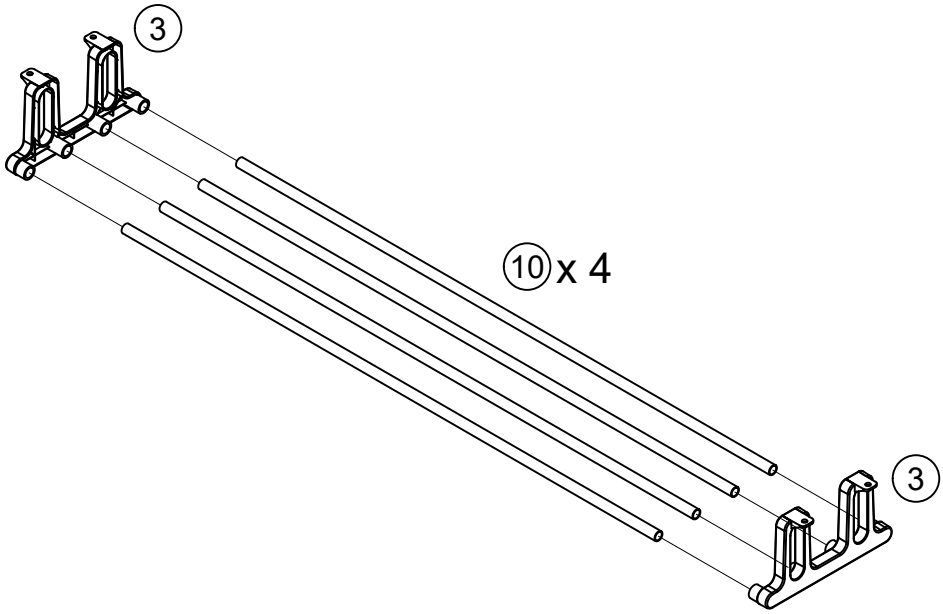

STEP8

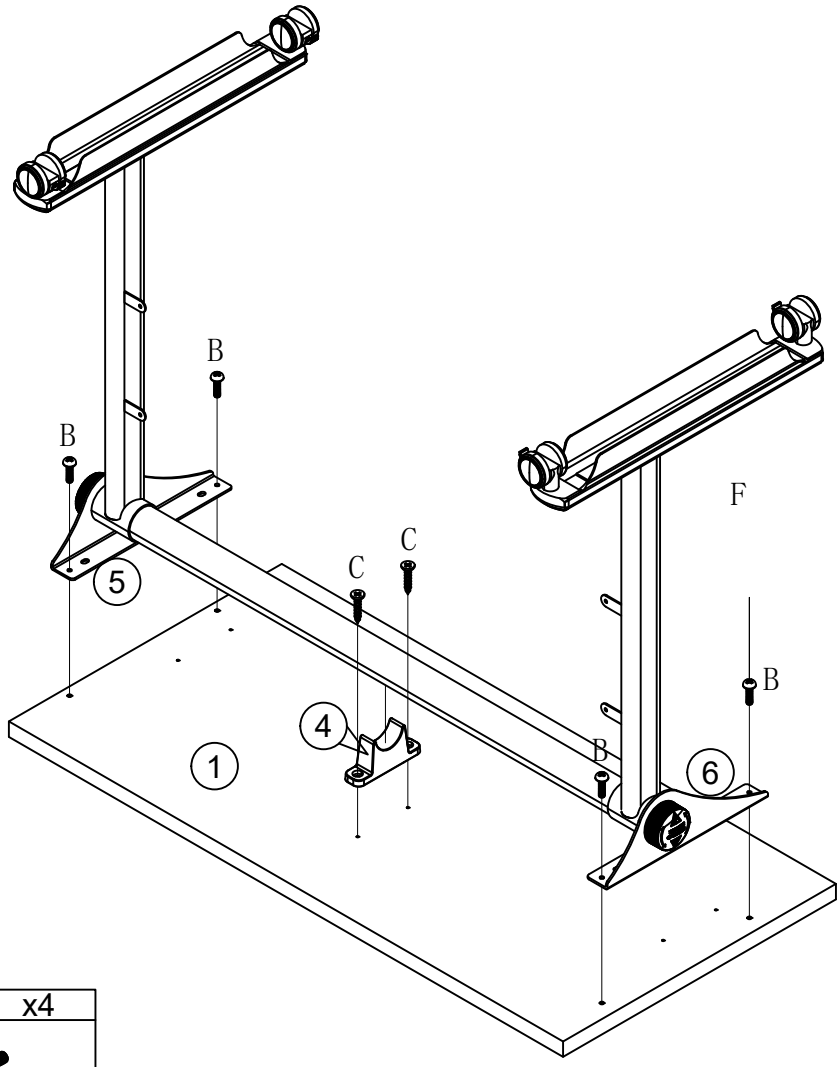

F	x1
6mm	

C	x2
M3.5*18mm	

B	x4
M6*15mm	

STEP9

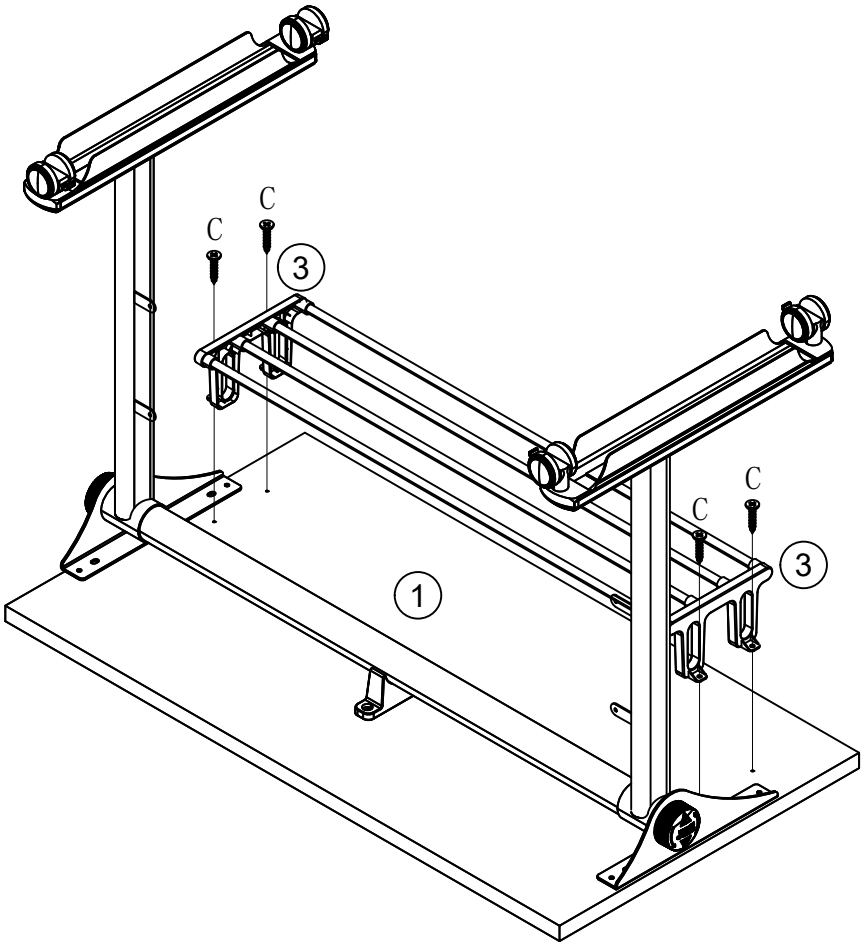

C	x4
M3.5*18mm	

STEP10

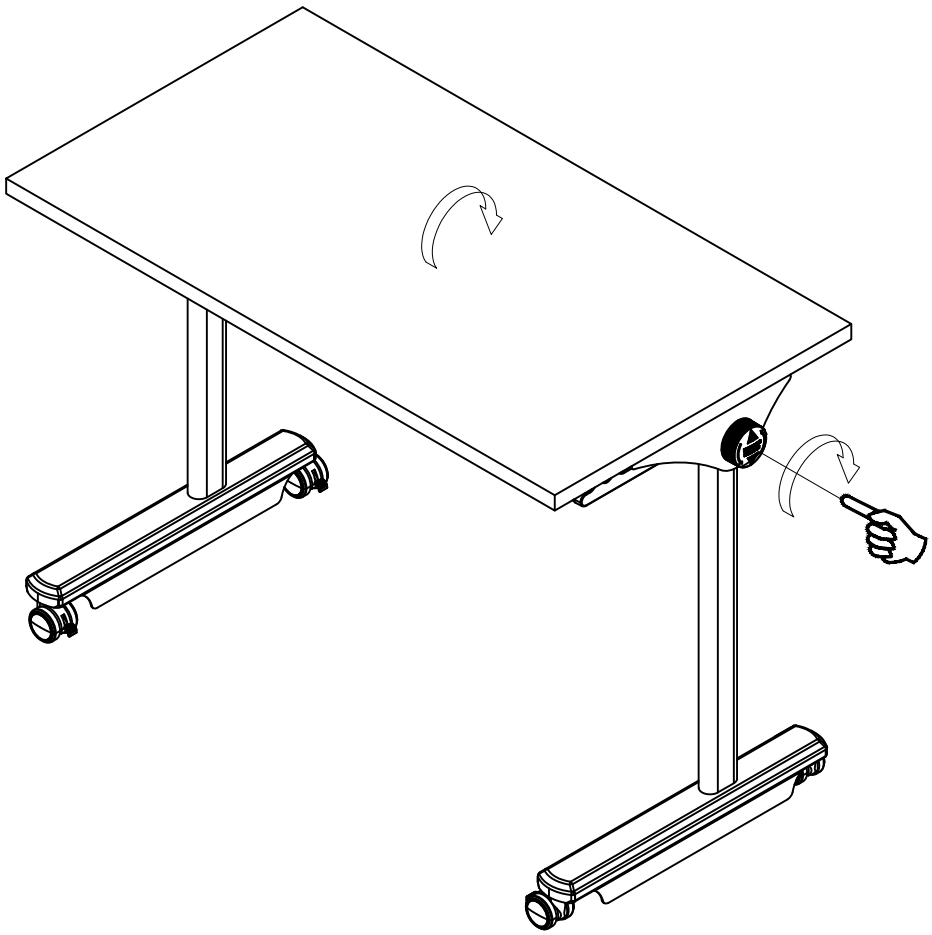

STEP11

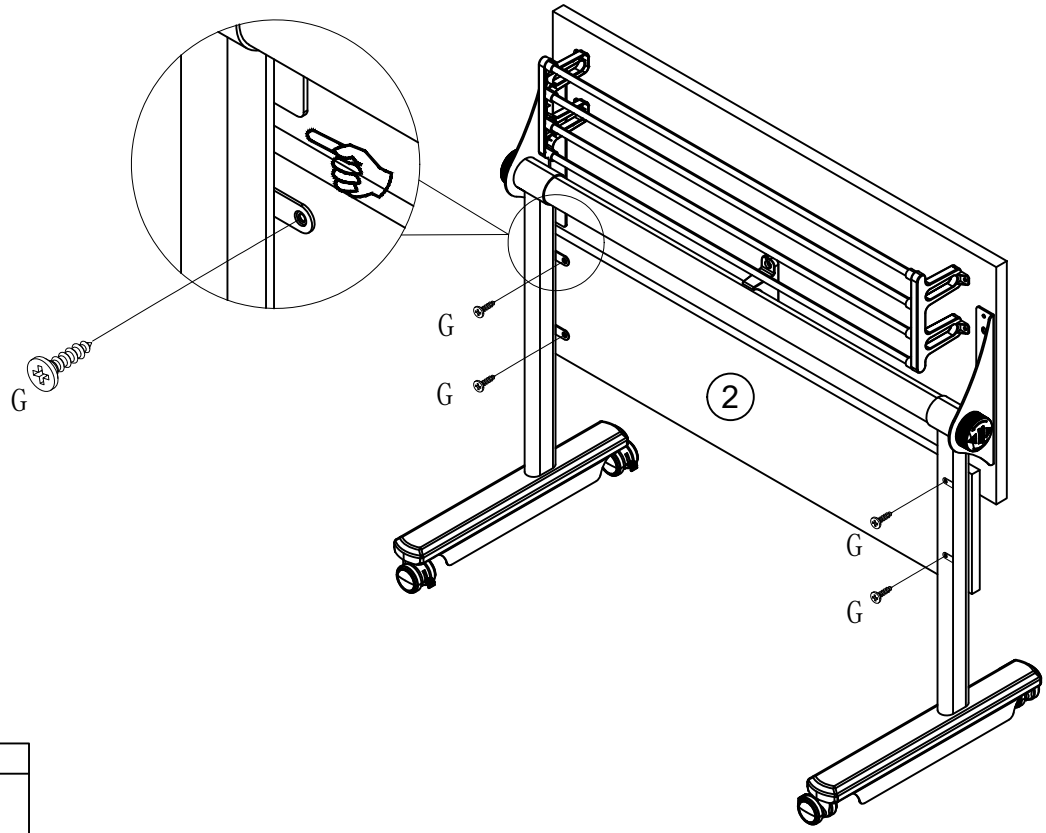

G	x4
M3.5*14mm	
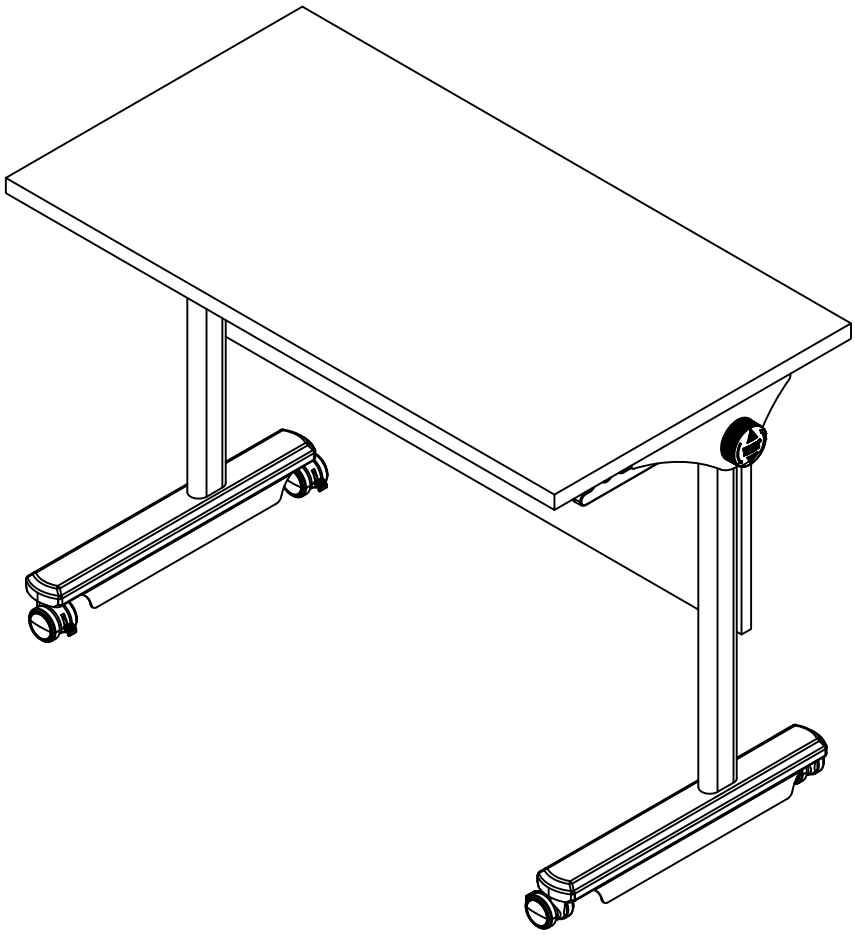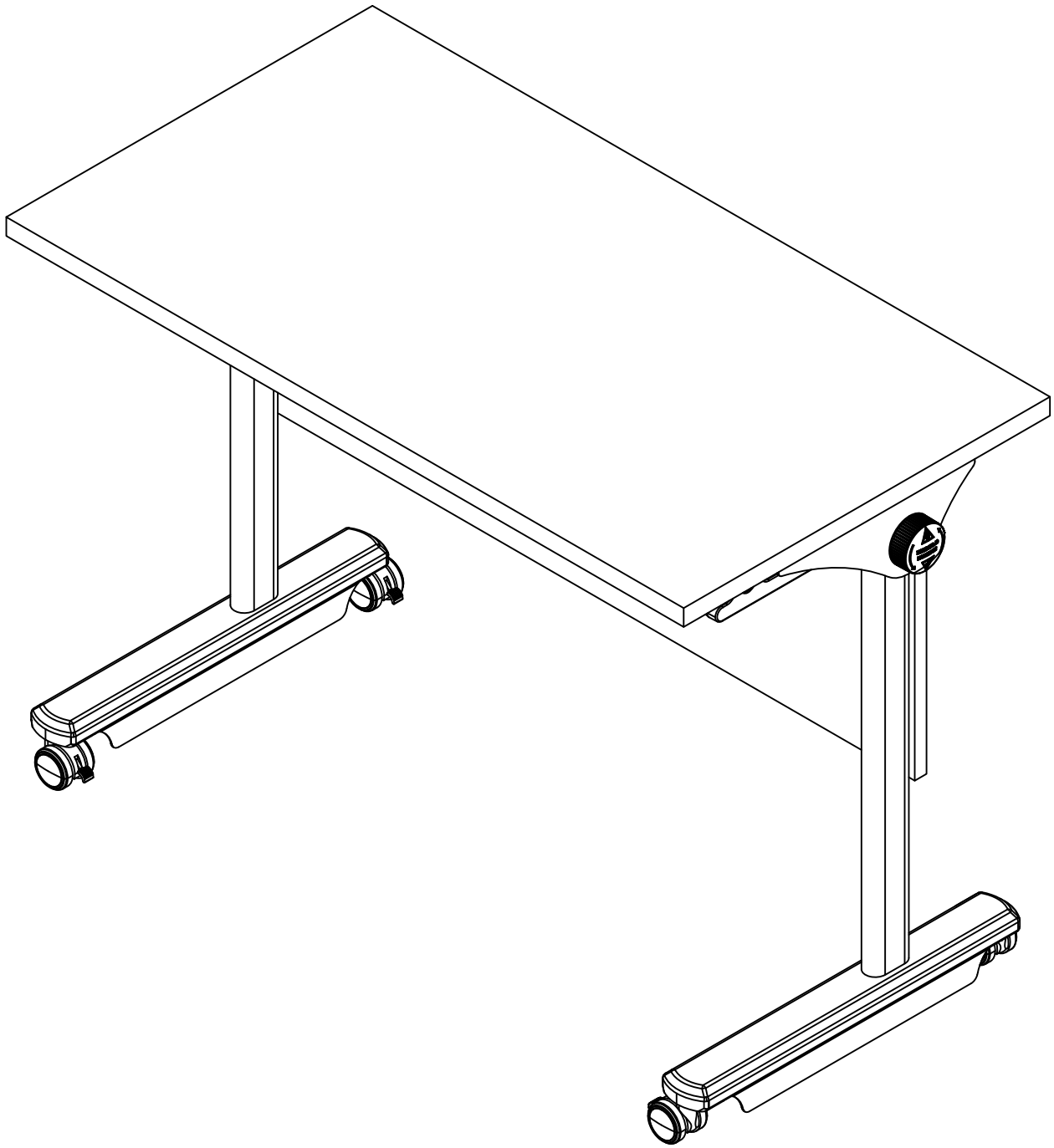
STEP12