ASSEMBLY INSTRUCTION

INSTRUCTIONS DE MONTAGE

SKU CODE / CODE UGS: BSW09133

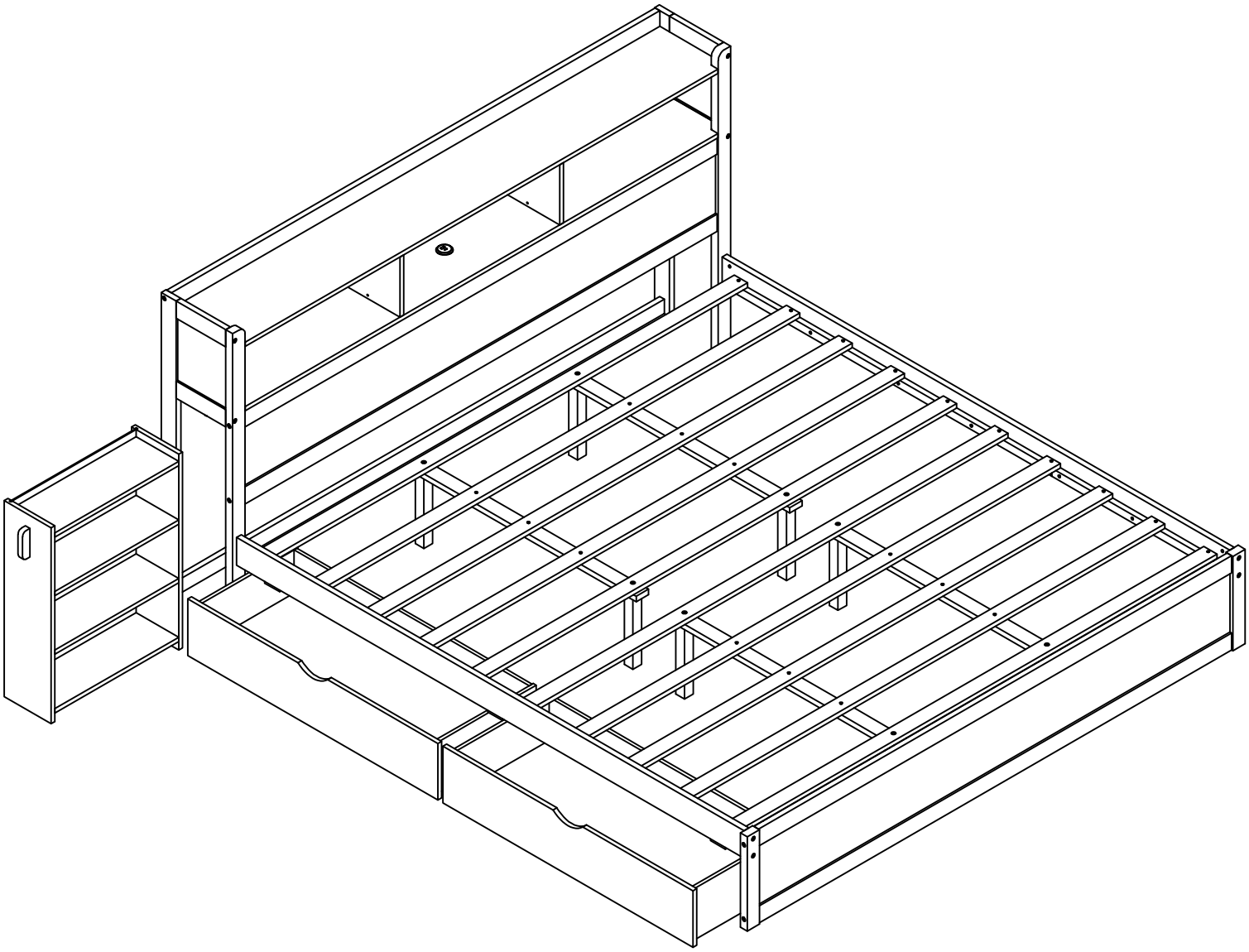

IMPORTANT NOTE

1.PLACE ALL PARTS ON A CLEAN AND SMOOTH SURFACE SUCH AS A RUG OR CARPET TO AVOID THE PARTS FROM BEING SCRATCHED
2.BEFORE YOU BEGIN, KINDLY FOLLOW THE ASSEMBLY INSTRUCTIONS STEP BY STEP
3.DO NOT TIGHTEN ALL SCREWS AND BOLTS UNTIL THE BED IS FULLY SET-UP

REMARQUE IMPORTANTE

1.PLACEZ TOUTES LES PIÈCES SUR UNE SURFACE PROPRE ET LISSE COMME UN TAPIS OU UNE MOQUETTE POUR ÉVITER QUE LES PIÈCES NE SOIENT RAYÉES
2.AVANT DE COMMENCER, VEUILLEZ SUIVRE LES INSTRUCTIONS D'ASSEMBLAGE ÉTAPE PAR ÉTAPE
3.NE SERREZ PAS TOUTES LES VIS ET LES BOULONS AVANT QUE LE LIT SOIT ENTIÈREMENT INSTALLÉ

ASSEMBLY INSTRUCTION

INSTRUCTIONS DE MONTAGE

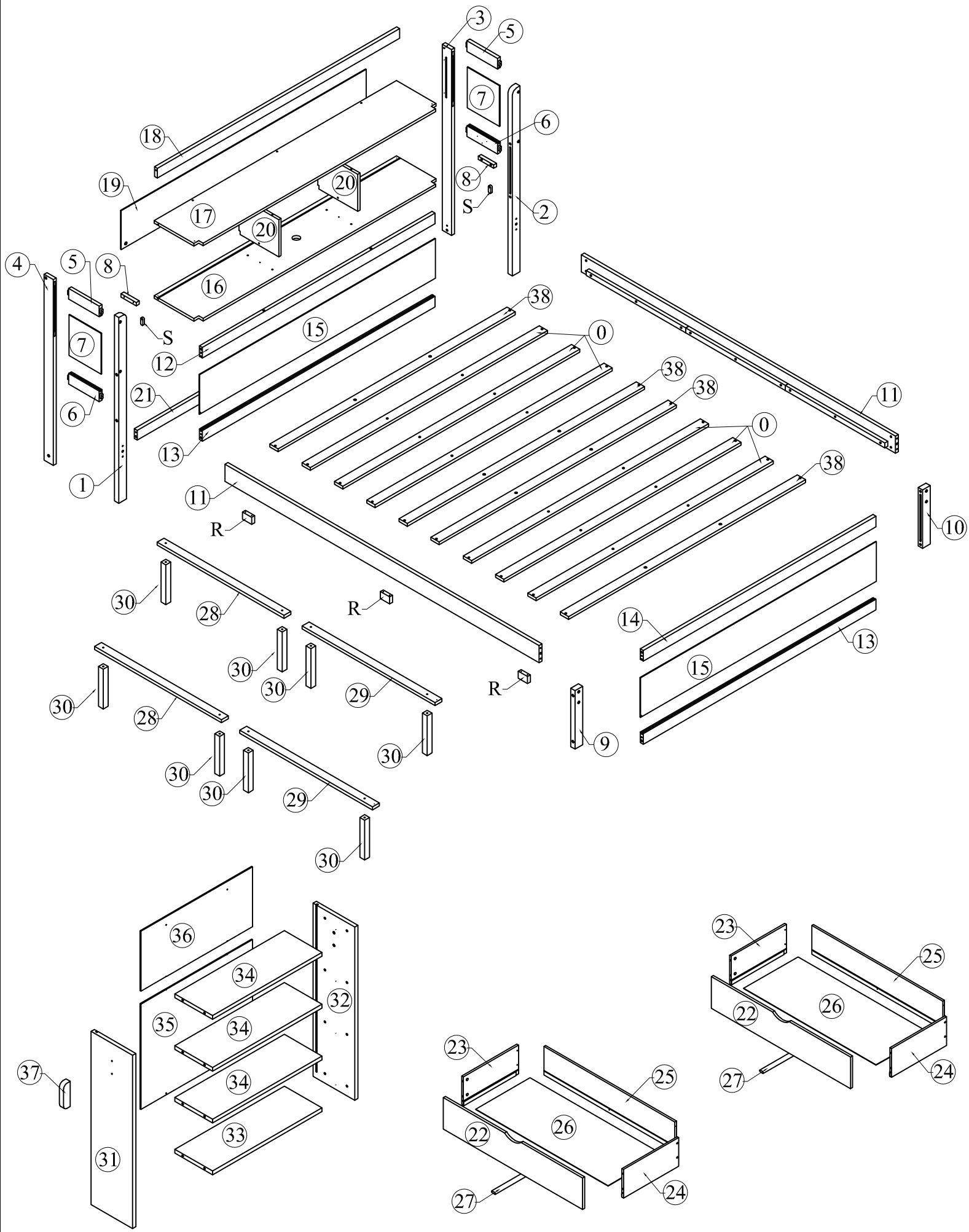

Part List (Box 1 - BSW09133 -1)

Liste des pièces (boîte 1 - BSW09133 -1)

0 x 6 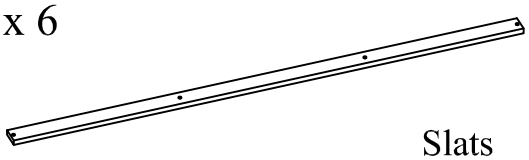 Slats Lattes	11 x 2 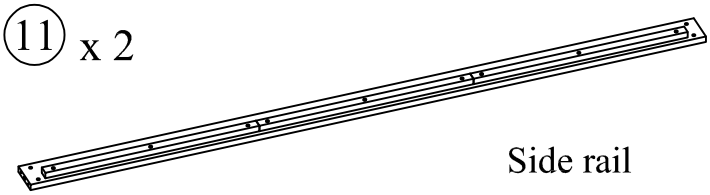 Side rail Barrière latérale
12 x 1 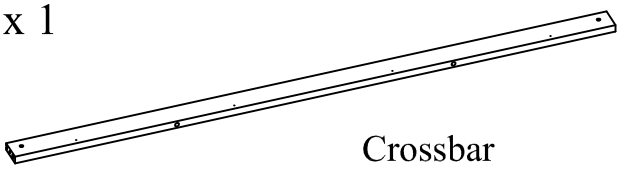 Crossbar Barre transversale	13 x 2 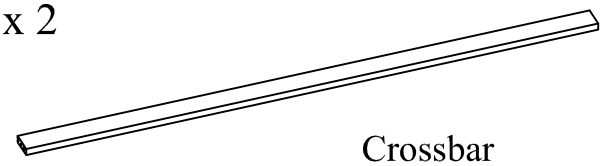 Crossbar Barre transversale
14 x 1 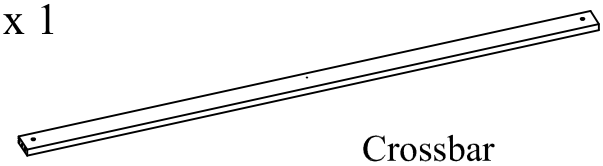 Crossbar Barre transversale	15 x 2 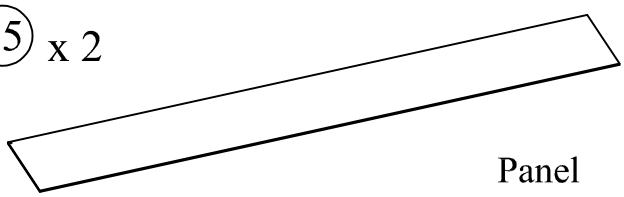 Panel Panneau
16 x 1 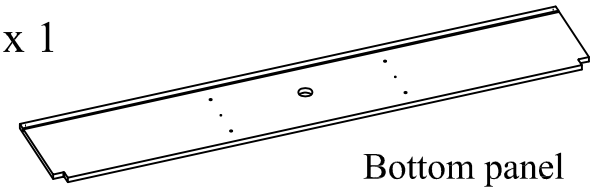 Bottom panel Panneau de fond bas	17 x 1 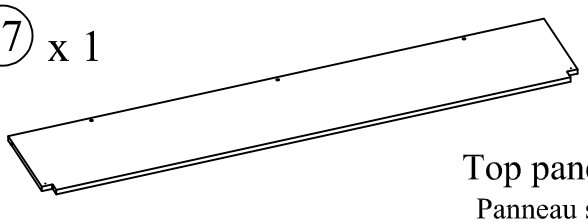 Top panel Panneau supérieur
18 x 1 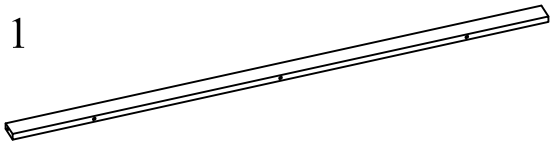 Crossbar Barre transversale	19 x 1 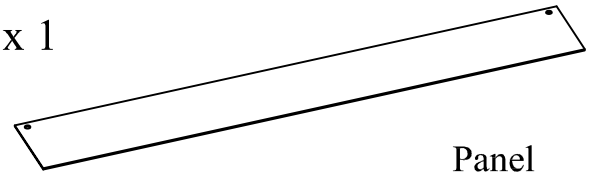 Panel Panneau
21 x 1 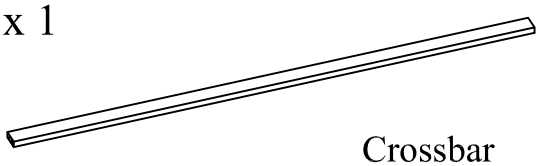 Crossbar Barre transversale	38 x 4 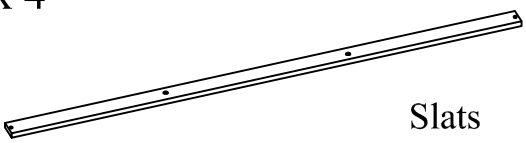 Slats Lattes

Part List & Hardware List (Box 2 - BSW09133 -2)

Liste des pièces & Liste du matériel (boîte 2 - BSW09133 -2)

1 x 1 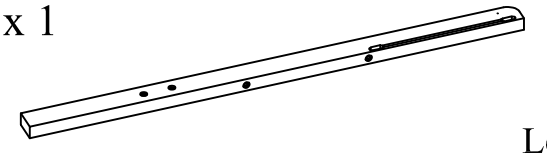 Leg Jambe	2 x 1 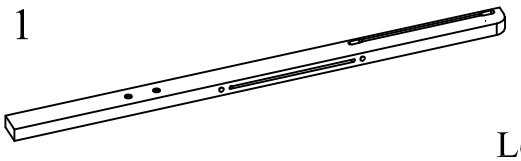 Leg Jambe
3 x 1 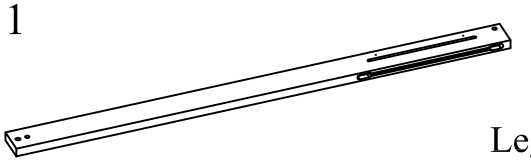 Leg Jambe	4 x 1 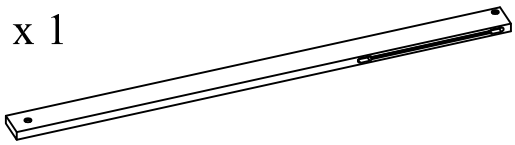 Leg Jambe
5 x 2  Crossbar Barre transversale	6 x 2  Crossbar Barre transversale
7 x 2 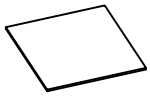 Side Panel Panneau latéral	8 x 2  Wood connector Pièce de liaison
9 x 1  Leg Jambe	10 x 1 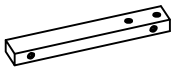 Leg Jambe
20 x 2 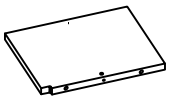 Divider panel Panneau de séparation	22 x 2 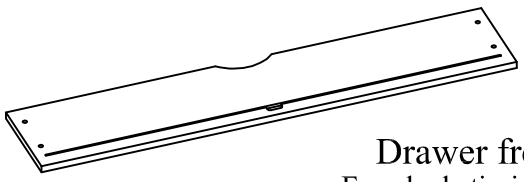 Drawer front Façade de tiroir
23 x 2  Drawer side (L) Côté tiroir	24 x 2  Drawer side (R) Côté tiroir
25 x 2 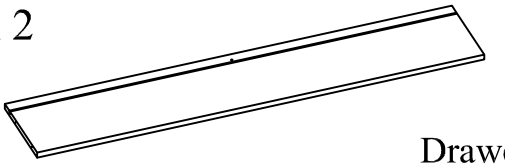 Drawer back Tiroir arrière	26 x 2 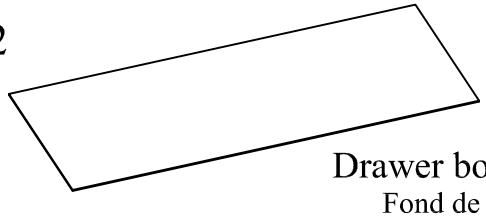 Drawer bottom Fond de tiroir

Part List & Hardware List (Box 2 - BSW09133 -2)

Liste des pièces & Liste du matériel (boîte 2 - BSW09133 -2)

(27) x 2  Drawer bottom support rail Traverse de support du fond de tiroir	(28) x 2 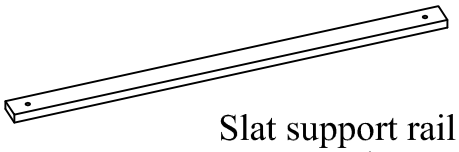 Slat support rail Traverse de support des lattes
(29) x 2 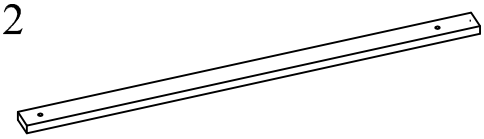 Slat support rail Traverse de support des lattes	(30) x 8  Support leg Pied de support
(31) x 1 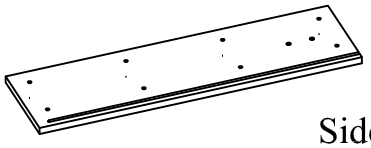 Side Panel (L) Panneau latéral	(32) x 1 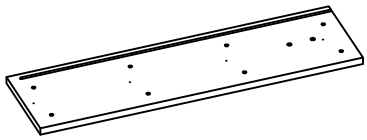 Side Panel (R) Panneau latéral
(33) x 1 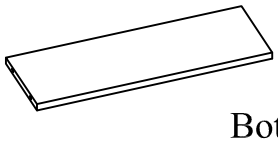 Bottom panel Panneau de fond bas	(34) x 3 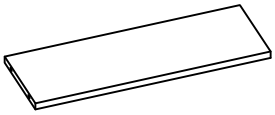 Shelf Étagère
(35) x 1 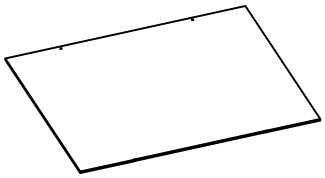 Panel Panneau	(36) x 1 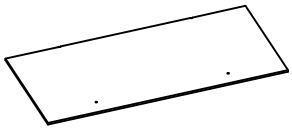 Panel Panneau
(37) x 1  Wooden handle Poignée en bois	

Hardware List (Box 2 - BSW09133 -2)

Liste du matériel (Box 2 - BSW09133 -2)

No.	OUTLOOK	DESC	QTY
A		Dowel Ø8*30mm Cheville	24
B	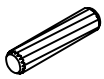	Dowel Ø10*40mm Cheville	16
C		Wood screw bolts 1/4"*50mm Cheville	04
D	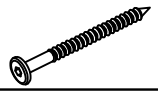	Wood screw bolts 1/4"*80mm Cheville	04
E		Bolts 1/4"*35mm Boulons	05
F		Bolts 1/4"*70mm Boulons	10
G	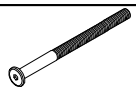	Bolts 1/4"*100mm Boulons	08
H		Cross dowel 1/4"*13mm Cheville croisée	18
I		Round Head Screw #8*20mm Vis à tête ronde	08
J		Screws #6*12mm Des vis	96
K		Screws #8*30mm Des vis	48
L	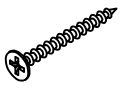	Screws #8*40mm Des vis	08
M		Wheels Roues	04
N		Wheels Roues	08
O		Base L Base L	24
P		USB charger chargeur USB	01
Q		LED Strip Light + Power Supply Ruban LED + Alimentation	01
R		Wood stops Butées en bois	03
S		Wood stops Butées en bois	02

ASSEMBLY TOOLS REQUIRED (NOT INCLUDED)/OUTILS D'ASSEMBLAGE REQUIS (NON INCLUS)



Hardware List (Box 2 - BSW09133 -2)

Liste du matériel (Box 2 - BSW09133 -2)

No.	OUTLOOK	DESC	QTY
T		Connecting Bolt Boulon de connexion	08
U		Allen key 60*22*4mm Clé Allen	01
V		Bolts 1/4"*60mm Boulons	08

ASSEMBLY TOOLS REQUIRED (NOT INCLUDED)/OUTILS D'ASSEMBLAGE REQUIS (NON INCLUS)



STEP 1
Étape

C		02
D		02

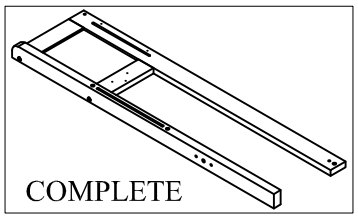

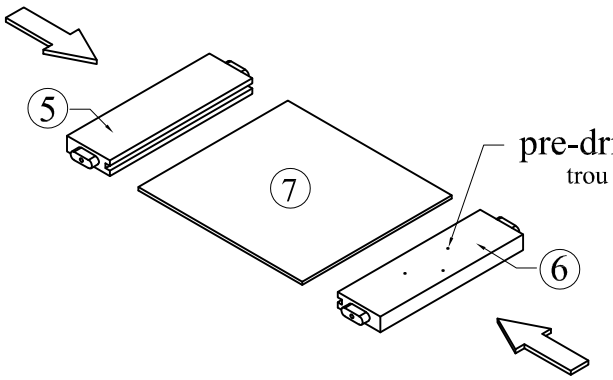

STEP 1.1

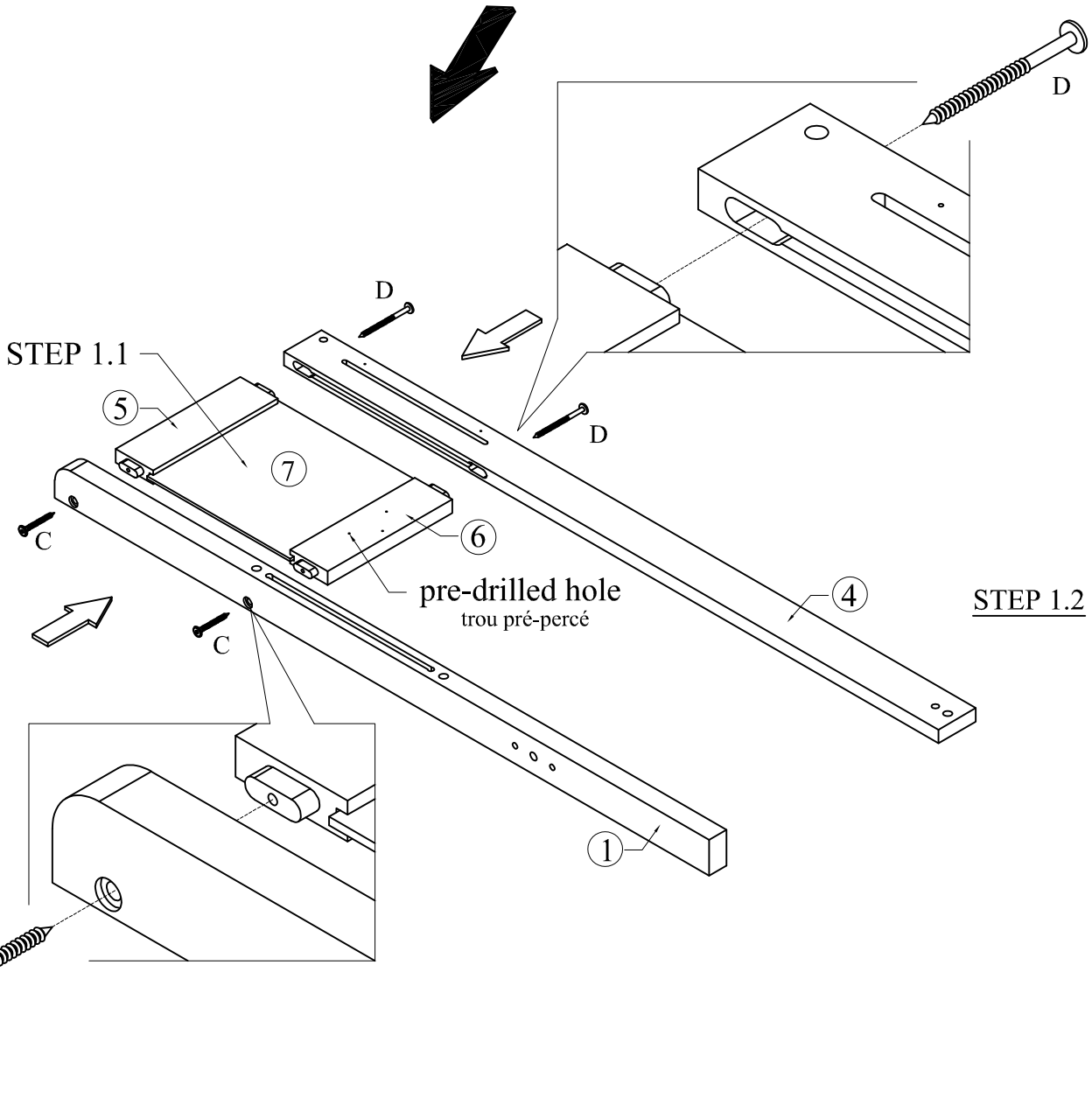

STEP 1.2

STEP 2
Étape

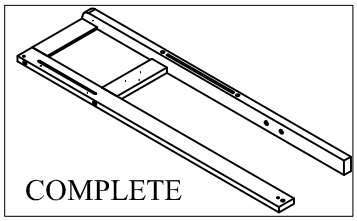

C		02
D		02

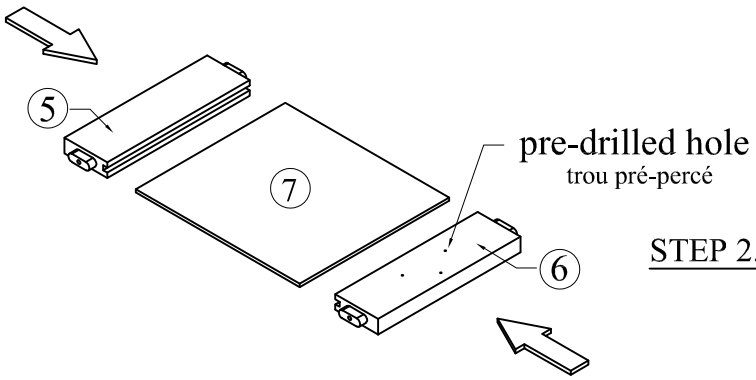

STEP 2.1

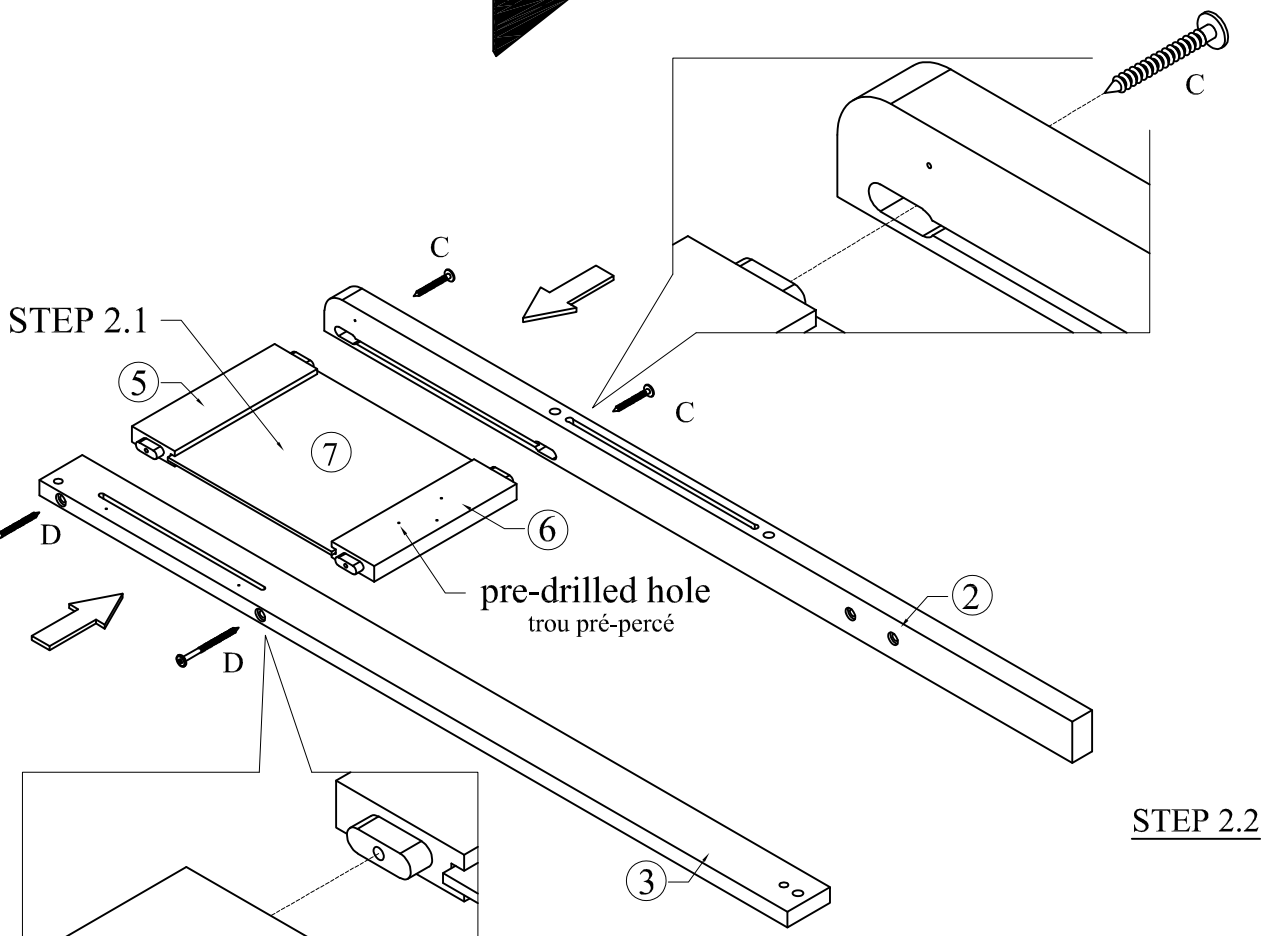

STEP 2.2

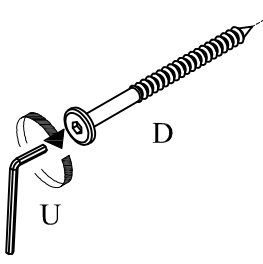

STEP 3
Étape

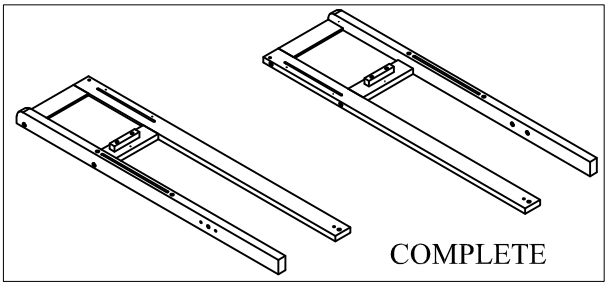

K		04

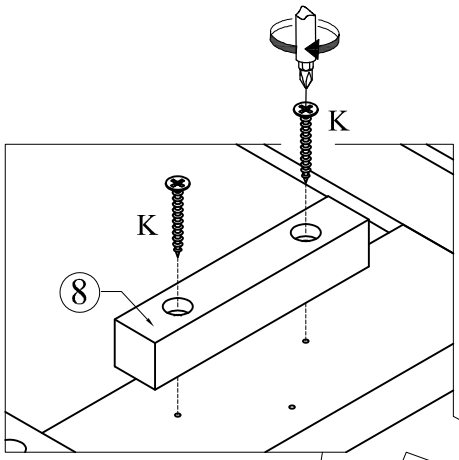

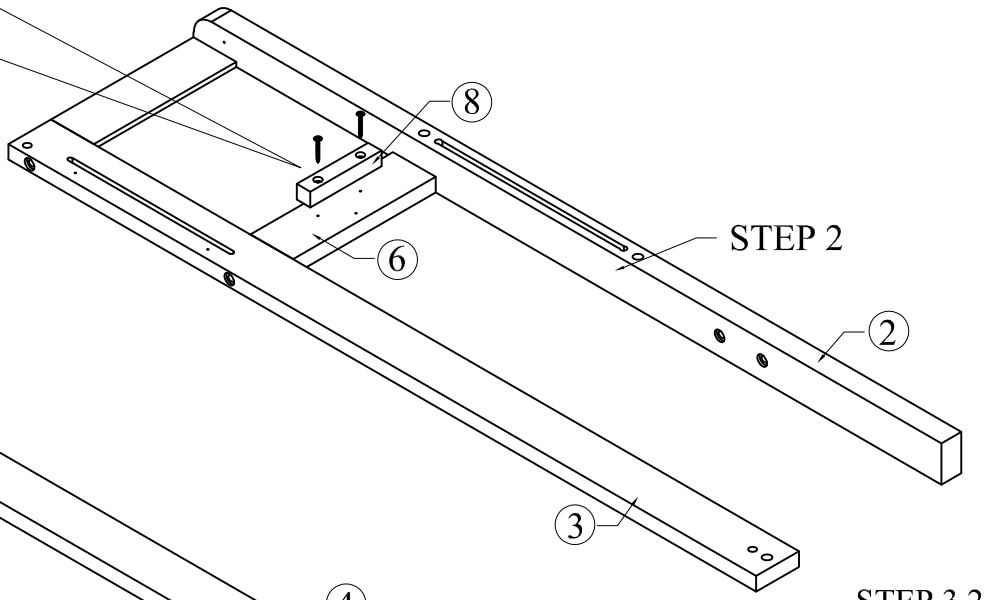

STEP 3.2

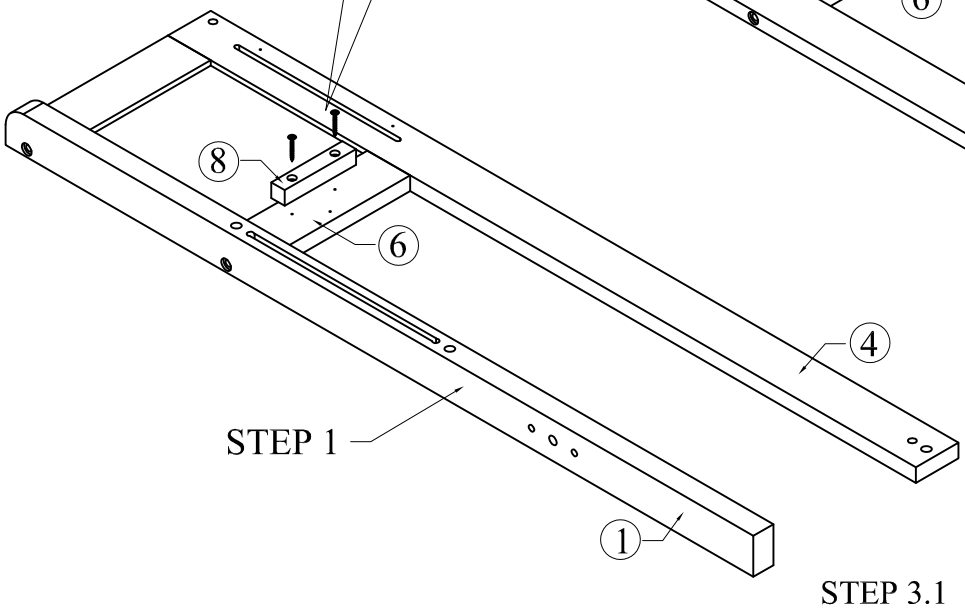

STEP 3.1

STEP 4
Étape

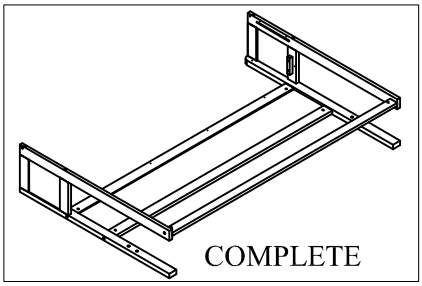

B		06
F		02
G		04
H		06

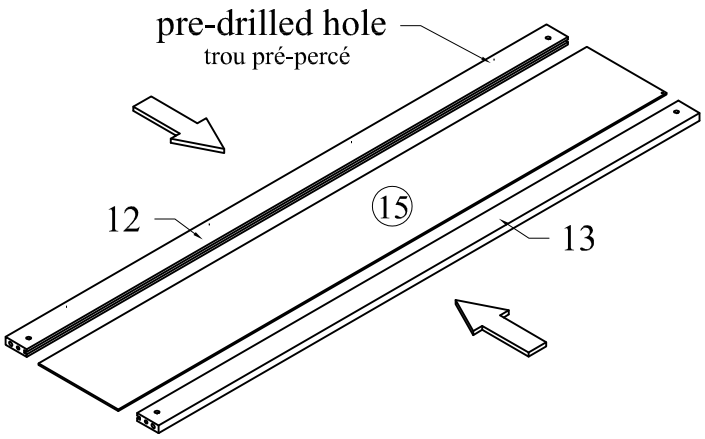

STEP 4.1

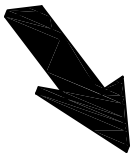

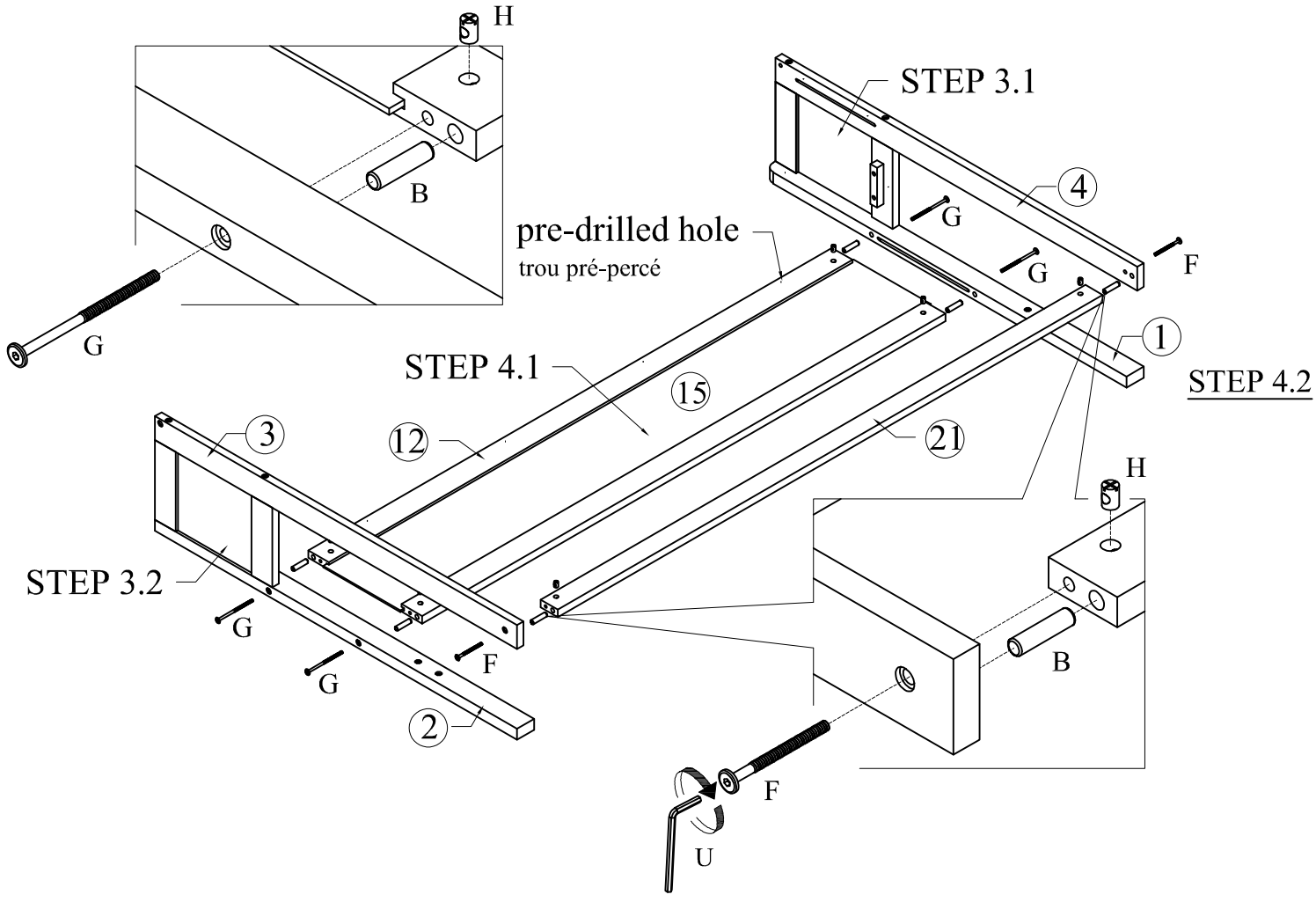

STEP 5
Étape

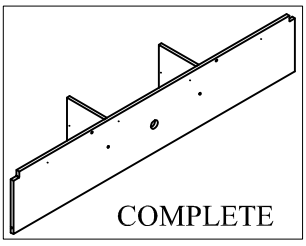

A		04
L		02

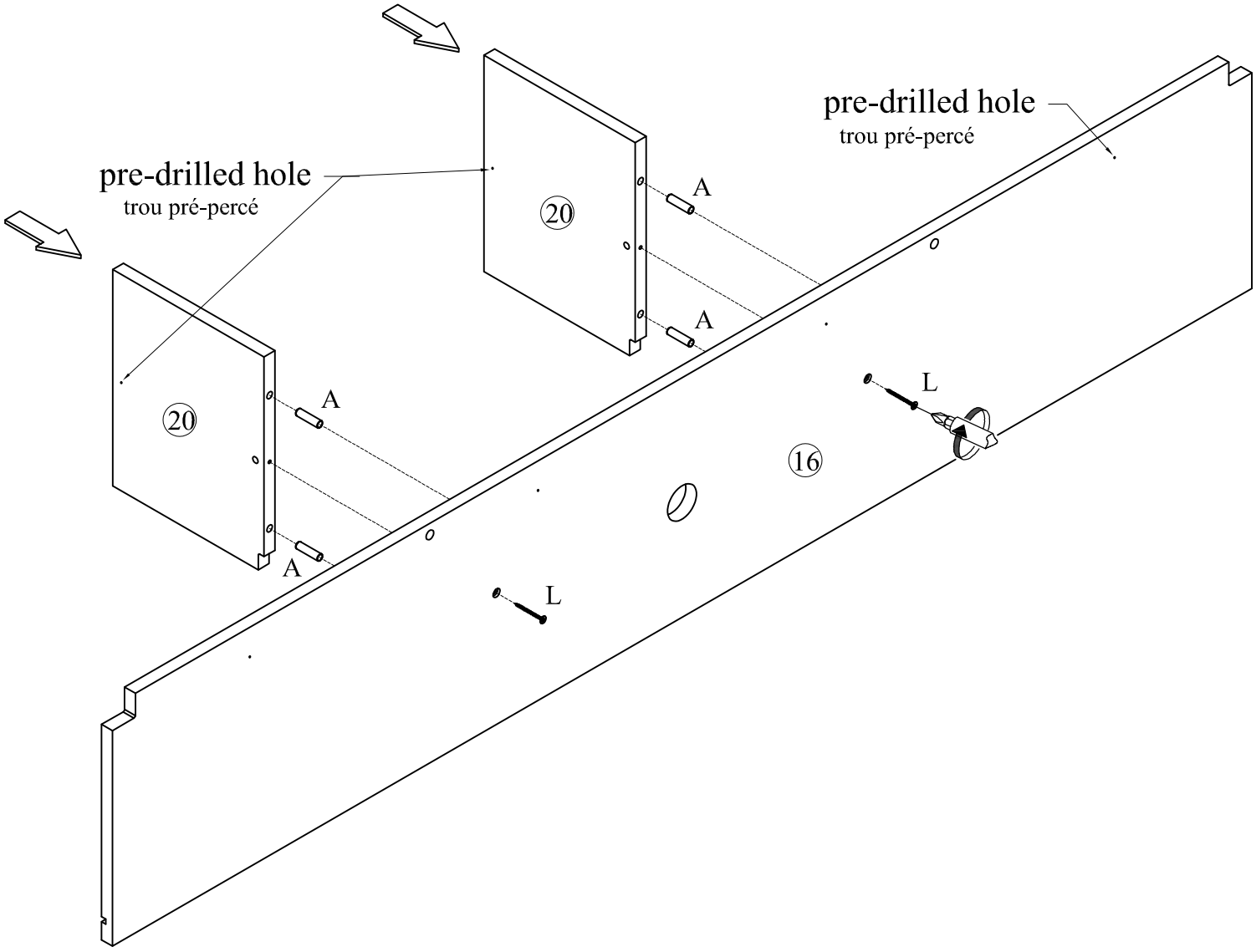

STEP 6
Étape

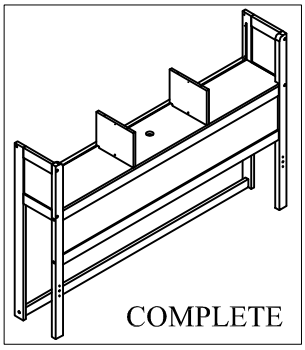

B		02

Stand upright the components assembled in steps 4 and 5, then continue the assembly as described.

Mettez à la verticale les composants assemblés aux étapes 4 et 5, puis poursuivez l'assemblage comme décrit.

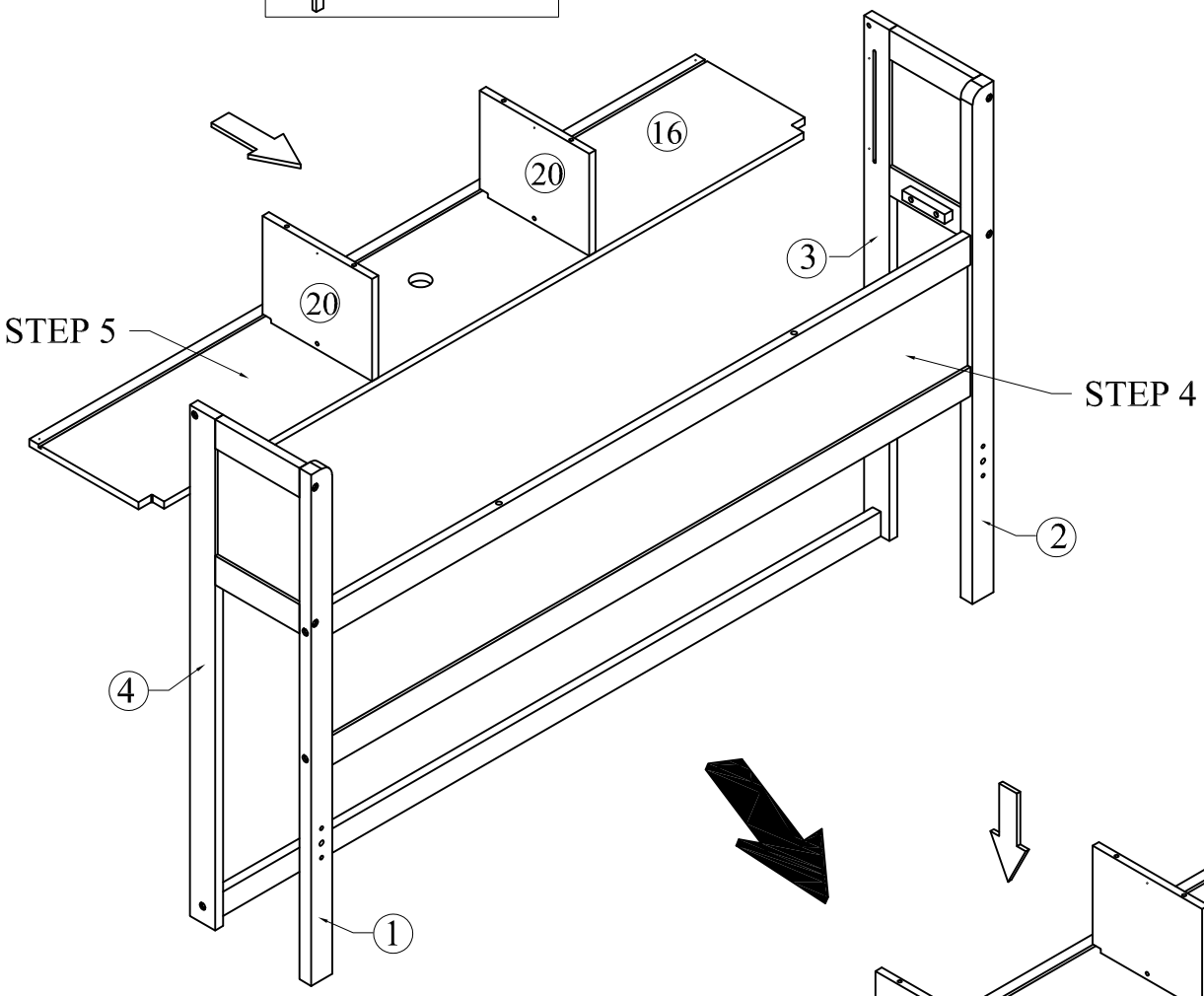

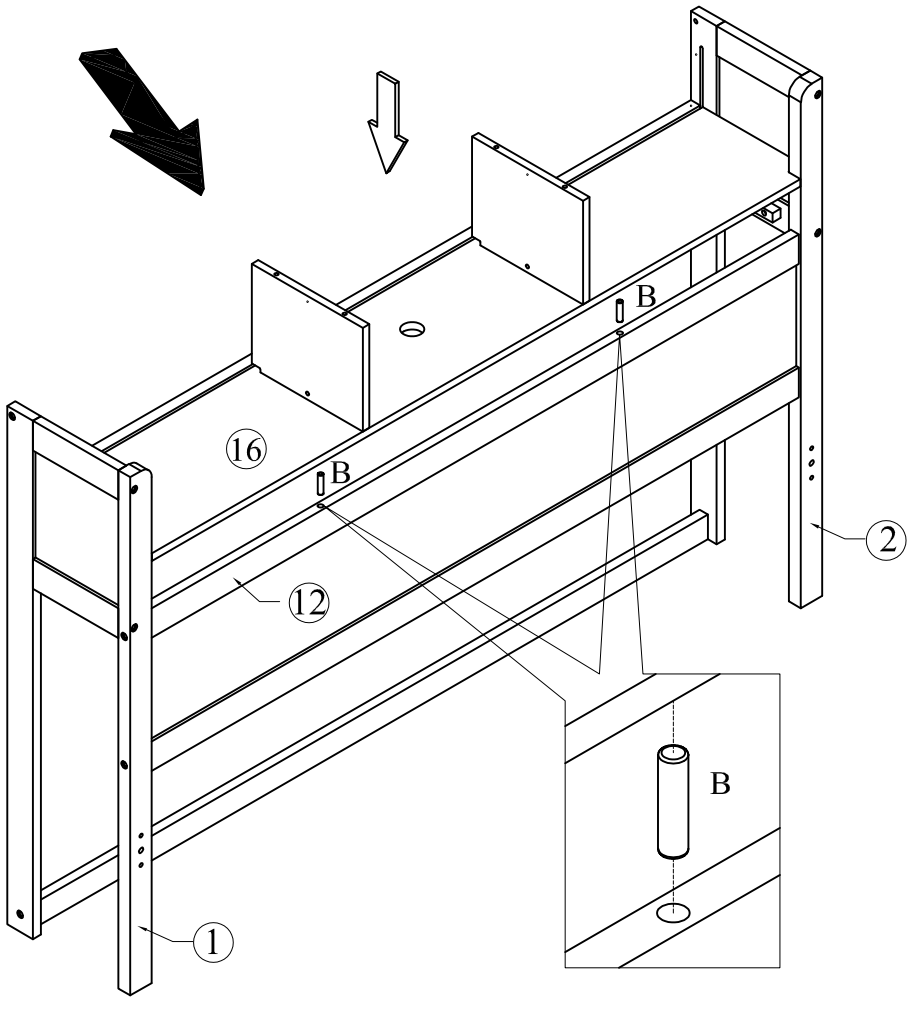

STEP 7
Étape

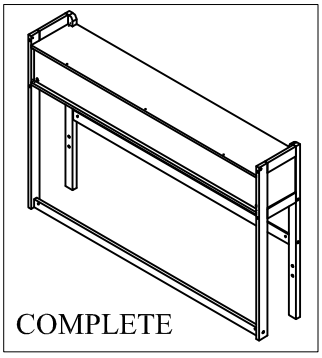

A		04

Insert panel 19 into the pre-made grooves on parts 3, 4, and 16.
Insérez le panneau 19 dans les rainures pré-usinées des pièces 3, 4 et 16.

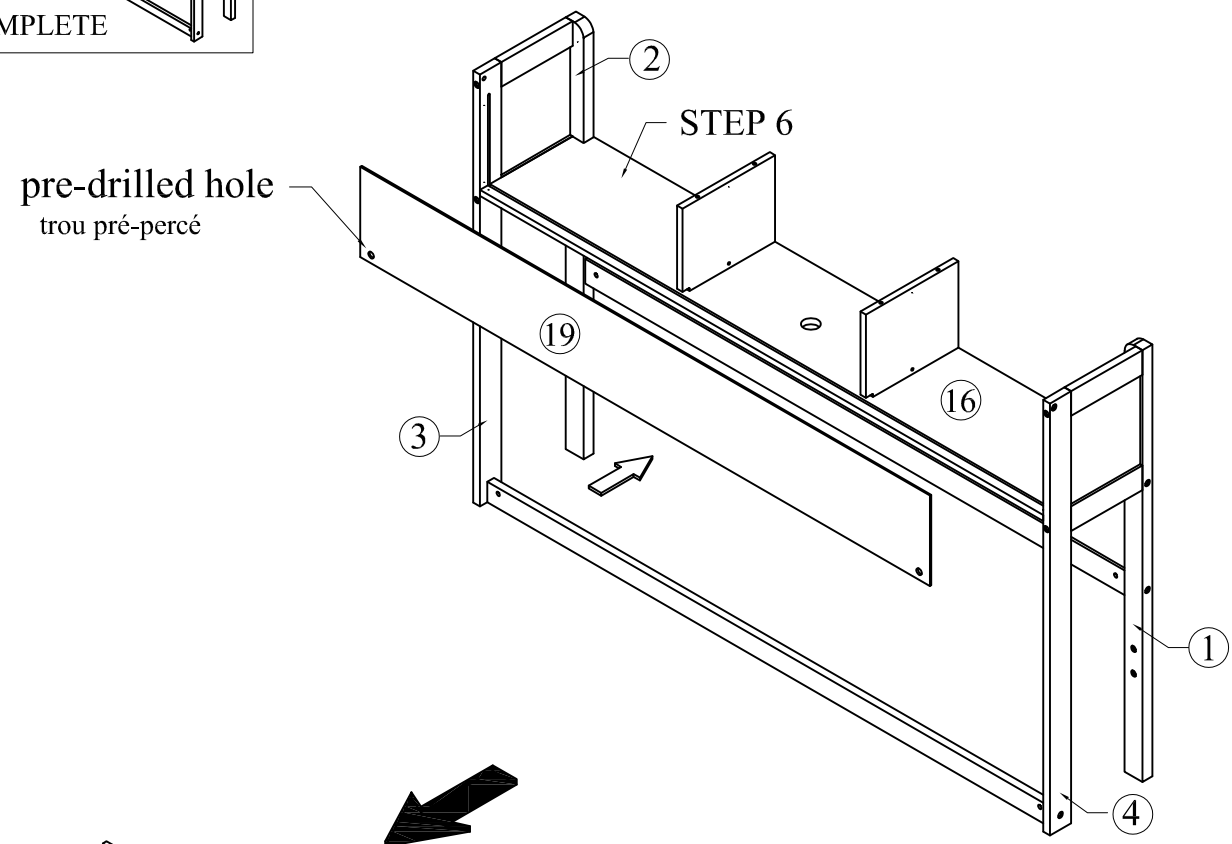

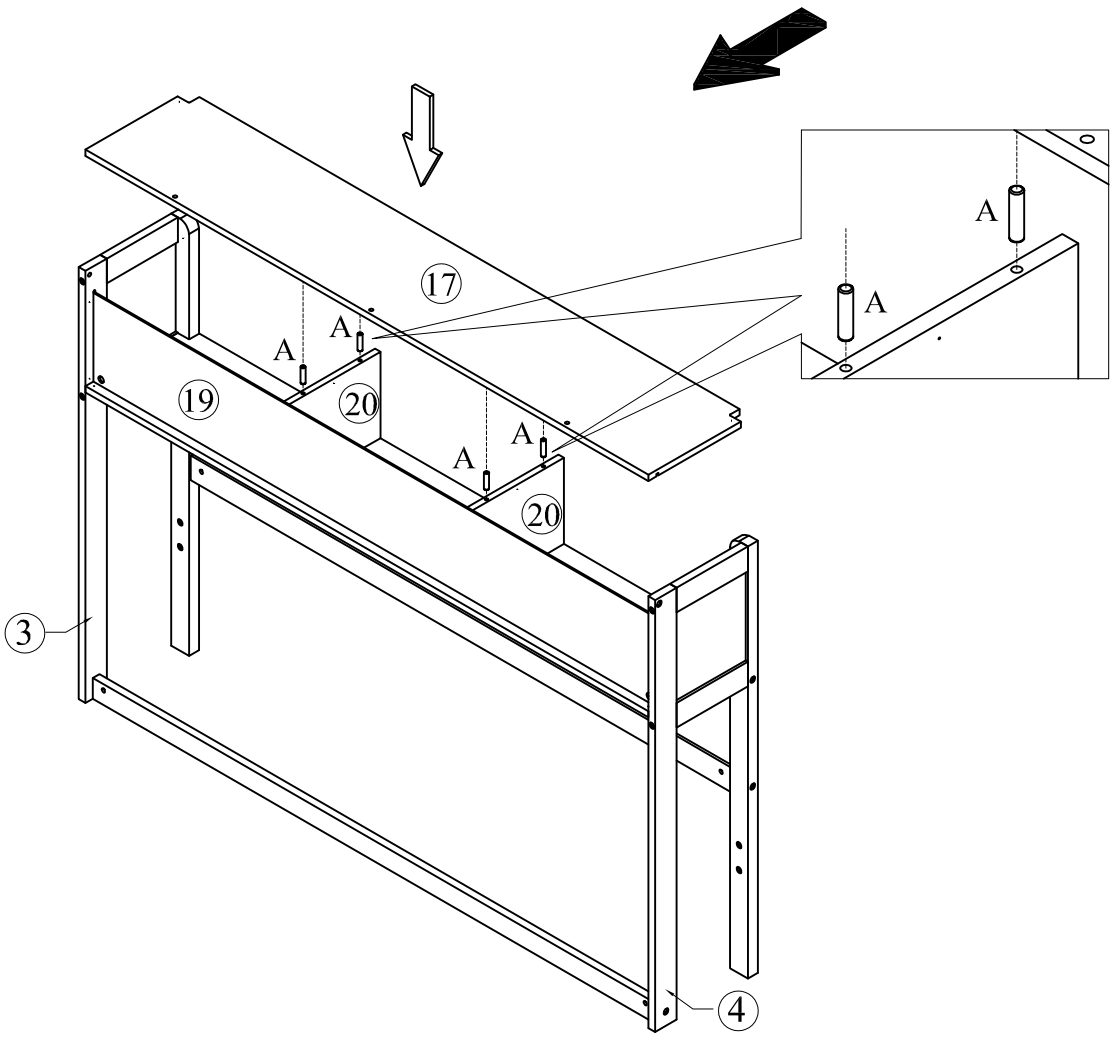

STEP 8
Étape

E		05

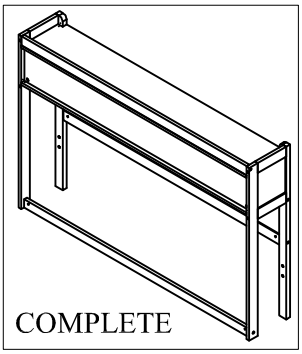

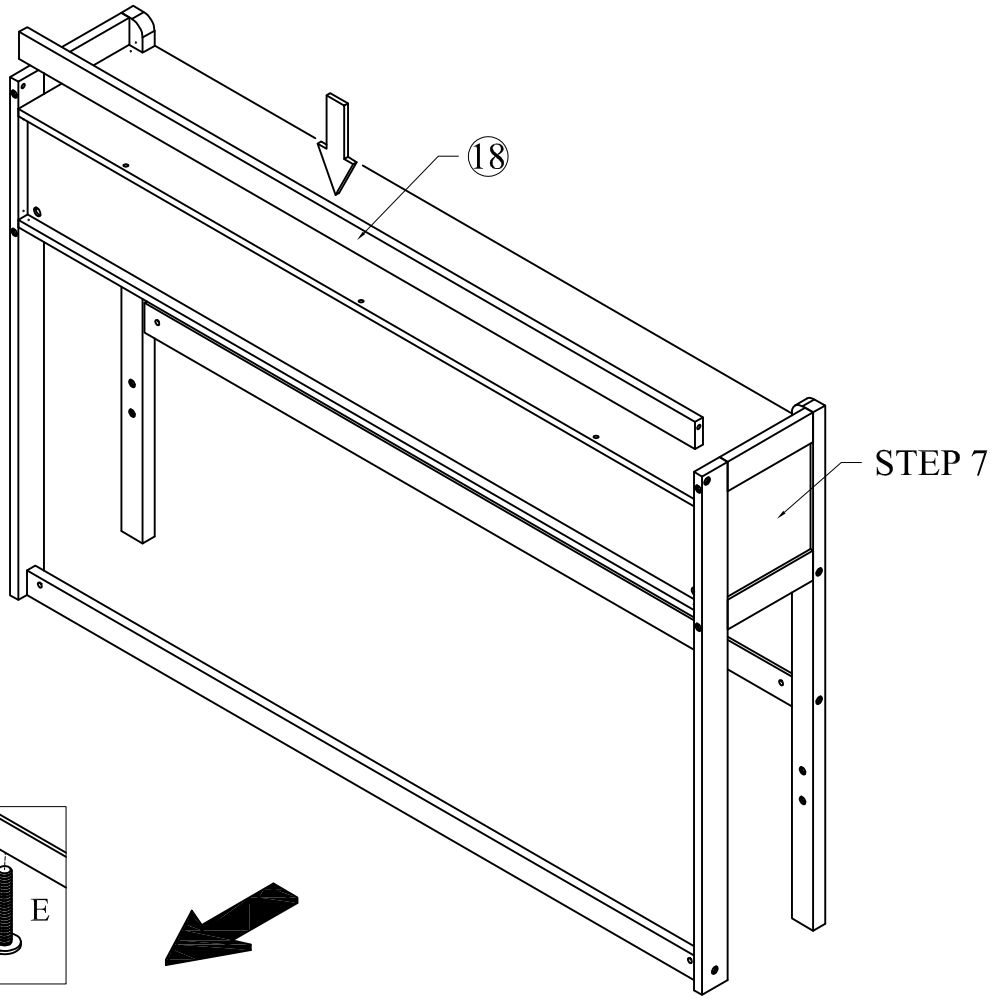

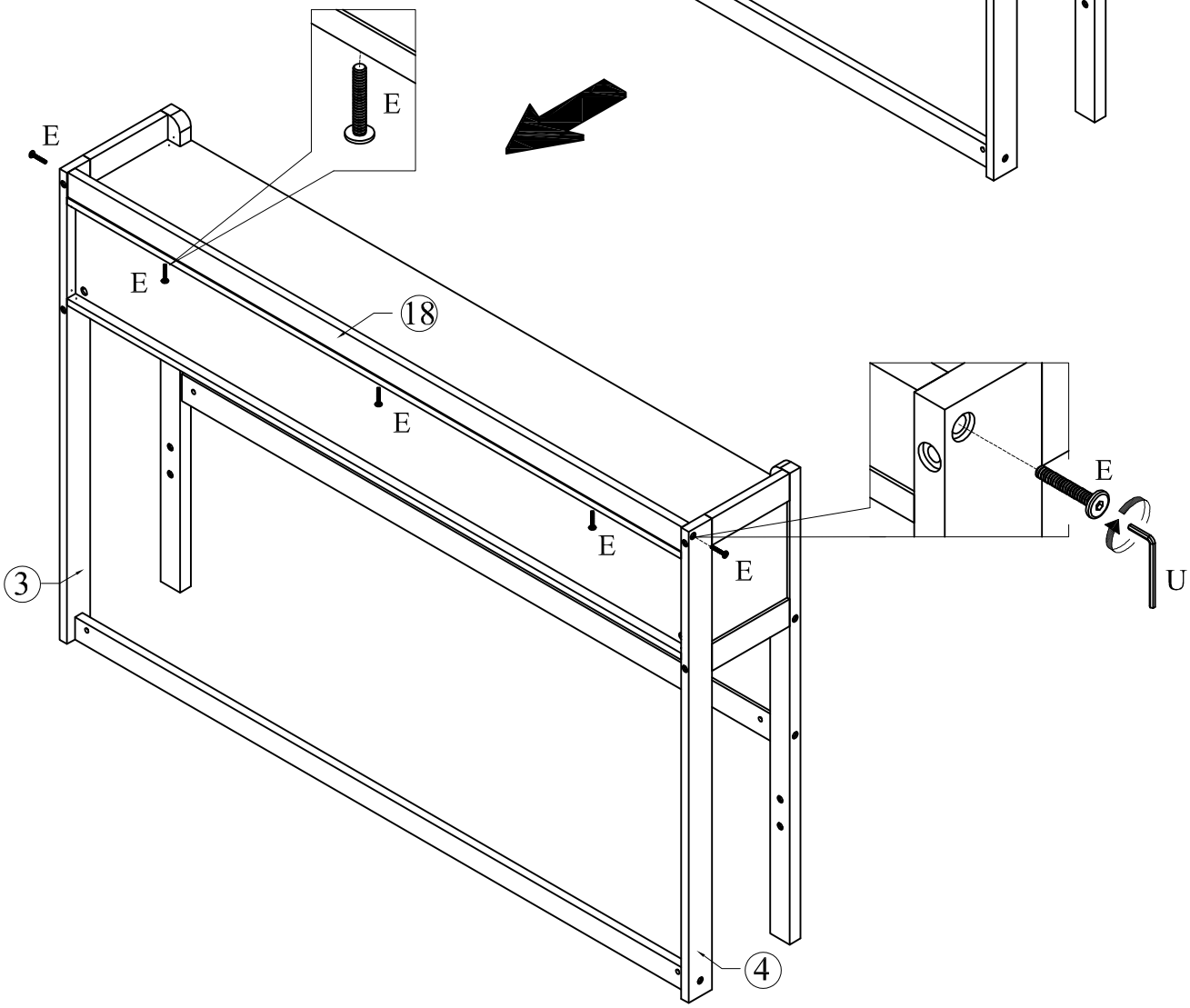

STEP 9
Étape

J		12
O		06

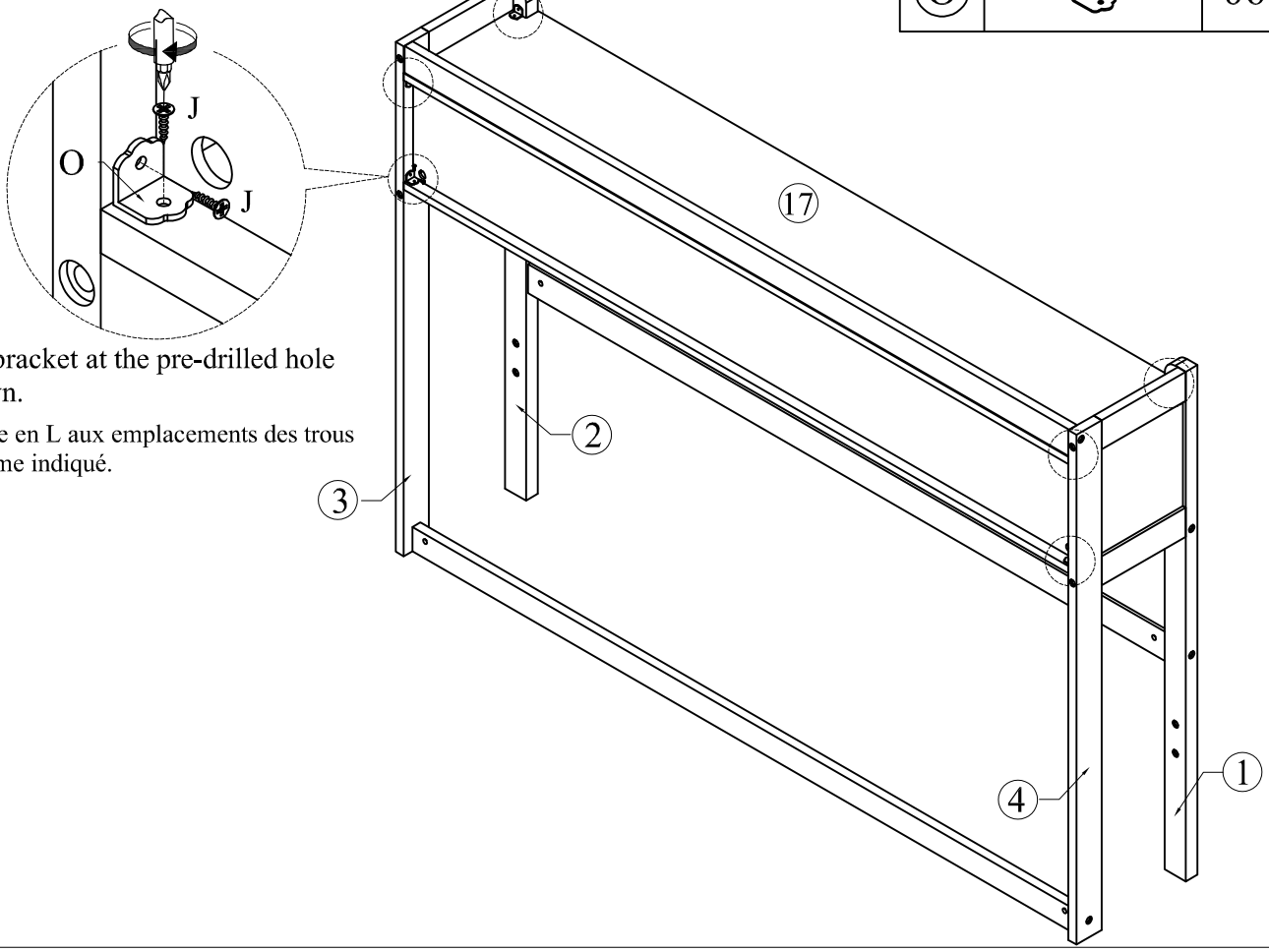

- Attach the L bracket at the pre-drilled hole positions as shown.

- Fixez l'équerre en L aux emplacements des trous pré-percés comme indiqué.

STEP 10
Étape

J		08
O		04

- Lay the parts from Step 9 flat, then attach the L brackets to the pre-drilled hole positions.

- Posez à plat les pièces de l'étape 9, puis fixez les équerres en L aux emplacements des trous pré-percés.

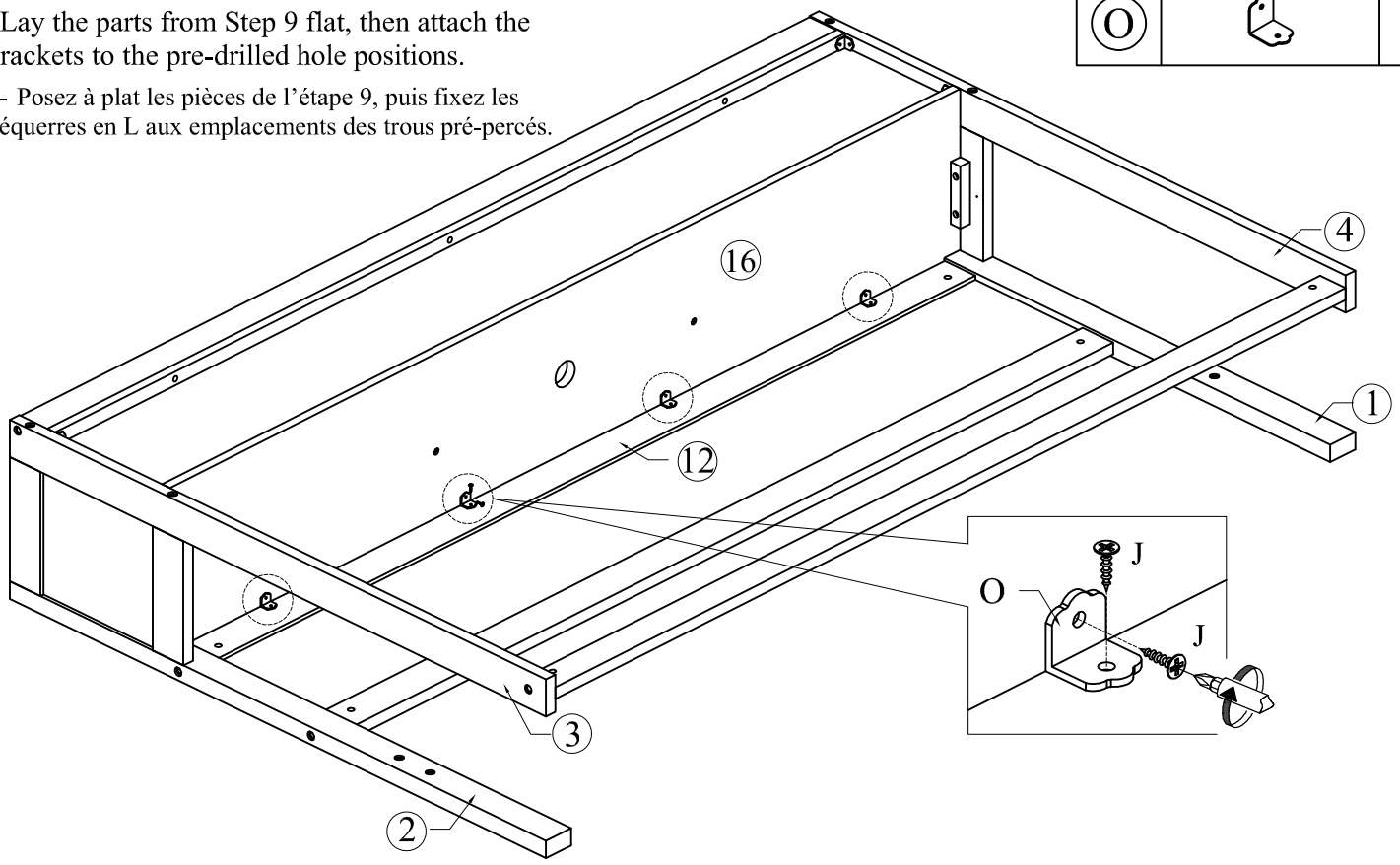

STEP 11
Étape

J		04
O		02

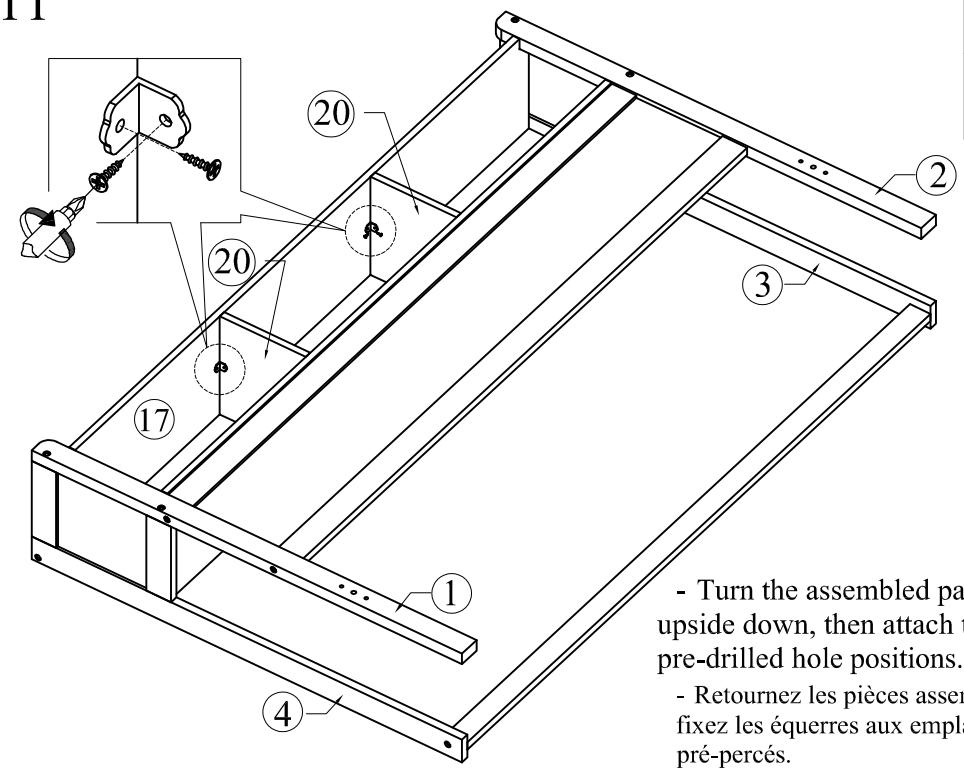

- Turn the assembled parts from Step 10 upside down, then attach the brackets to the pre-drilled hole positions.

- Retournez les pièces assemblées de l'étape 10, puis fixez les équerres aux emplacements des trous pré-percés.

STEP 12
Étape

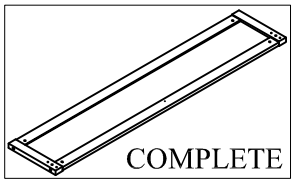

B		04
G		04
H		04

STEP 13
Étape

B		04
F	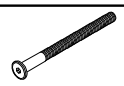	08
H		08

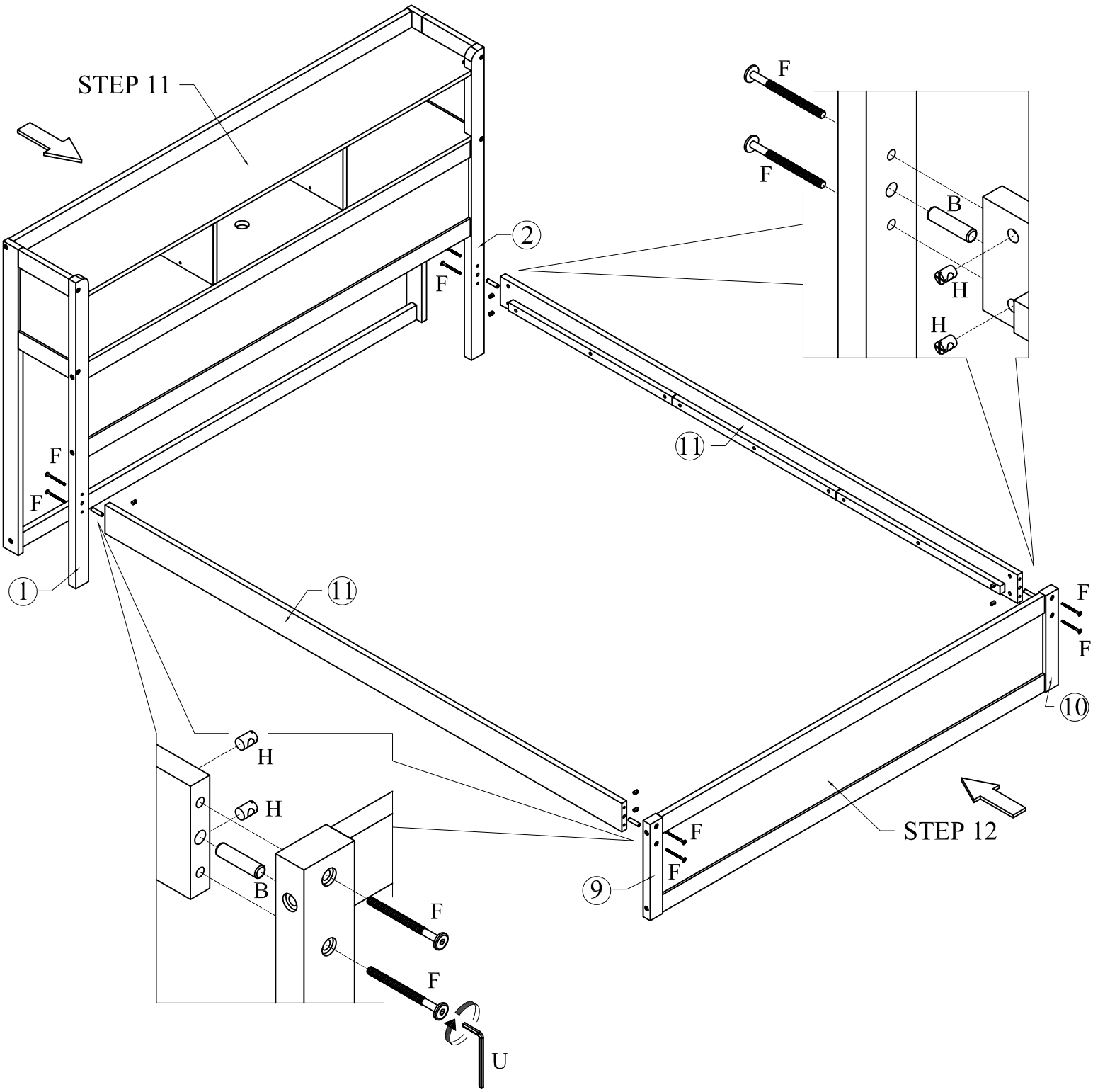

STEP 14
Étape

V		08
K		32

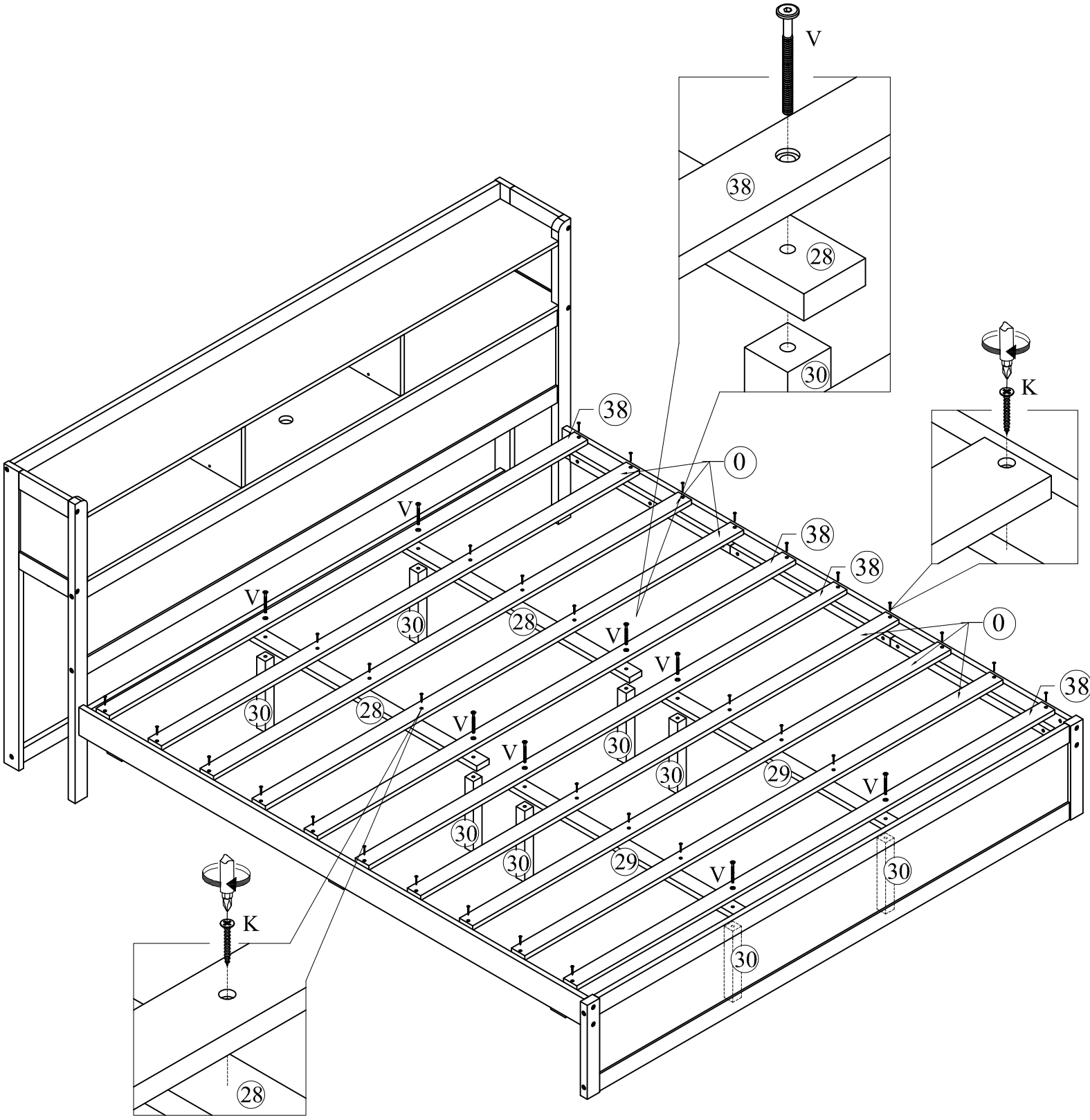

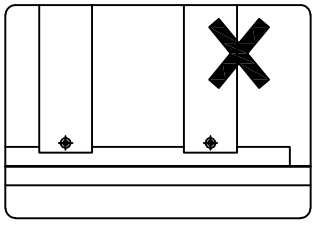

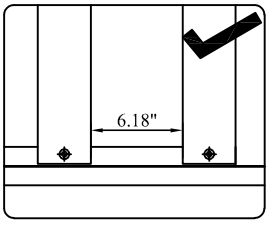

STEP 15
Étape

J		04
O		02

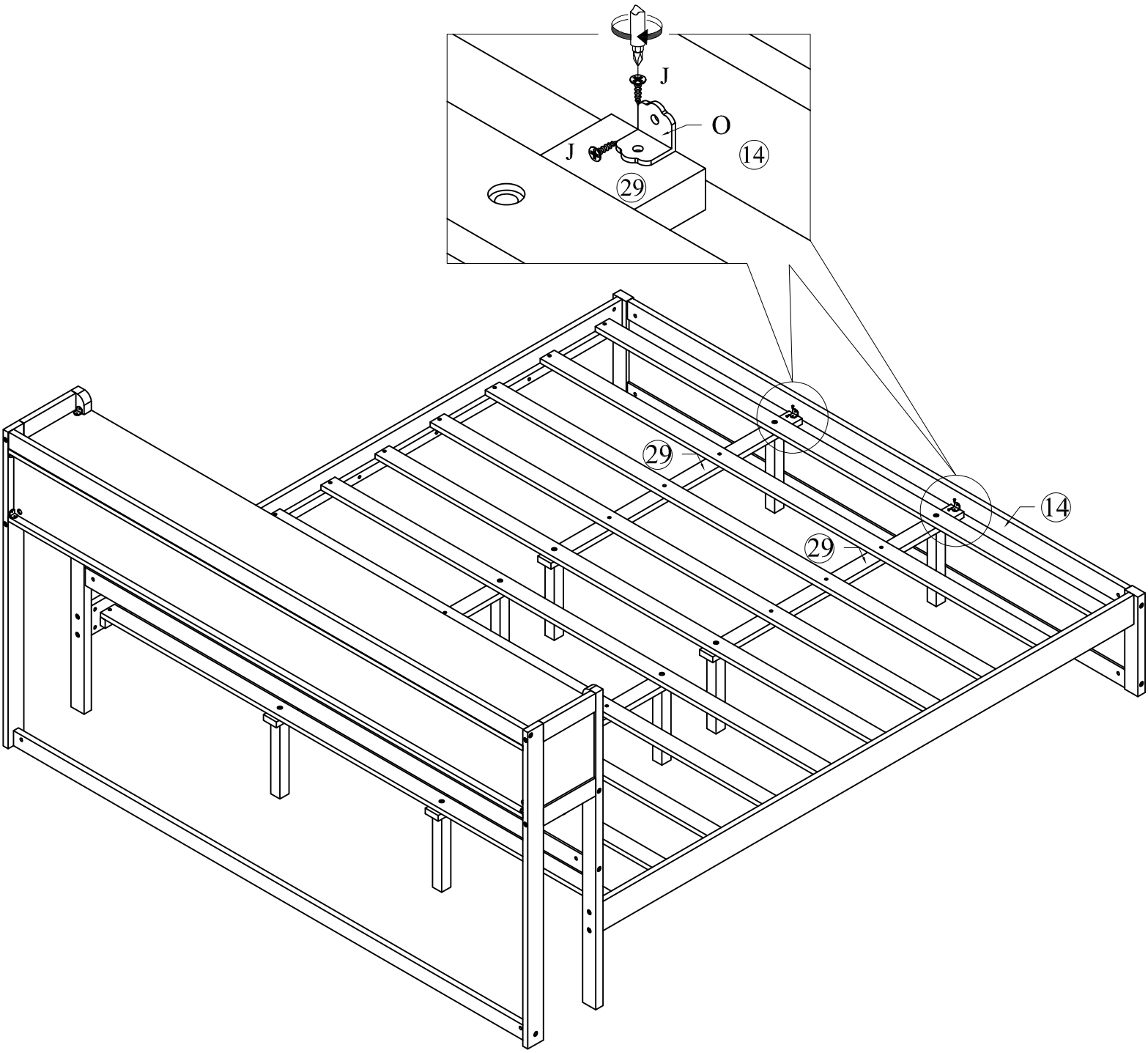

STEP 16
Étape

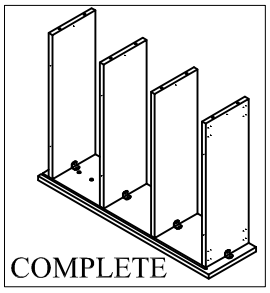

A		08
J		08
O		04

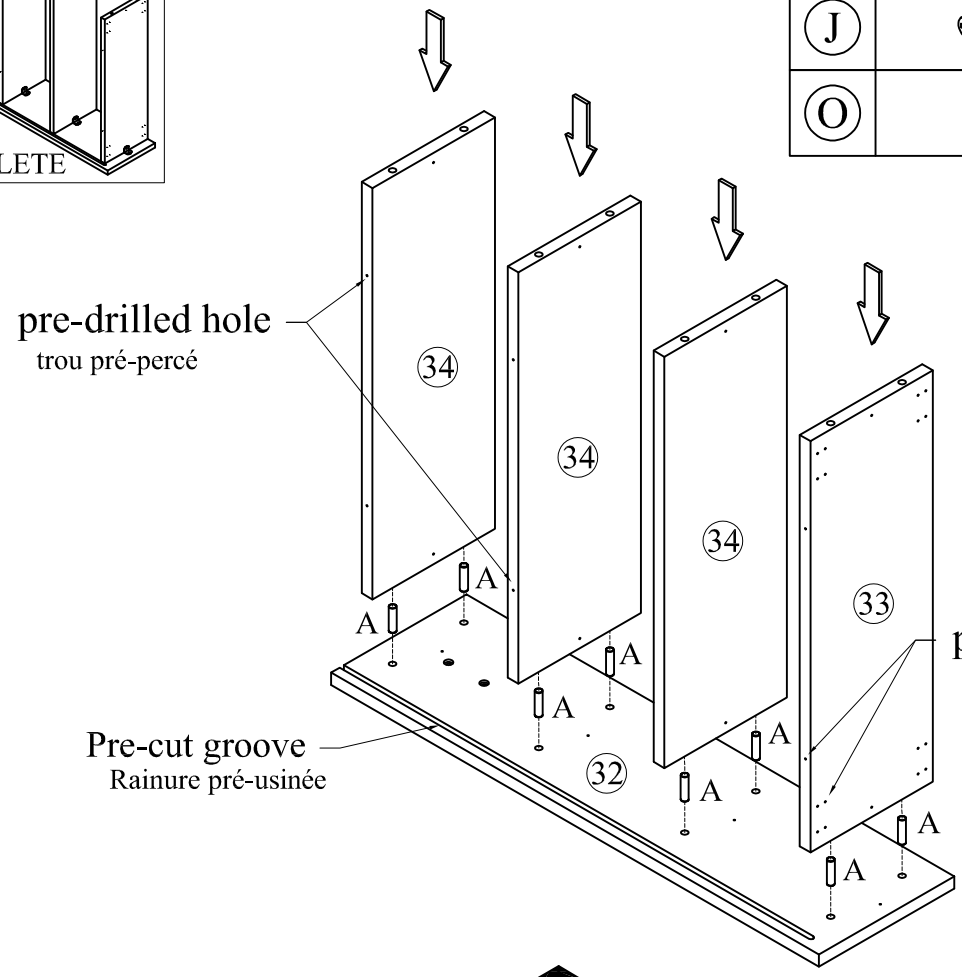

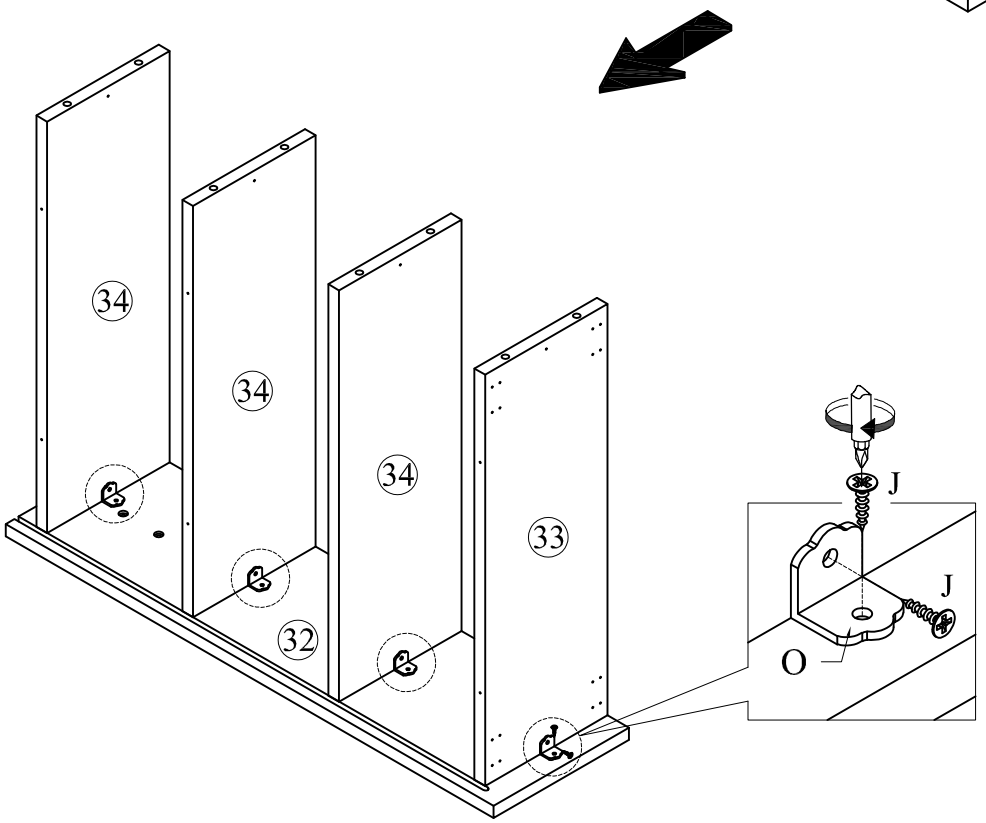

STEP 17
Étape

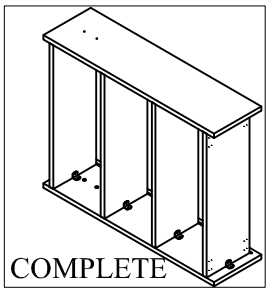

A		08
J		08
O		04

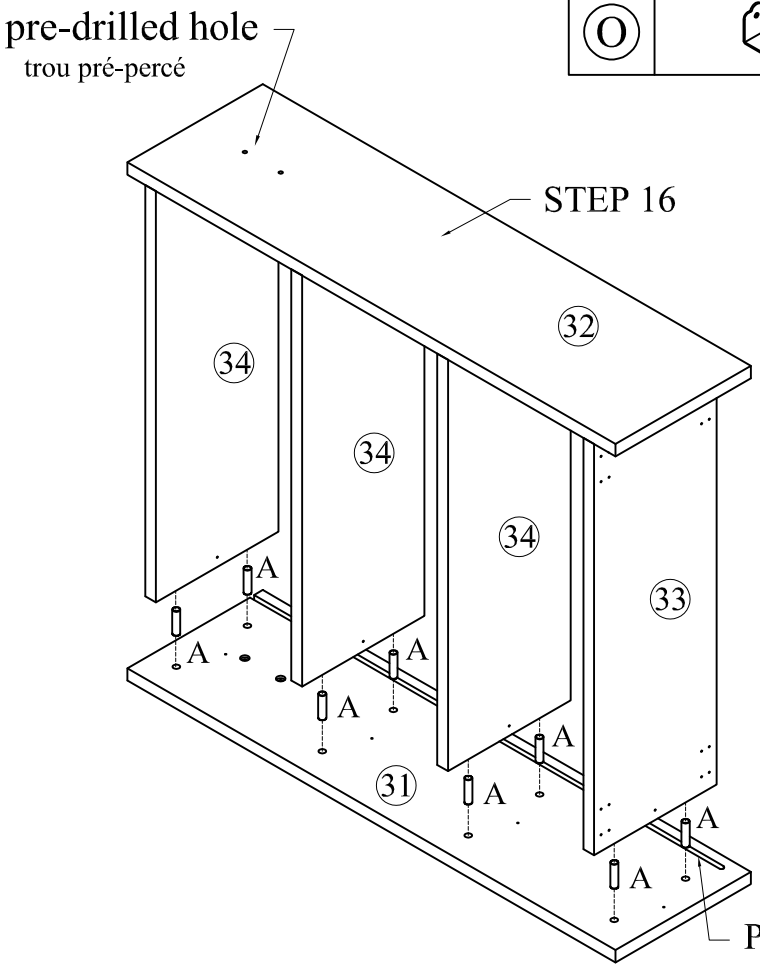

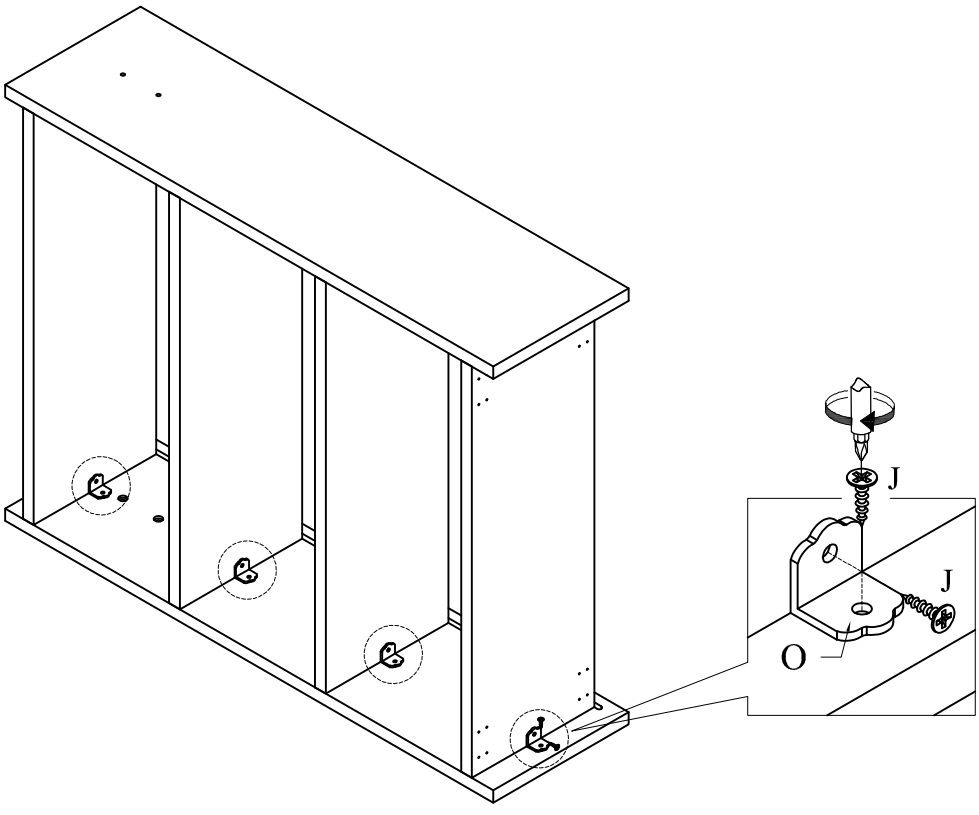

STEP 18
Étape

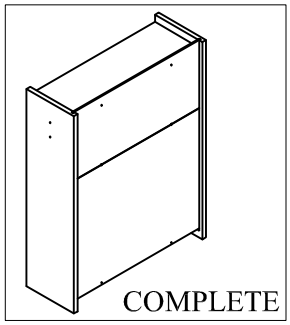

I		06

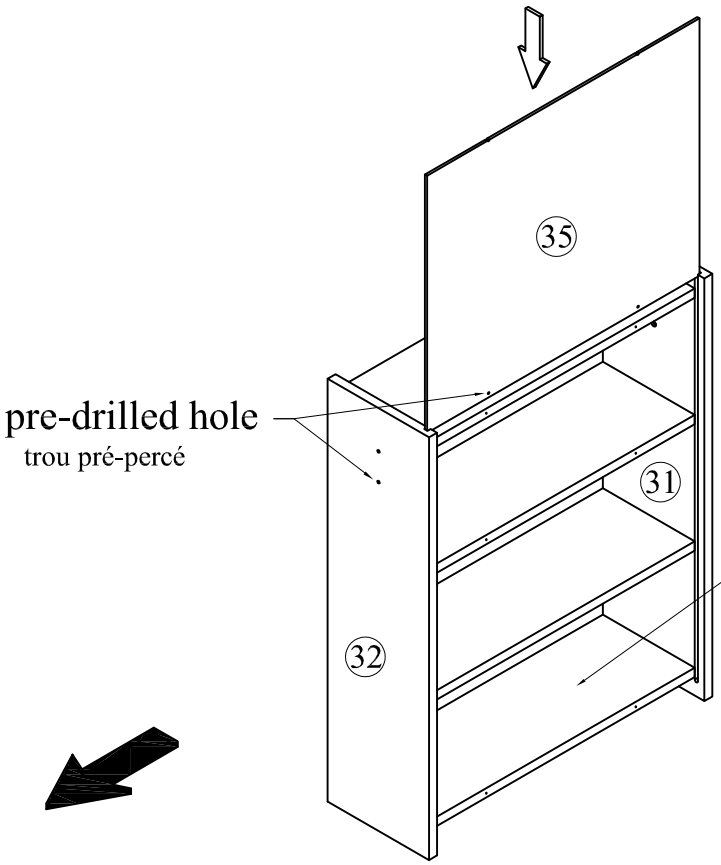

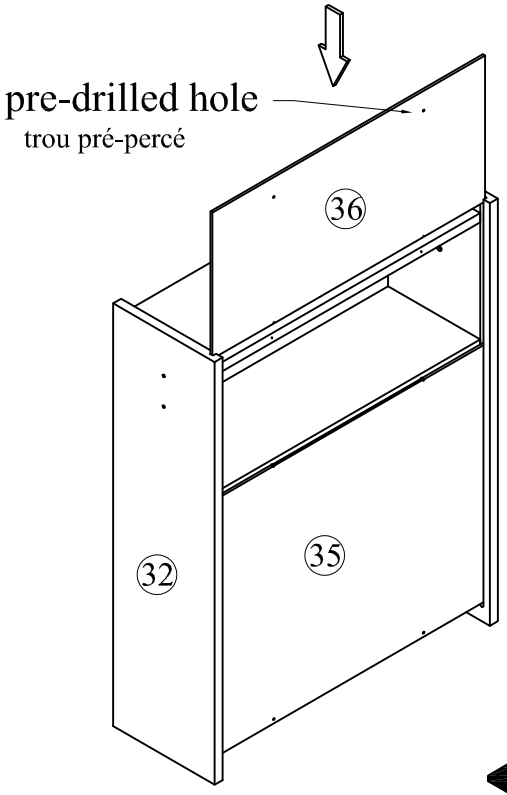

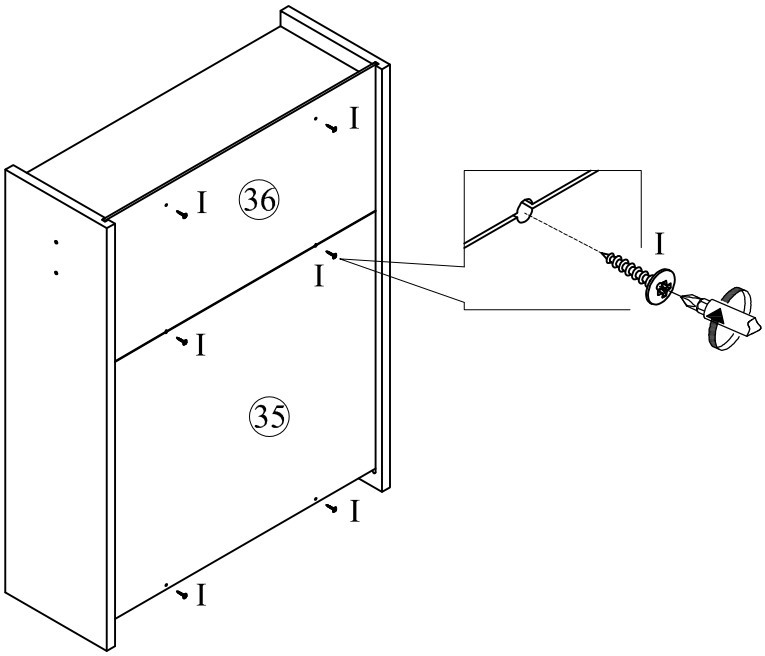

STEP 19
Étape

J		16
M		04

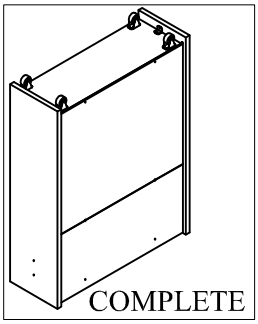

- Turn the parts from Step 18 upside down, then attach the casters to the pre-drilled hole positions as shown.

- Retournez les pièces de l'étape 18, puis fixez les roulettes aux emplacements des trous pré-percés comme indiqué.

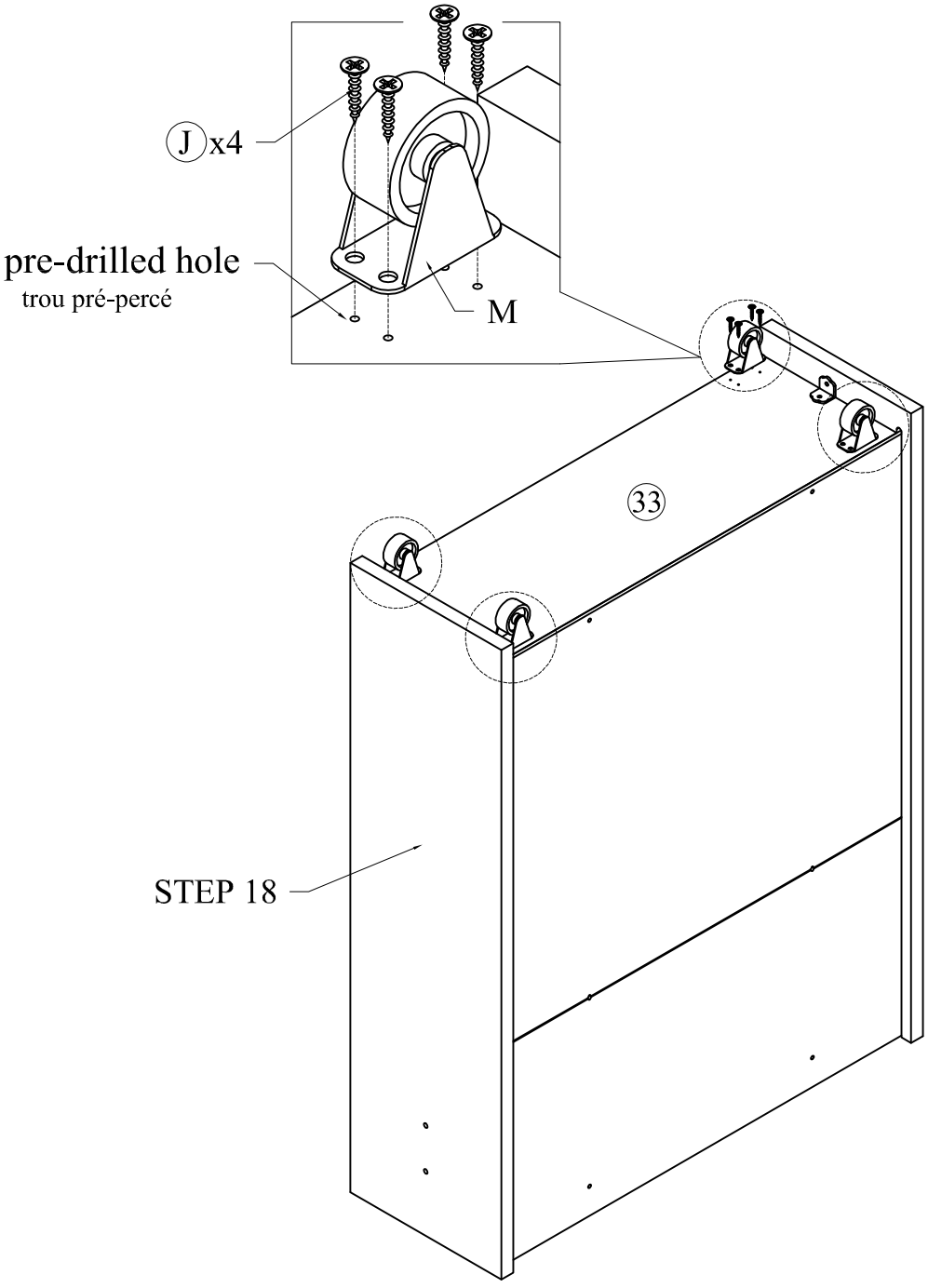

STEP 20
Étape

- Note: Depending on your usage needs, the wooden handle can be attached to part 31 or 32.

- Remarque : Selon vos besoins d'utilisation, la poignée en bois peut être fixée sur la pièce 31 ou 32.

K		02

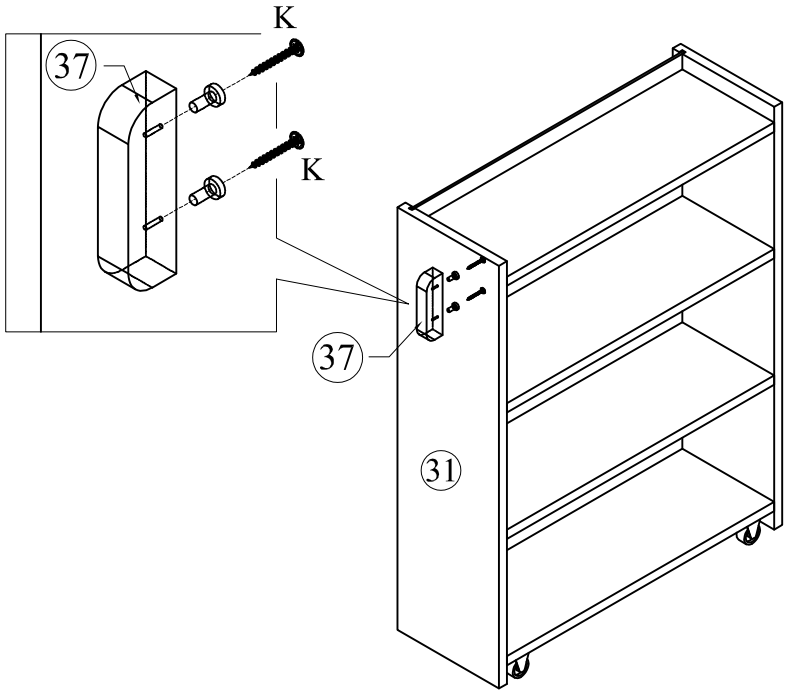

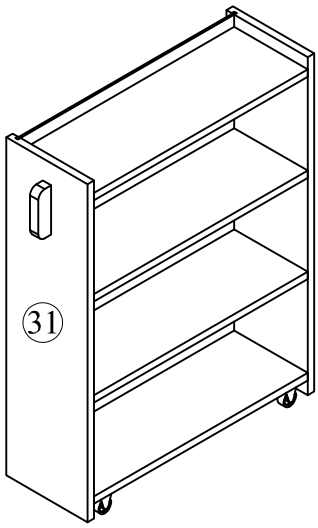

OPTION 1

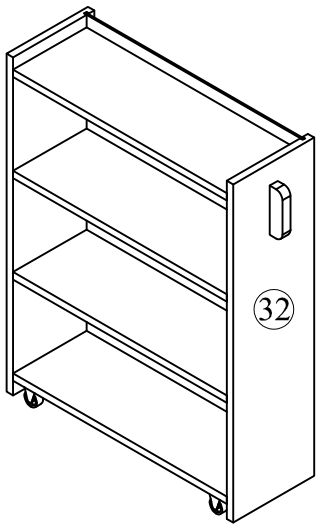

OPTION 2

STEP 21
Étape

T		04

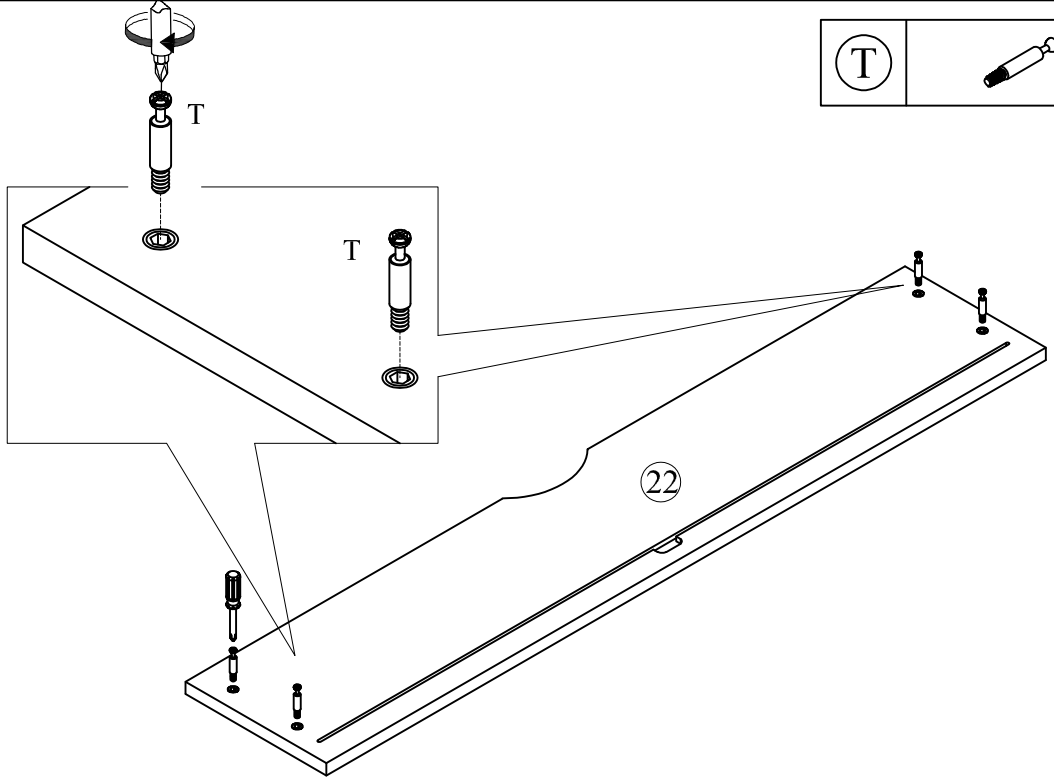

STEP 22
Étape

T		04

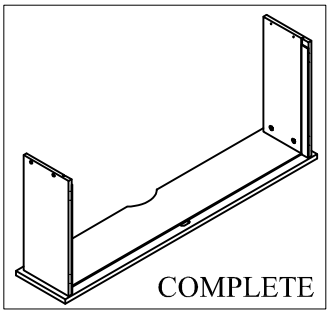

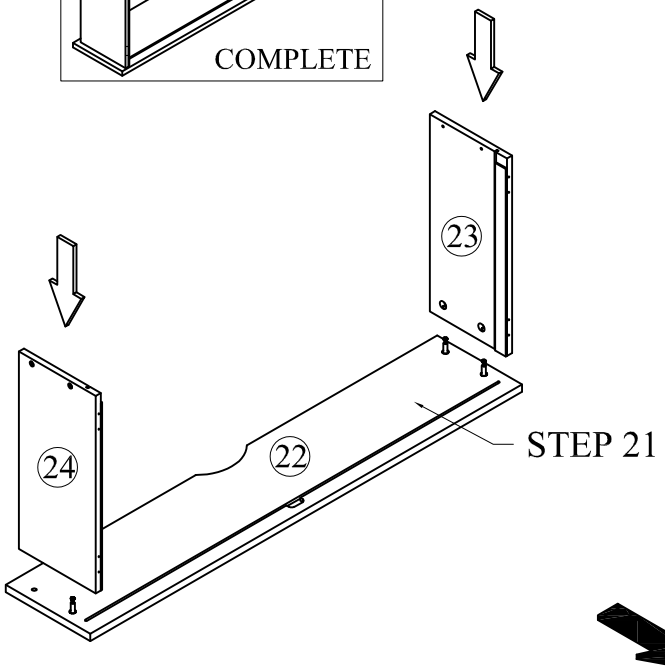

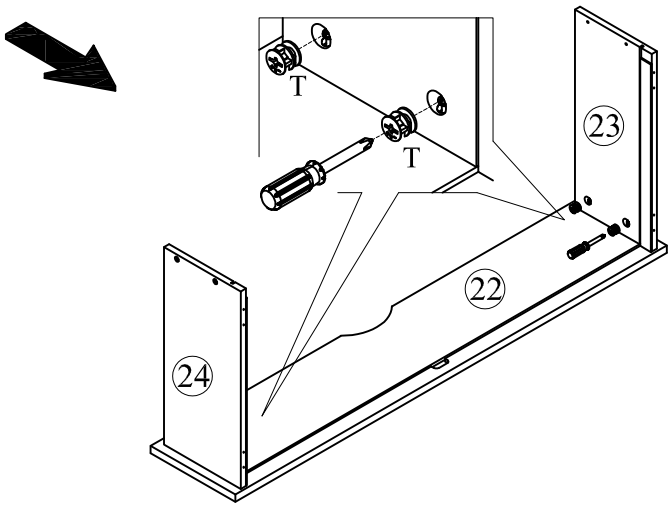

STEP 23
Étape

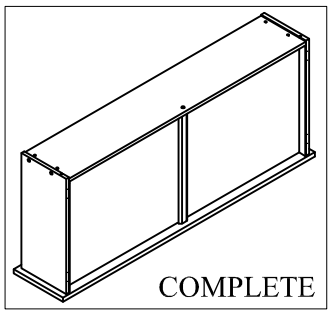

K		05

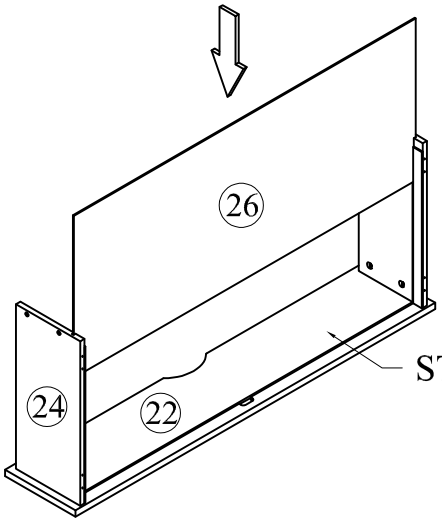

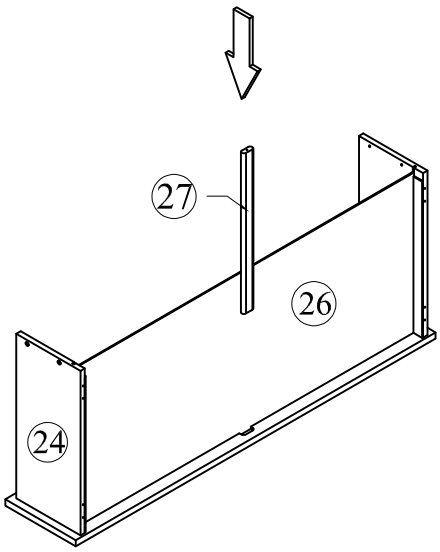

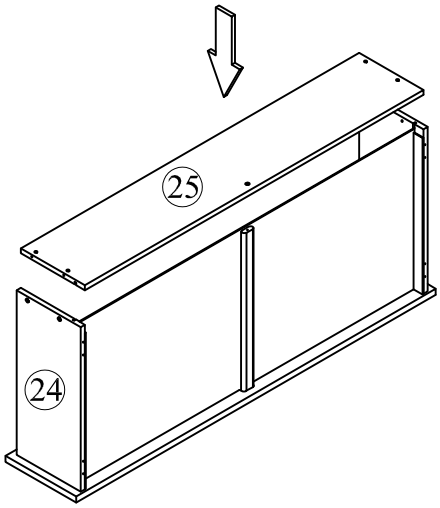

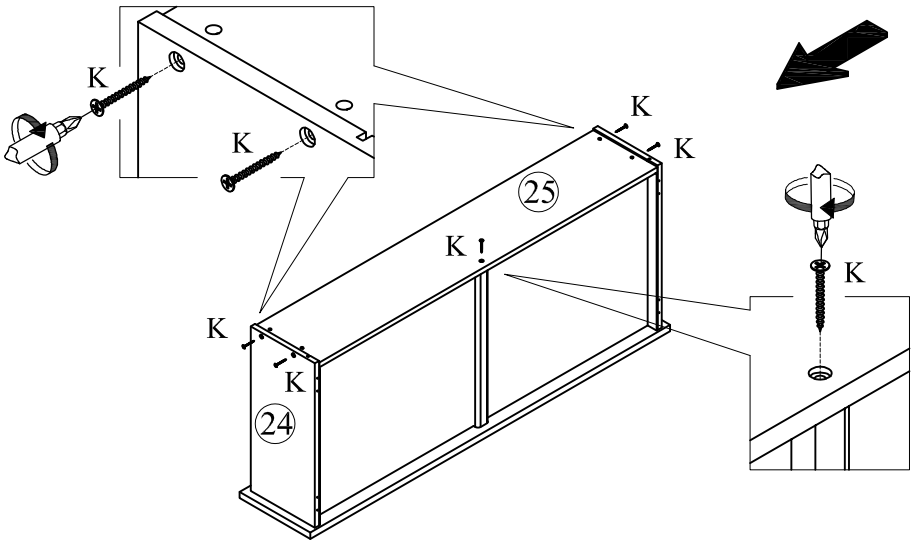

STEP 24
Étape

J		02
O		01

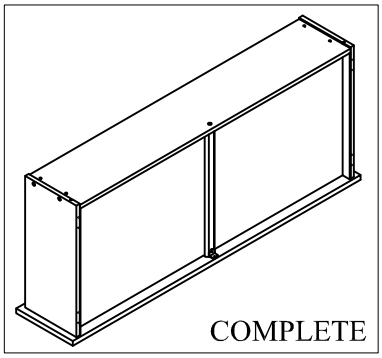

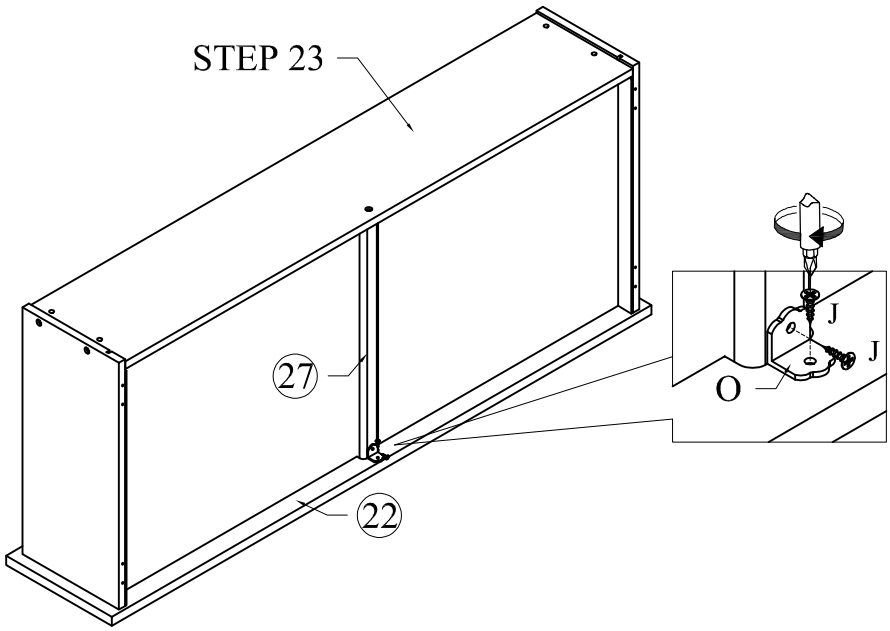

STEP 25
Étape

J		16
N		04

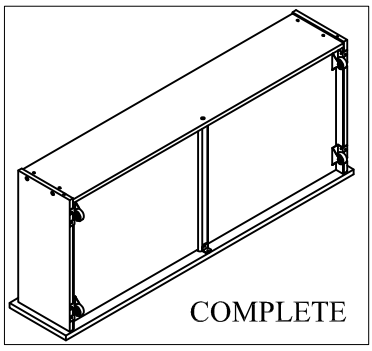

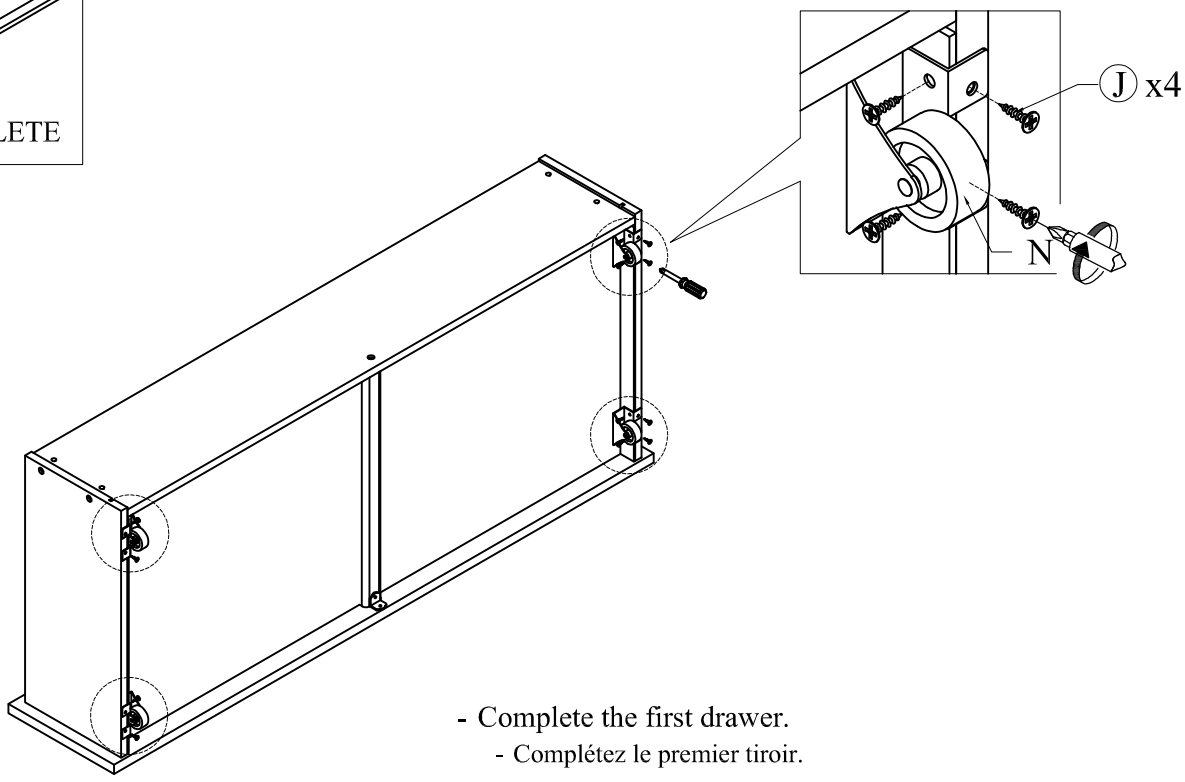

- Complete the first drawer.
- Complétez le premier tiroir.

STEP 26
Étape

T		04
J		18
K		05
O		01
N		04

- Repeat the assembly steps from step 21 to 25 to complete the second drawer.
  - Répétez les étapes d'assemblage de l'étape 21 à 25 pour compléter le deuxième tiroir.

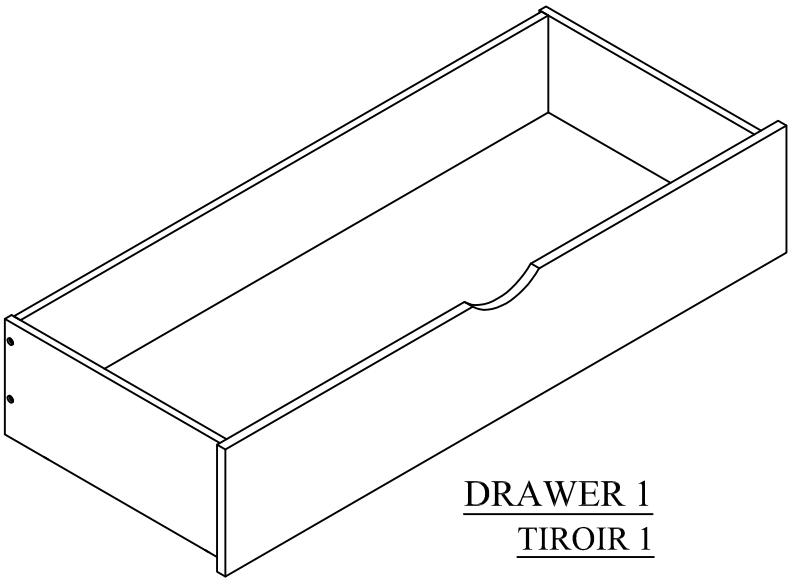

DRAWER 1
TIROIR 1

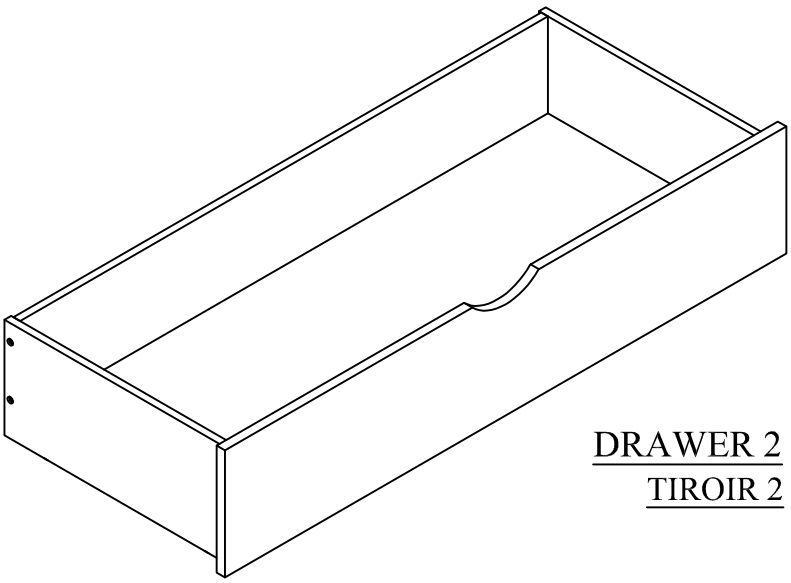

DRAWER 2
TIROIR 2

STEP 27
Étape

P		01

- Install the USB charger into the pre-drilled hole.
  - Installez le chargeur USB dans le trou pré-percé.

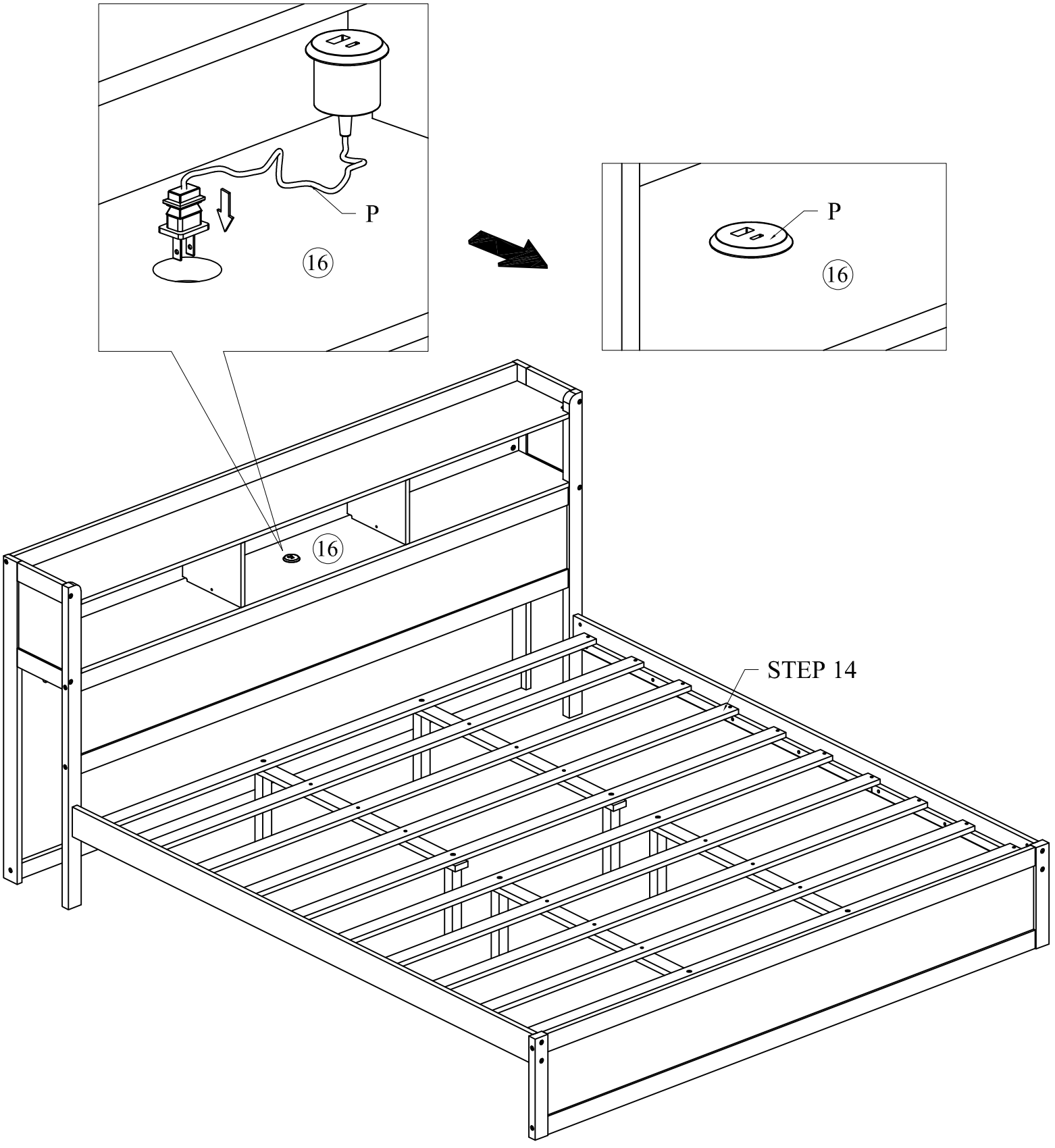

STEP 28
Étape

Q		01

- Thread the LED wire through the pre-beveled groove on part 20.
  - Faites passer le câble LED dans la rainure biseautée prévue sur la pièce 20.

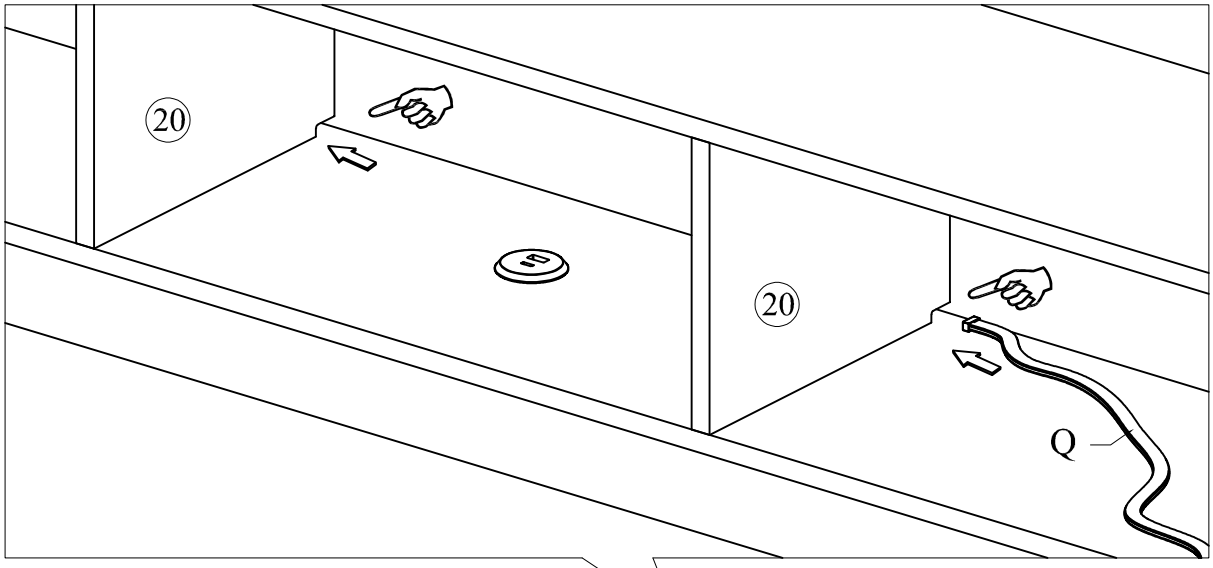

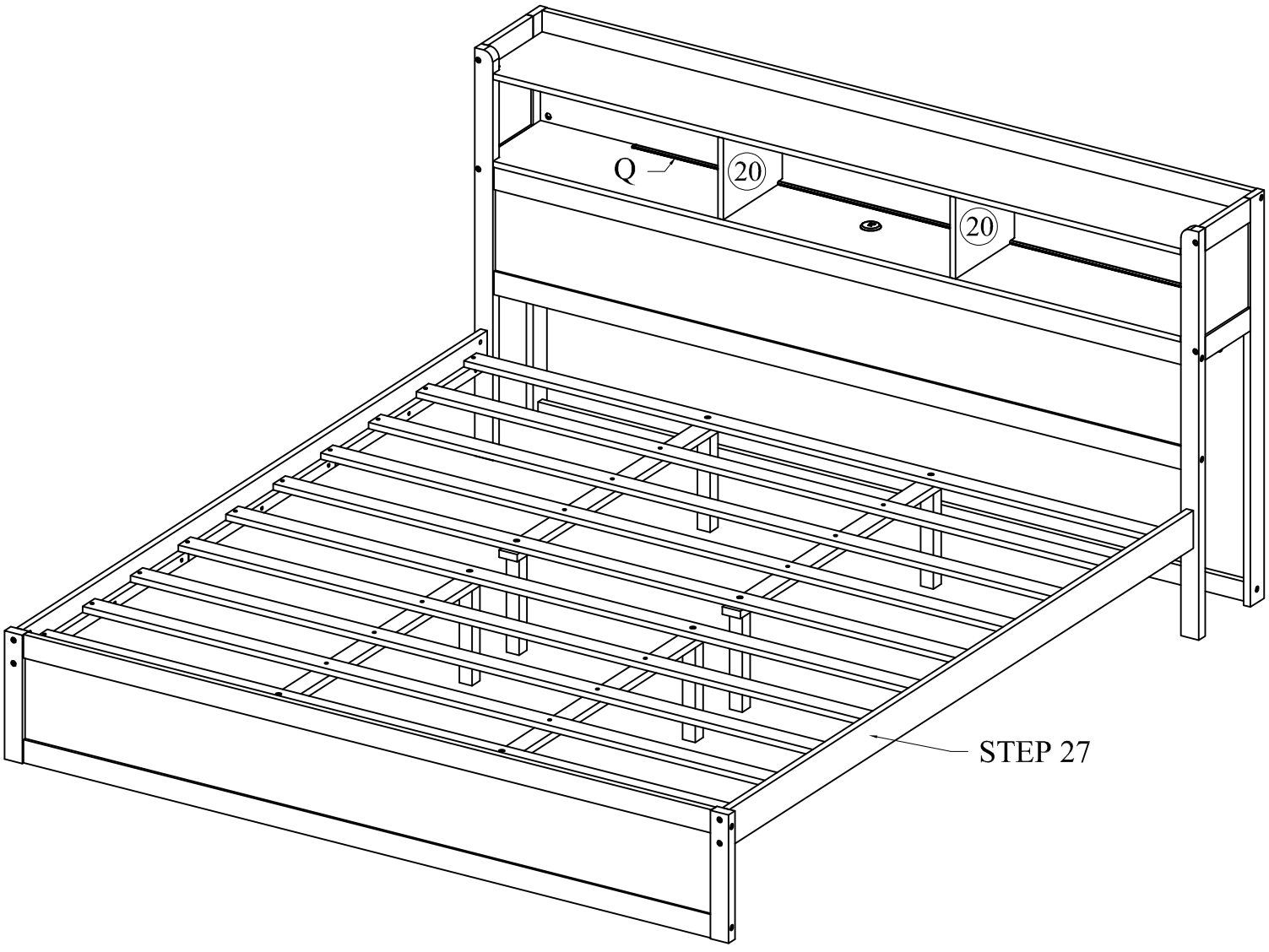

- The LED wire can be reversed when necessary.
  - Le câble LED peut être inversé si nécessaire.

STEP 29
Étape

Q		01

- One end of the LED wire is fed through the pre-drilled hole on part 19 and connected to the power cable.

- Une extrémité du câble LED est passée à travers le trou pré-percé sur la pièce 19 et reliée au câble d'alimentation.

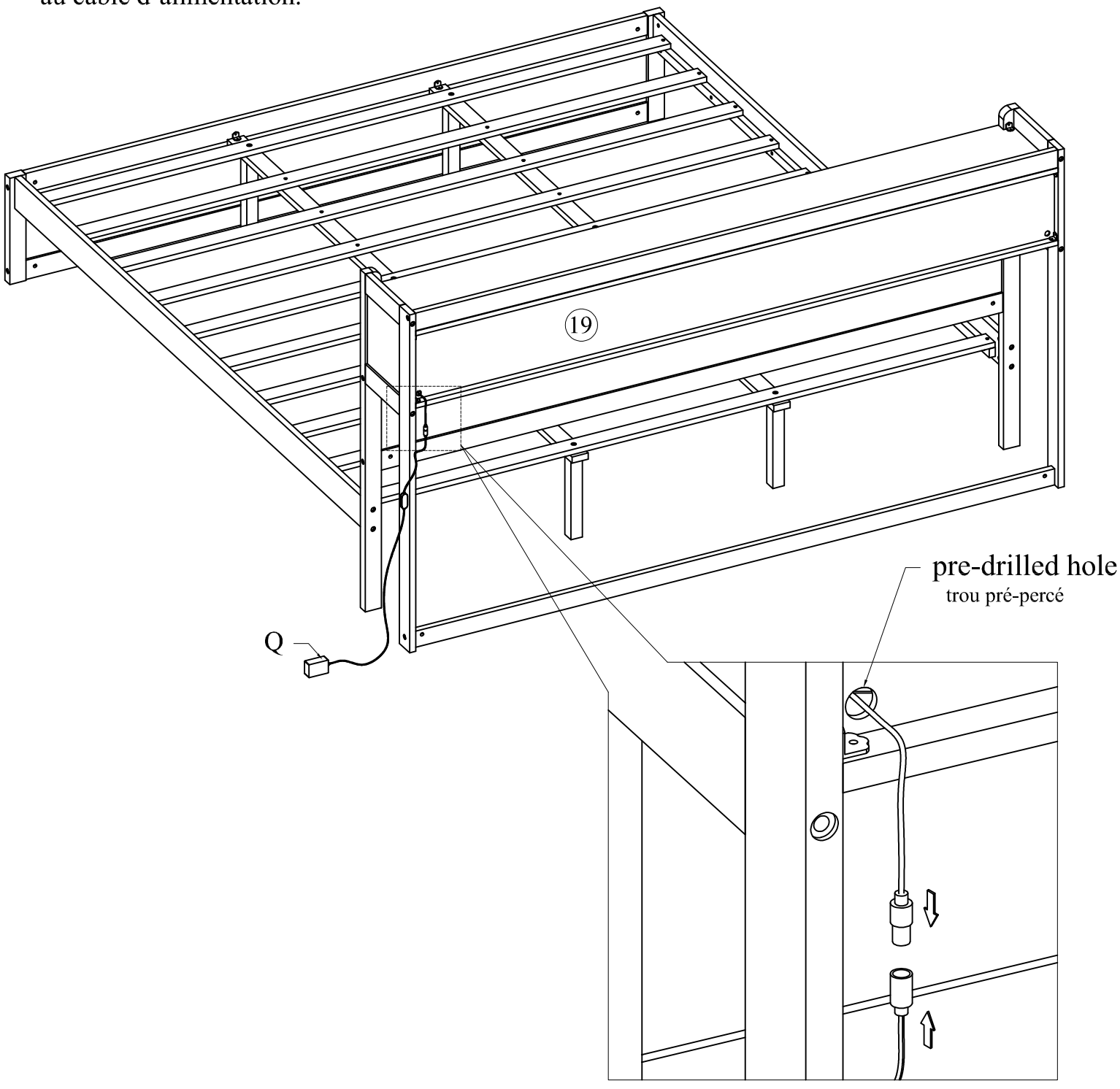

STEP 30
Étape

I		02
S		02

- Assemble the wood stop onto the inner side of part 6 at the pre-drilled hole position.
  - Assemblez la butée en bois sur la face intérieure de la pièce 6 à l'emplacement du trou pré-percé.

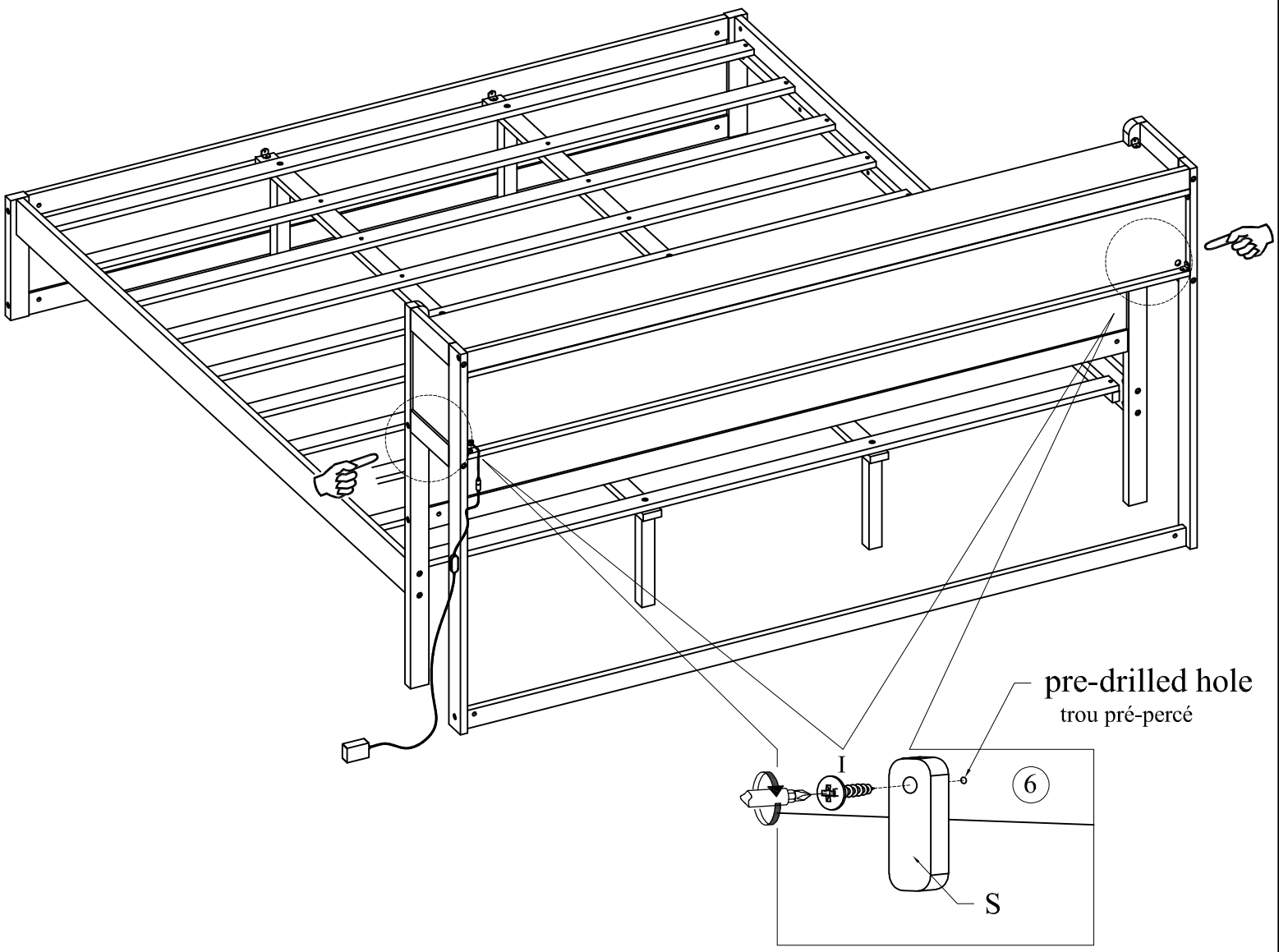

STEP 31
Étape

L	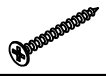	06
R		03

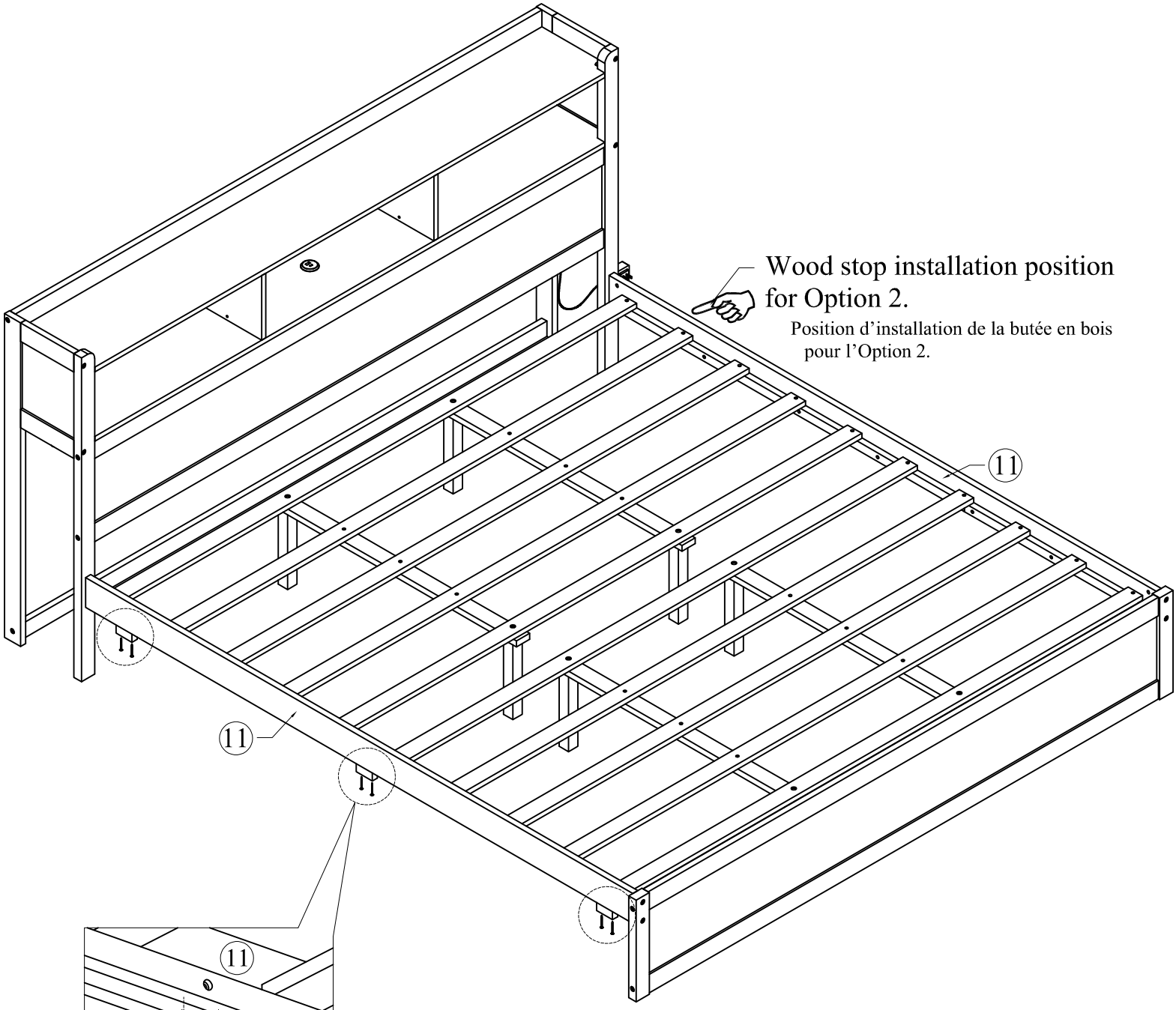

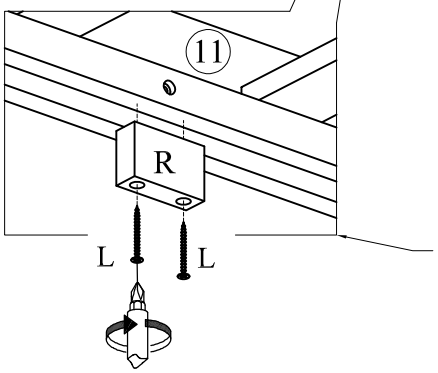

The wooden stops are securely attached underneath the slat support (part 11)..
Les butées en bois sont solidement fixées sous le support à lattes (partie 11).

STEP 32
Étape

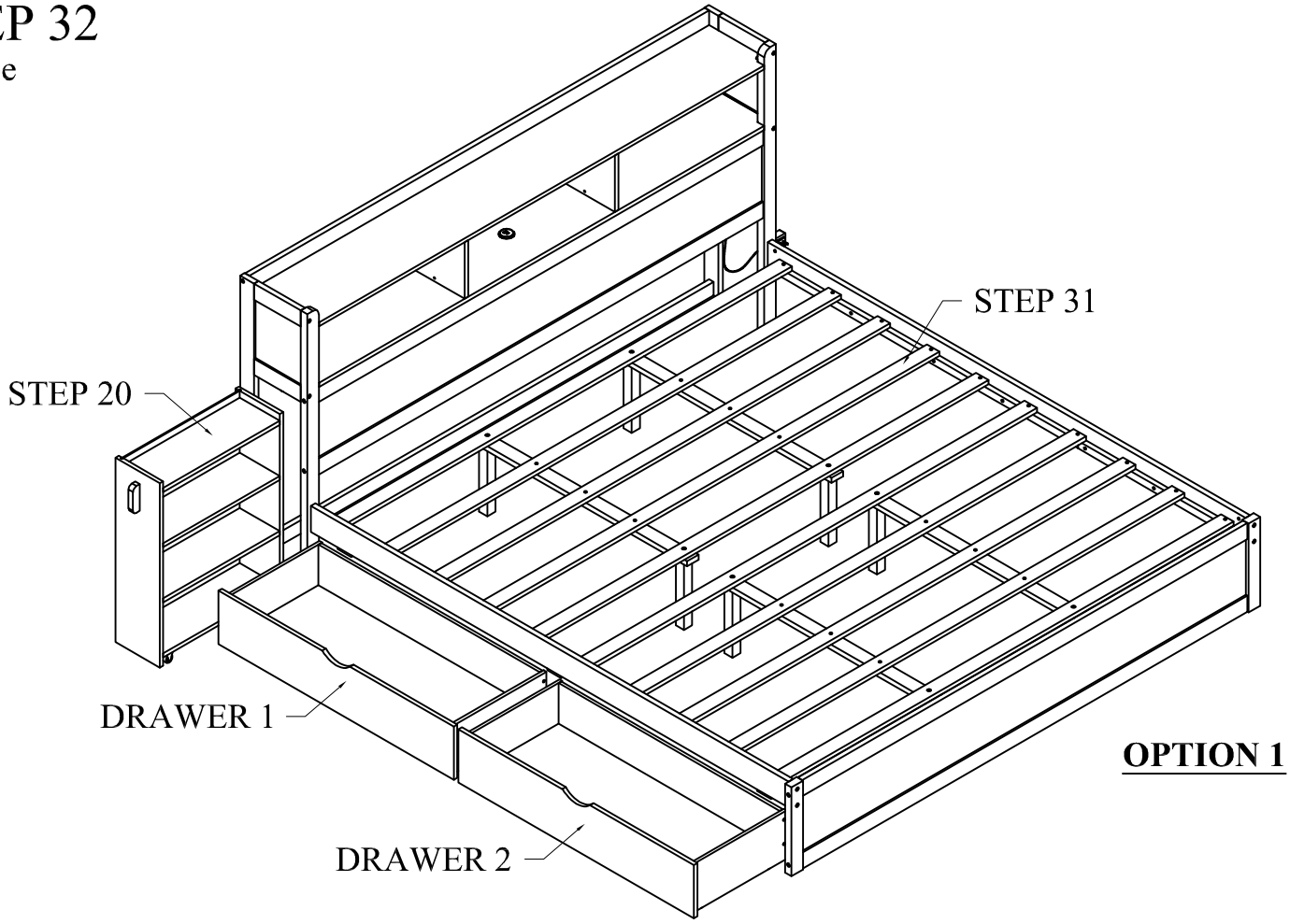

OPTION 1

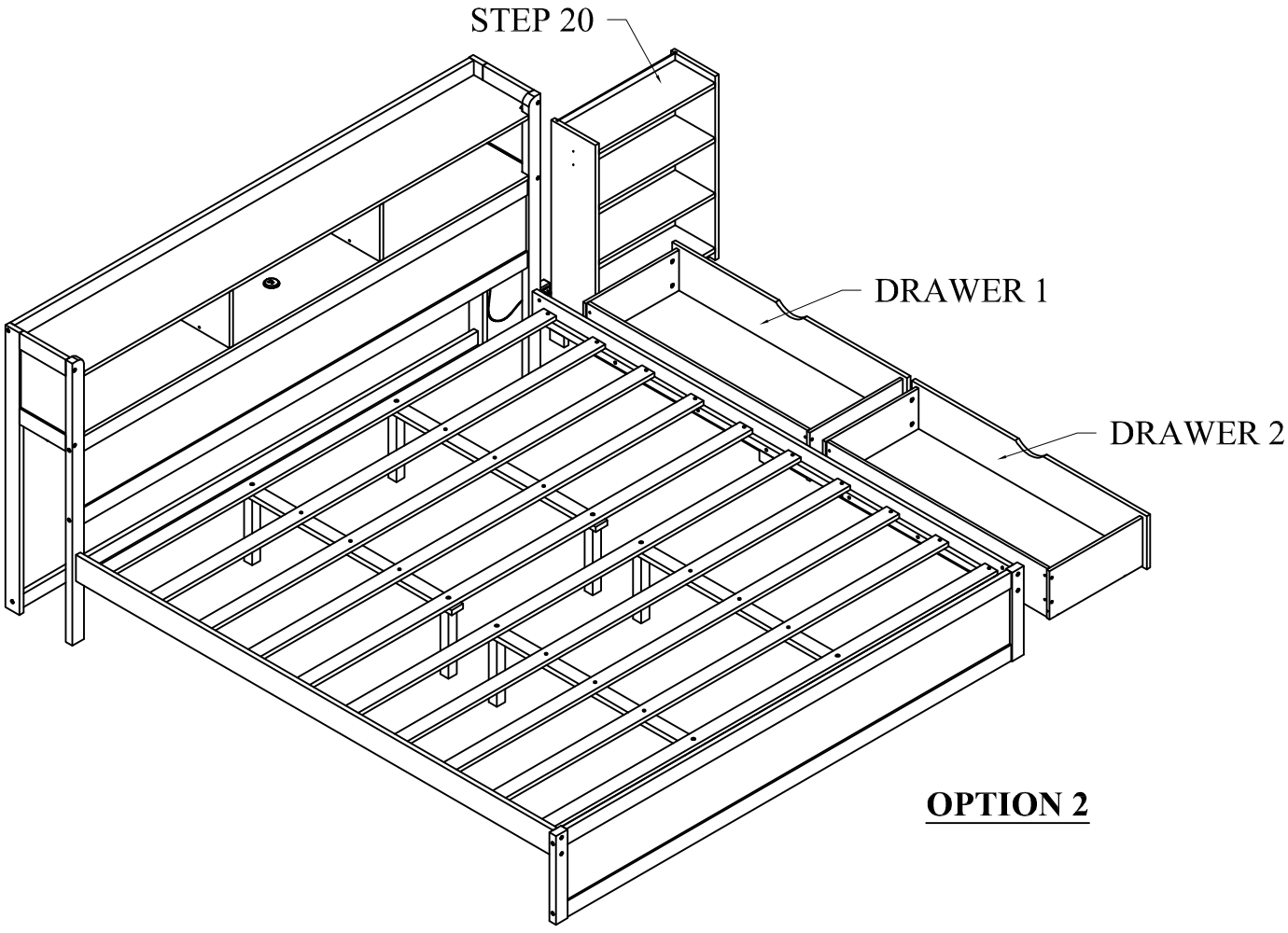

OPTION 2

COMPLETE

OPTION 1

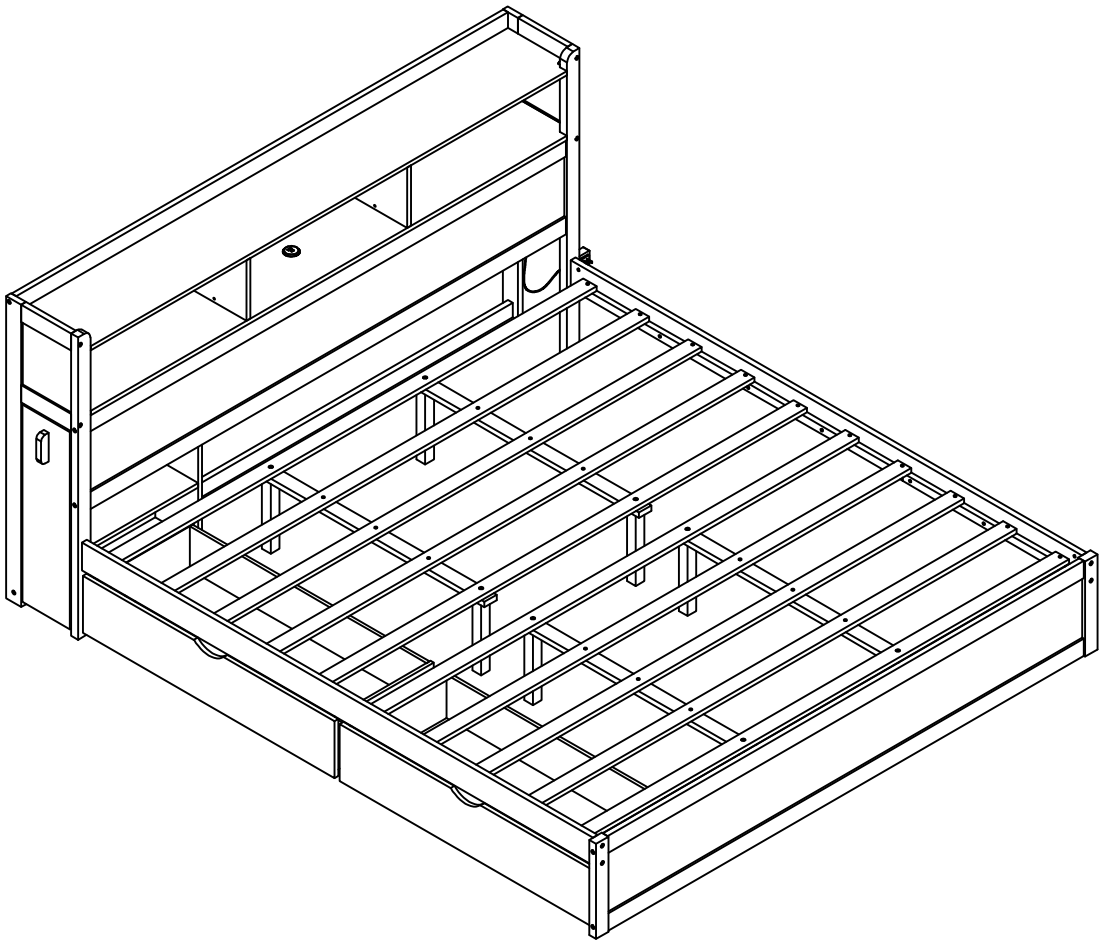

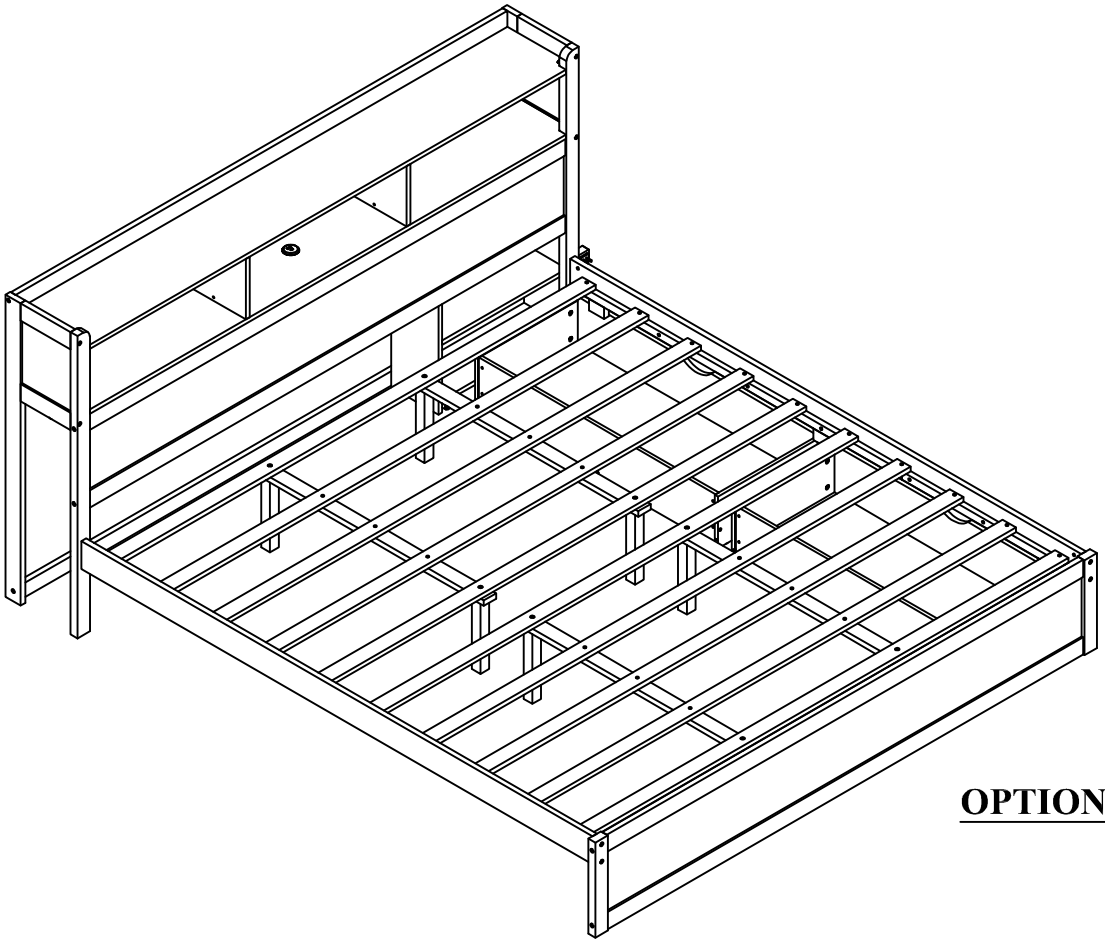

OPTION 2