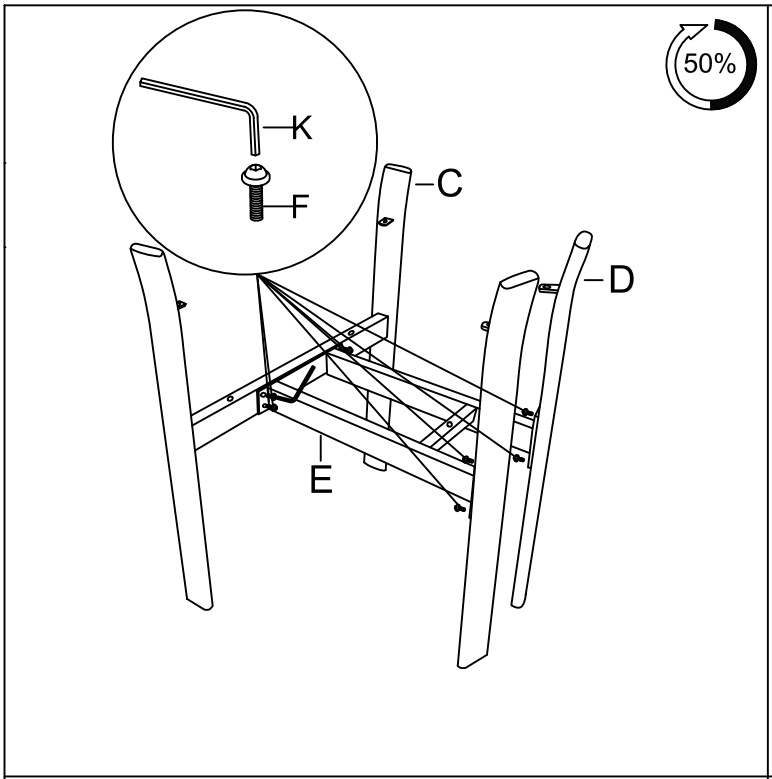

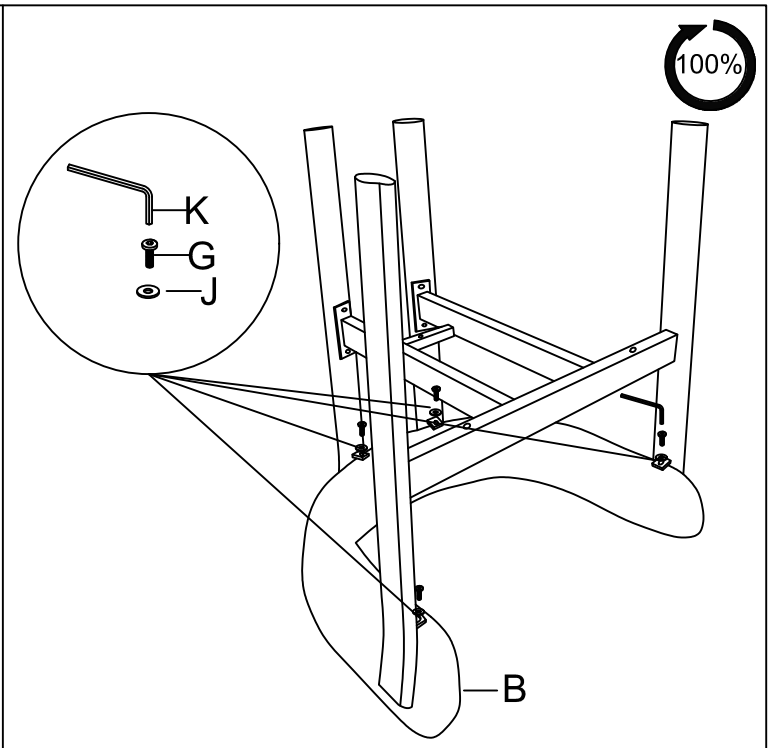

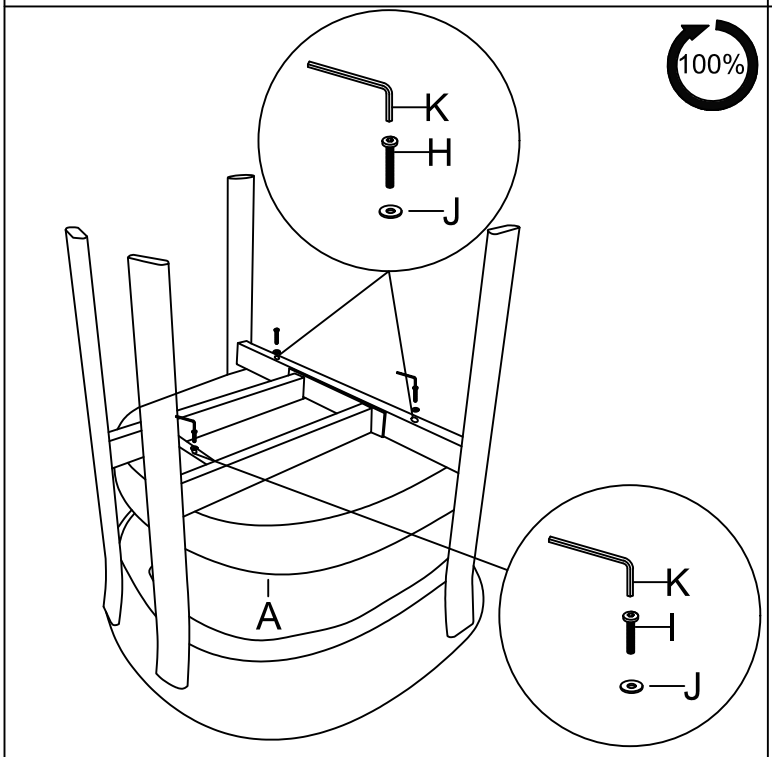

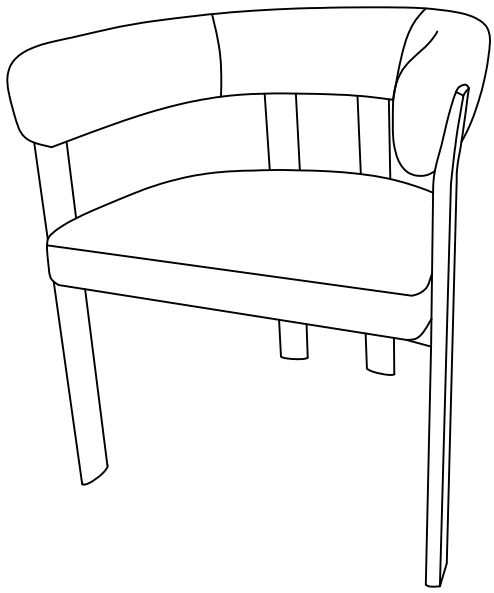

A	B	C	D	E	F
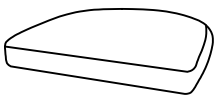	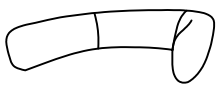	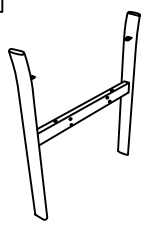	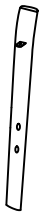	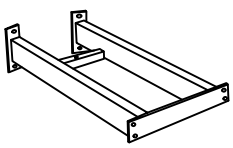	
1	1	1	2	1	M6X15 8

G	H	I	J	K
				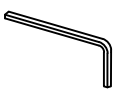
M6X18 4	M6X65 2	M6X35 1	M6X14 7	M5 1