N606P508598
N606P508599

DE:Installationsanleitung
UK:Installation Instruction
FR:Instruction d'installation
IT:Istruzioni di installazione
ES:Instrucciones de instalación
NL:Installatie-instructies
SE: Installationsanvisningar
PL:Instrukcje instalacji

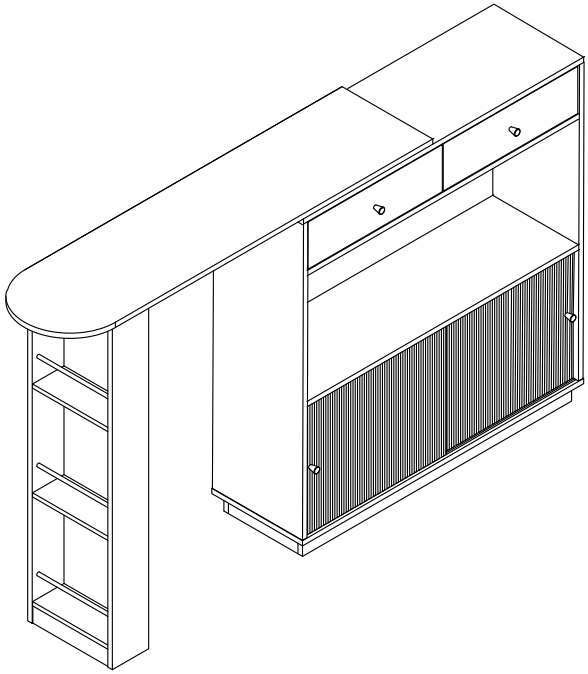

DE:Unser Produkt wird Ihnen in 2 Paketen geliefert. Die Lieferzeiten dieser 2 Pakete können abweichen, bitte haben Sie etwas Geduld und vielen Dank für Ihr Verständnis.
UK:Our product will be delivered to you in 2 packages. The delivery times of these 2 packages may differ, please be patient and thank you for your understanding.
FR:Notre produit vous sera livré en 2 colis. Les délais de livraison de ces 2 colis peuvent différer, soyez patient et merci pour votre compréhension.
IT:Il nostro prodotto verrà consegnato in 2 pacchi. I tempi di consegna di questi 2 pacchi possono variare; vi preghiamodi avere un po' di pazienza e vi ringraziamo per la vostra comprensione.
ES:Nuestro producto se entregará en 2 paquetes. Los tiempos de entrega de estos 2 paquetes pueden variar; por favor, tenga un poco de paciencia y gracias por su comprensión.
NL:Ons product wordt in 2 pakketten bij u geleverd. De levertijden van deze 2 pakketten kunnen verschillen, we vragen om uw geduld en bedanken u voor uw begrip.
SE:Vår produkt kommer att levereras till dig i 2 paket. Leveranstiderna för dessa 2 paket kan variera, vi ber om ditt tålamod och tackar fördin förståelse.
PL:Nasz produkt zostanie dostarczony w 2 paczkach. Czas dostawy tych 2 paczek może się różnić, prosimy o cierpliwość i dziękujemy za zrozumienie.

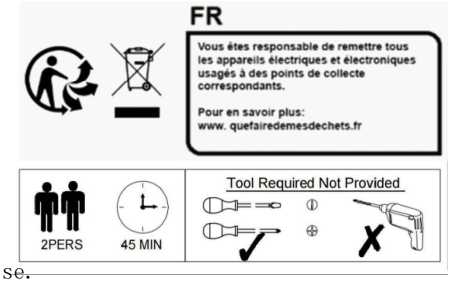



[DE]
Warnung: Lesen Sie die Anleitung vor dem Zusammenbau bitte vollständig durch. Überprüfen Sie, ob Sie alle auf den Seiten aufgeführten Komponenten und Werkzeuge haben.
Warnung: Legen Sie alle Teile auf eine ebene Fläche. Legen Sie eine weiche Decke oder Ähnliches darunter, um sie vor Kratzern oder Flecken zu schützen. Vermeiden Sie es, Komponenten über den Boden zu ziehen oder zu schieben.
Warnung: Überprüfen Sie regelmäßig alle Beschläge und Befestigungen, um sicherzustellen, dass sie sicher sind und um Unfälle zu vermeiden. Wenn Teile fehlen, kaputt, beschädigt oder abgenutzt sind, verwenden Sie das Produkt nicht weiter, bis es mit vom Hersteller autorisierten Teilen repariert wurde.
Warnung: Lassen Sie Kinder nicht auf die Möbel klettern, da dies zum Umkippen und zu schweren Verletzungen führen kann. Bauen Sie die Möbel außerhalb der Reichweite von Kindern zusammen.
Warnung: Stellen Sie die Möbel nicht in die Nähe von Feuerquellen oder heißen Gegenständen, um Brandgefahr zu vermeiden.
Warnung: Reinigen Sie die Möbel mit einem feuchten Tuch oder Alkohol. Verwenden Sie keine Reinigungsmittel mit ätzenden Chemikalien.
Warnung: Dieses Produkt ist mit einer Kippschutzvorrichtung ausgestattet. Bitte installieren Sie diese Vorrichtung unbedingt, um unnötige Verletzungen durch Umkippen zu vermeiden.

[EN]
Warning: Please read instructions fully before starting assembly. Check you have all the components and tools listed on pages.
Warning: Please place all parts on a flat surface. Place a soft blanket or similar underneath to protect against scratches or stains. Avoid dragging or sliding components across the floor.
Warning: Regularly check all fittings and fastenings to ensure they are secure and to prevent accidents. If any parts are missing, broken, damaged, or worn, discontinue use of the product until repairs have been made using factory authorized parts.
Warning: Do not allow children to climb on the furniture as this may result in tipping and serious personal injury. Assemble the furniture away from the reach of children.
Warning: Do not place furniture close to fire sources or high-temperature objects to avoid the risk of fire.
Warning: Clean furniture with a damp cloth or alcohol, avoid using cleaning agents containing corrosive chemicals.
Warning: This product is equipped with an anti-tilt device. Please be sure to install this device to prevent unnecessary injuries caused by tipping.

[FR]
Avertissement : Veuillez lire entièrement les instructions avant de commencer l'assemblage. Vérifiez que vous disposez de tous les composants et outils répertoriés sur les pages.
Avertissement : Veuillez placer toutes les pièces sur une surface plane. Placez une couverture douce ou similaire en dessous pour les protéger des rayures ou des taches. Évitez de faire glisser les composants sur le sol.
Avertissement : Vérifiez régulièrement tous les raccords et fixations pour vous assurer qu'ils sont bien fixés et pour éviter les accidents. Si des pièces manquent, sont cassées, endommagées ou usées, cessez d'utiliser le produit jusqu'à ce que des réparations aient été effectuées à l'aide de pièces autorisées par l'usine.
Avertissement : Ne laissez pas les enfants grimper sur les meubles car cela pourrait entraîner un basculement et des blessures graves. Assemblez les meubles hors de portée des enfants.
Avertissement : Ne placez pas les meubles à proximité de sources de feu ou d'objets à haute température pour éviter tout risque d'incendie.



Avertissement : Nettoyez les meubles avec un chiffon humide ou de l'alcool, évitez d'utiliser des produits de nettoyage contenant des produits chimiques corrosifs.
Avertissement : Ce produit est équipé d'un dispositif anti-basculement. Assurez-vous d'installer ce dispositif pour éviter les blessures inutiles causées par un basculement.

[IT]

Attenzione: leggere attentamente le istruzioni prima di iniziare il montaggio. Verificare di avere tutti i componenti e gli strumenti elencati nelle pagine.
Attenzione: posizionare tutte le parti su una superficie piana. Posizionare una coperta morbida o simile sotto per proteggere da graffi o macchie. Evitare di trascinare o far scivolare i componenti sul pavimento.
Attenzione: controllare regolarmente tutti i raccordi e i dispositivi di fissaggio per assicurarsi che siano sicuri e per prevenire incidenti. Se alcune parti sono mancanti, rotte, danneggiate o usurate, interrompere l'uso del prodotto fino a quando non siano state eseguite le riparazioni utilizzando parti autorizzate dalla fabbrica.
Attenzione: non consentire ai bambini di arrampicarsi sui mobili poiché ciò potrebbe causare ribaltamenti e gravi lesioni personali. Montare i mobili lontano dalla portata dei bambini.
Attenzione: non posizionare i mobili vicino a fonti di fuoco o oggetti ad alta temperatura per evitare il rischio di incendio.
Attenzione: pulire i mobili con un panno umido o alcol, evitare di utilizzare detergenti contenenti sostanze chimiche corrosive.
Attenzione: questo prodotto è dotato di un dispositivo antiribaltamento. Assicurarsi di installare questo dispositivo per prevenire lesioni inutili causate dal ribaltamento.

[ES]

Advertencia: Lea las instrucciones completamente antes de comenzar el montaje. Compruebe que tiene todos los componentes y herramientas que se enumeran en las páginas.
Advertencia: Coloque todas las piezas sobre una superficie plana. Coloque una manta suave o algo similar debajo para protegerlas de rayones o manchas. Evite arrastrar o deslizar los componentes por el piso.
Advertencia: Verifique regularmente todos los accesorios y fijaciones para asegurarse de que estén seguros y evitar accidentes. Si falta alguna pieza, está rota, dañada o desgastada, deje de usar el producto hasta que se hayan realizado las reparaciones con piezas autorizadas de fábrica.
Advertencia: No permita que los niños se suban a los muebles, ya que esto puede provocar que se vuelquen y lesiones personales graves. Monte los muebles fuera del alcance de los niños.
Advertencia: No coloque los muebles cerca de fuentes de fuego u objetos de alta temperatura para evitar el riesgo de incendio.
Advertencia: Limpie los muebles con un paño húmedo o alcohol, evite usar agentes de limpieza que contengan químicos corrosivos.
Advertencia: Este producto está equipado con un dispositivo antivuelco. Asegúrese de instalar este dispositivo para evitar lesiones innecesarias causadas por vuelcos.

Importeur	COMHARBOR LIMITED
Add	Unit C, Swift Point, Cosford Lane, Rugby, CV21 1PY,GB
Email	harborcomhar@gmail.com
Manufacturer	Chengdu Shuhongyang Furniture Co., Ltd
Add	379 North Street, Sanyang Community, Shi Yang Town, Dujiangyan City, Chengdu City, Sichuan Province, China
Email/URL	wxq18280176339@163.com
UK REP	COMHARBOR LIMITED Unit C, Swift Point, Cosford Lane, Rugby, CV21 1PY,GB harborcomhar@gmail.com

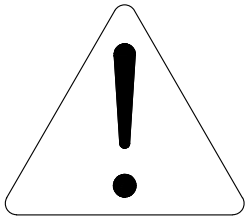

DE:Vor dem Einbau die Schrauben in die Löcher stecken und festziehen, aber nicht bis 100%, 70% bis 80% anziehen reicht aus. Schließlich, nachdem alle Schrauben installiert sind, ziehen Sie alle Schrauben auf 100%.
Wenn Sie auf diese Probleme stoßen, wie z. B. Fehlausrichtung der Löcher oder Unfähigkeit, bestimmte Teile zu installieren, überprüfen Sie bitte, ob die Schrauben korrekt verwendet werden und passen Sie die Dichtigkeit der Schrauben an.
UK:Before installation, insert the screws into the holes and tighten them, but do not tighten them to 100%, 70% to 80% is sufficient. Finally, after all screws are installed, tighten all screws to 100%.
If you encounter these issues, such as if the holes cannot be aligned or some parts cannot be installed, please check if the screws are used correctly and adjust the tightness of the screws.
FR:Insérer la vis dans le trou avant la fin de l'assemblage, serrer la vis, mais ne pas serrer à 100%, 70% ~ 80% est correct. Enfin, une fois que toutes les vis sont bien serrées, toutes les vis sont serrées à 100%.
Si vous rencontrez ces problèmes, par exemple si les trous ne sont pas alignés ou si certaines pièces ne peuvent pas être montées, vérifiez que les vis sont utilisées correctement et Ajustez leur serrage.
IT:Prima dell'installazione, inserire le viti nei fori e stringerle, ma non al 100%, è sufficiente stringerle al 70% - 80%. Infine, dopo aver installato tutte le viti, stringere tutte le viti al 100%. Se riscontri problemi come disallineamenti dei fori o difficoltà nell'installare alcuni componenti, verifica che le viti siano utilizzate correttamente e regola la tensione delle viti.
ES:Antes de la instalación, coloque los tornillos en los agujeros y apriételos, pero no al 100%; apretar al 70% - 80% es suficiente. Finalmente, después de haber instalado todos los tornillos, apriete todos los tornillos al 100%. Si se encuentra con problemas como desalineación de los agujeros o dificultad para instalar ciertas piezas, verifique que los tornillos se estén utilizando correctamente y ajuste la tensión de los tornillos.
NL:Voordat u begint met de installatie, plaatst u de schroeven in de gaten en draait u ze aan, maar draai ze niet volledig aan; 70% tot 80% is voldoende. Draai uiteindelijk, nadat alle schroeven zijn geplaatst, alle schroeven volledig aan. Als u problemen ondervindt, zoals niet uitgelijnde gaten of onderdelen die niet kunnen worden geïnstalleerd, controleer dan of de schroeven correct zijn gebruikt en pas de spanning van de schroeven aan.
SE:Innan installation, sätt i skruvarna i hålen och dra åt dem, men dra inte åt dem helt; 70% till 80% är tillräckligt. Slutligen, när alla skruvar är installerade, dra åt alla skruvar helt. Om du stöter på problem, som att hålen inte kan justeras eller vissa delar inte kan installeras, kontrollera om skruvarna används korrekt och justera skruvarnas åtdragning.
PL:Przed instalacją wstaw śruby w otwory i dokręć je, ale nie dokręcaj ich na 100%; 70% do 80% wystarczy. Na koniec, po zainstalowaniu wszystkich śrub, dokręć wszystkie śruby do 100%. Jeśli napotkasz problemy, takie jak niedopasowane otwory lub części, które nie mogą być zainstalowane, sprawdź, czy śruby są używane prawidłowo i dostosuj ich dokręcenie.

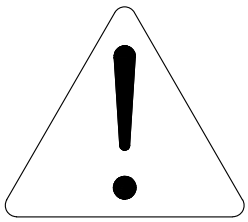

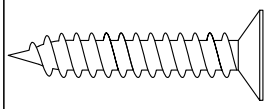	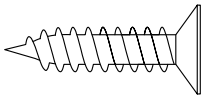	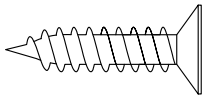
M4*30mm	M3.5*14mm	M3.5*12mm
Ⓒ x2pcs	Ⓘ x42pcs	Ⓟ x16pcs

DE:Bitte beachten Sie, dass die Formen der Schrauben C und I und P ähnlich sind. Bitte installieren Sie entsprechend der Anleitung und unterscheiden Sie sie!
UK:Please note that the shapes of screws C and I and P are similar. Please install according to theinstructions and distinguish them!
FR:Notez que les vis C et I et P ont des formes similaires. Veuillez les installer en suivant les instructions pour les séparer!
IT:Si prega di notare che le forme delle viti C , I e P sono simili. Si prega di installarle seguendo le istruzioni e di distinguerle!
ES:Por favor, tenga en cuenta que las formas de los tornillos C , I y P son similares. Por favor, instálelos de acuerdo con las instrucciones y distíngalos.
NL:Let op, de vormen van schroeven C , I en P zijn vergelijkbaar. Installeer volgens de instructies enmaak onderscheid tussen ze!
SE:Observera att formerna på skruvarna C , I och P är lika. Installera enligt anvisningarna och särskilj dem!
PL:Zauważ, że kształty śrub C , I i P są podobne. Zainstaluj zgodnie z instrukcjami i rozróżnij je!

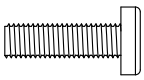	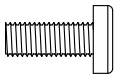
M4*20mm	M4*8mm
Ⓡ x2pcs	Ⓢ x2pcs

DE:Bitte beachten Sie, dass die Formen der Schrauben R und S ähnlich sind. Bitte installieren Sie entsprechend der Anleitung und unterscheiden Sie sie!
UK:Please note that the shapes of screws R and S are similar. Please install according to theinstructions and distinguish them!
FR:Notez que les vis R et S ont des formes similaires. Veuillez les installer en suivant les instructions pour les séparer!
IT:Si prega di notare che le forme delle viti R, S sono simili. Si prega di installarle seguendo le istruzioni e di distinguerle!
ES:Por favor, tenga en cuenta que las formas de los tornillos R, S son similares. Por favor, instálelos de acuerdo con las instrucciones y distíngalos.
NL:Let op, de vormen van schroeven R, S zijn vergelijkbaar. Installeer volgens de instructies enmaak onderscheid tussen ze!
SE:Observera att formerna på skruvarna R, S är lika. Installera enligt anvisningarna och särskilj dem!
PL:Zauważ, że kształty śrub R, S są podobne. Zainstaluj zgodnie z instrukcjami i rozróżnij je!

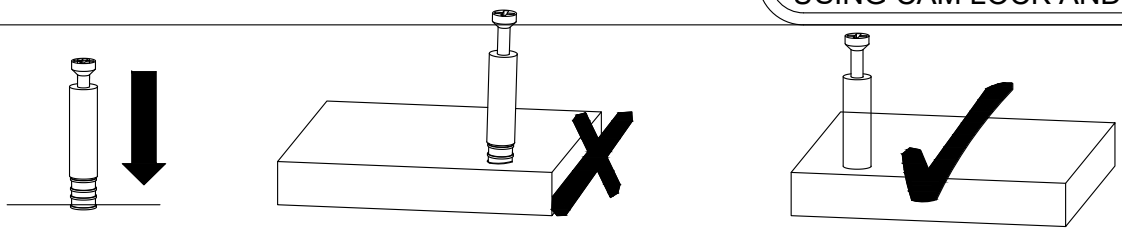

EN_Q4lCKFIT:Tighten quickfit until shoulder is flush with panel.Do not overtighten or undertighten
FR_RACCORD RAPIDE:Faites serrer le raccord rapide jusqu'à ce que l'épaulement soit parfaitement encastré dans le panneau. Il ne faut ni trop serrer ni insuffisamment serrer.
ES_QUICKFIT:Apriete quickfit hasta que el hombre se descargue con el panel. NO lo sobreapriete nilo apriete poco.
PT_AJUSTE RAPIDO: Aperte o aiuste rápido até estar nivelada com o painel. Não apertar demasiado ou excessivamente.
DE_QUICKFIT:Ziehen Sie den Quickfit fest, bis die Schulter mit der Platte bundig ist. Bite nicht zu fest oderzu schwach anziehen.
IT_MONTAGGI0 RAPIDO:Stringere il montaggio rapido fino a quando la spalla è a filo con il pannello,non stringere troppo o troppo poco.

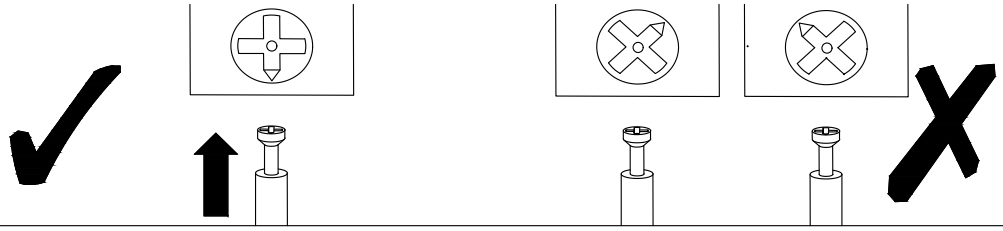

EN_CAM LOCK:When fitting cam lock, ensure starting position is correct before you insert connecting quickfit.
FR_SERRURE BATTEUSE:Avant d'inserer la serrure batteuse, veillez à la bonne orientation avant d'insererle raccord rapide.
ES_CIERRE DE LA CAMARA:Cuando instale el cierre de la c¡mara, asegurese de que la posición de inicio es correcta antes de que inserte el guickfit conector.
PT BLOQUEI0: Ao instalar o bloqueio, assegurar-se de que a posicao inicial esta correcta antes deinserir o encaixe de ligac&o repida.
DE_CAM-LOCK:Achten Sie bei der Montage des Cam-Locks aufdie richtige Ausgangsposition. bevor Sie den Quickfit einsetzen.
IT_BLOCCAGGI0ACAMMA:Quando si monta il bloccaggio a camma, assicurarsi che la posizione iniziale sia corretta prima di inserire il montaggio rapido di callegamento.

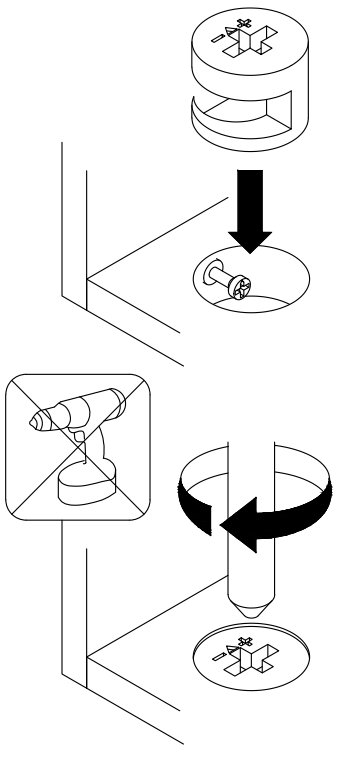

EN_Quickfit head should be in the centre of the cam lock when the two panels are joined.
Camlock should be inserted before guickfit.
FR_Lorsque les deux panneaux sont assemblés,la téte du raccord rapide doitreposerau centre de la serrure batteuse.
Ilfautinsérerla serrure batteuse avant le raccord rapide.
ES_Elcabezal del quickfit debe estar en el centro del cierre de la cámara cuando se unan los dos paneles.
Se debe insertarel cierre de la camara antes que el quickfit.
PT_Acabeça de ajuste rápido deve estar no centro da fechadura quando os dois painéis estao unidos.
Afechadura de cames deve serinserida antes de ser rápida
DE_DerQuickfit-Kopf sollte sich in der Mitte des Cam-Locks befinden. wenn die beiden Platten zusammengefugt sind.
Der Cam-Lock sollte vor dem Quickfit eingesetzt werden.
IT_La testa del montaggio rapido deve trovarsi al centro del bloccaggio a cammaquandcidue pannelli sono uniti.
Il Bloccaggio a Camma deve essere inserito prima del montaggio rapido

EN_Turn cam lock clockwise to tighten.
FR_Faites tournerla serrure batteuse dans le sens des aiguilles d'une montre pourla resserrer.
ES_Gire el cierre de la c¡mara en sentido horario para apretarlo.
PT_Rodar o bloqueio no sentido dos ponteiros do relógio para o apertar.
DE_Drehen Sie den Cam-Lockim Uhrzeigersinn, um ihn fesfzuziehen.
IT_Ruotareil bloccaggio a camma in senso orario per stringere.

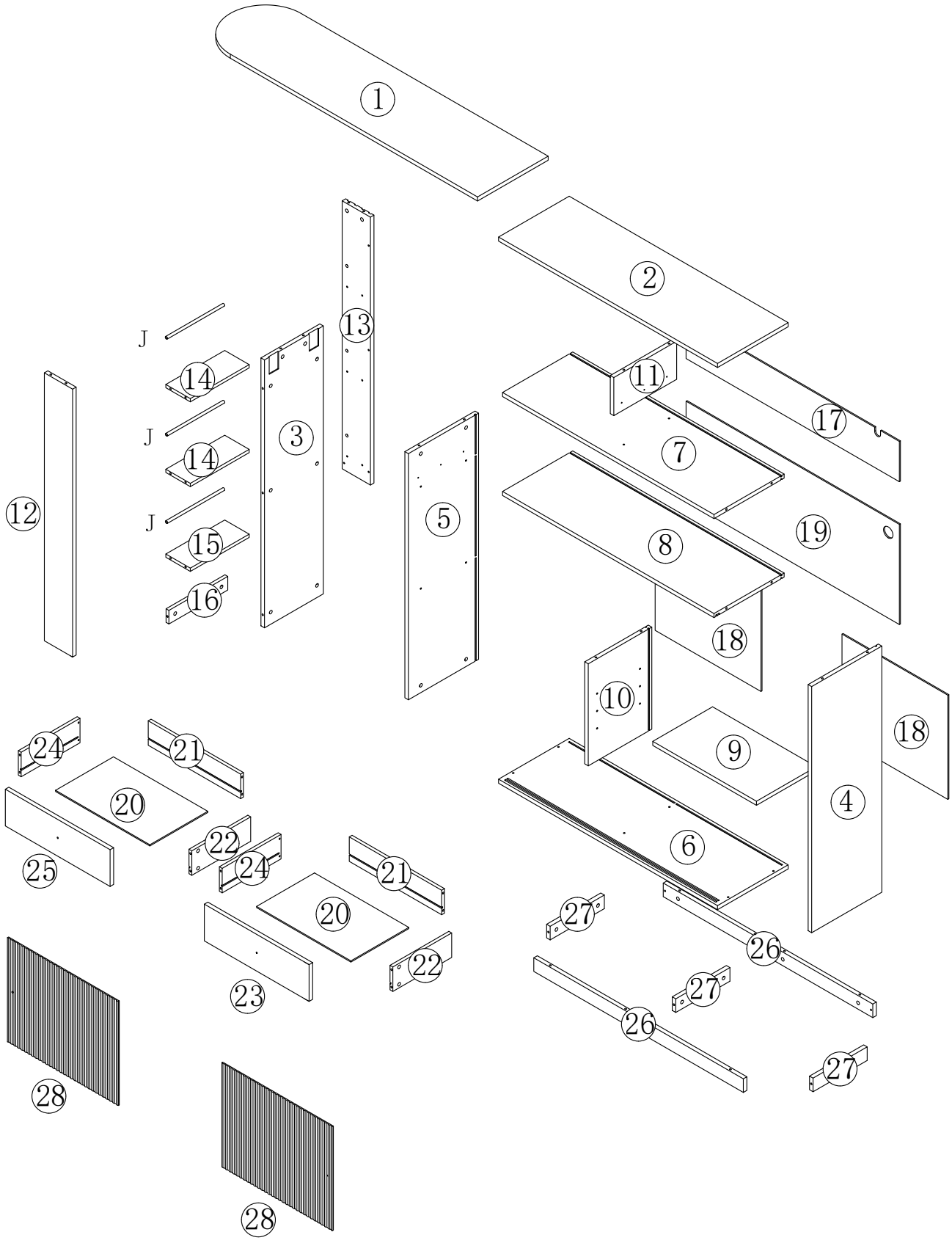
1
2
3
4
5
6
7
8
9
10
11
12
13
14
15
16
17
18
19
20
21
22
23
24
25
26
27
28
J

BOX1: N606P508598

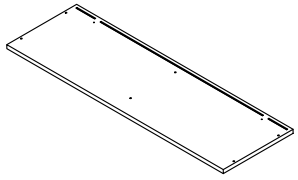	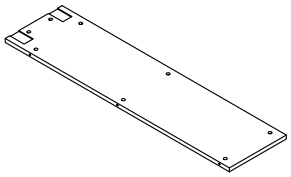	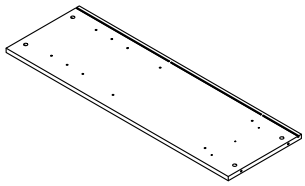	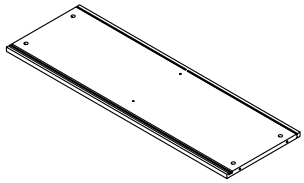
② x1pc	③ x1pc	④ x1pc	⑧ x1pc
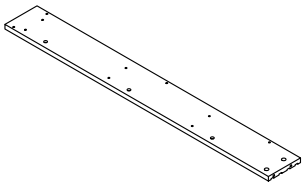	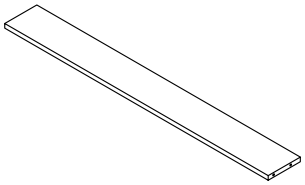	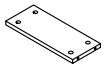	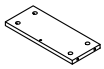
⑫ x1pc	⑬ x1pc	⑭ x2pcs	⑮ x1pc
	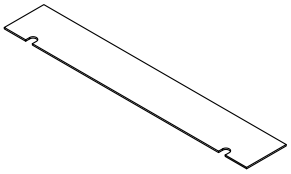	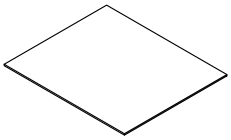	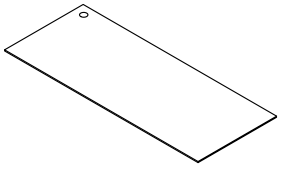
⑯ x1pc	⑰ x1pc	⑱ x2pcs	⑲ x1pc
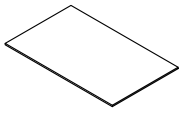	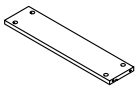	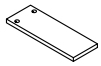	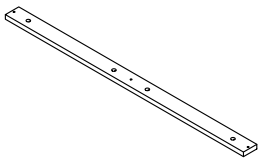
⑳ x2pcs	㉑ x1pc	㉔ x2pcs	㉖ x1pc
	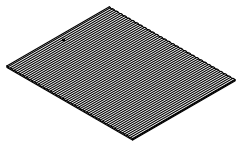		
㉗ x3pcs	㉘ x2pcs		

BOX2: N606P508599

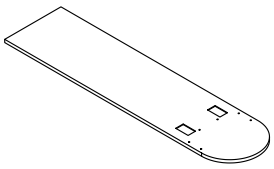	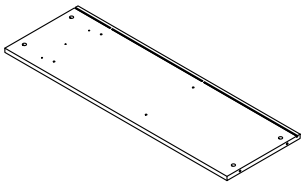	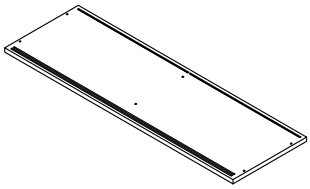	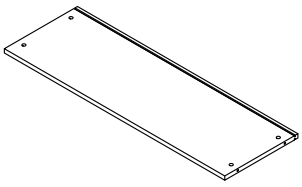
① x1pc	⑤ x1pc	⑥ x1pc	⑦ x1pc
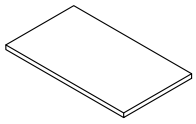	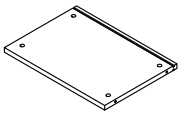	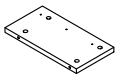	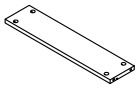
⑨ x1pc	⑩ x1pc	⑪ x1pc	㉑ x1pc
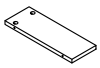	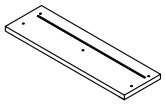	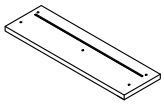	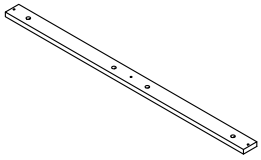
㉒ x2pcs	㉓ x1pc	㉕ x1pc	㉖ x1pc

Hardware List for
N606P508599

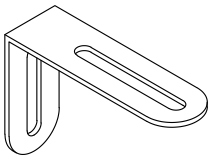	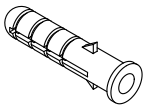	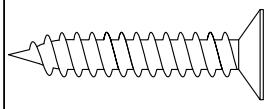		
Ⓐ x2pcs	Ⓑ x2pcs	Ⓒ x2pcs	Ⓓ x1pc	Ⓔ x40pcs
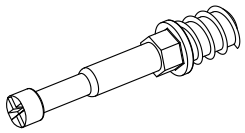		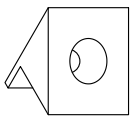	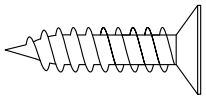	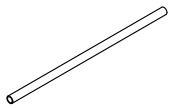
Ⓕ x84pcs	Ⓖ x84pcs	Ⓗ x20pcs	Ⓘ x42pcs	Ⓙ x3pcs
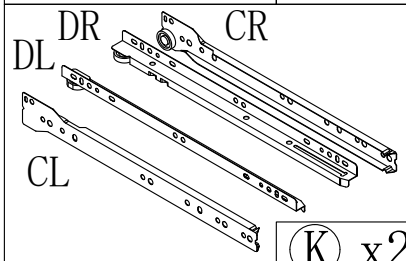	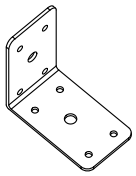	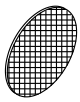	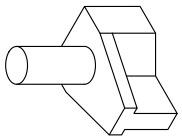	
Ⓚ x2pcs	Ⓛ x2pcs	Ⓜ x10pcs	Ⓞ x4pcs	
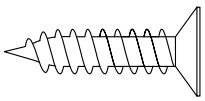	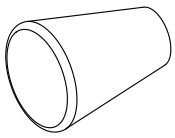	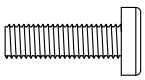	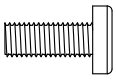	
Ⓟ x16pcs	Ⓠ x4pcs	Ⓡ x2pcs	Ⓢ x2pcs	
	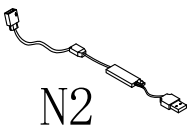			
Ⓝ x1pc				

1

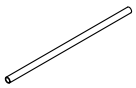	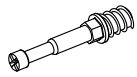	
J x3pcs	F x21pcs	G x21pcs

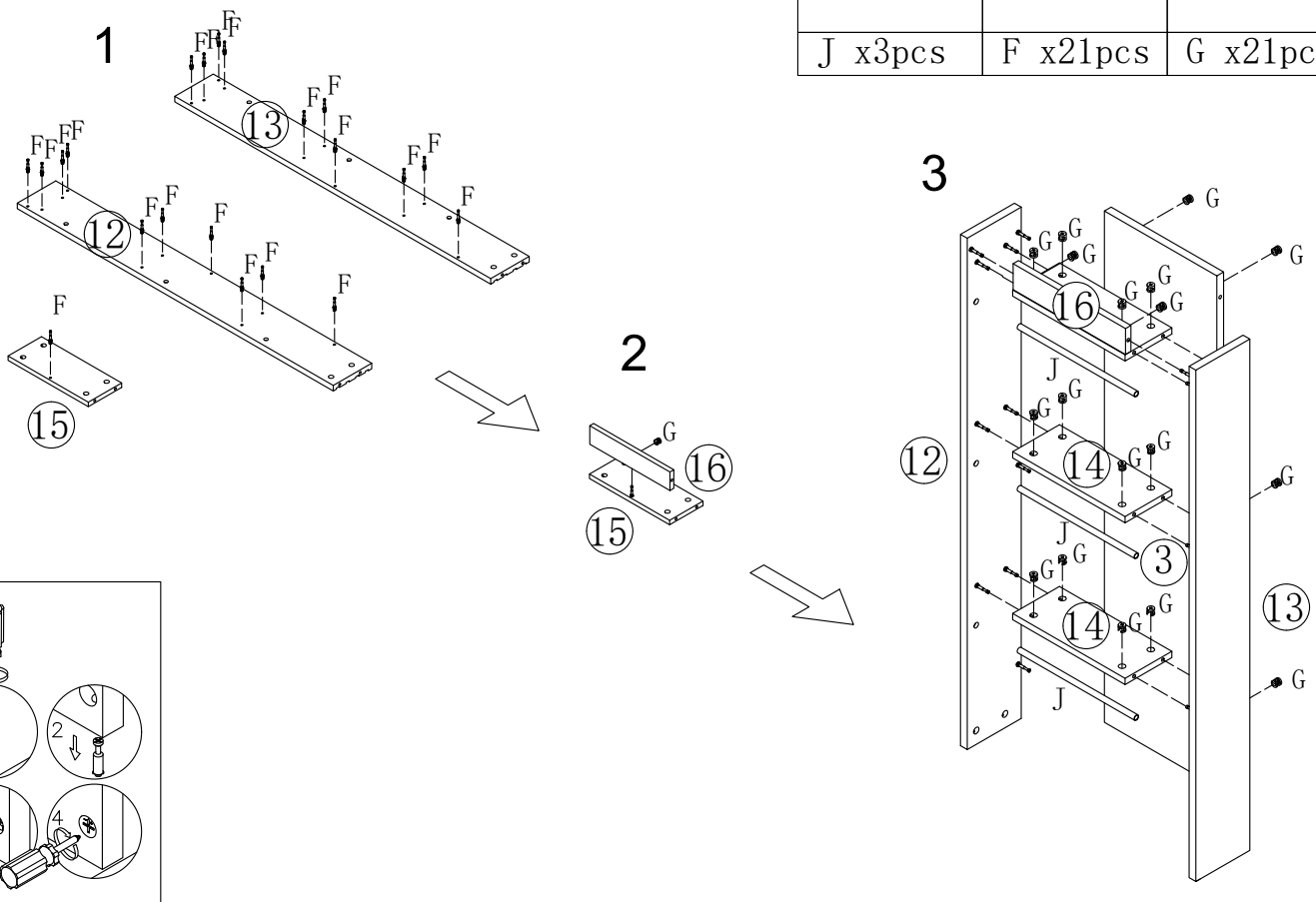

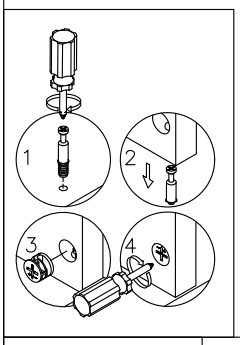

2

 Φ12*2mm	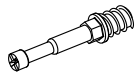	
M x2pcs	F x6pcs	G x6pcs

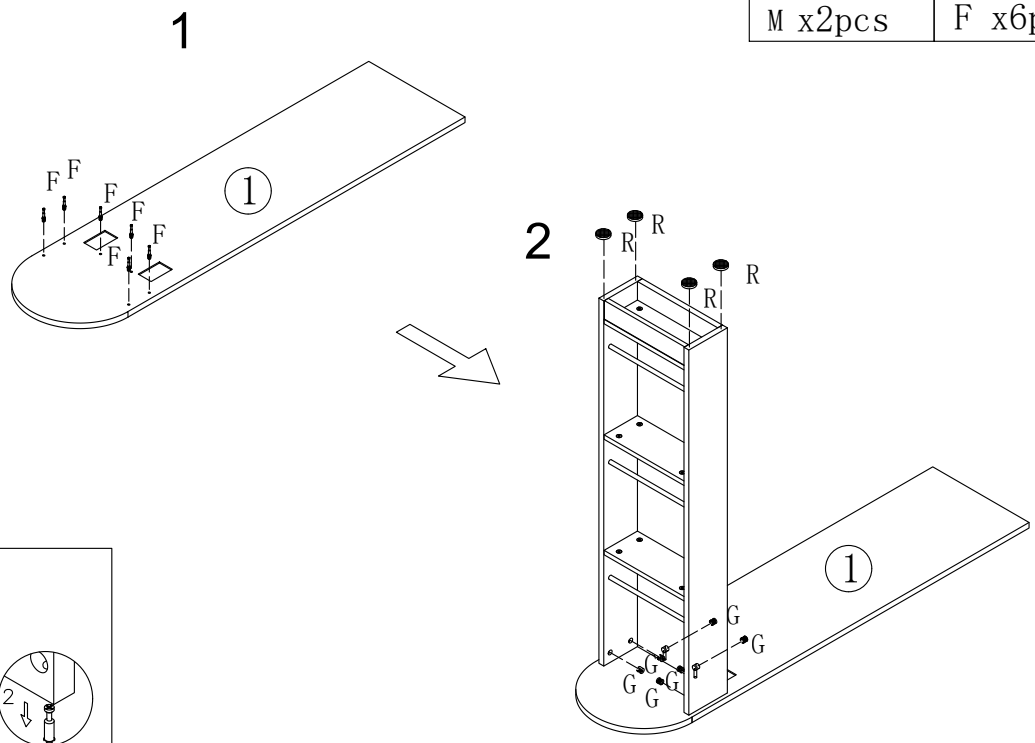

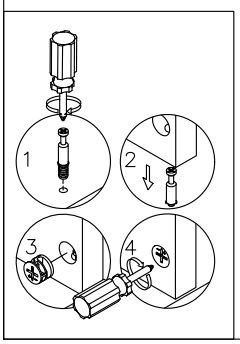

3

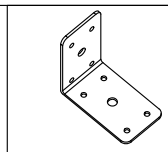

L x2pcs

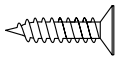

P x16pcs

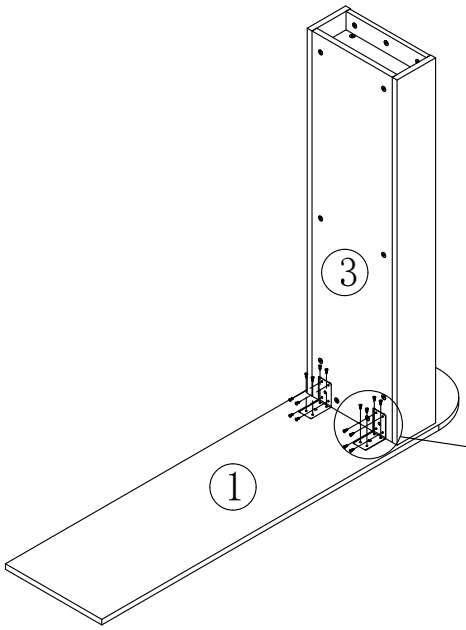

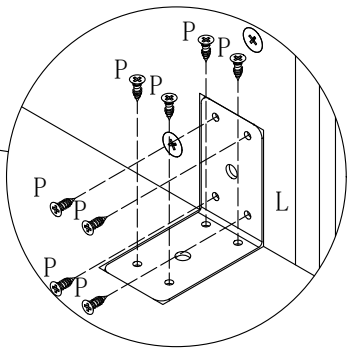

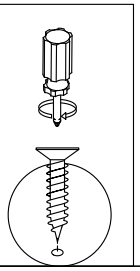

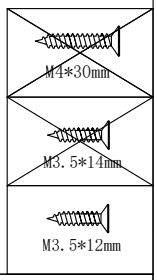

4

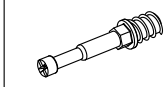

F x12pcs

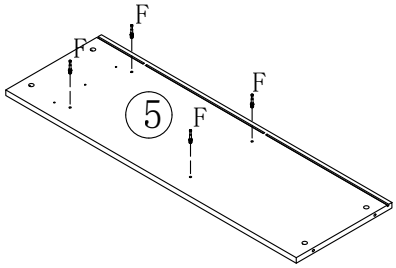

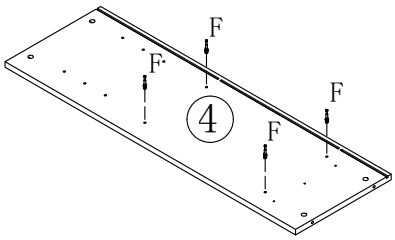

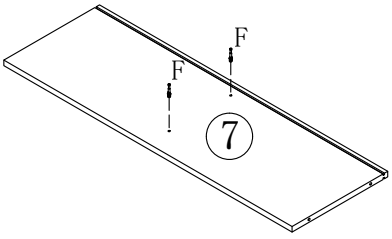

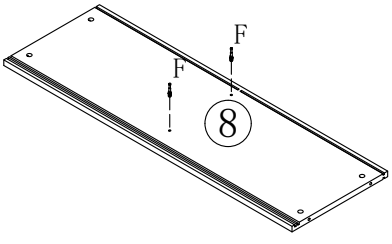

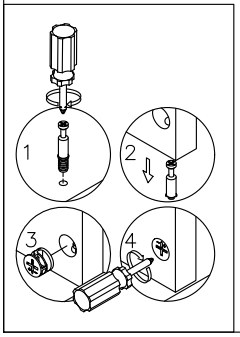

5

G x4pcs

1

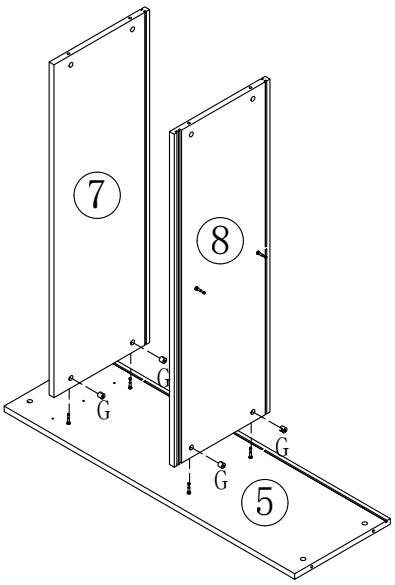

2

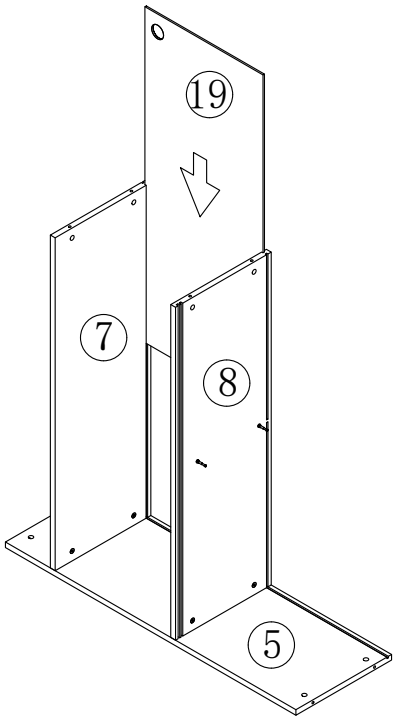

6

G x4pcs

1

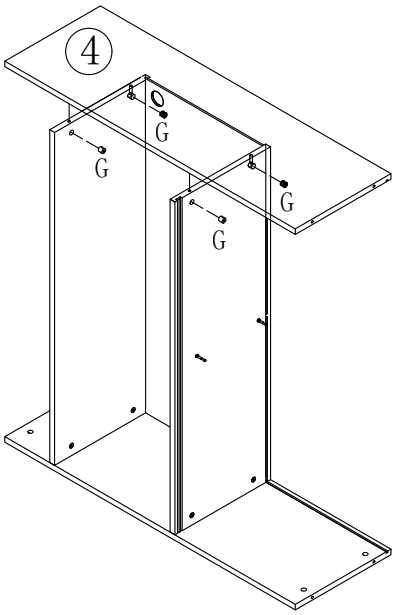

2

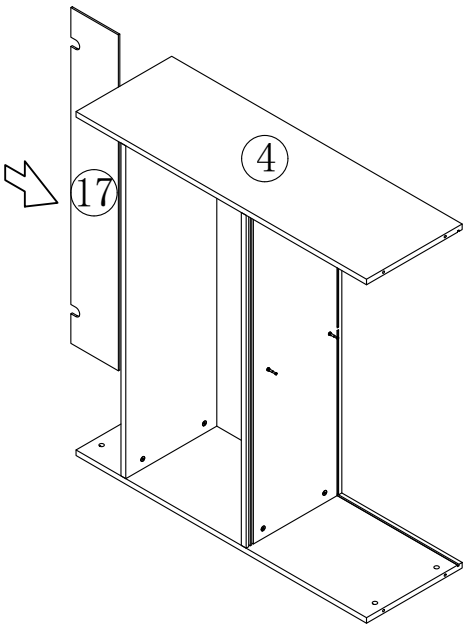

7



G x4pcs

1

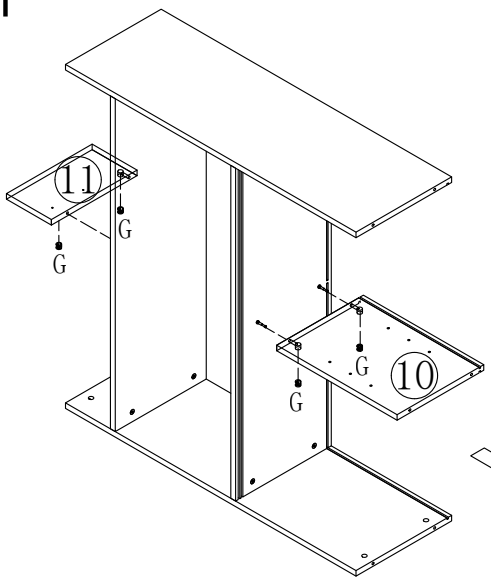

2

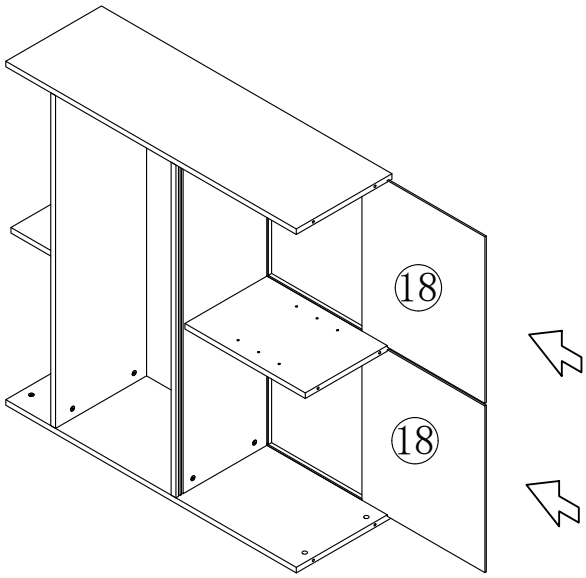

8

	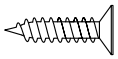	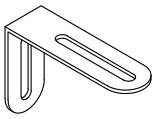	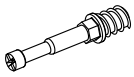
	M3.5*14mm		
G x6pcs	I x2pcs	A x2pcs	F x6pcs

1

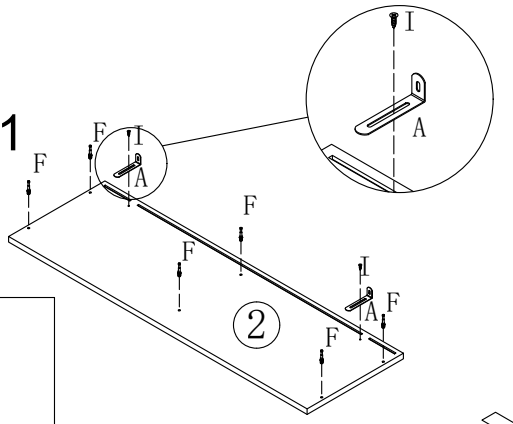

2

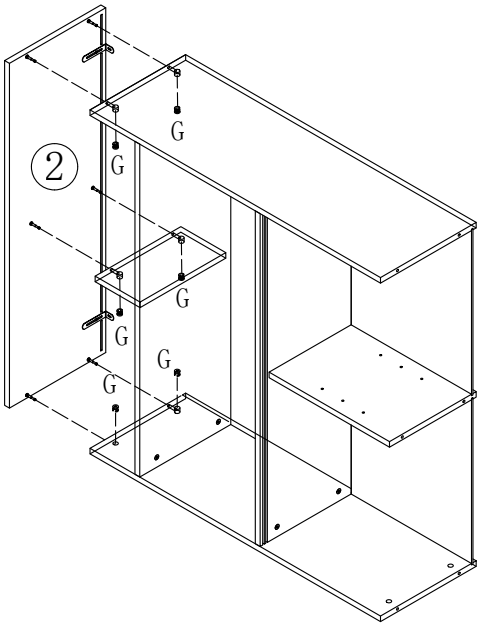

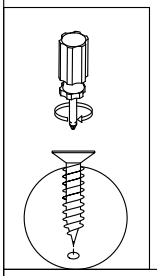

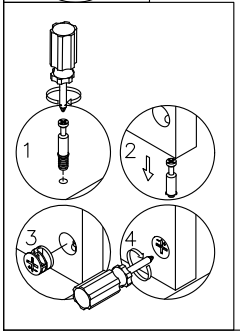

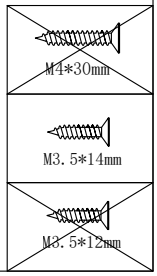

9

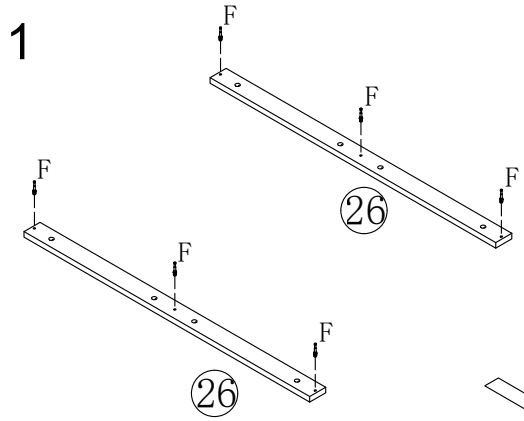

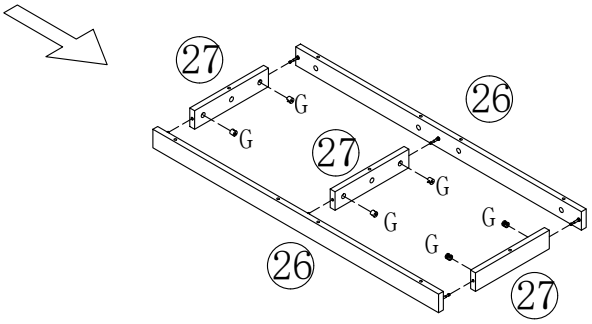

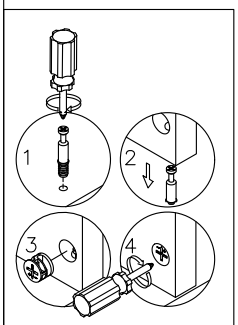

G x6pcs	F x6pcs
	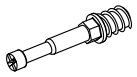

10

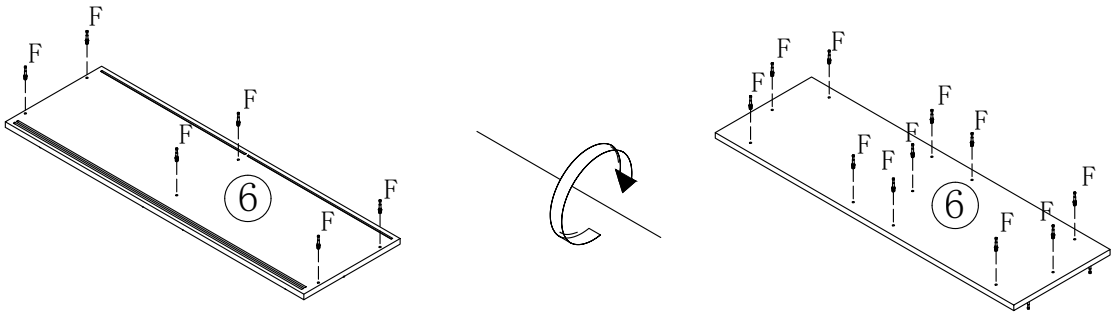

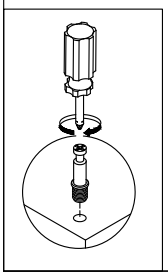

F x17pcs
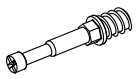

11

Φ12*2mm	
M x6pcs	G x17pcs

1

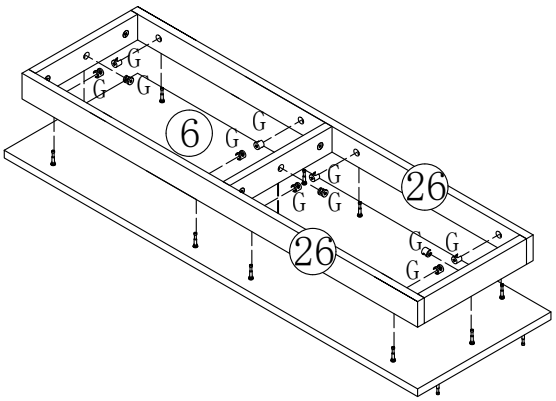

2

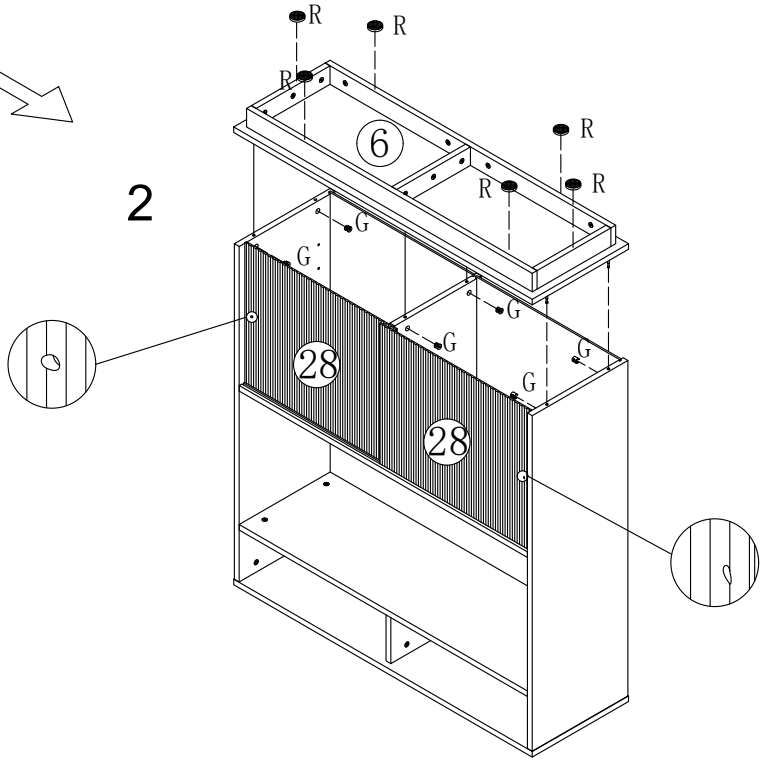

DE Achtung: Beim Einsetzen der Glasscheibe muss die ebene Seite nach außen zeigen!

EN Caution: When installing the glass, the flat side must face outward!

FR Attention : Lors de l'installation du verre, la face plane doit être orientée vers l'extérieur !

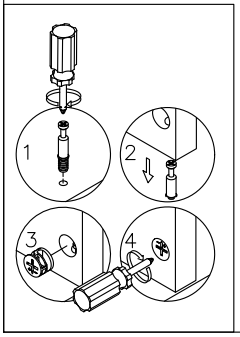

12

M3.5*14mm				
I x8pcs	DR x2pcs	DL x2pcs	G x16pcs	F x16pcs

1

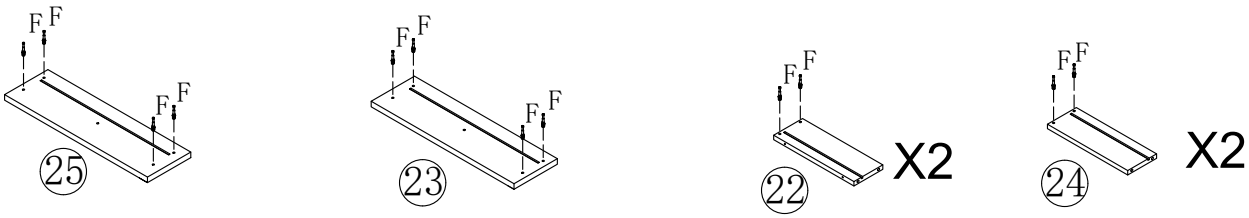

2

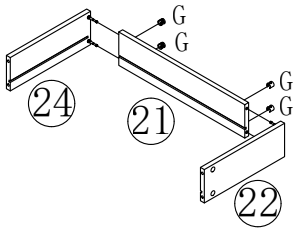

3

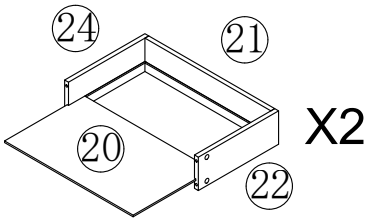

4

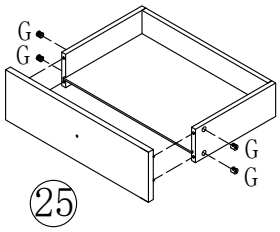

5

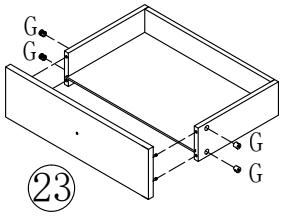

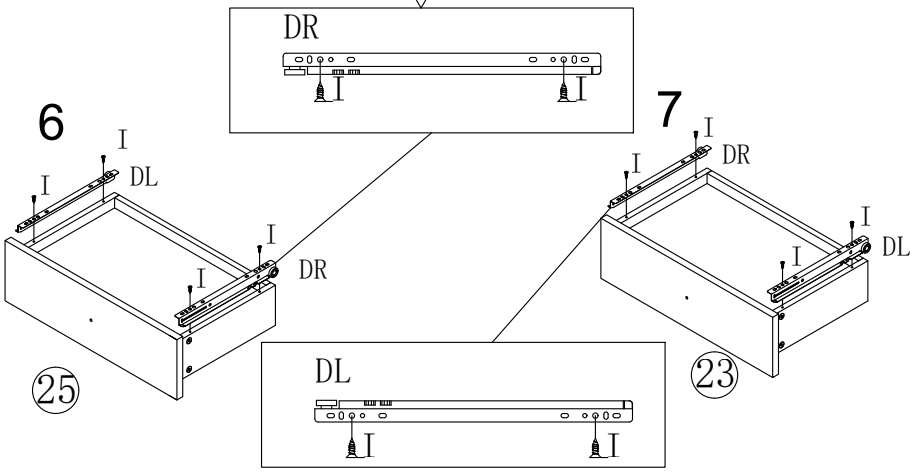

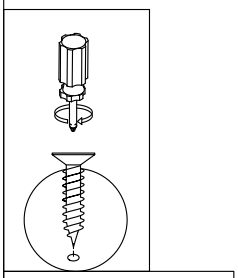

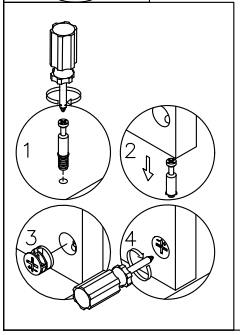

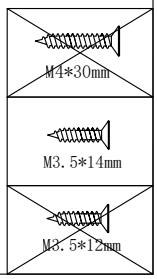

13

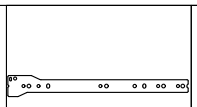

CL X2

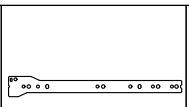

CR X2

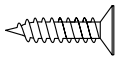

M3.5*14mm

I x12pcs

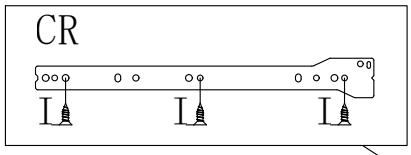

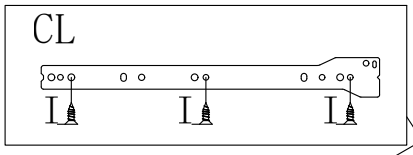

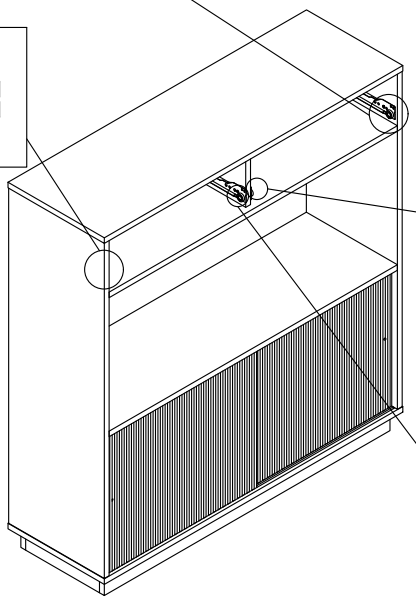

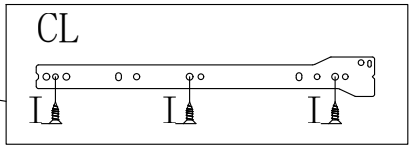

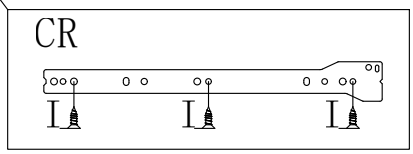

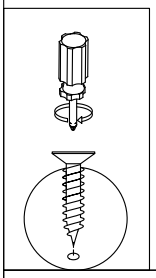

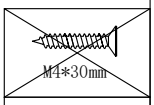

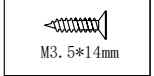

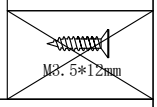

14

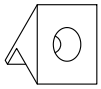

H x20pcs

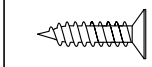

I x20pcs

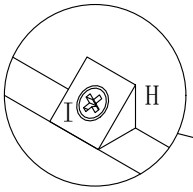

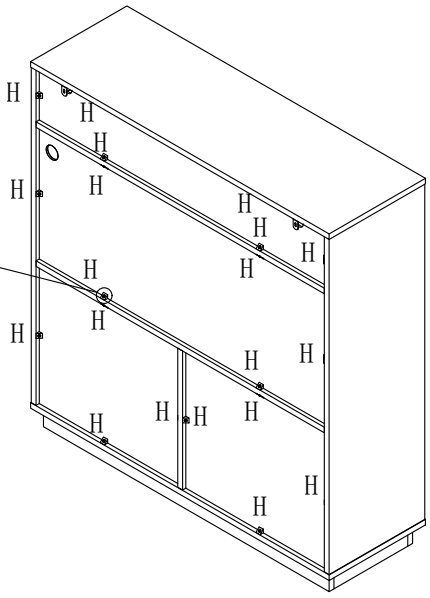

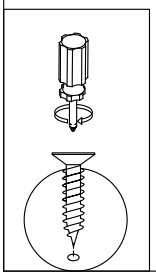

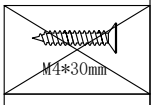

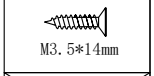

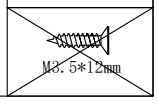

15

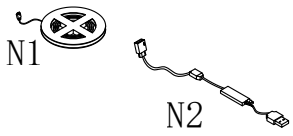

N x1pc

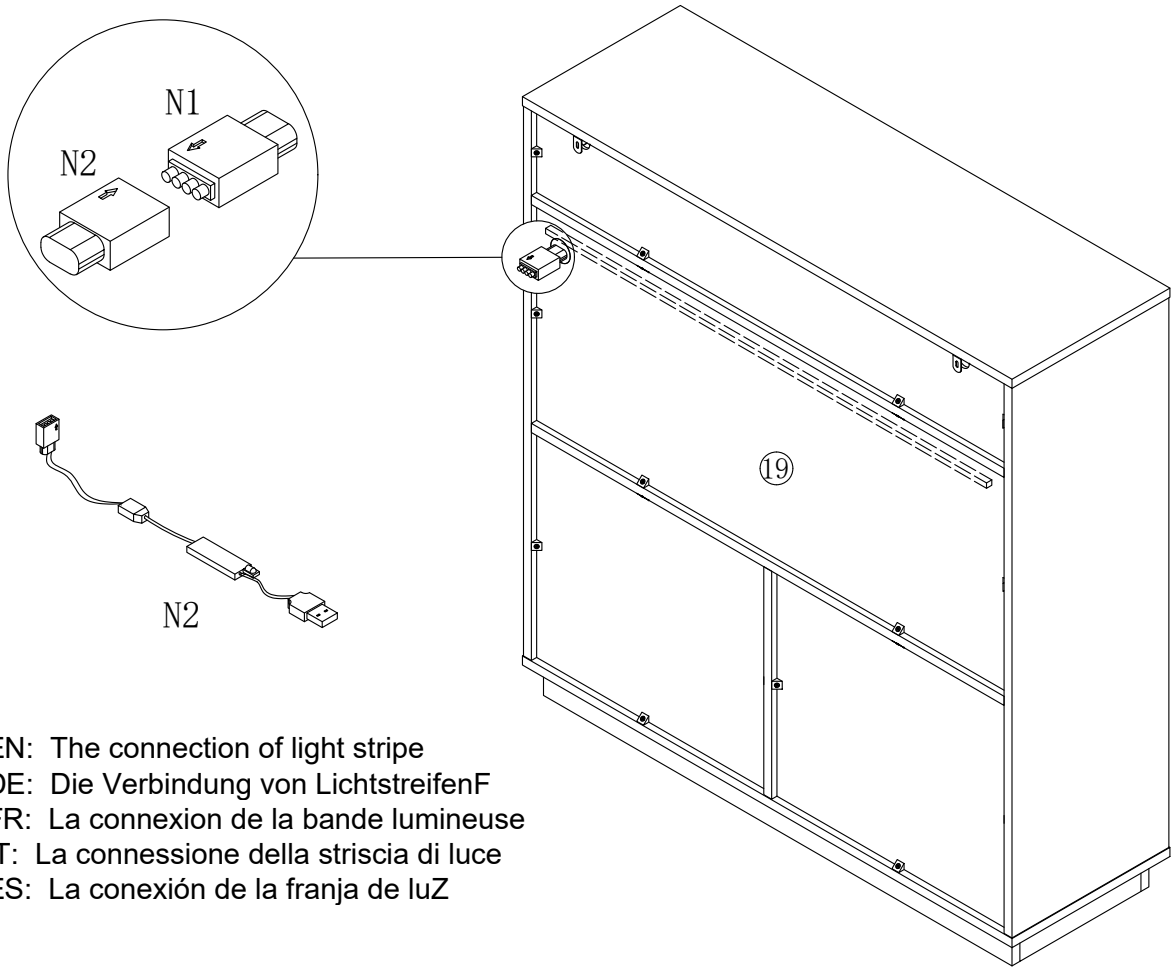

EN: The connection of light stripe
DE: Die Verbindung von LichtstreifenF
FR: La connexion de la bande lumineuse
IT: La connessione della striscia di luce
ES: La conexión de la franja de luZ

EN:- Please remove the adhesive tape before installing the light strip.
DE:- Bitte ziehen Sie das Klebeband heraus, bevor Sie die Leuchtstreifen installieren.
FR:- Veuillez enlever le ruban adhésif avant d'installer la bande de lumière.
IT:- Per favore, rimuovere la nostra adesiva prima di installare la striscia luminosa.
ES:- Por favor, quite la cinta adhesiva antes de instalar la tira de luz.

Montage der Lichtleiste:
Entfernen Sie zunächst die Klebefolie von N1, kleben Sie N1 dann entlang der Kante von Teil 19#、 und drücken Sie fest
Installation of light strip:
First, remove the adhesive backing of N1, then adhere N1 along the edge of part 24# and press firmly
Installation de la bande lumineuse :
Retirez d'abord le support adhésif de la bande N1, puis collez la bande N1 le long du bord de la pièce 19# et appuyez fermement.
Montaggio della barra luminosa:
Rimuovi prima la pellicola adesiva da N1, poi incolla N1 lungo il bordo delle parti 19# e premi saldamente
Montaje de la barra de luz:
Retire primero la lámina adhesiva de N1, luego pegue N1 a lo largo del borde de las partes 19# y presione firmemente

16

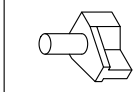

0 x4pcs

1

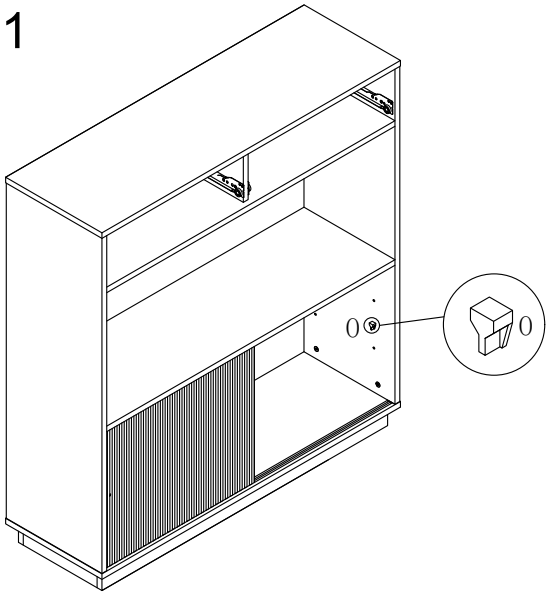

2

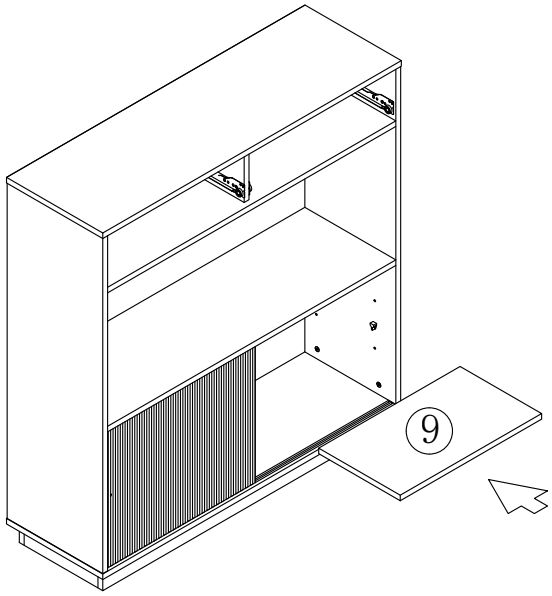

17

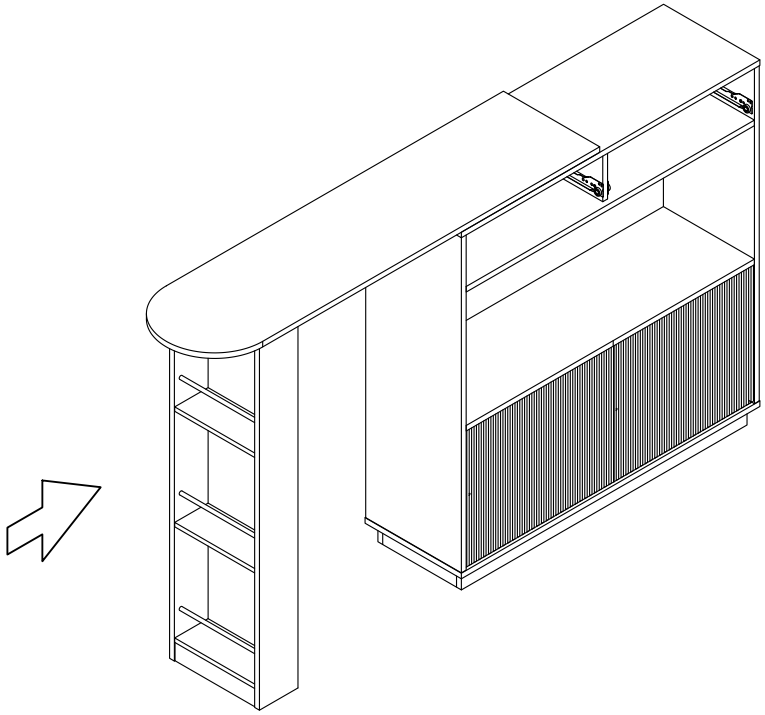

18

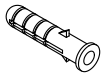	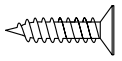
B x2pcs	C x2pcs

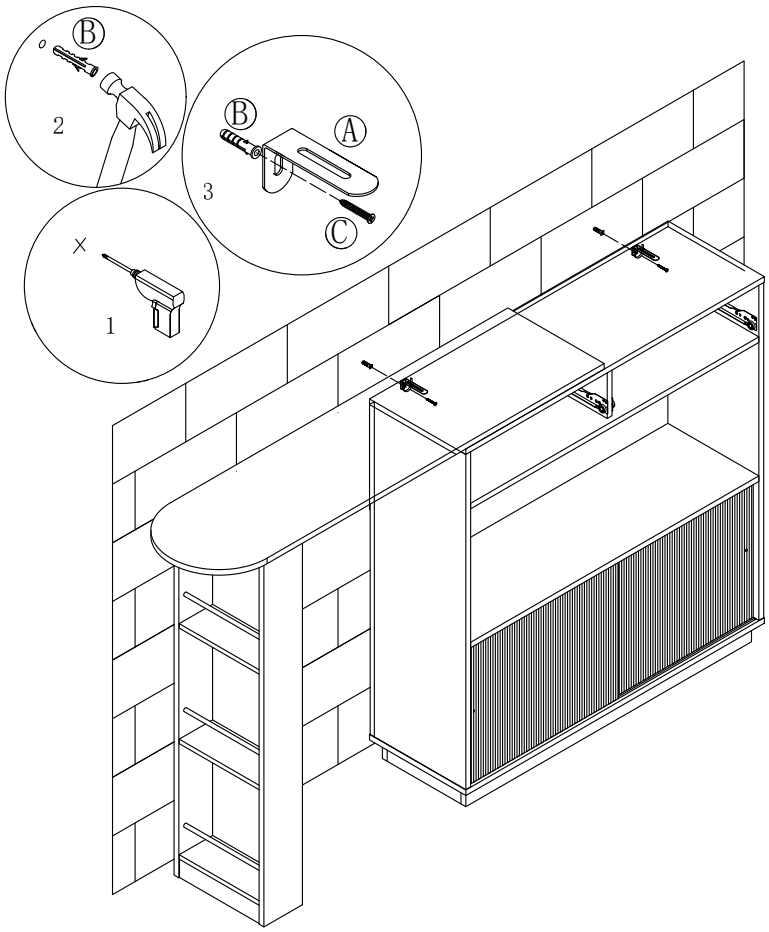

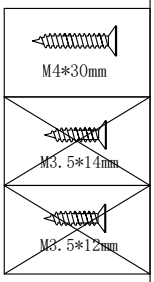

EN:Please decide whether to add anti tipping accessories basedon perso nal needs
DE:Bitte entscheiden sie in bezug auf ihre bedürfnisse, ob sie bauausrüstung hinzufügen sollen
FR:S'il vous plaît décider d'ajouter des accessoires anti-basculement en fonction des besoins personnels
IT:Decidere se aggiungere accessori anti-ribaltamento in base alle esigenze personali
ES:Por favor, decida si desea añadir accesorios antipropinas en función de sus
necesidades personales

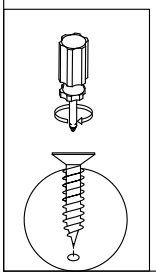

19

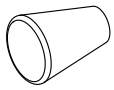	 M4*20mm	 M4*8mm
Q x4pcs	R x2pcs	S x2pcs

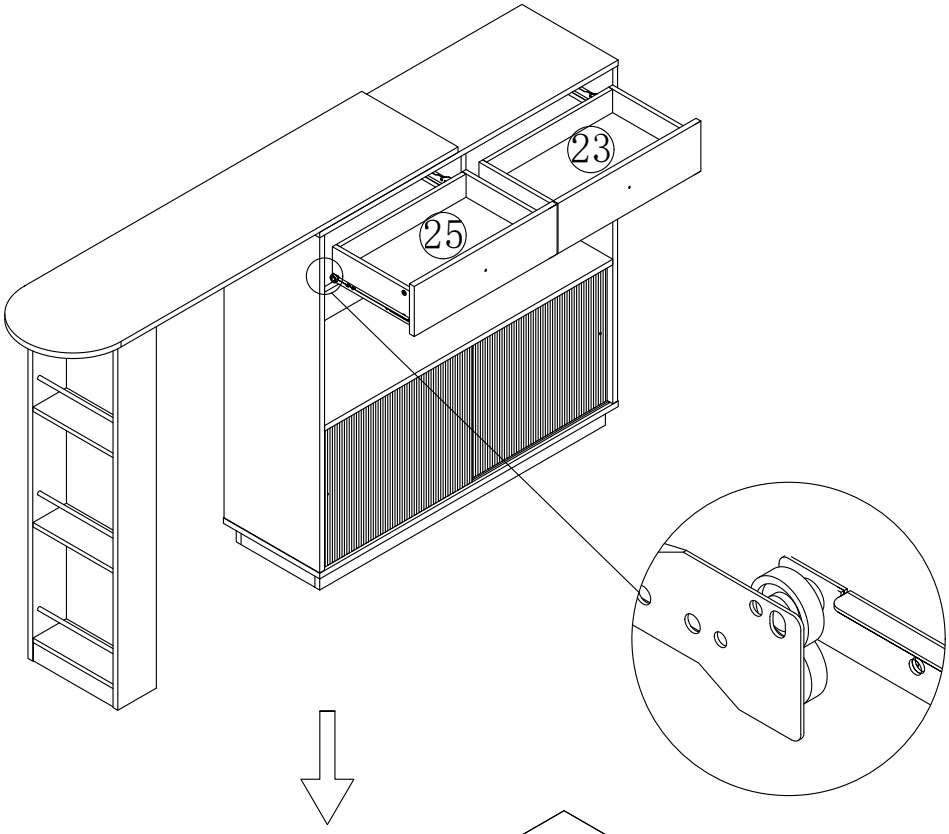

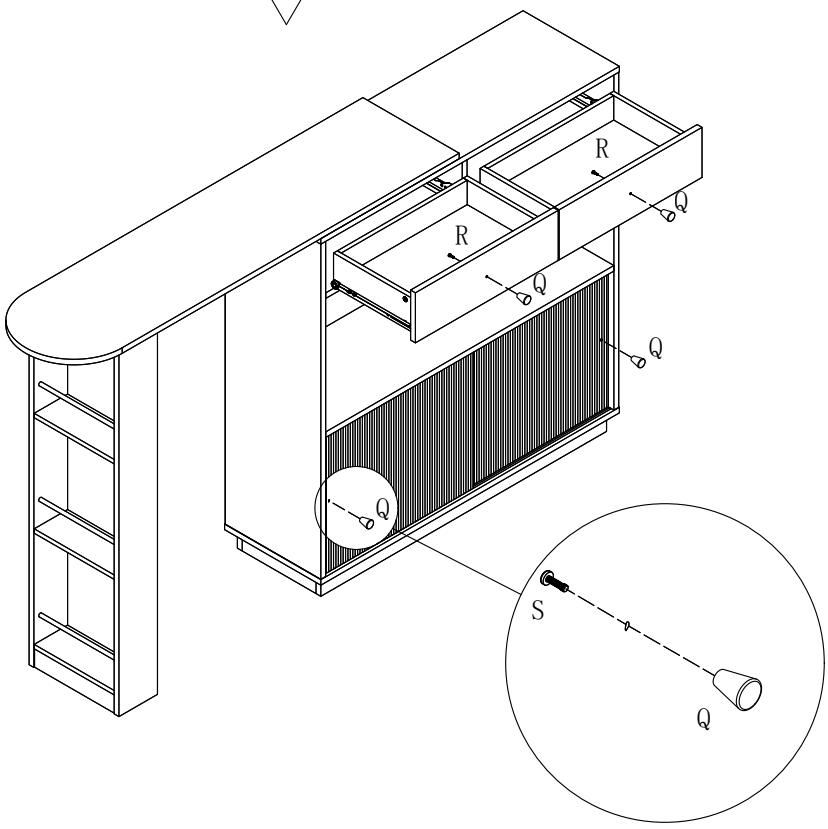

20

E x40pcs

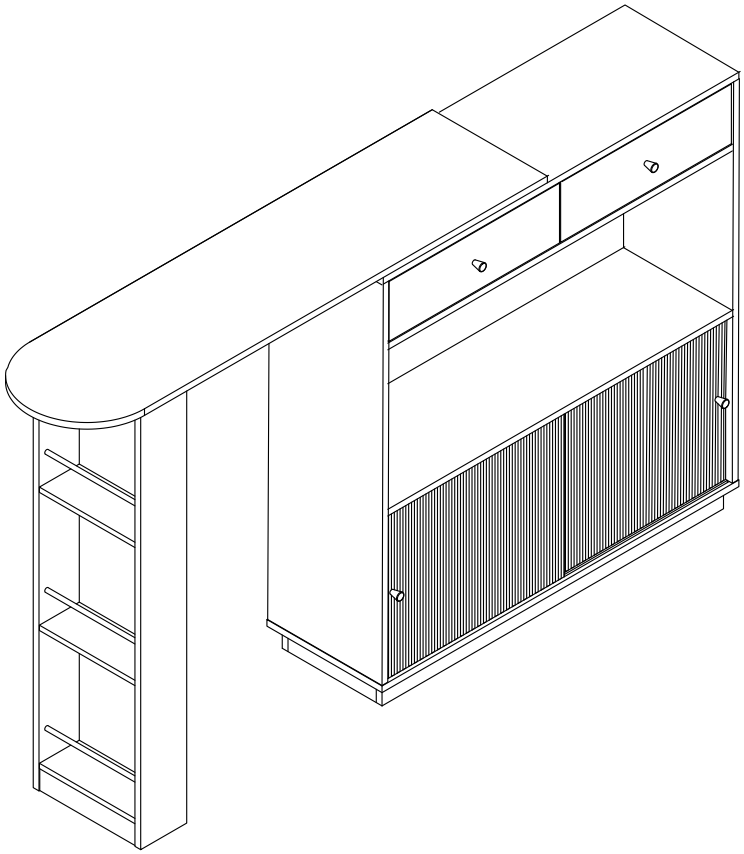

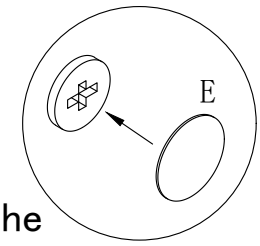

EN:In order to make the product more beautiful,please paste hardware O on the exposed holes.

DE:Um das Produkt noch schöner zu machen, kleben Sie bitte Hardware O auf die freiliegenden Löcher.

FR:Afin de rendre le produit plus beau, s'il vous plaît coller le matériel O sur les trous exposés.

IT:Per rendere il prodotto più bello, incollare l'hardware O sui fori esposti.

ES:Con el fin de hacer el producto más hermoso, por favor pega hardware O en los agujeros expuestos



DE

Warnung: Die maximale Belastbarkeit dieses Möbels beträgt: 60kg, bitte nicht überlasten!

EN

Warning: The maximum load-bearing capacity of this furniture is: 60 kg, please do not overload!

FR

Avertissement : La capacité de charge maximale de ce meuble estde :
60 kg,merci de ne pas surcharger !

IT

Attenzione: la capacitÃà di carico massima di questo mobile è: 60kg, non sovraccaricare!

ES

Advertencia: La capacidad mÃ¡xima de carga de este mueble es: 60kg, ino lo sobrecargue!

Importeur	COMHARBOR LIMITEO
Add	Unit C.Swift Point,Cosford Lane,Rugby, CV21 1PY,GB
Email/URL	harborcomhar@gmail. com
Manufacturer	Natulighting(shenzhen) TechnologyCo.,LTD
Add	Floor4,Building3,ZoneE,XinyongfengIncustialPark, Shilong Avenue. ShiyanShuitanSommunity,BaoanDistrict,Shenzhen
Email/URL	363016123@qq.com
Product identification	2605
Made	China
UK REP	COMHARBOR LIMITED Unit C, Swift Point, Cosford Lane, Rugby, CV21 arborcomhar@gmail.com

UK

CA



Produkt Name: LED-Lichtleiste
Modell: 5V-30-RGB
Rated voltage:5V
Rated frequency: 50/60H
Power:4.8vW/m

APP-PROGRAMMANWENDUNG

Klicken, um Lampenliste anzuzeigen

Farbrad wechseln



Klicken für Einstellungsansicht

Farbe anpassen

Farbanpassung per Quadrat-Symbol

Schnittstelle durch Klicken wechseln



HINWEIS:

Detaillierte Anleitung im Menü "Guide"

PRODUKTPARAMETER

- Bluetooth: BLEVA 2
- Eingangsspannung: 4.5~26V
- Betriebstemperatur: -25~75 °C
- Abmessungen: 43×22×11 mm
- Gewicht: 30g
- Max. Leistung: 144W (24V)

VERBINDUNGSSCHRITTE

①LED-Farbstreifen & Controller verbinden, Controller einschalten

②QR-Code scannen zum App-Download:

③ App starten, Controller suchen & verbinden

④Bluetooth-Drahtlossteuerung genießen

PRODUKTMERKMALE

- Direkte Handy-Steuerung (20m Reichweite)
- Automatische Verbindung in 5 Sekunden
- Musikrhythmus-Synchronisation
- Gruppensteuerung
- Helligkeits-/Geschwindigkeitsregelung
- Unterstützt bis 10m RGB(W)-Streifen
- Automatische Sprachumschaltung (DE/EN)

ANIMATIONSEFFEKTE

- Farbverläufe
- Einfarbige/ Zweifarbige Gradienten
- Monochrome/Bunte Blinkeffekte
- Farbspringen
- Musikresponsive Effekte

APP PROGRAM USAGE

Click to show the lamp list

Switch the color wheel



Click to display settings view

Adjust the color

Click spuare icon to adjust the color

Click to shift the interface

Scan two-dimensional code download APP

①Connect LED color strip and controller, power on controller

②Scan two-dimensional code download APP:

③Start APP,search and connect controller

④Enjoy the Bluetooth wireless control experience



Notes:

detailed operating instructions,

enter the menu "Guide":

Product Paramters:

-Bluetooth:BLEV4.2

-Input Voltage:4.5~26V

-Working Temp:-25~75

-Size:43*22*11mm

-Weight:30g

-Max Power:144W(24V)

LED mobile phone Bluetooth controllerProduct Features

-LED Bluetooth controller is directly via mobilephone control remote distance can reach 20m without the need to setupeasy to connect open the software within 5 seconds you can automatically connect the controller

-Flow the rhythm of the music changes

-Group control

-Brightness,speed addition and subtraction

-Maximum can be 10 meters RGB(W)strip

-The software shows that the text is based onthe language of the mobile phone set up automatic transformation of Chinese and English

ANIMATION EFFECTS:

-Colorful gradient

-All kinds of monchrome,double color gradient

-All kinds of monochrome,double color,colorfull flashing

-Colorful jump

-Follow the thythm of the music chagnes

APP-PROGRAMMANWENDUNG

Afficher la liste des lampes

Farbrad Changer la Roue chromatique



Afficher les paramètres

Ajuster la couleur

Cliquez sur l'icône carrée pour ajuster la couleur.

Changer d' interface par clic



REMARQUE :
Guide détaillé dans le menu "Guide"

CARACTÉRISTIQUES

- Bluetooth : BLEVA 2
- Tension d'entrée : 4.5~26V
- Température : -25~75°C
- Dimensions : 43×22×11 mm
- Poids : 30g
- Puissance max : 144W (24V)

ÉTAPES DE CONNEXION

①Connecter bande LED & contrôleur, allumer

②Scanner QR code pour télécharger l'app :

③Lancer l'app, rechercher & connecter

④Profiter du contrôle Bluetooth sans fil

FONCTIONNALITÉS

- Contrôle direct par smartphone (20m)
- Connexion automatique en 5 secondes
- Synchronisation musicale
- Contrôle de groupe
- Réglage luminosité/vitesse
- Prise en charge bandes ≤10m RGB(W)
- Basculage automatique FR/EN

EFFETS D'ANIMATION

- Dégradés de couleurs
- Dégradés uni/bicolores
- Clignotements mono/colorés
- Saut de couleurs
- Effets réactifs à la musique

UTILIZZO APP



PASSI CONNESSIONE

① Collega striscia LED & controller, accendi

② Scansiona QR code per scaricare APP:

③ Avvia APP, cerca & connetti controller

④ Goditi controllo wireless Bluetooth



NOTA:

Guida completa nel menu "Guide"

SPECIFICHE:

- Bluetooth: BLEVA 2
- Tensione ingresso: 4.5~26V
- Temperatura: -25~75°C
- Dimensioni: 43×22×11 mm
- Peso: 30g
- Potenza max: 144W (24V)

CARATTERISTICHE

- Controllo diretto smartphone (20m)
- Connessione automatica in 5 secondi
- Sincronizzazione ritmo musicale
- Controllo di gruppo
- Regolazione luminosità/velocità
- Supporto strisce ≤10m RGB(W)
- Auto switch IT/EN

EFFETTI ANIMAZIONE:

- Sfumature colore
- Gradienti mono/bicolori
- Luci lampeggianti mono/colorate
- Salto colori
- Effetti reattivi alla musica

USO DE LA APLICACIÓN

Mostrar lista de Lámparas

Cambiar rueda de color



Ver ajustes

Ajustar el color

CliAjustar color con icono cuadrado

Cambiar interfaz haciendo clic

PASOS DE CONEXIÓN

① Conectar tira LED y controlador, encender

② Escanear QR para descargar APP:

③ Iniciar APP, buscar y conectar

④ Disfrutar control inalámbrico Bluetooth



NOTA:

Guía completa en menú "Guide"

ESPECIFICACIONES:

- Bluetooth: BLEVA 2
- Voltaje entrada: 4.5~26V
- Temperatura: -25~75°C
- Tamaño: 43×22×11 mm
- Peso: 30g
- Potencia máx: 144W (24V)

CARACTERÍSTICAS

- Control directo móvil (20m alcance)
- Conexión automática en 5 segundos
- Sincronización ritmo musical
- Control grupal
- Ajuste brillo/velocidad
- Soporte tiras ≤10m RGB(W)
- Auto cambio ES/EN

EFECTOS DE ANIMACIÓN:

- Degradados de color
- Transiciones mono/bicolores
- Destellos monocromáticos/color
- Salto de colores
- Efectos reactivos a música

Certificate – Сертификат – 證明書 – Certificat – 증명서 – شهادة

Shenzhen ZKT Technology Co., Ltd.
1/F, No. 101, Building B, No. 6, Tangwei Community Industrial Avenue,
Fuhai Street, Bao'an District, Shenzhen, China

Certificate of Compliance

Certificate Number: ZKT-24122719690C

Certificate's Holder	:	Natu lighting （Shenzhen ）Technology Co.,LTD. Floor 4, Building 3, Zone E, Xinyongfeng Industrial Park, Shilong Avenue, Shiyan Shuitian Sommunity, Baoan District, Shenzhen
Manufacturer	:	Natu lighting （Shenzhen ）Technology Co.,LTD. Floor 4, Building 3, Zone E, Xinyongfeng Industrial Park, Shilong Avenue, Shiyan Shuitian Sommunity, Baoan District, Shenzhen
Trade Mark	:	NT
Product	:	Colorful light strip
Model(s)	:	5V-60-RGB 5V-30-RGB
Test Standard	:	EN IEC 55015:2019/A11:2020, EN IEC 61547:2023, EN IEC 61000-3-2:2019/A1:2021/A2:2024, EN 61000-3-3:2013/A1:2019/A2:2021, EN 61000-4-2:2009, EN IEC 61000-4-3:2020, EN 61000-4-4:2012, EN 61000-4-5:2014/A1:2017, EN IEC 61000-4-6:2023, EN 61000-4-8:2010, EN IEC 61000-4-11:2020

This Attestation of Compliance is issued on a voluntary basis for electrical equipment below the voltage limits of EMC Directive 2014/30/EU. The essential requirement are fulfilled accordingly based on the technical specifications applicable at the time of issuance. See also notes overleaf. It is only valid in connection with the test report number: ZKT-24122719690E.

CE

Shenzhen ZKT Technology Co., Ltd.
Authorized Manager
Jan. 03, 2025

This Certificate of Conformity is based on single evaluation of the submitted sample(s) of the above mentioned product. It does not imply an assessment of the whole product and relevant . Directives to be observed.

Certificate – Сертификат – 證明書 – Certificat – 증명서 – شهادة

Shenzhen ZKT Technology Co., Ltd.
1/F, No. 101, Building B, No. 6, Tangwei Community Industrial Avenue,
Fuhai Street, Bao'an District, Shenzhen, China

Certificate of Compliance

Certificate Number: ZKT-24122719691C

Certificate's Holder	**: Natu lighting (Shenzhen)Technology Co.,LTD. Floor 4, Building 3, Zone E, Xinyongfeng Industrial Park, Shilong Avenue, Shiyan Shuitian Sommunity, Baoan District, Shenzhen**
Manufacturer	**: Natu lighting (Shenzhen)Technology Co.,LTD. Floor 4, Building 3, Zone E, Xinyongfeng Industrial Park, Shilong Avenue, Shiyan Shuitian Sommunity, Baoan District, Shenzhen**
Trade Mark	**: NT**
Product	**: Colorful light strip**
Model(s)	**: 5V-60-RGB 5V-30-RGB**
Test Method	**: IEC 62321-3-1:2013, IEC 62321-4:2013+A1:2017, IEC 62321-5:2013, IEC 62321-6:2015, IEC 62321-7-1:2015, IEC 62321-7-2:2017, IEC 62321-8:2017**

The following products have been tested by us and found in conformity with the (RoHS) Directive 2011/65/EU Annex II amending Annex (EU)2015/863 and amending Annex (EU)2017/2102. It is possible to use CE Marking to demonstrate the conformity with this Directive.It is only valid in connection with the test report number: ZKT-24122719691R.

RoHS

Manager
Jan. 03, 2025

This Certificate of Conformity is based on single evaluation of the submitted sample(s) of the above mentioned product. It does not imply an assessment of the whole product and relevant . Directives to be observed.