Schardt GmbH & Co. KG
Am Riegel 15
96268 Mitwitz
Tel. 09266/9907-0
Fax 09266/9907-77
eMail: info@schardt.com

Montageanleitung - Assembly instructions - Instructions de montage - Montageaanwijzing
Istruzioni per l'installazione - Instruções de instalação - indicaciones de montaje - Οδηγίες Εγκατάστασης

Kinderbett / Ledikant / bed / lit / culla /cuna / berço / κρεβατάκι

Felix 03 014

Inhalt - Contents - Contenu - Inhoud
contenuto -contenido-conteúdo-περι εχόμενο

A M6 x 50	B 10/12
12 x	12 x
C SW 4	
1 x	

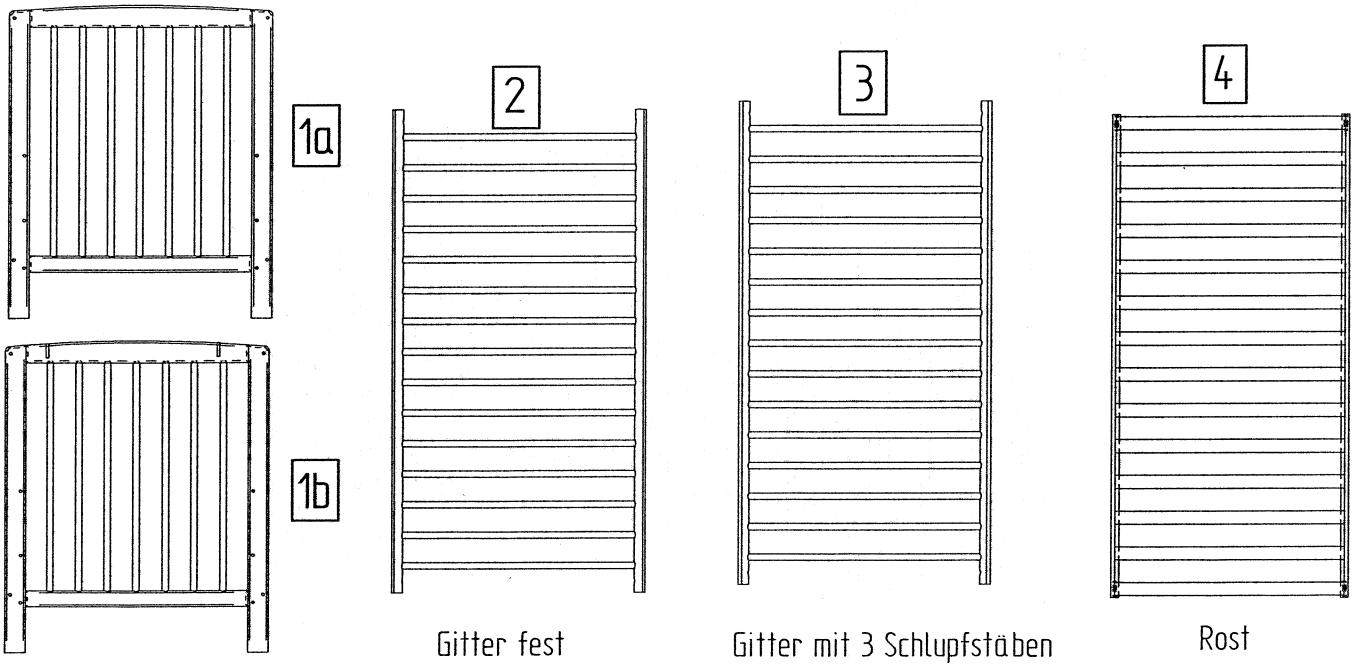

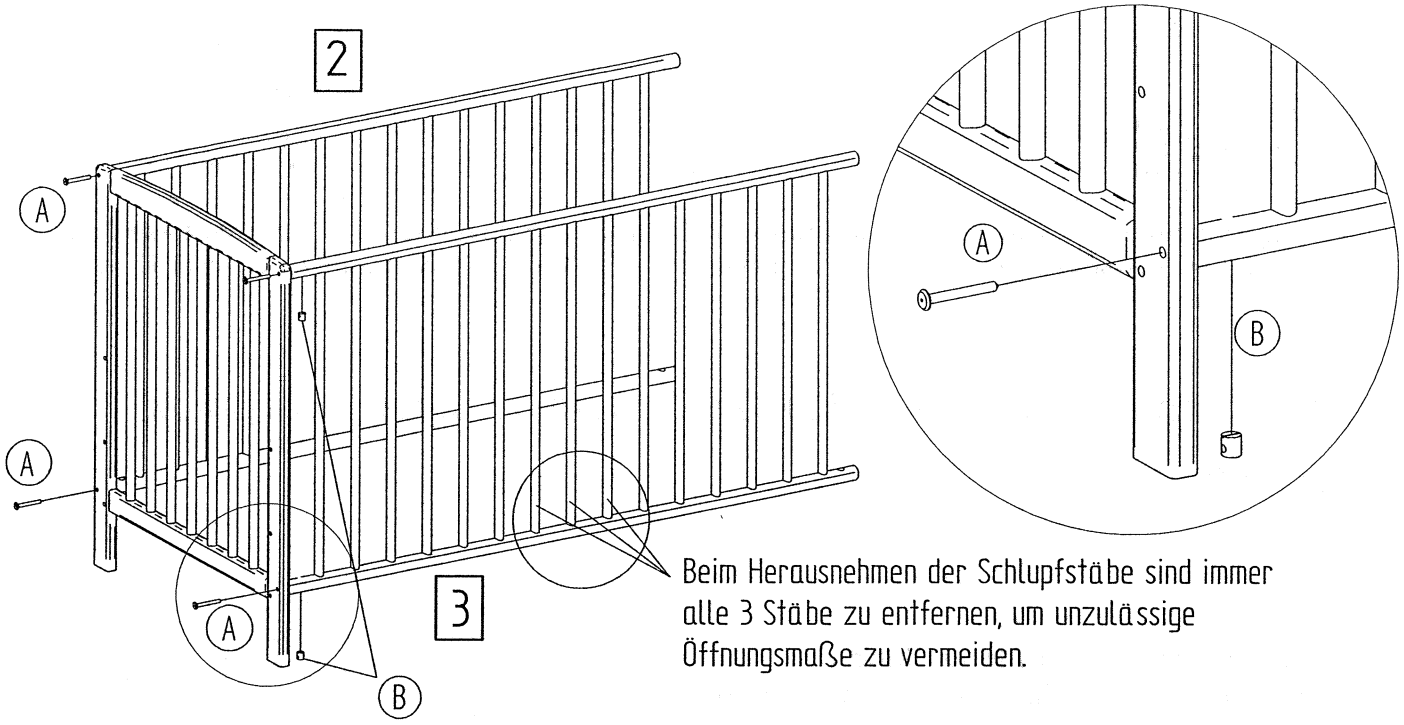
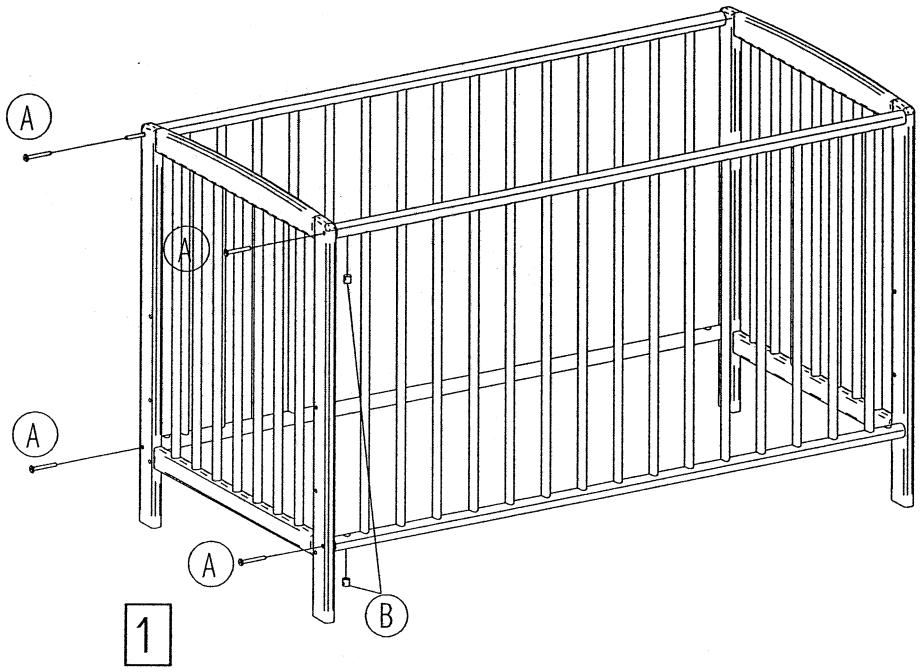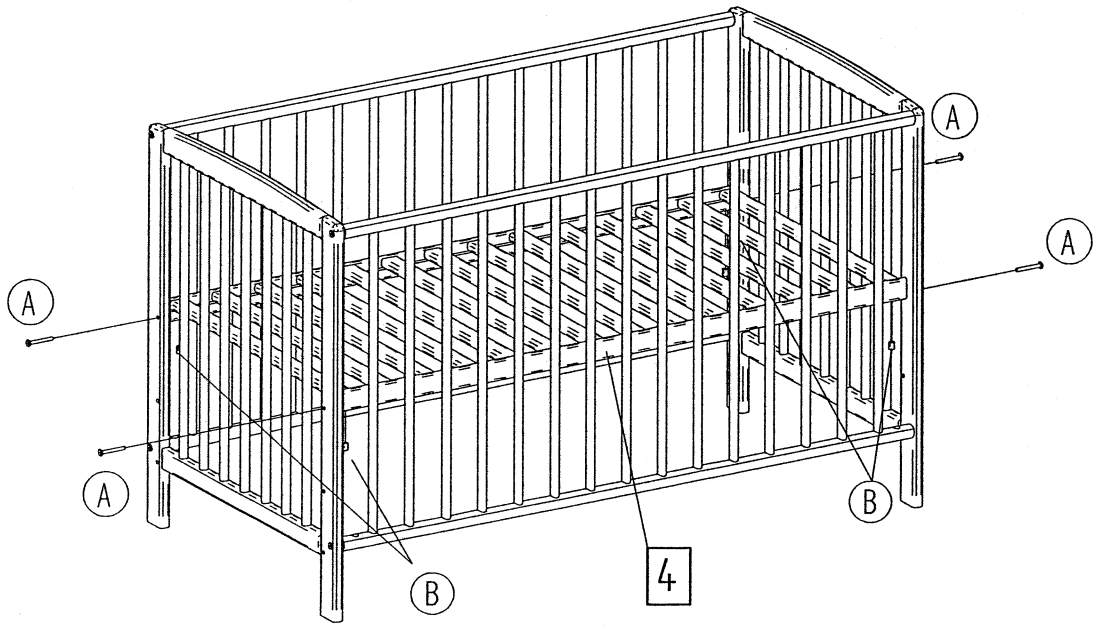
Beim Herausnehmen der Schlupfstäbe sind immer alle 3 Stäbe zu entfernen, um unzulässige Öffnungsmaße zu vermeiden.