DJP488EN578

ASSEMBLY INSTRUCTIONS
30-INCH BATH VANITY (COMBO)
VANITÉ DE SALLE DE BAIN 30 POUCES (COMBO)

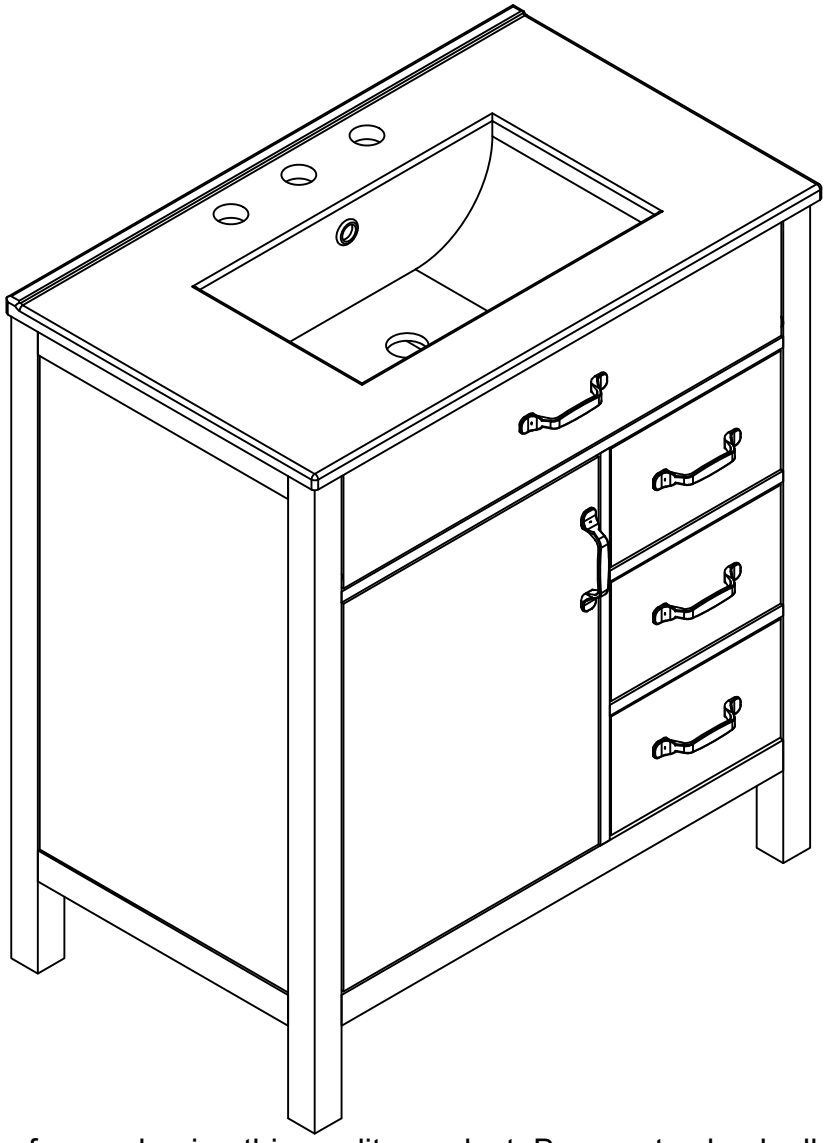

Thank you for purchasing this quality product. Be sure to check all pact material carefully for small parts which may have come loose inside carton during shipment. Separate, identify and count all parts and hardware Compare with the parts list to be sure all parts are present,
"DO NOT TIGHTEN SCREWS UNTIL COMPLETELY ASSEMBLED"

Merci d'avoir acheté ce produit de qualité. Vérifiez soigneusement l'emballage pour déceler toute petite pièce qui pourrait s'être détachée à l'intérieur du carton pendant le transport. Séparez, identifiez et comptez toutes les pièces et la quincaillerie. Comparez-les à la liste des pièces pour vous assurer qu'elles sont toutes présentes.
"NE SERREZ PAS LES VIS AVANT L'ASSEMBLAGE COMPLET"

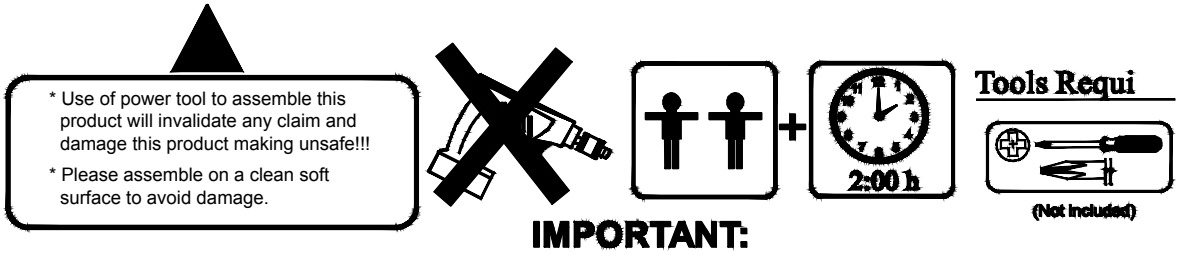

IMPORTANT:

PLEASE READ INSTRUCTION BEFORE STARTING THE ASSEMBLY

Before Installtion

Important - Please read these instructions fully before starting assembly

Thank you for purchasing this quality product. Be sure to check all packing materials carefully for small parts, which may have come loose inside the carton during shipment. Identify and count all items according to the PARTS LIST and/or HARDWARE LIST shown below. Check you have all the components and tools listed on the following pages.

. We recommend that you assemble this product with the assistance of another person; this will make the assembly easier, and will help eliminate damage to the product or injury to persons during assembly.

. Please do not over tighten screws or bolts until the assembly is completed.

. Keep children and animal away from the work area, small parts could choke if swallowed.

. Please put all parts on a non-abrasive floor before assembly, and follow the assembly steps to assemble your newly purchased product correctly and efficently.

If you find that you have any trouble with assembly or missing or damaged parts please contact the seller.

Cam Lock Assembly Instructions

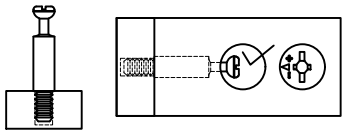	Insert Cam Bolt into hole as shown in diagram A.
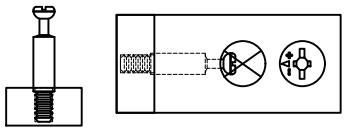	Make sure not to insert the Cam Bolt. Too deep as shown in figure B as this will cause the Cam Lock to be misaligned and unable to interlock properly.
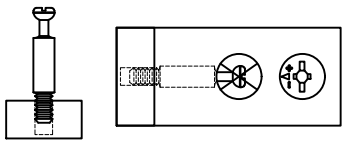	Also avoid inserting the Cam Bolt too close to the surface of the hole as shown in figure C, as this will cause the Cam Lock to be too loose, and not interlock properly.
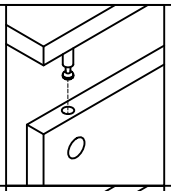	Connect the panels together.
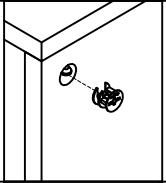 	Insert the Cam Lock so the side opening fits over the head of the Cam Bolt.
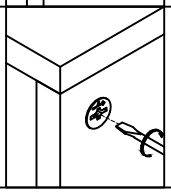 	To tighten the Cam Lock, turn it clockwise on half a turn with a flat screwdriver. **Do not use an automatic screwdriver as it may bend or break if too much power is imposed.*

Avant l'installation

Important - Veuillez lire attentivement ces instructions avant de commencer l'assemblage

Merci d'avoir acheté ce produit de qualité. Vérifiez soigneusement l'emballage pour détecter d'éventuelles petites pièces qui pourraient se détacher à l'intérieur du carton pendant le transport. Identifiez et comptez tous les éléments conformément à la LISTE DES PIÈCES et/ou à la LISTE DU MATÉRIEL ci-dessous. Vérifiez que vous disposez de tous les composants et outils listés dans les pages suivantes.

. Nous vous recommandons de faire appel à une autre personne pour assembler ce produit ; cela facilitera l'assemblage et permettra d'éviter tout dommage ou blessure.

. Veuillez ne pas trop serrer les vis ou les boulons avant la fin de l'assemblage.

. Éloignez les enfants et les animaux de la zone de travail ; les petites pièces pourraient s'étouffer en cas d'ingestion.

. Veuillez placer toutes les pièces sur un sol non abrasif avant l'assemblage et suivre les étapes de montage pour assembler votre nouveau produit correctement et efficacement.

Si vous rencontrez des difficultés lors du montage ou si des pièces sont manquantes ou endommagées, veuillez contacter le vendeur.

Instructions d'assemblage de la serrure à came

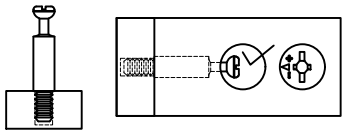	Insérez le boulon à came dans le trou comme indiqué sur le schéma A.
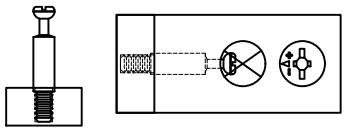	Veillez à ne pas insérer le boulon à came trop profondément, comme illustré à la figure B, car cela entraînerait un désalignement du verrou à came et son incapacité à se verrouiller correctement.
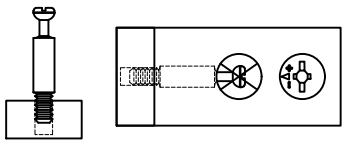	Évitez également d'insérer le boulon à came trop près de la surface du trou, comme illustré à la figure C, car cela entraînerait un desserrage excessif du verrou à came et un mauvais verrouillage.
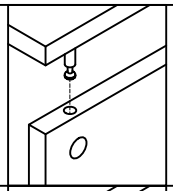	Connectez les panneaux ensemble.
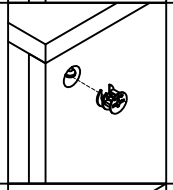 ARROW SIGN 	Insérez le verrou à came de manière à ce que l'ouverture latérale s'adapte à la tête du boulon à came.
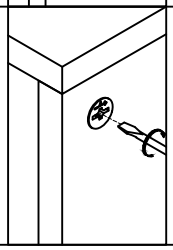 	Pour serrer le Cam Lock, tournez-le d'un demi-tour dans le sens des aiguilles d'une montre à l'aide d'un tournevis plat. **N'utilisez pas de tournevis automatique, car il risque de se tordre ou de se casser si vous appliquez une force excessive.*

PRODUCT DETAILS

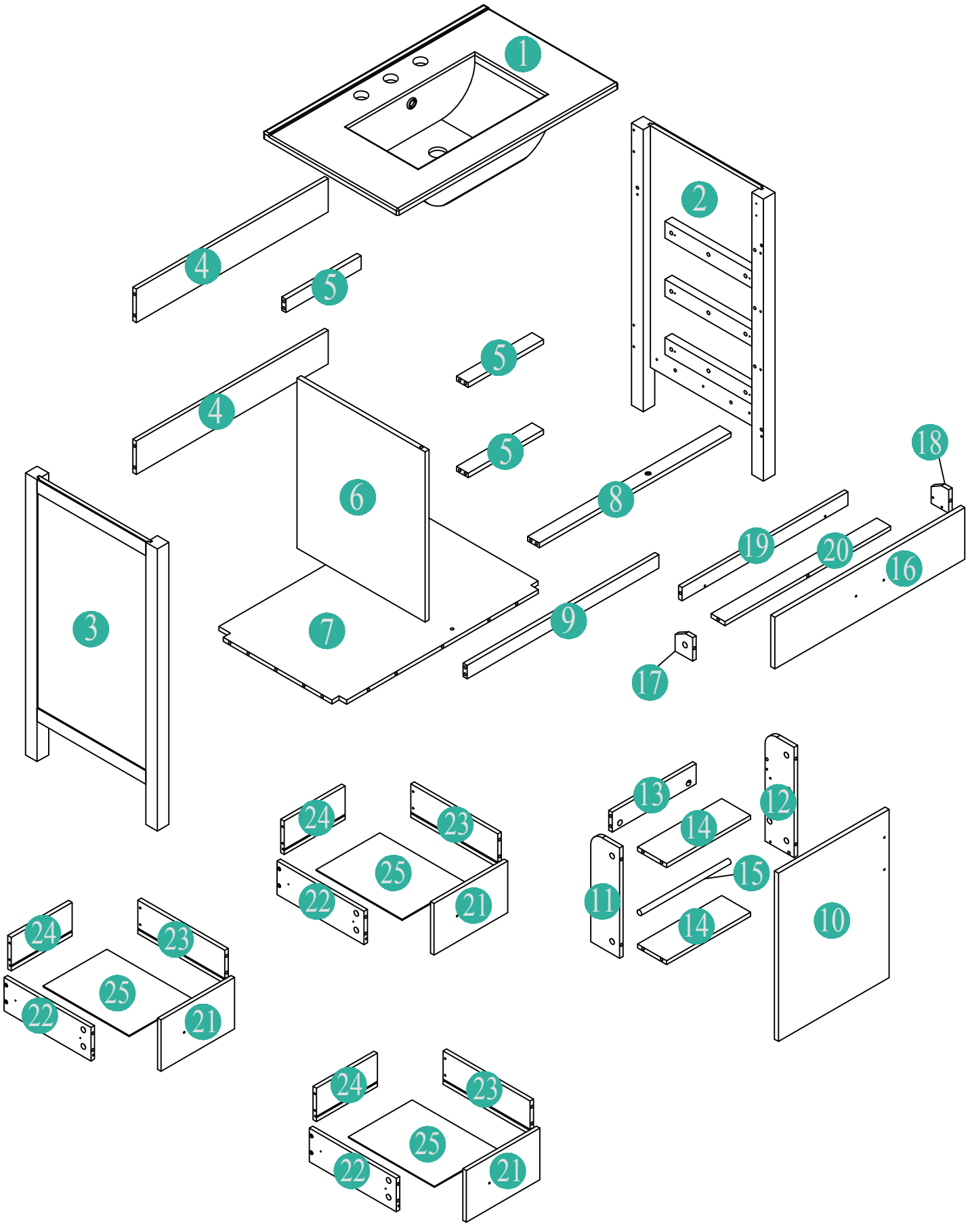

PARTS LIST

1	SINK (LAVABO) ÉVIER (LAVABO)	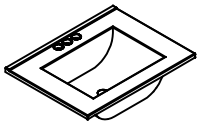	1PC
2	RIGHT HIP HANCHE DROITE	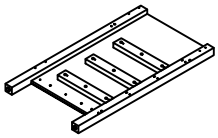	1PC
3	LEFT FEET PIEDS GAUCHE	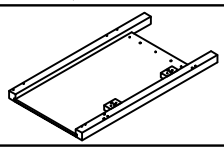	1PC
4	REAR CROSSBAR 1 BARRE TRANSVERSALE ARRIÈRE 1		2PCS
5	CENTER HORIZONTAL BAR / BARRE HORIZONTALE CENTRALE	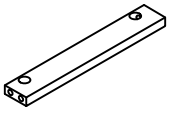	3PCS
6	PARTITION BOARD PANNEAU DE SÉPARATION	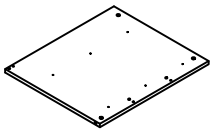	1PC
7	BOTTOM BOARD PLANCHE INFÉRIEURE	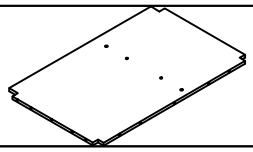	1PC
8	TOP FRONT HORIZONTAL BAR / BARRE HORIZONTALE AVANT SUPÉRIEURE	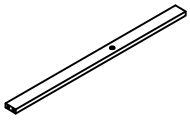	1PC
9	BOTTOM FRONT HORIZONTAL BAR / BARRE HORIZONTALE AVANT INFÉRIEURE	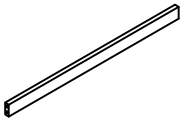	1PC
10	DOOR BOARD PANNEAU DE PORTE	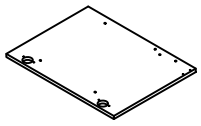	1PC
11	LEFT SIDE DOOR PORTE CÔTÉ GAUCHE		1PC
12	RIGHT SIDE DOOR PORTE CÔTÉ DROIT		1PC
13	SHELF BACK DOOR PORTE ARRIÈRE D'ÉTAGÈRE	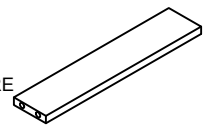	1PC
14	SHELF DOOR PORTE D'ÉTAGÈRE	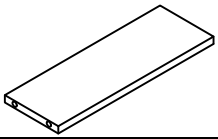	2PCS
15	ROUND WOOD BOIS ROND		1PC

16	DRAWER FRONT 2 FACE AVANT DU TIROIR 2	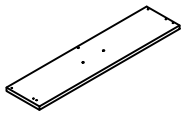	1PC
17	FLIP-OFF DRAWER RIGHT TIROIR À BASCULE DROIT	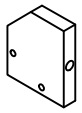	1PC
18	FLIP-OFF DRAWER LEFT TIROIR À BASCULE GAUCHE	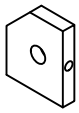	1PC
19	FLIP-OFF DRAWER BACK ARRIÈRE DU TIROIR À RABATTEMENT	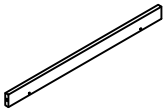	1PC
20	FLIP-OFF DRAWER BOTTOM FOND DE TIROIR À RABATTEMENT	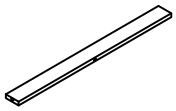	1PC
21	DRAWER FRONT 1 FACE AVANT DU TIROIR 1	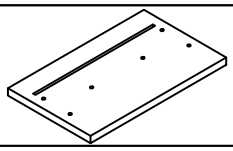	3PCS
22	DRAWER LEFT SIDE 1 TIROIR CÔTÉ GAUCHE 1	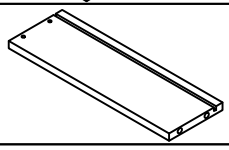	3PCS
23	DRAWER RIGHT SIDE 1 TIROIR CÔTÉ DROIT 1	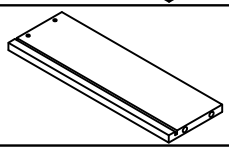	3PCS
24	DRAWER BACK 1 DOS DE TIROIR 1	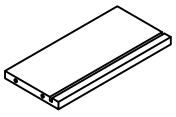	3PCS
25	BOTTOM OF DRAWER 1 FOND DE TIROIR 1	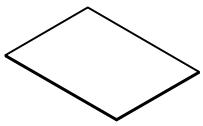	3PCS

HARDWARE LIST

A	A1 D300MM		6SETS
	A2 D300MM		
B	3.5*12MM		4PCS +1
C	Ø8 * 30MM	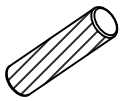	24PCS +1
D	Ø5*35MM	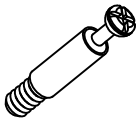	58PCS +1
E	Ø 15*10MM		58PCS +1
G	3.5*12MM	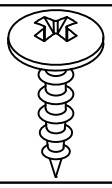	46PCS +1
K	HINGES	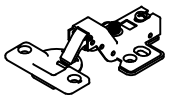	2PCS
L	3.5*15MM		12PCS +1
O	M6*45MM		3SETS +1

P	M4*18MM HANDLE	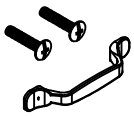	5SETS
M	M4*45MM	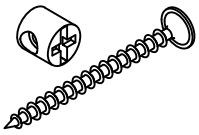	12SETS +1
J	STAY ARM		1PC
N	L4*58MM		1PC
F	L 12MM	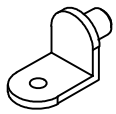	2PCS
Q		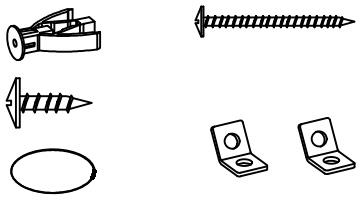	2SETS
H	H1 L 45MM	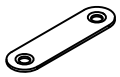	2SETS
	H2 L 45MM	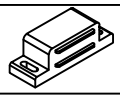	

ASSEMBLY TOOLS REQUIRED (NOT INCLUDED)

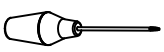

STEP 1/ÉTAPE 1

Slides Must Be Separated Before Assembly,
After Separated, Set Aside Until Needed for Assembly.
Les lames doivent être séparées avant l'assemblage.Une fois séparées,
elles doivent être mises de côté jusqu'à leur utilisation pour l'assemblage.

Step 1: Extend Slide

Étape 1 : Étendre la diapositive

Step 2: Push Lever Up

Étape 2 : Poussez le levier vers le haut

Step 3: Remove Runner

Étape 3 : Supprimer le Runner

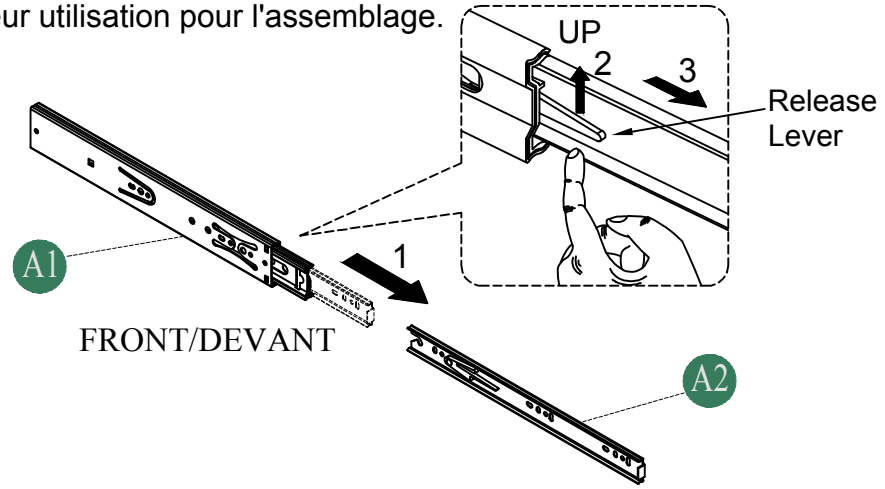

STEP 2/ÉTAPE 2

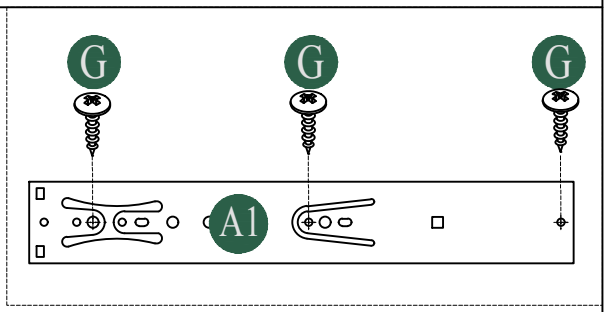

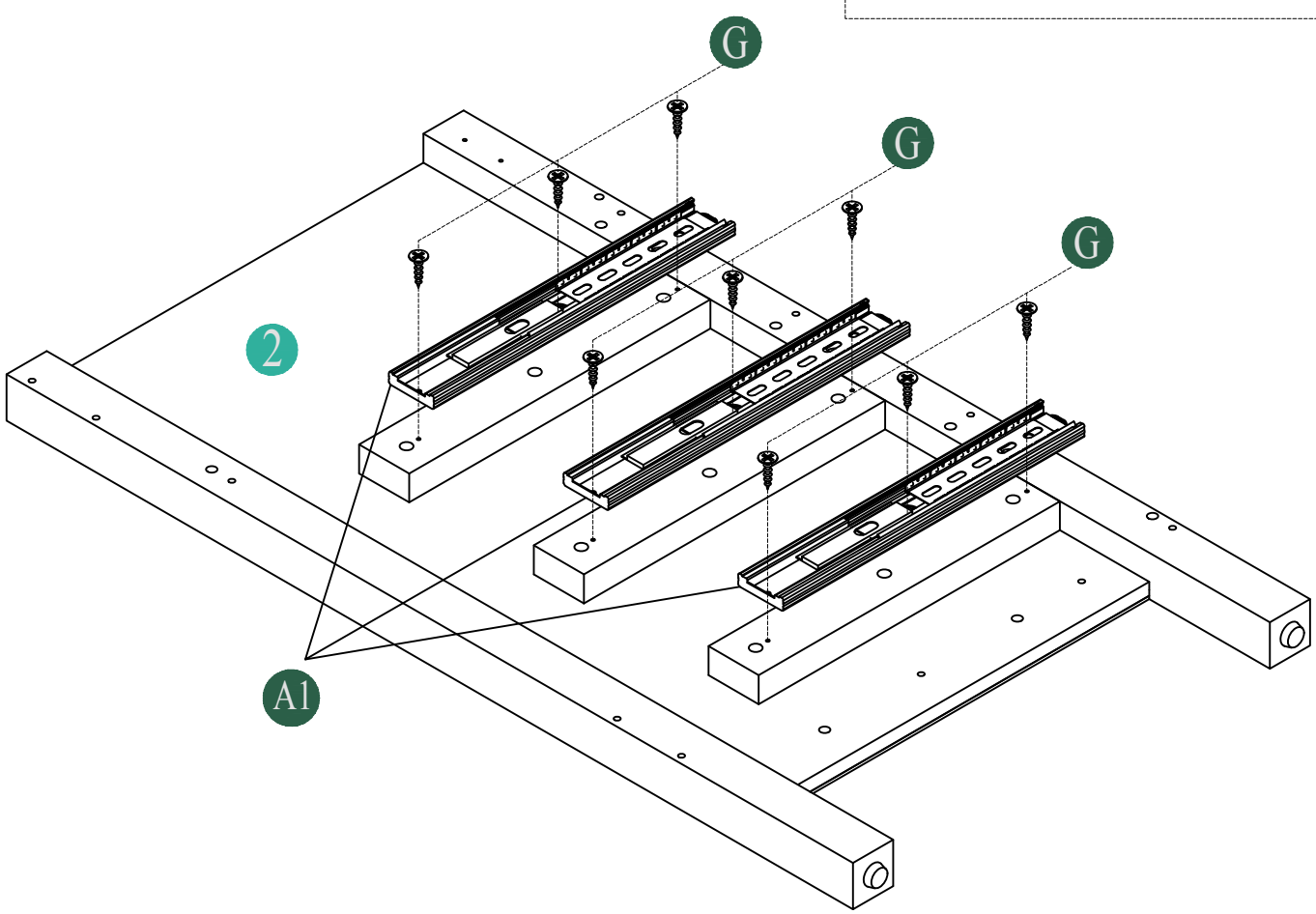

A	A1 D300MM 	3 PCS	G	Ø3.5*12MM 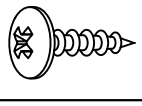	9 PCS

STEP 3/ÉTAPE 3

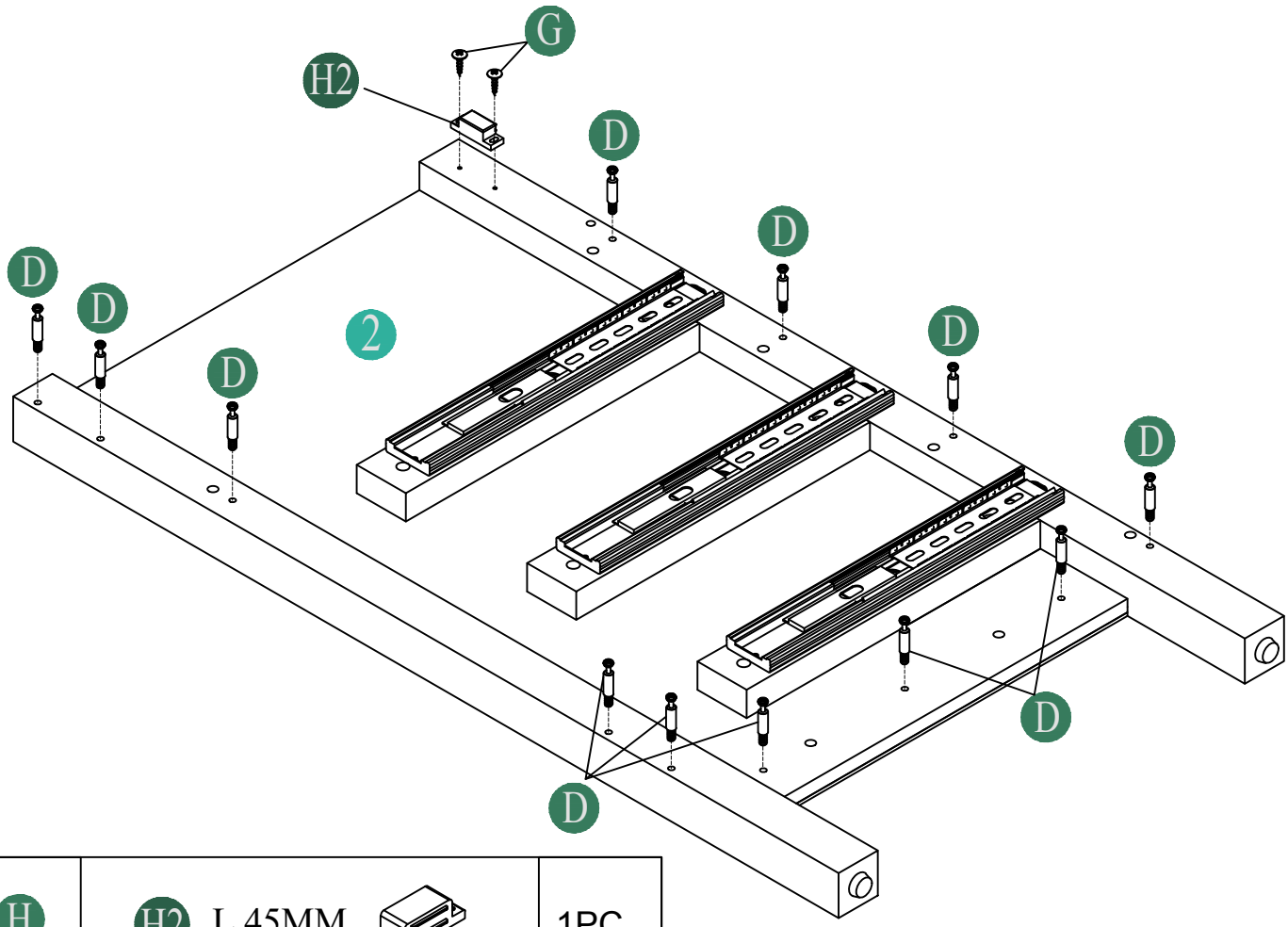

H	H2 L 45MM 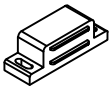	1PC
G	3.5*12MM 	2 PCS

D	Ø5*35MM 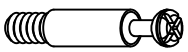	12 PCS

STEP 4/ÉTAPE 4

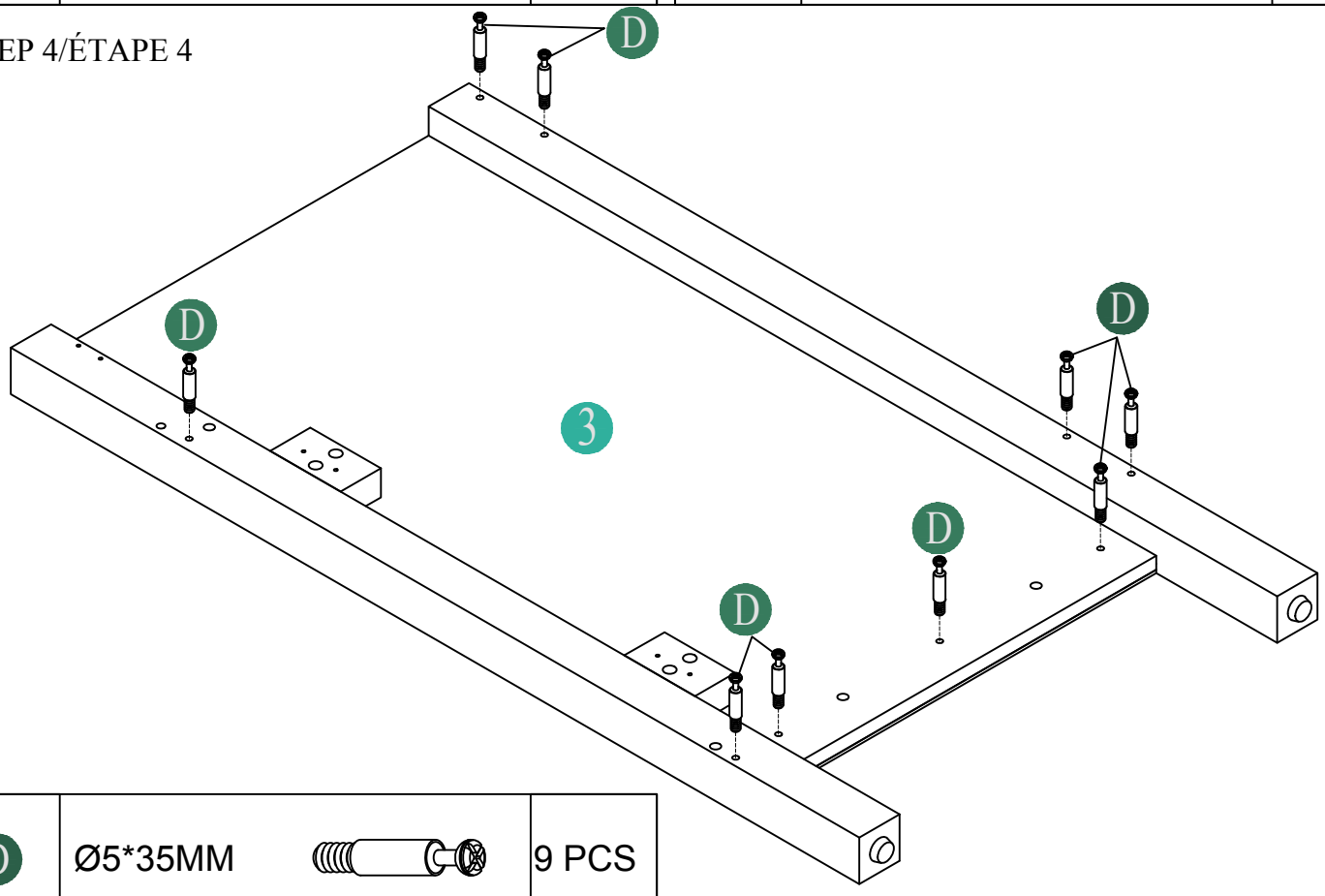

D	Ø5*35MM	9 PCS

STEP 5/ÉTAPE 5

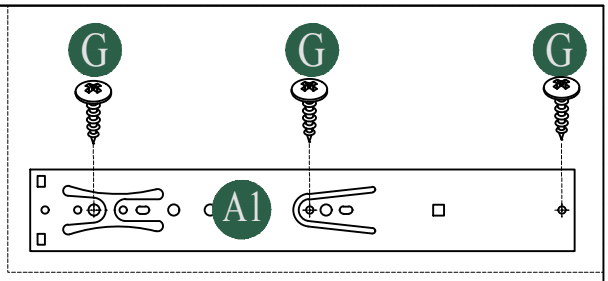

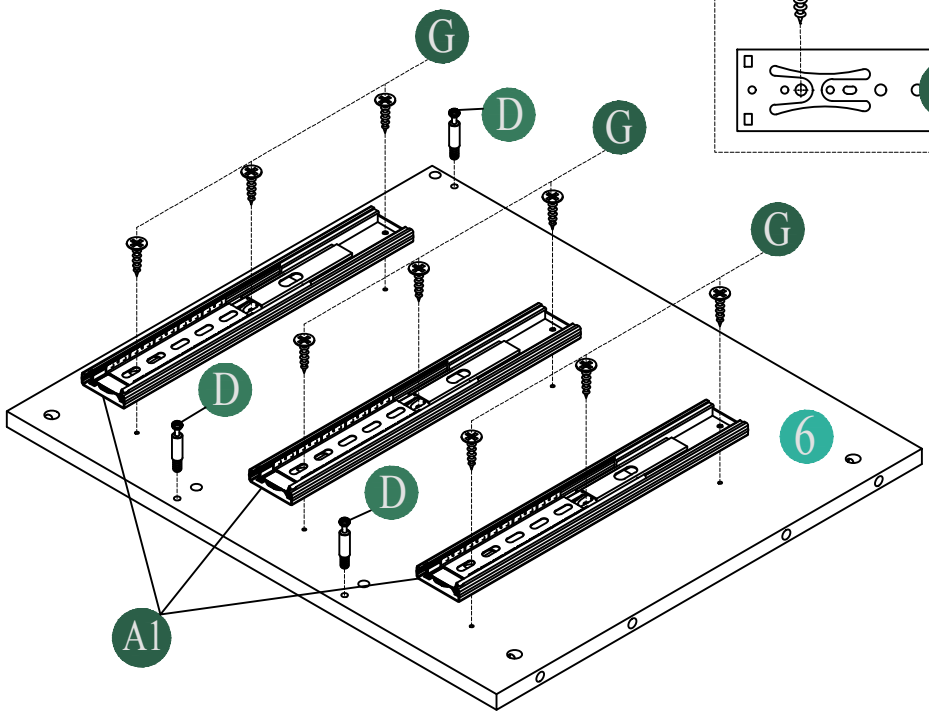

A	A1 D300MM 	3 PCS
G	Ø3.5*12MM 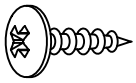	9 PCS

D	Ø5*35MM 	3 PCS

STEP 6/ÉTAPE 6

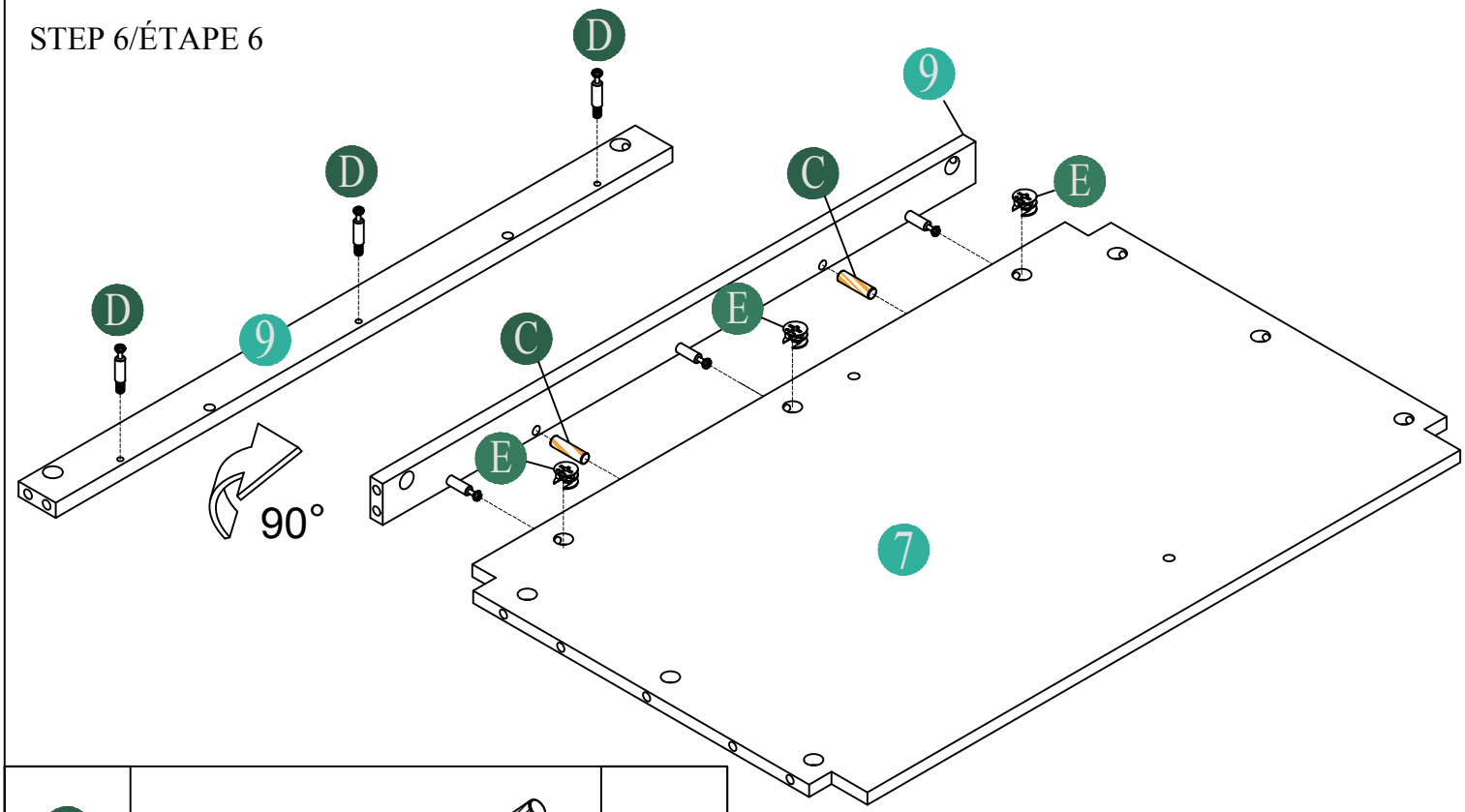

C	Ø8 * 30MM 	2PCS
E	Ø 15*10MM 	3PCS

D	Ø5*35MM 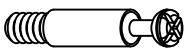	3PCS

STEP 7/ÉTAPE 7

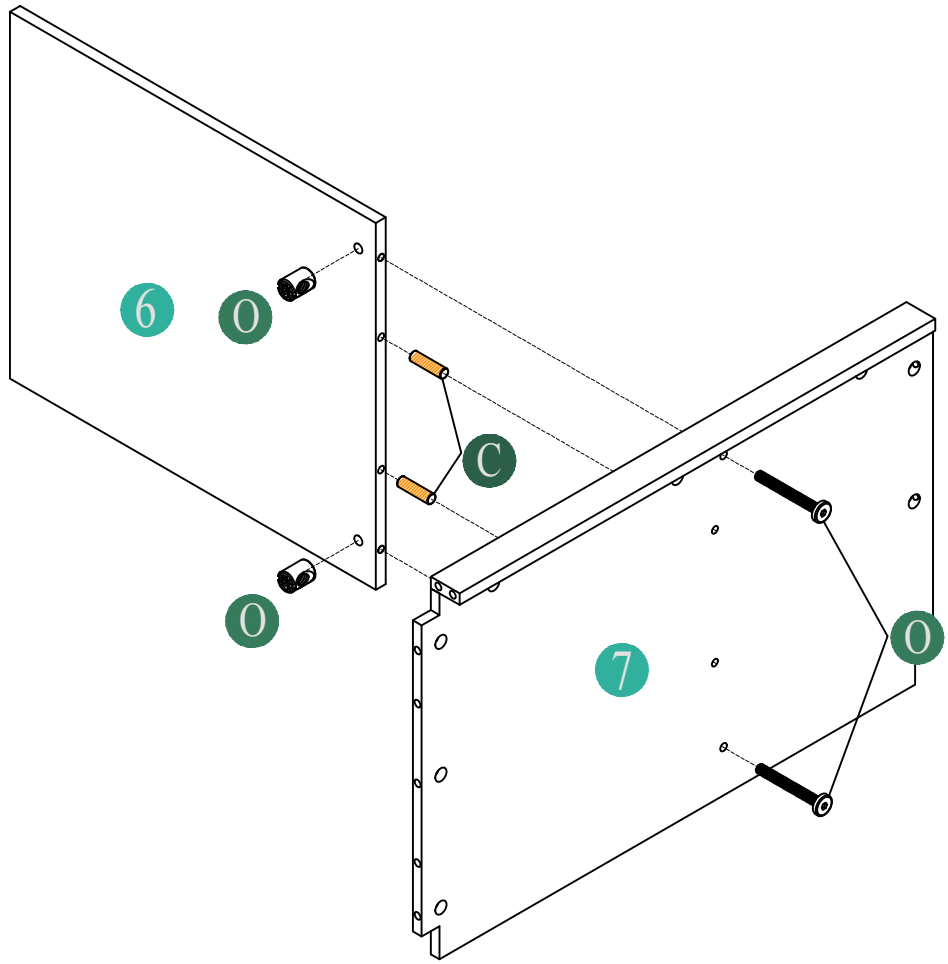

C	Ø8 * 30MM	2PCS	O	M6*45MM	2 SETS

STEP 8/ÉTAPE 8

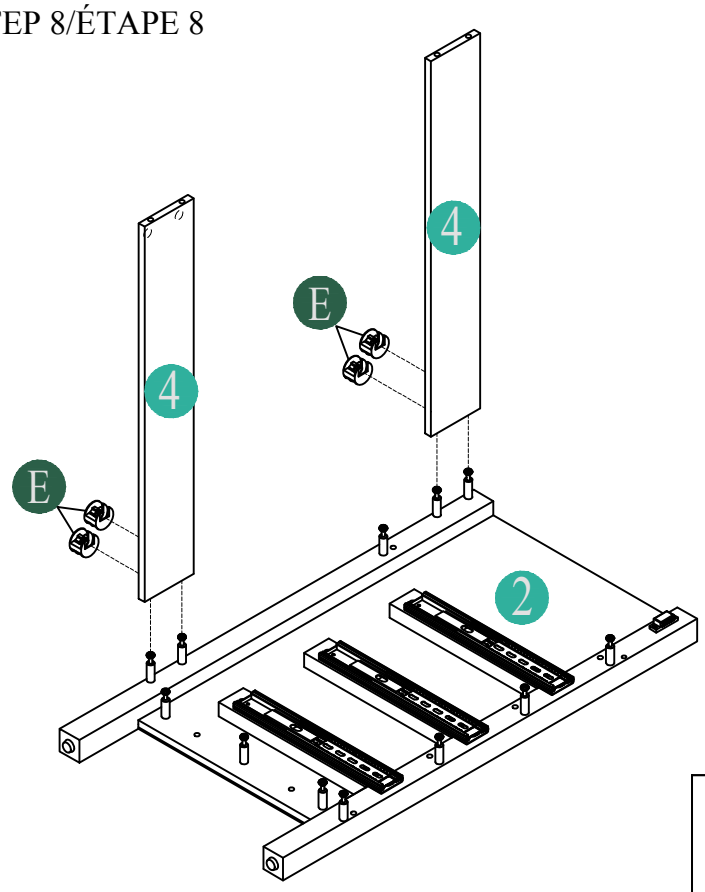

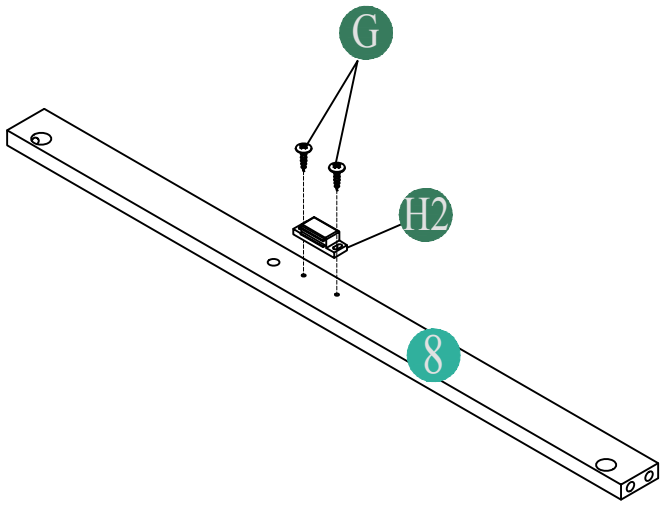

E	Ø 15*10MM	4PCS	H	H2 L 45MM	1PC
			G	3.5*12MM	2 PCS

STEP 9/ÉTAPE 9

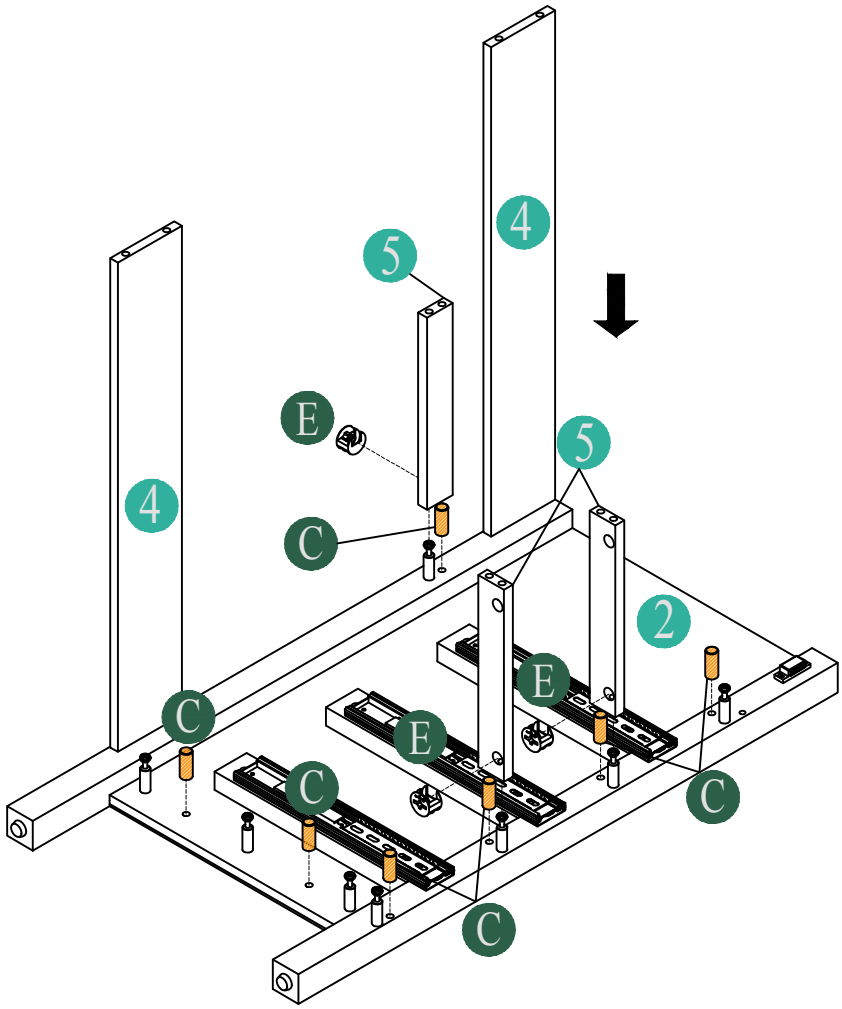

E	Ø 15*10MM		3PCS	C	Ø8 * 30MM		7PCS

STEP 10/ÉTAPE 10

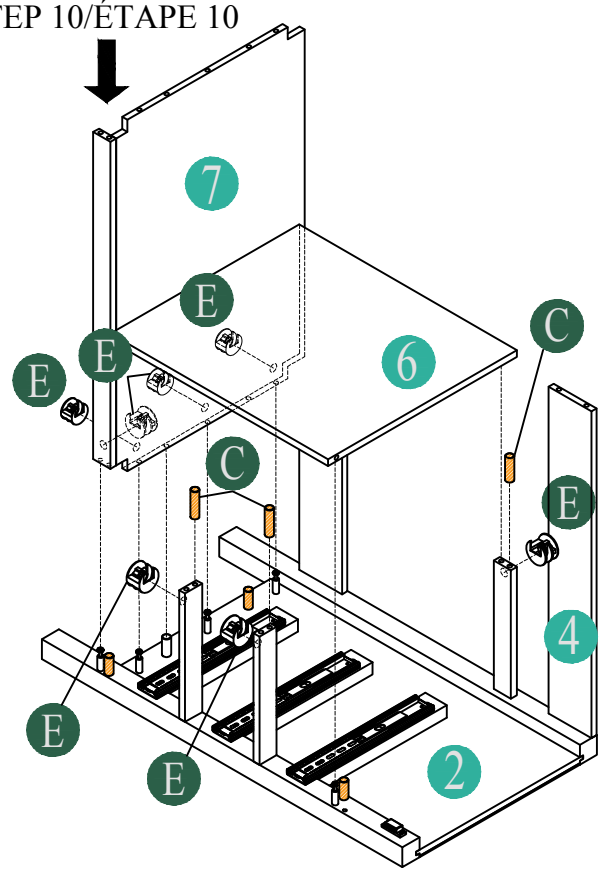

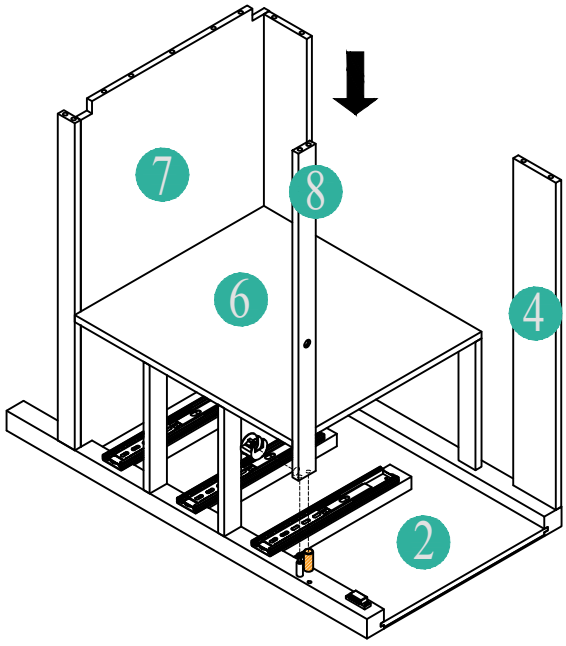

E	Ø 15*10MM		8 PCS	C	Ø8 * 30MM		3 PCS

STEP 11/ÉTAPE 11

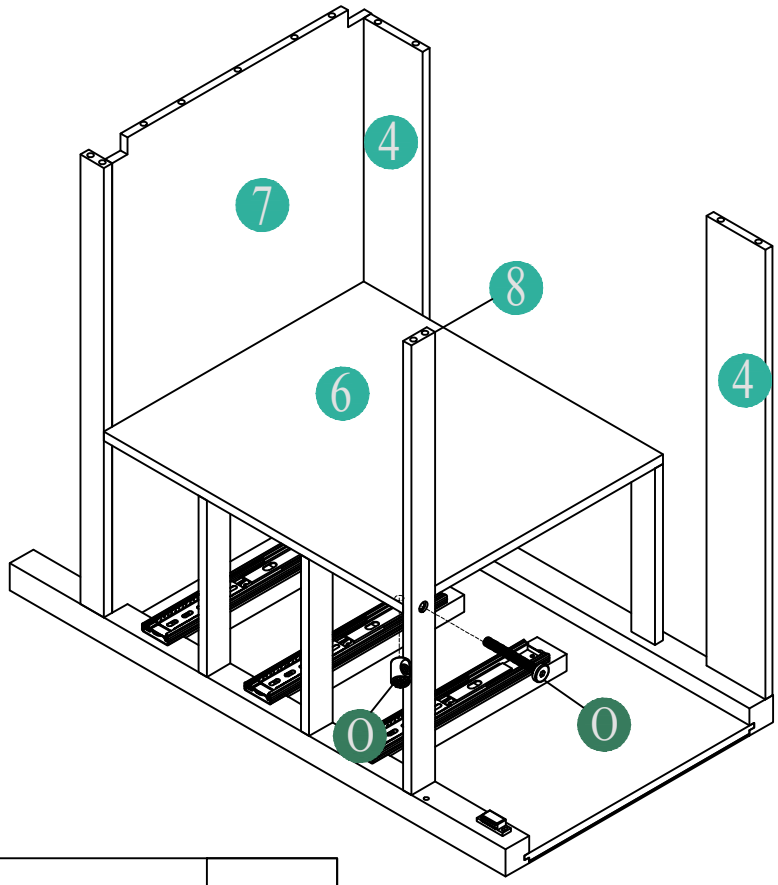

O	M6*45MM		1 SET

STEP 12/ÉTAPE 12

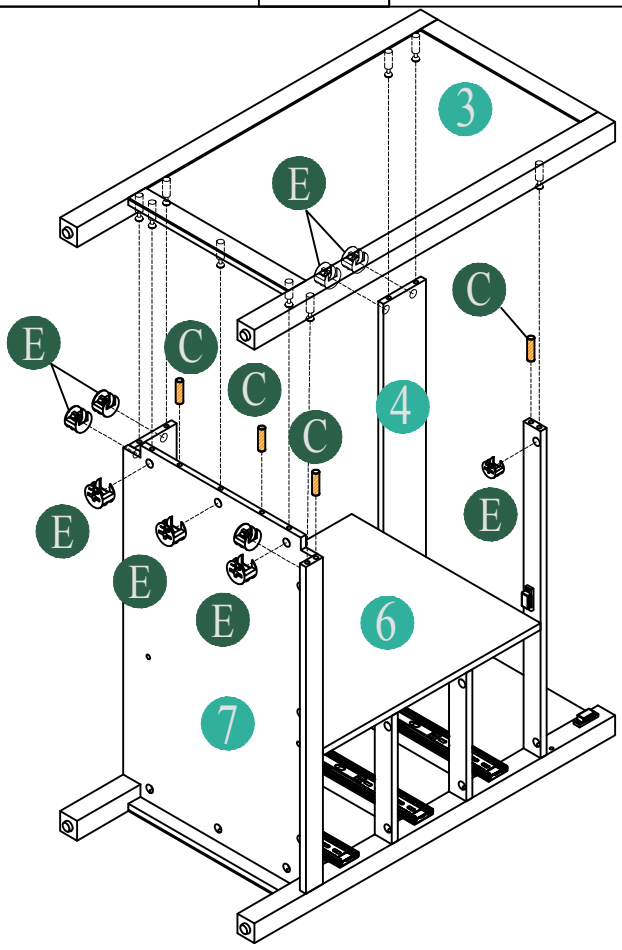

C	Ø8 * 30MM		4 PCS	E	Ø 15*10MM		9 PCS

STEP 13/ÉTAPE 13

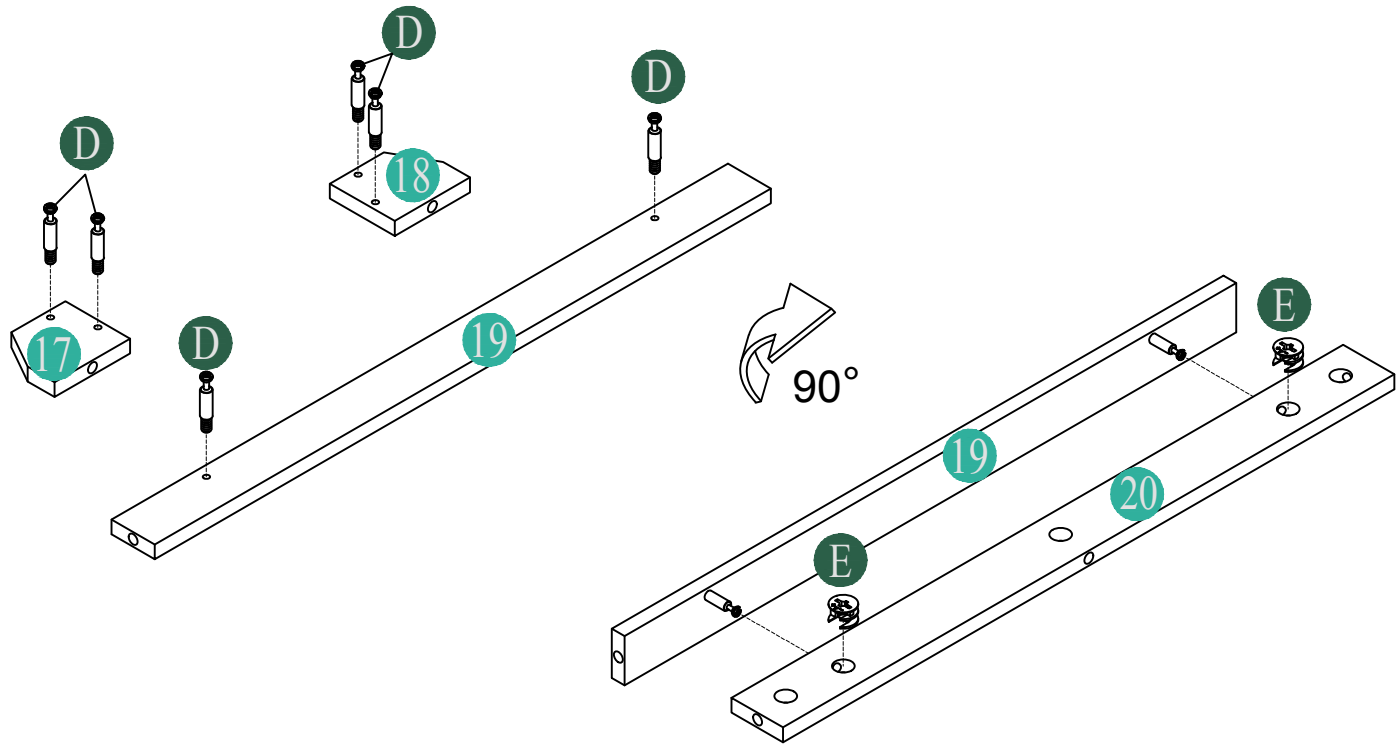

D	Ø5*35MM	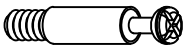	6PCS	E	Ø 15*10MM		2PCS

STEP 14/ÉTAPE 14

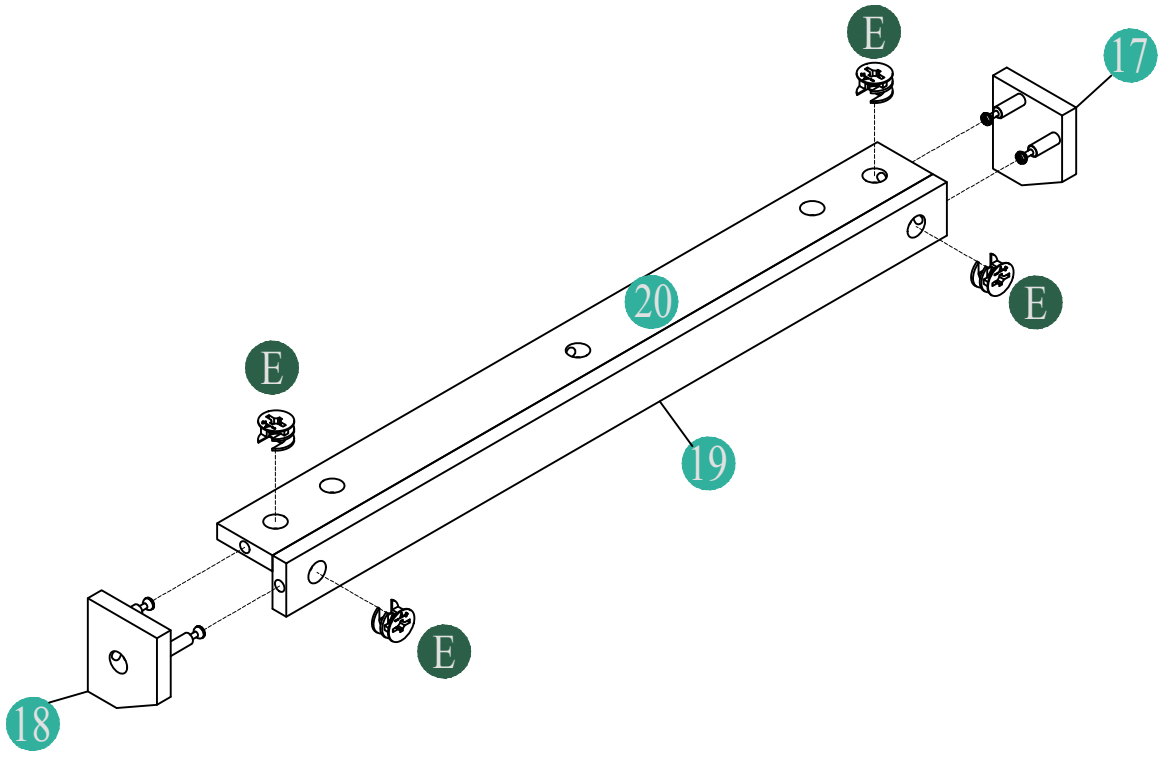

E	Ø 15*10MM		4PCS

STEP 15/ÉTAPE 15

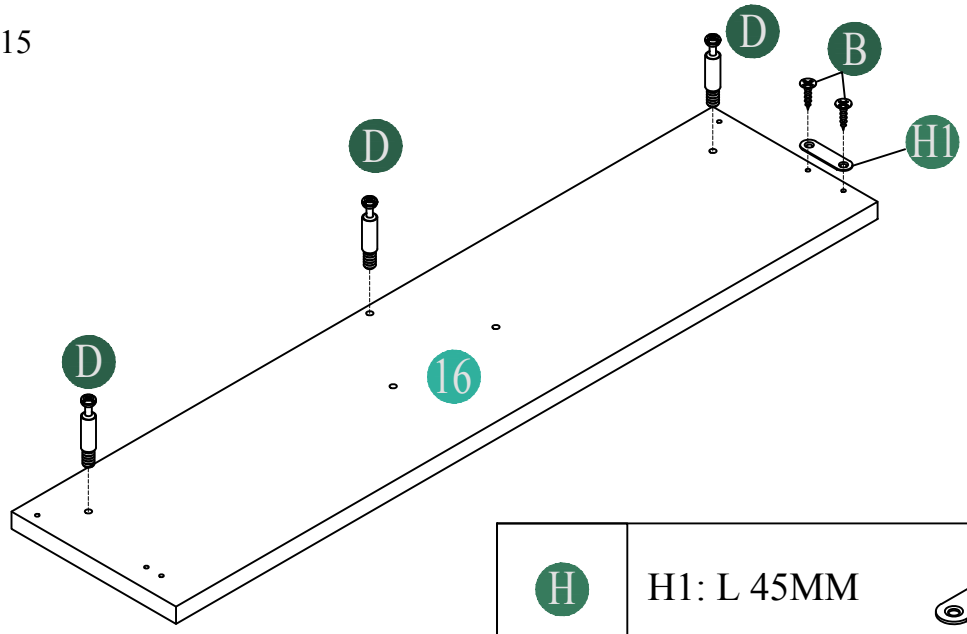

H	H1: L 45MM	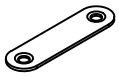	1 PC
D	Ø5*35MM	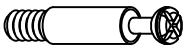	3 PCS
B	Ø3.5*12MM		2 PCS

STEP 16/ÉTAPE 16

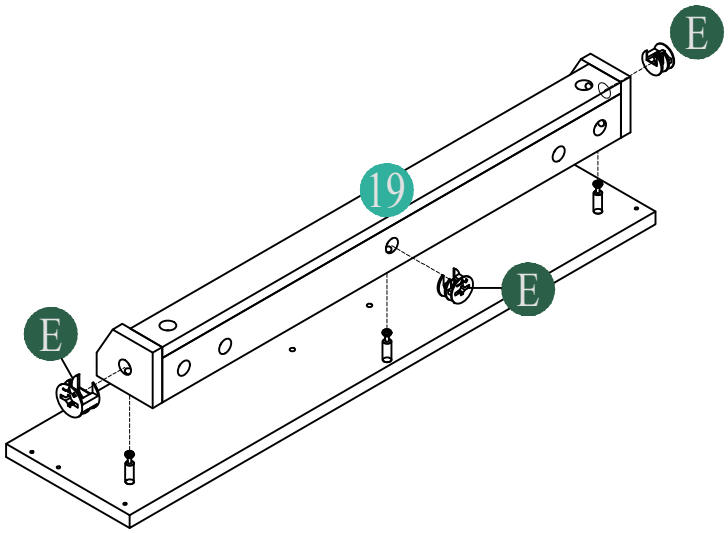

E	Ø 15*10MM		3PCS

STEP 17/ÉTAPE 17

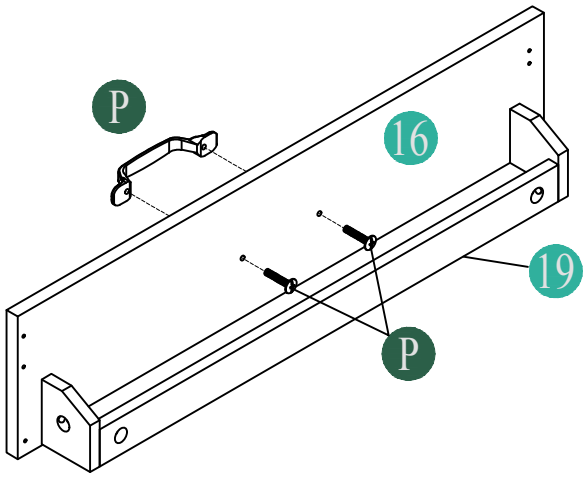

P	M4*18MM HANDLE	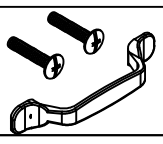	1 SET

STEP 18/ÉTAPE 18

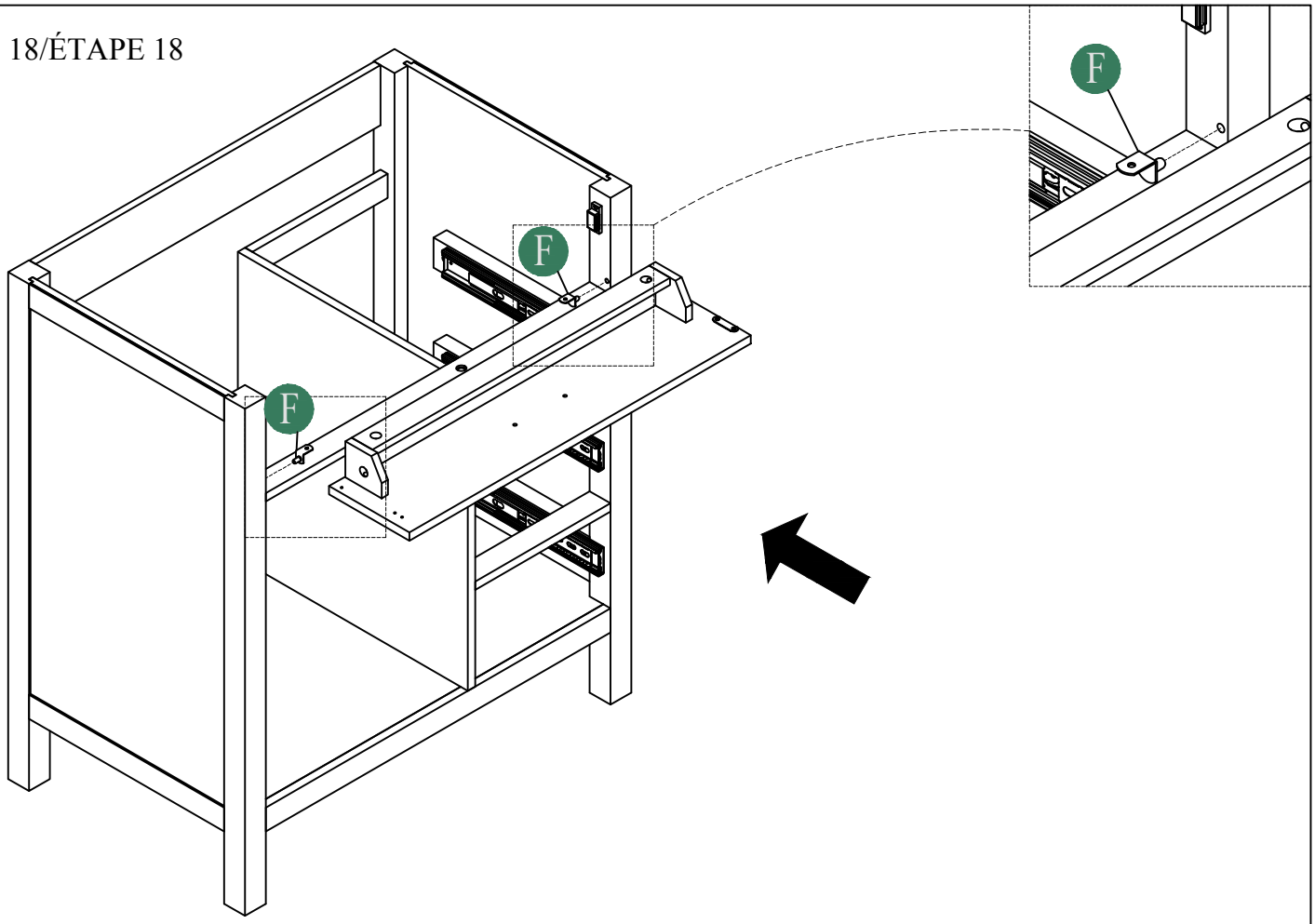

F	L 12MM	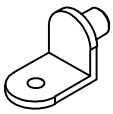	2 PCS

STEP 19/ÉTAPE 19

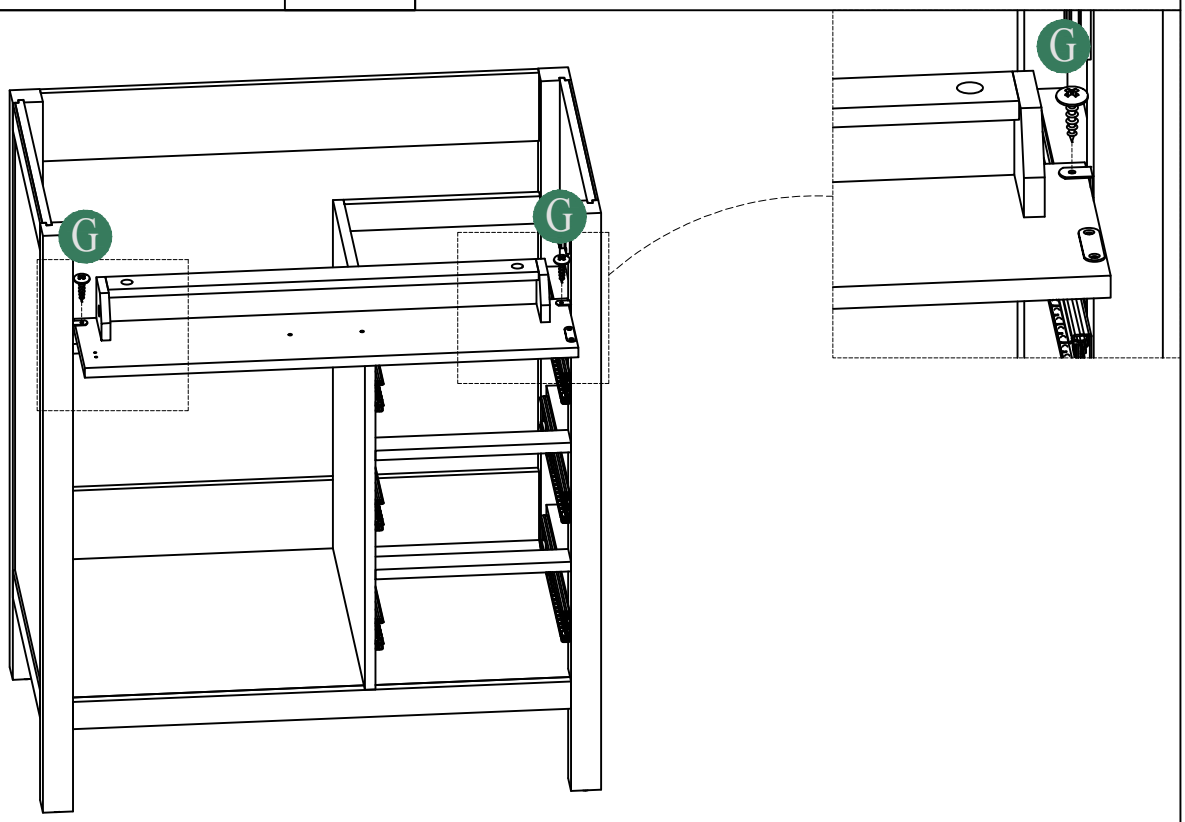

G	3.5*12MM		2 PCS

STEP 20/ÉTAPE 20

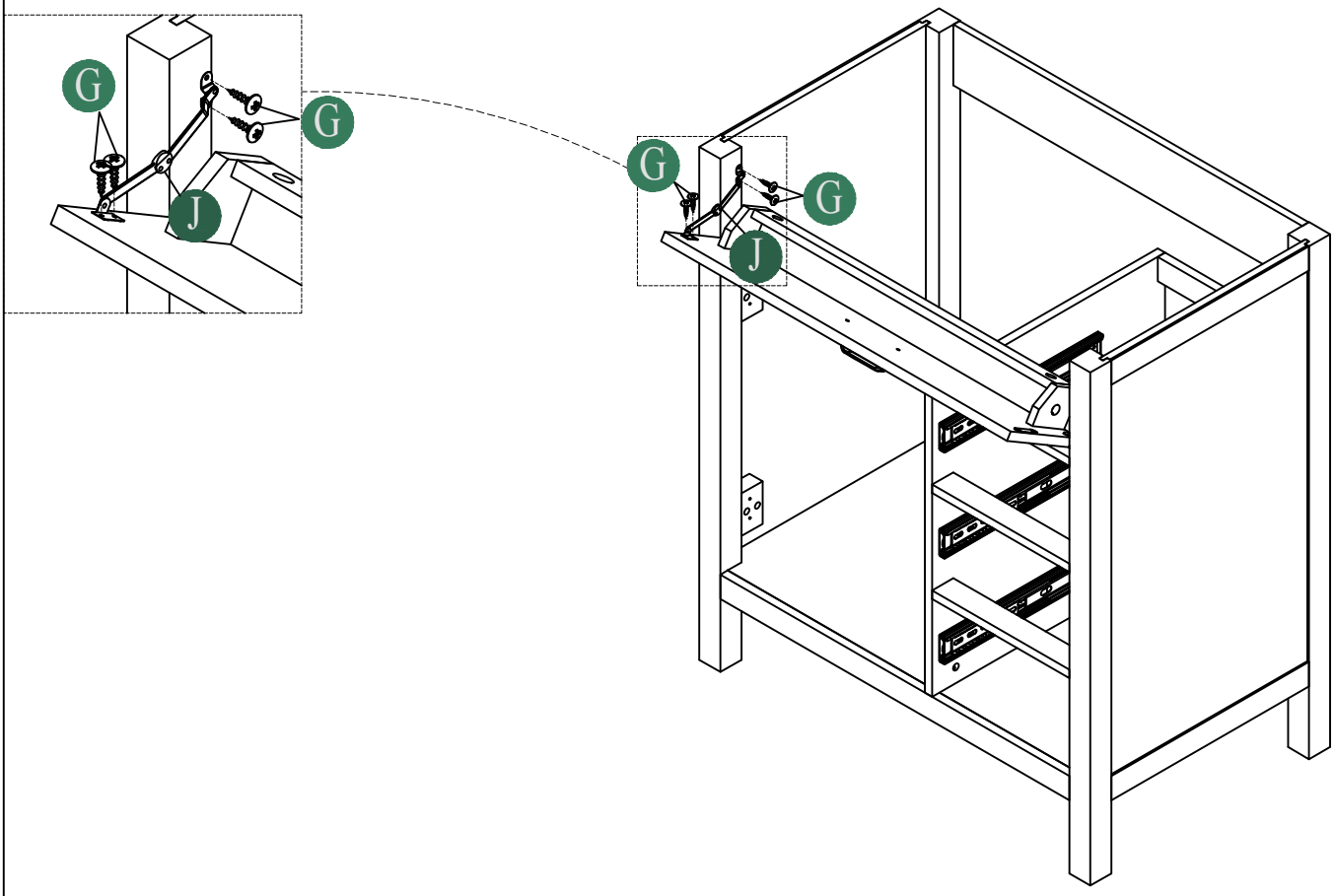

J	STAY ARM	1PC	G	3.5*12MM	4PCS

STEP 21/ÉTAPE 21

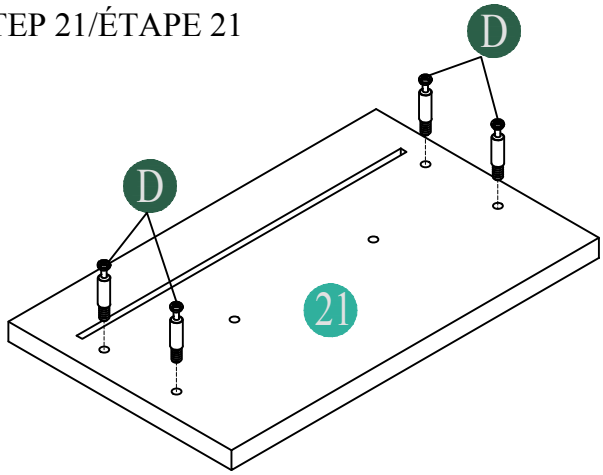

X3

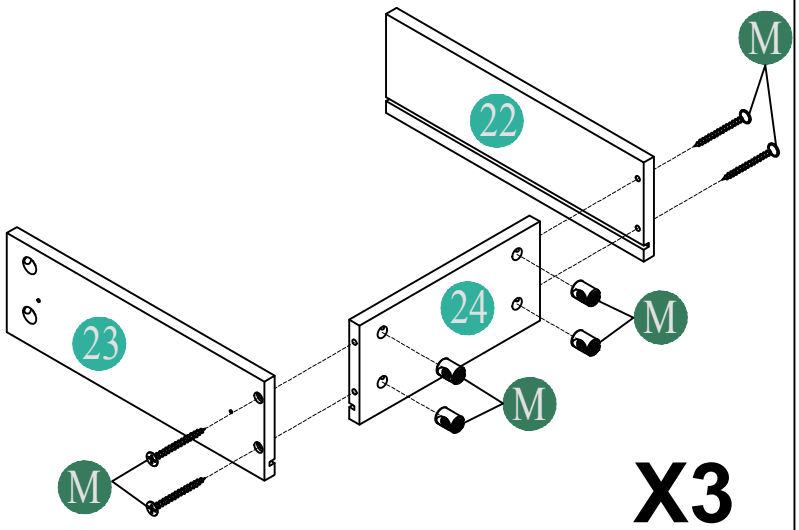

X3

D	Ø5*35MM	12 PCS	M	M4*45MM	12 PCS

STEP 22/ÉTAPE 22

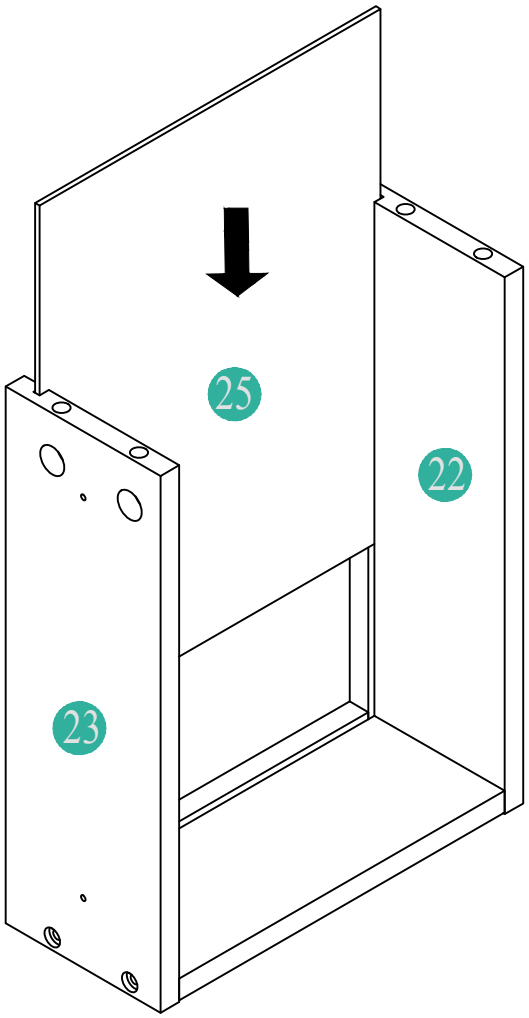

X3

STEP 23/ÉTAPE 23

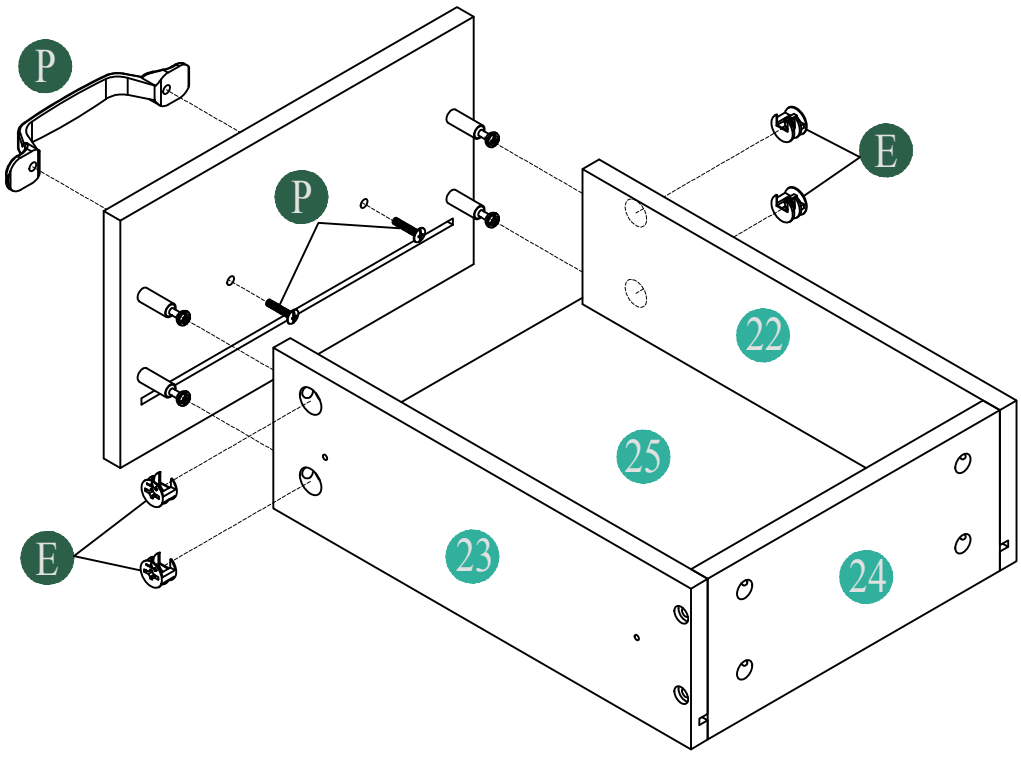

X3

E	Ø 15*10MM		12 PCS	P	M4*18MM HANDLE	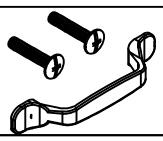	3 SETS

STEP 24/ÉTAPE 24

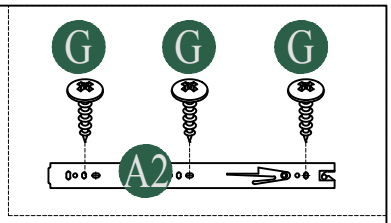

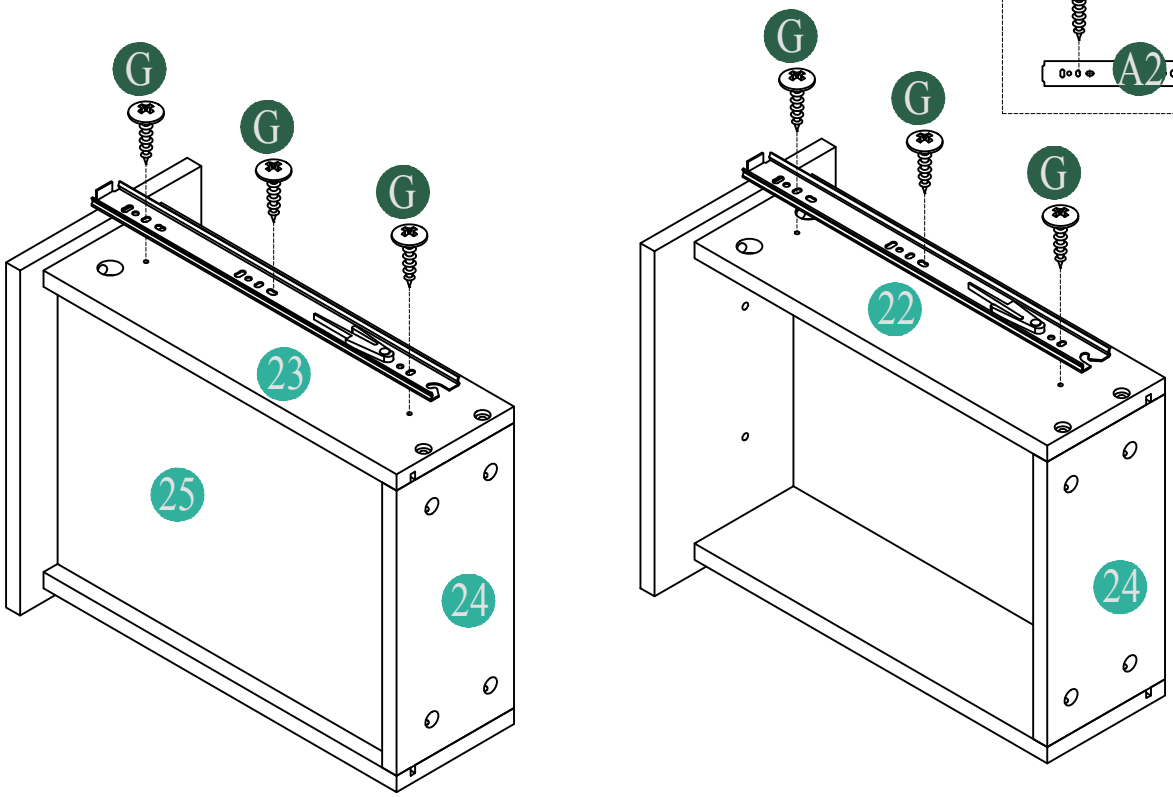

X3

G	Ø3.5*12MM	18 PCS	A	A2: D300MM	6 PCS

STEP 25/ÉTAPE 25

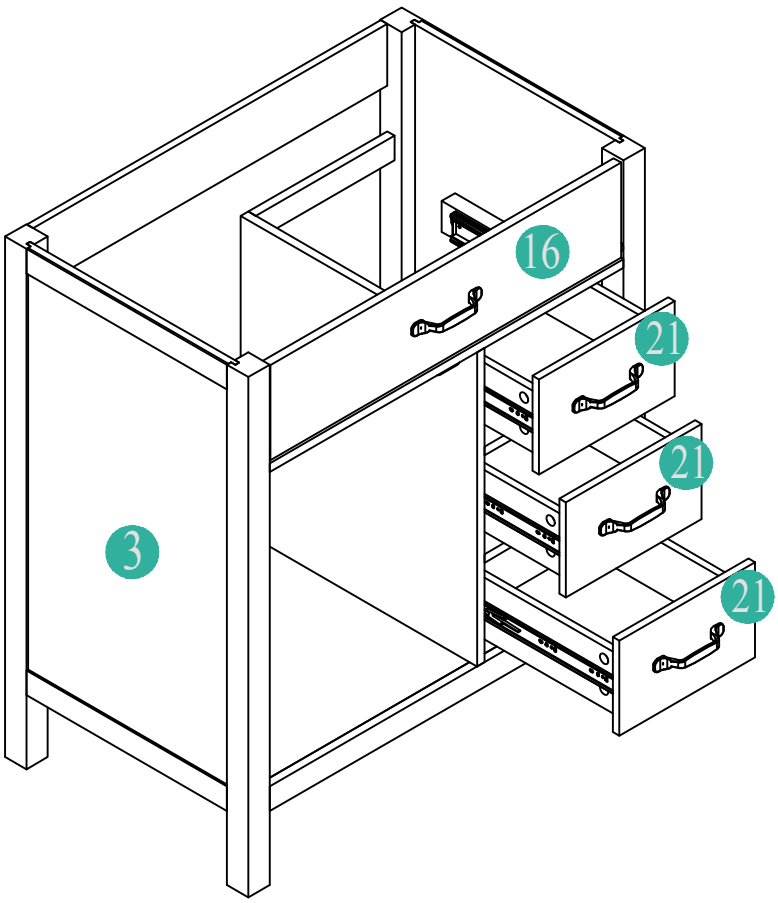

STEP 26/ÉTAPE 26

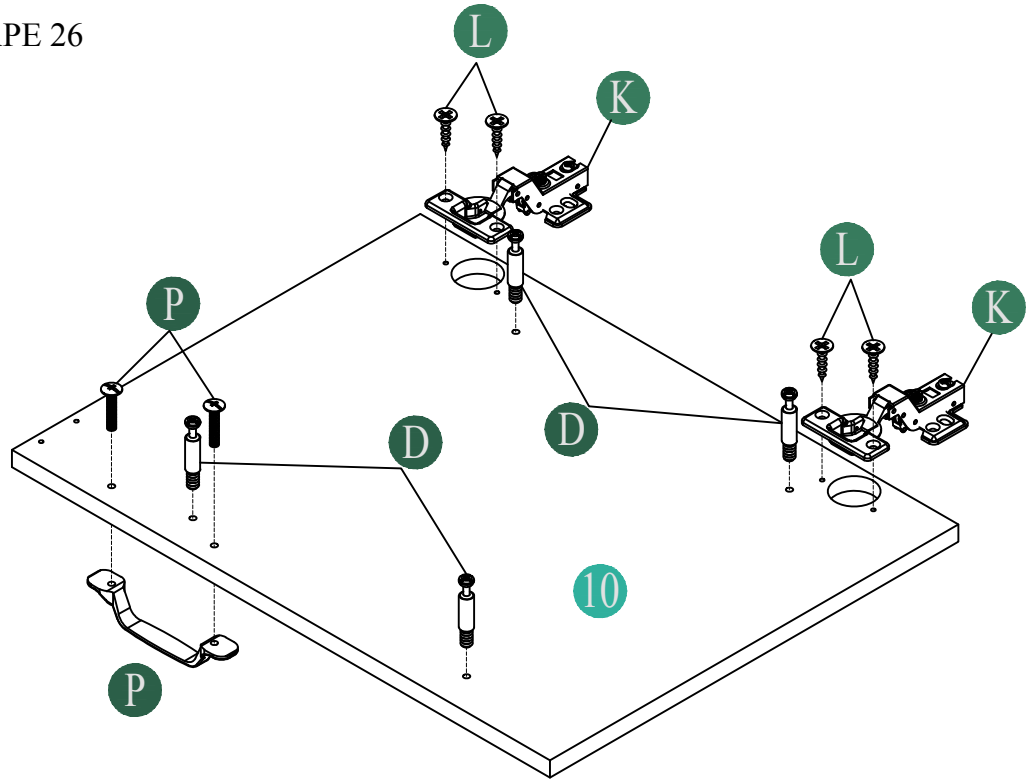

D	Ø5*35MM	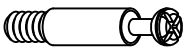	4 PCS	K	HINGLE	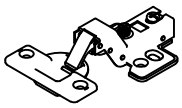	2 PCS
L	Ø3.5*15MM		4 PCS	P	M4*18MM HANDLE	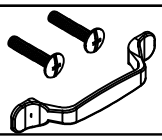	1 SET

STEP 27/ÉTAPE 27

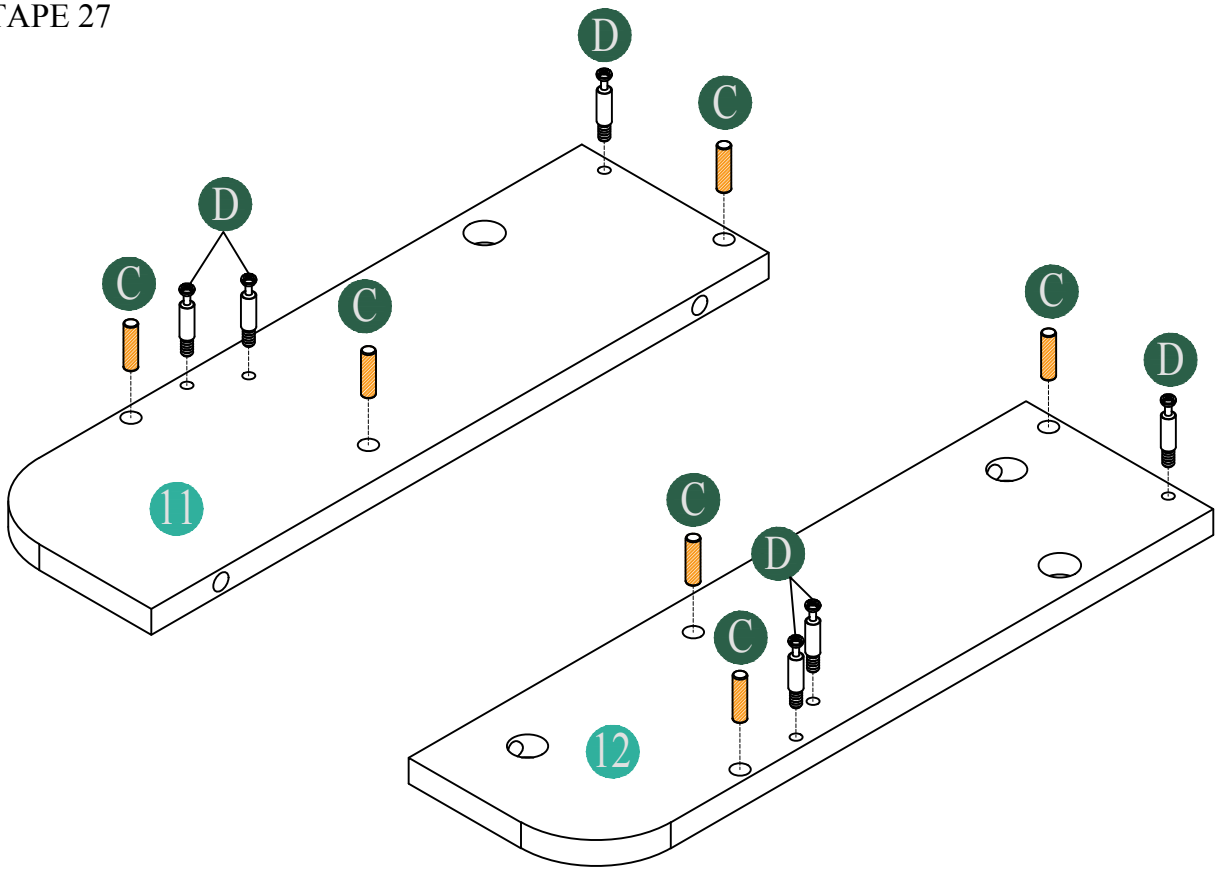

D	Ø5*35MM	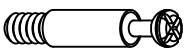	6 PCS	C	Ø8 * 30MM		6 PCS

STEP 28/ÉTAPE 28

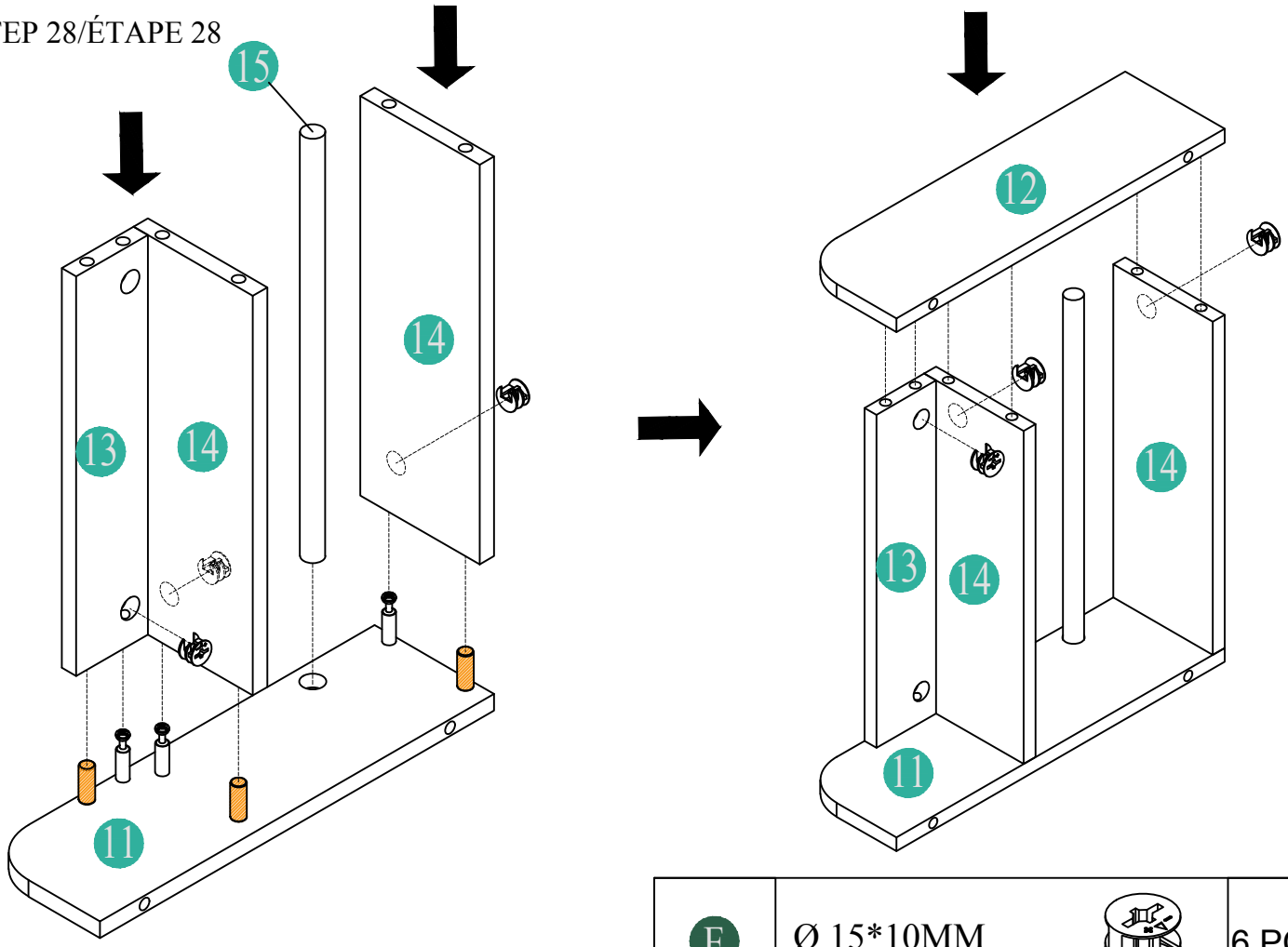

E	Ø 15*10MM		6 PCS

STEP 29/ÉTAPE 29

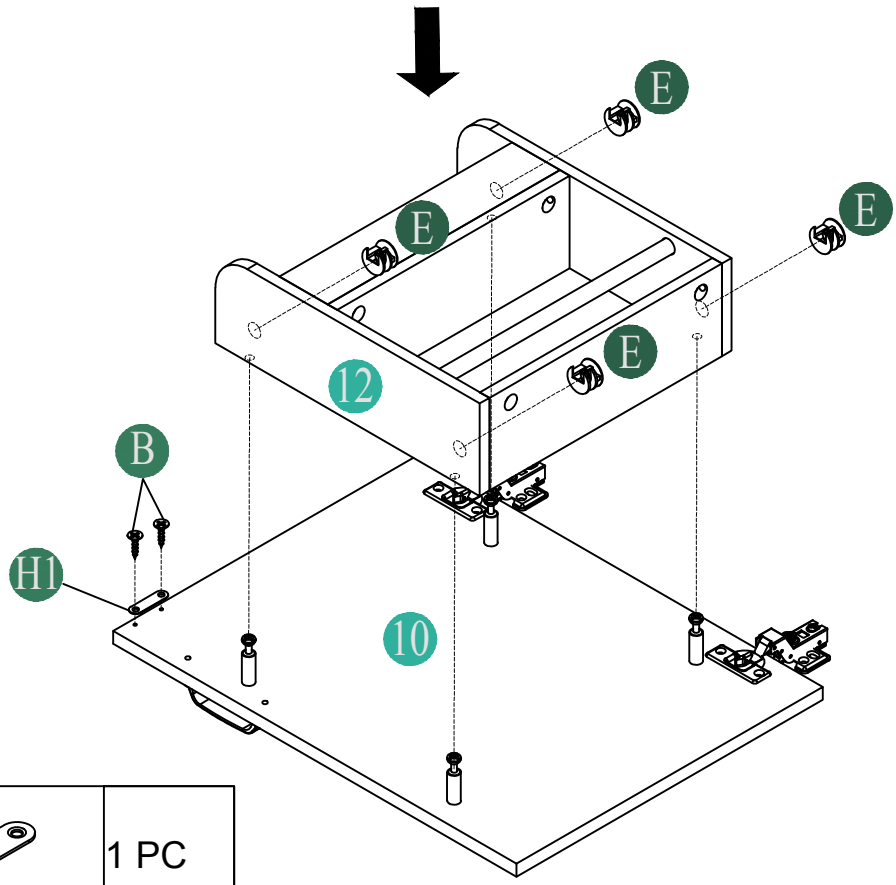

H	H1:L 45MM	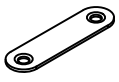	1 PC
E	Ø 15*10MM		4 PCS

B	Ø3.5*12MM		2 PCS

STEP 30/ÉTAPE 30

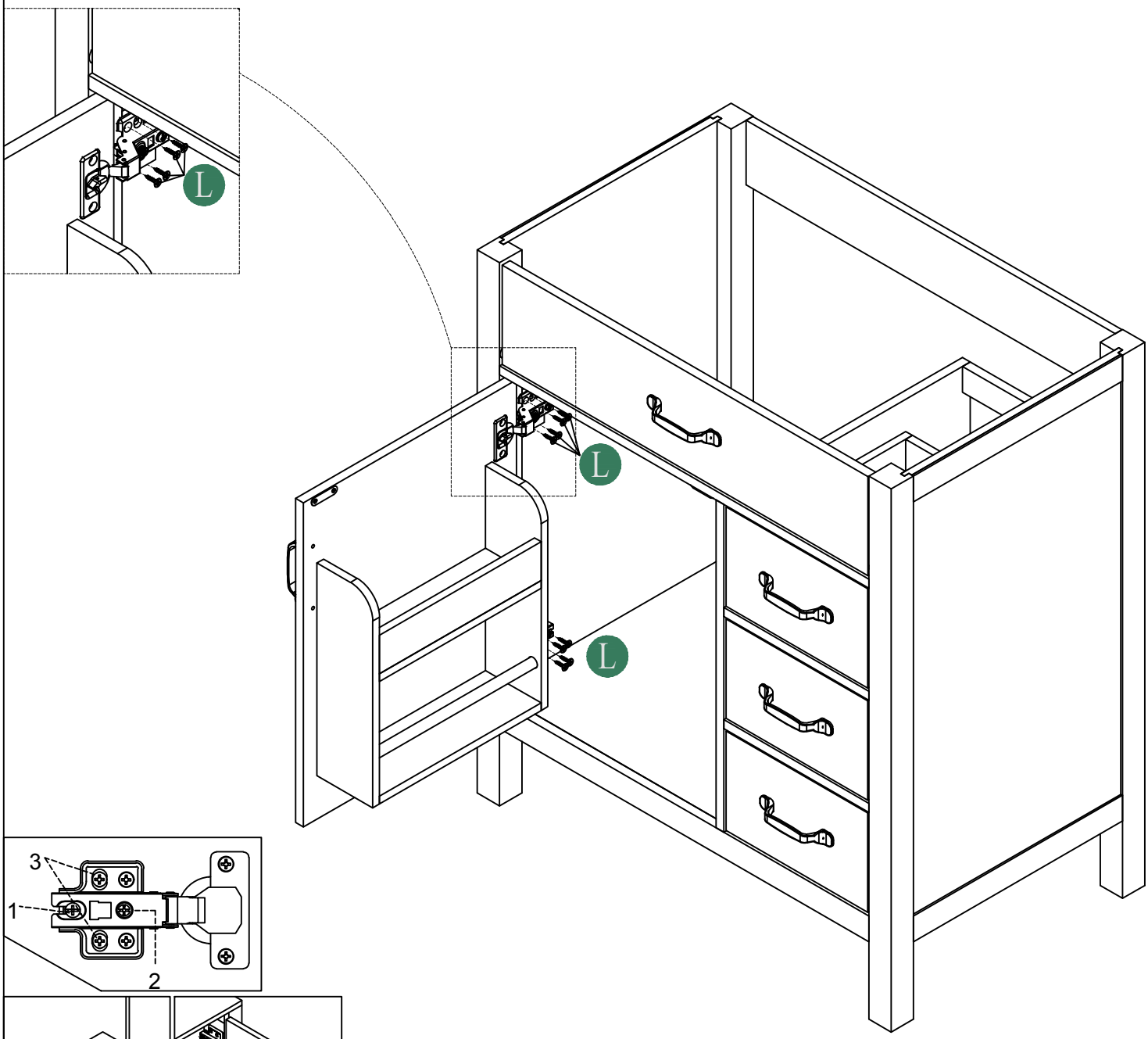

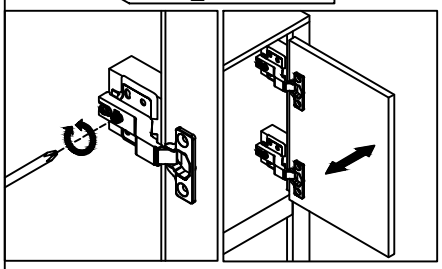

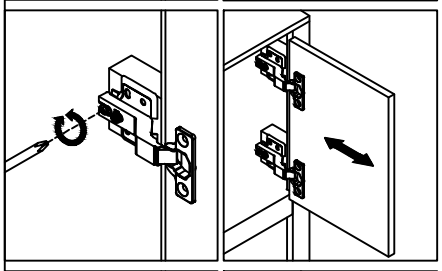

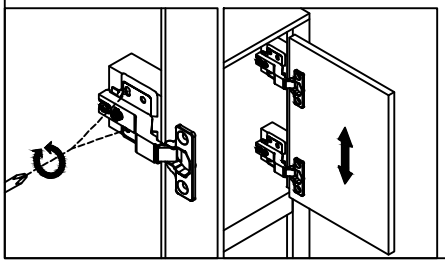

Three-way adjustable hinge for perfectly aligned doors
1.To adjust the door forward or backward.
2.To adjust the door right or left.
3.To adjust the door up or down.
Charnière réglable en trois directions pour des portes parfaitement alignées
1.Pour régler la porte vers l'avant ou vers l'arrière.
2.Pour régler la porte vers la droite ou vers la gauche.
3.Pour régler la porte vers le haut ou vers le bas.

L	Ø3.5*15MM	8 PCS

STEP 31/ÉTAPE 31

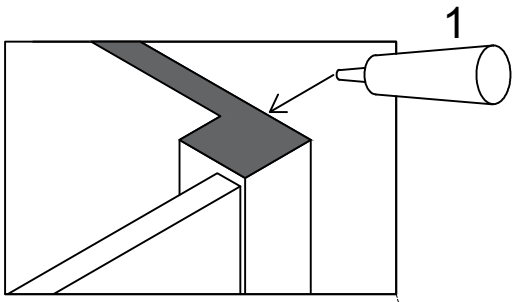

To install the Top (1) to the vanity (2).
Apply silicone caulk to the top edge of the wood cabinet. With the help of another adult, gently lower the Sink top with assembled sink onto the cabinet. Make sure the Sink top is flush with the back side of the wood cabinet and the wood cabinet left and right side walls.
Pour installer le plan de travail (1) sur le meuble-lavabo (2), appliquez du mastic silicone sur le bord supérieur du meuble en bois. Avec l'aide d'un autre adulte, posez délicatement le plan de travail avec le lavabo assemblé sur le meuble. Assurez-vous que le plan de travail est bien aligné avec l'arrière du meuble et les parois latérales gauche et droite du meuble.

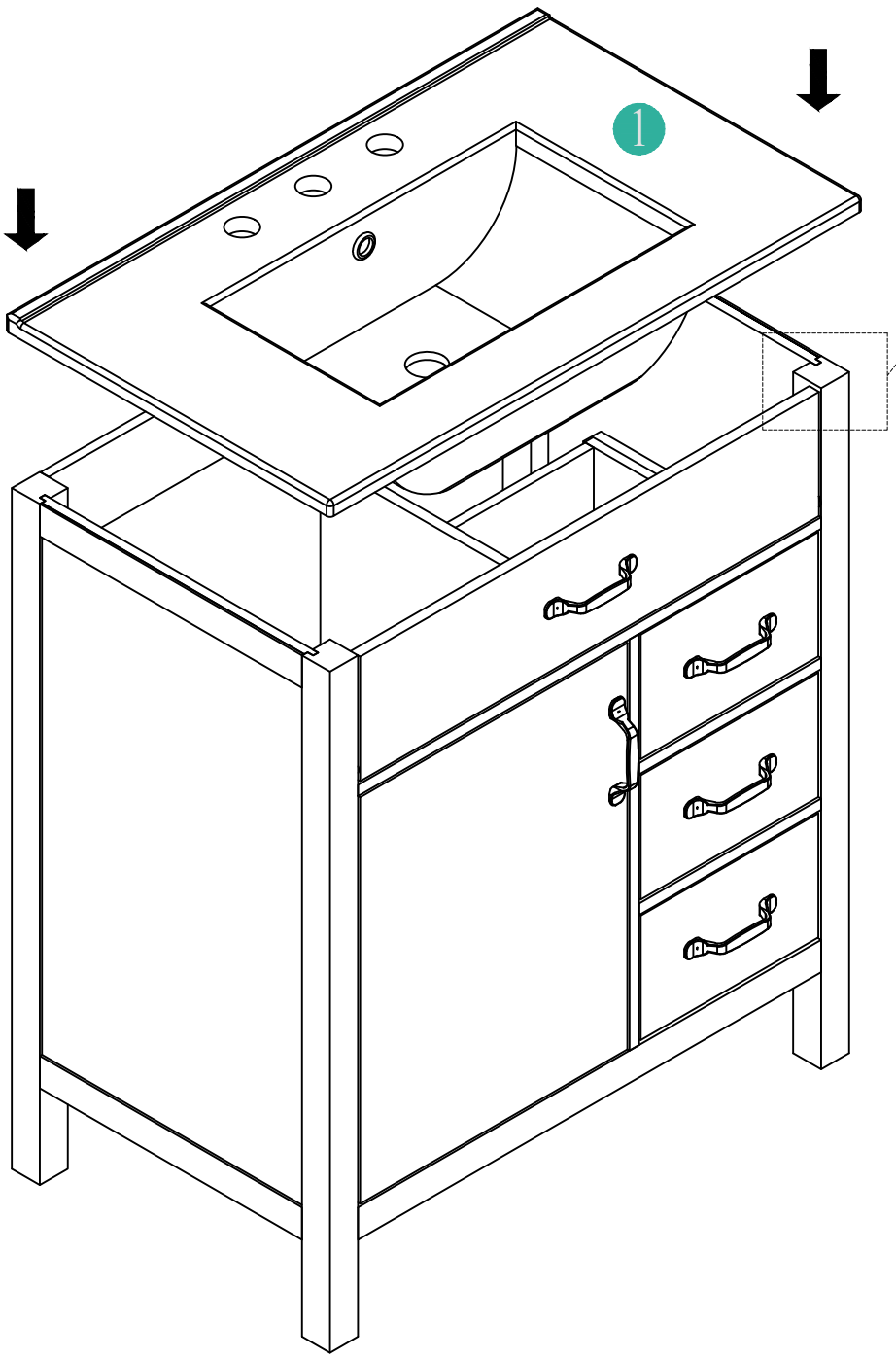

STEP 32/ÉTAPE 32

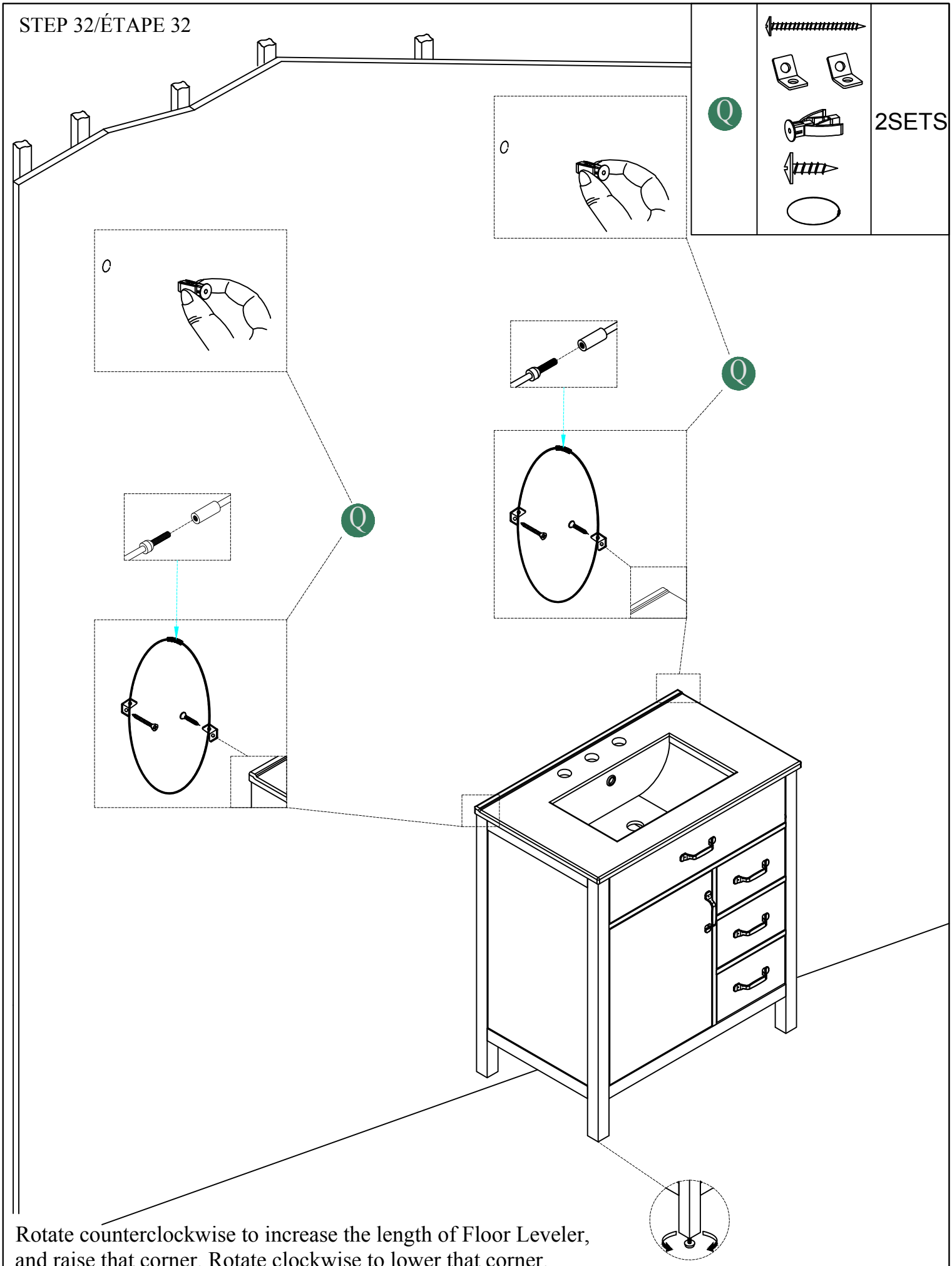

Rotate counterclockwise to increase the length of Floor Leveler, and raise that corner. Rotate clockwise to lower that corner.
Tournez dans le sens inverse des aiguilles d'une montre pour augmenter la longueur du niveleur et relever le coin correspondant.
Tournez dans le sens des aiguilles d'une montre pour l'abaisser.

HINGE ADJUSTMENTS

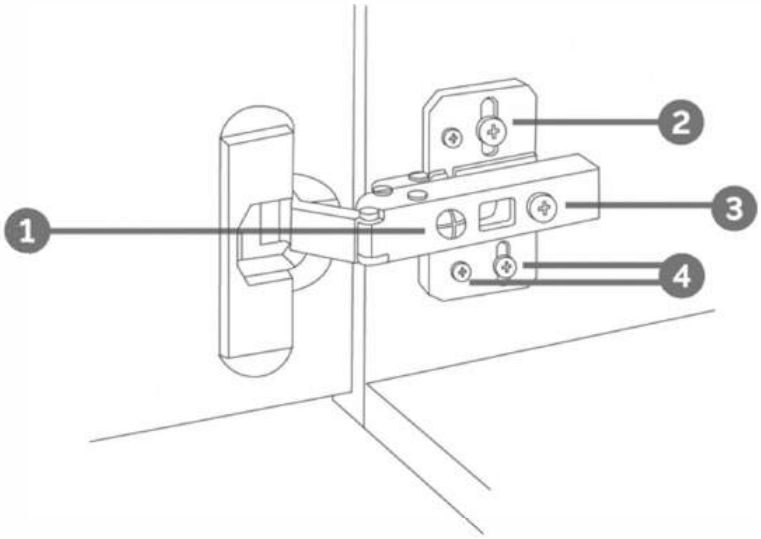

1 Sideways / Tilt adjustment

Turn the screw
clockwise to move the door further away from the side of the cabinet
anticlockwise to move the door closer to the side of the cabinet

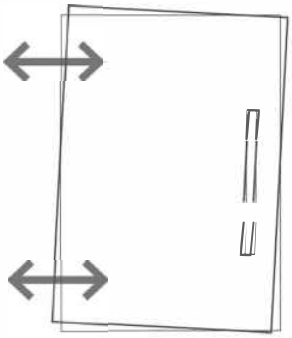

2 4 Height adjustment

While supporting the weight of the door, turn the screws
clockwise to move the door up
anticlockwise to move the door down

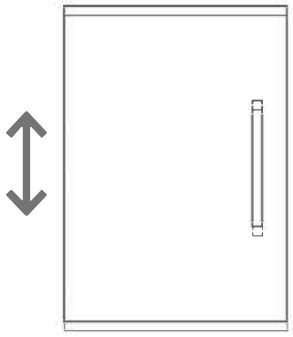

3 Forward and back adjustment

If the gap between the back of the door and the cabinet is too small, and the door may not close fully. Turn the screw
clockwise to decrease the gap between the door and the cabinet
anticlockwise to increase the gap between the door and the cabinet

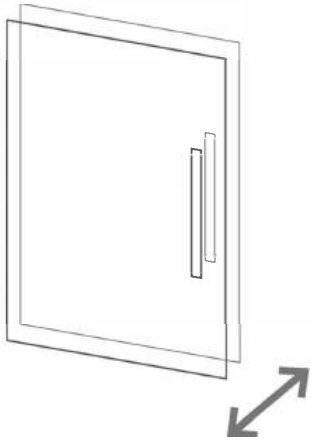

RÉGLAGES DES CHARNIÈRES

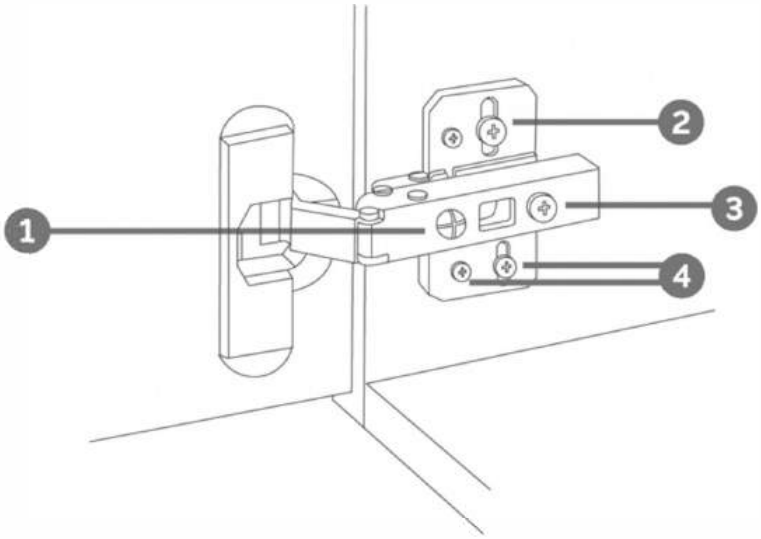

1 De côté / Réglage de l'inclinaison

Tournez la vis dans le sens des aiguilles d'une montre pour éloigner la porte du côté de l'armoire. Tournez la vis dans le sens inverse des aiguilles d'une montre pour rapprocher la porte du côté de l'armoire.

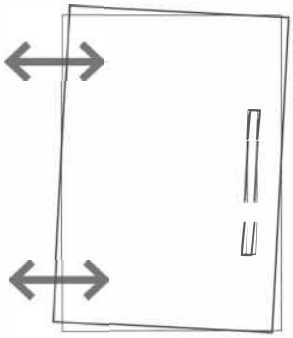

2 4 Réglage de la hauteur

Tout en supportant le poids de la porte, tournez les vis
dans le sens des aiguilles d'une montre pour déplacer la porte vers le haut
dans le sens inverse des aiguilles d'une montre pour retirer la porte

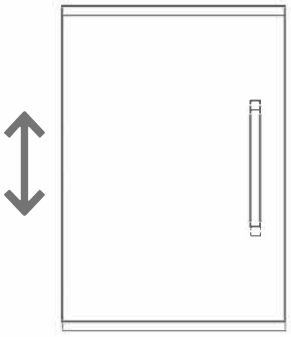

3 Réglage avant et arrière

Si l'espace entre l'arrière de la porte et l'armoire est trop petit, la porte risque de ne pas se fermer complètement. Tournez la vis
dans le sens des aiguilles d'une montre pour réduire l'espace entre la porte et l'armoire
dans le sens inverse des aiguilles d'une montre pour augmenter l'écart entre la porte et l'armoire

