ASSEMBLY INSTRUCTION
SKU CODE: (BSW09082)

INSTRUCTIONS D'ASSEMBLAGE
CODE SKU : (BSW09082)

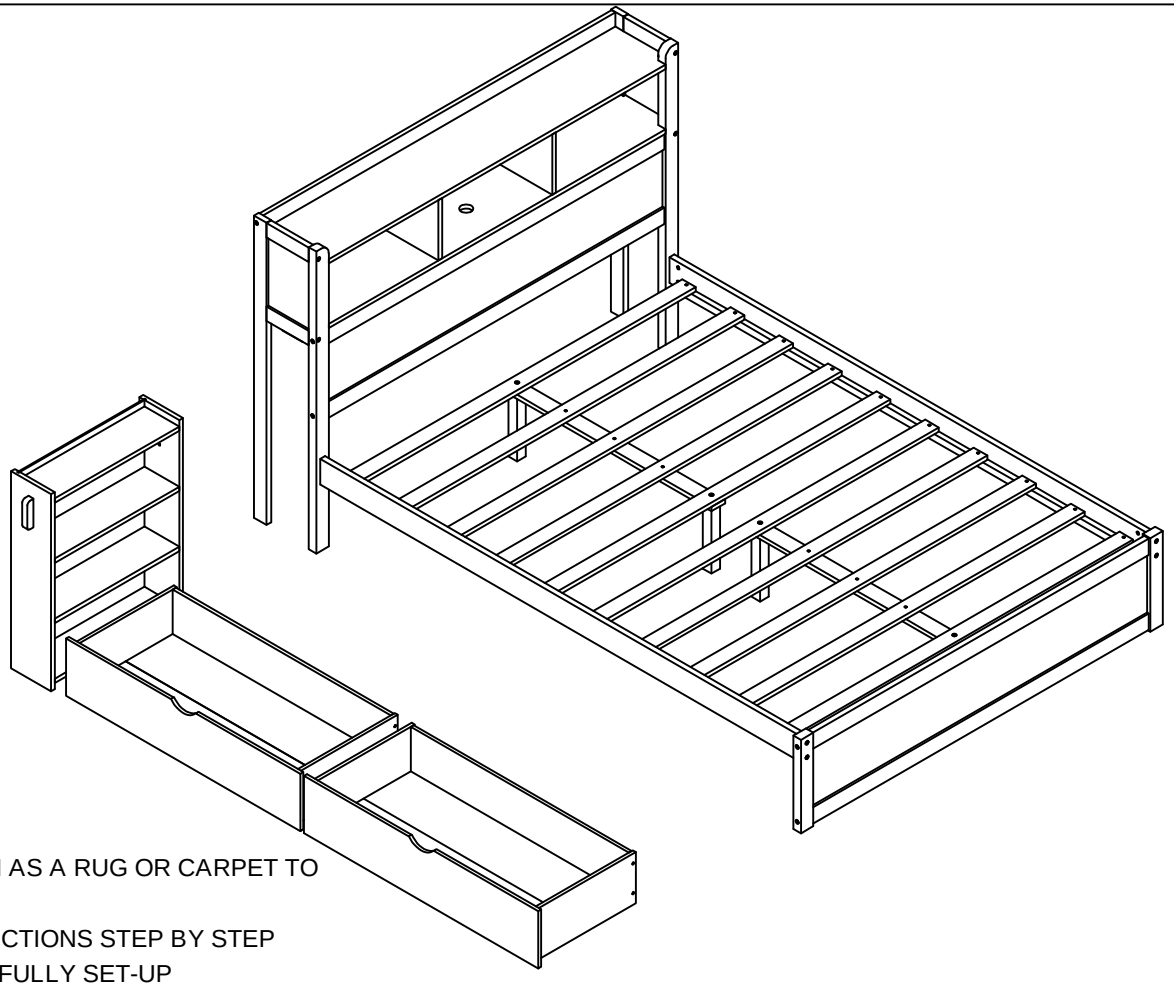

IMPORTANT NOTE

1.PLACE ALL PARTS ON A CLEAN AND SMOOTH SURFACE SUCH AS A RUG OR CARPET TO AVOID THE PARTS FROM BEING SCRATCHED
2.BEFORE YOU BEGIN, KINDLY FOLLOW THE ASSEMBLY INSTRUCTIONS STEP BY STEP
3.DO NOT TIGHTEN ALL SCREWS AND BOLTS UNTIL THE BED IS FULLY SET-UP

REMARQUE IMPORTANTE

1.PLACEZ TOUTES LES PIÈCES SUR UNE SURFACE PROPRE ET LISSE COMME UN TAPIS OU UNE MOQUETTE POUR ÉVITER QUE LES PIÈCES NE SOIENT RAYÉES
2.AVANT DE COMMENCER, VEUILLEZ SUIVRE LES INSTRUCTIONS D'ASSEMBLAGE ÉTAPE PAR ÉTAPE
3.NE SERREZ PAS TOUTES LES VIS ET LES BOULONS AVANT QUE LE LIT SOIT ENTIÈREMENT INSTALLÉ

OPTION 1

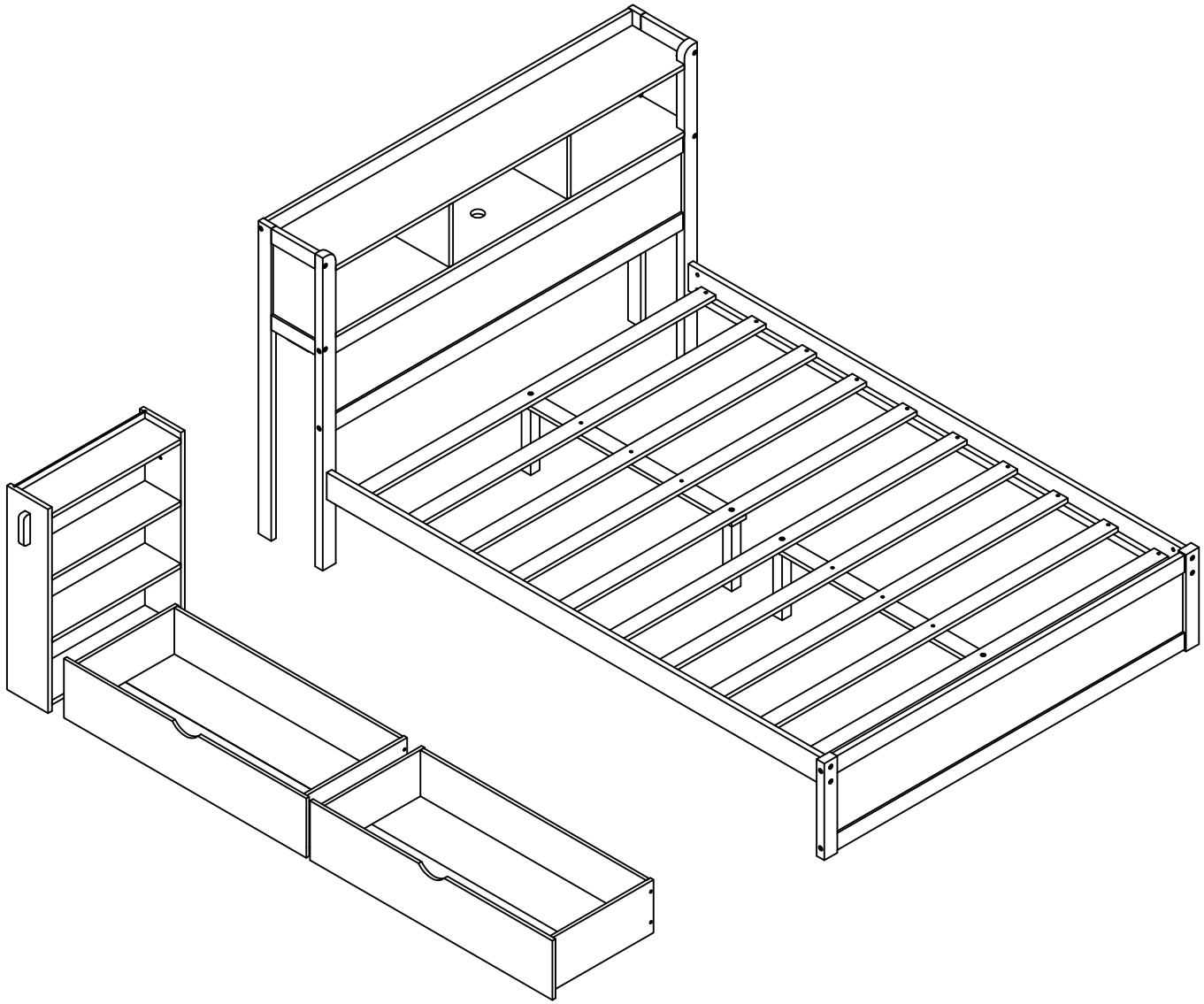

OPTION 2

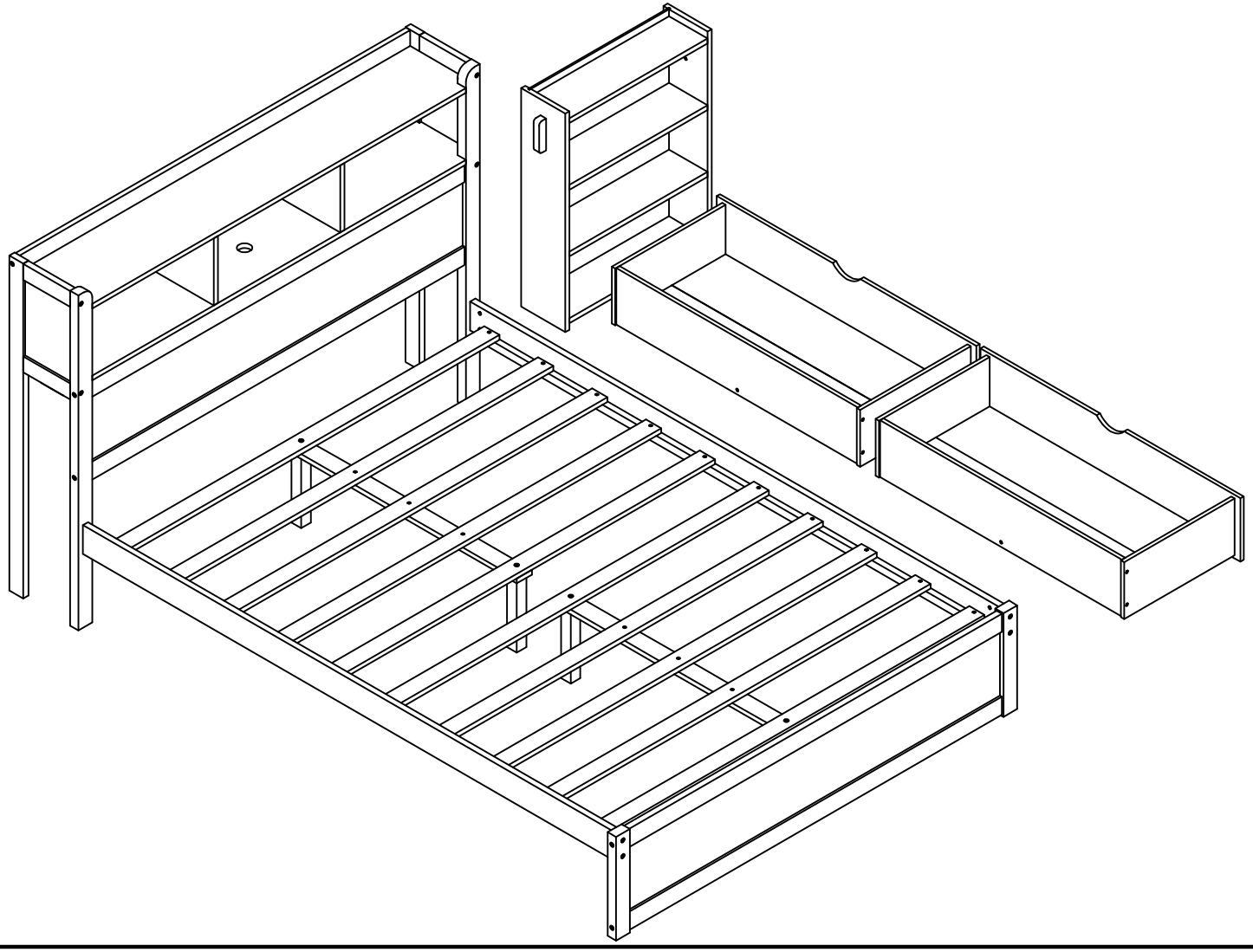

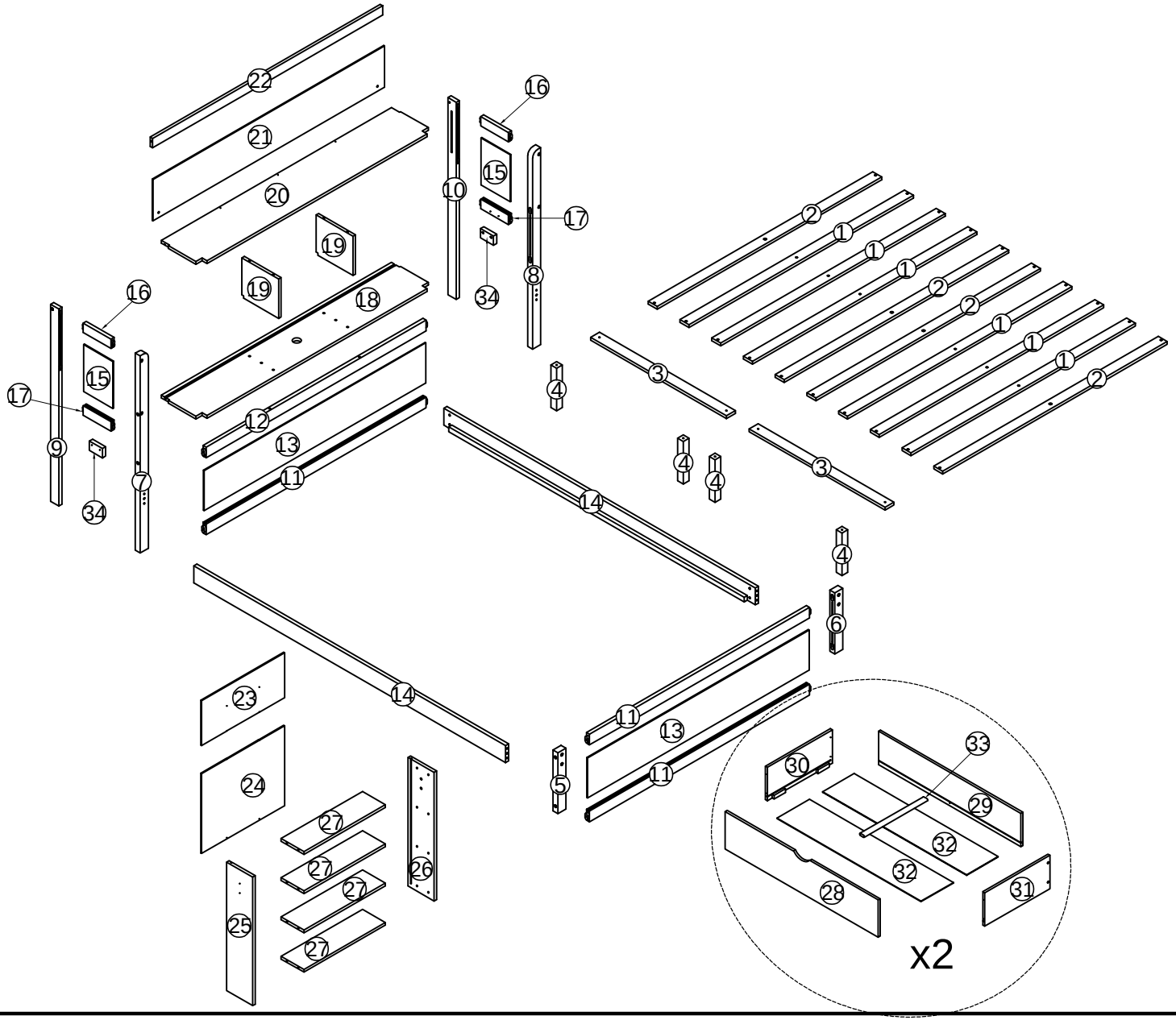
22
21
20
19
19
18
16
15
17
9
34
7
12
13
11
10
16
15
17
8
34
4
3
2
1
1
1
2
2
1
1
1
2
3
4
4
14
14
4
6
23
24
27
27
27
27
25
26
11
13
11
5
30
33
29
32
32
28
31
x2

Box 1:BSW09082-1
Boîte 1 : BSW09082-1

1 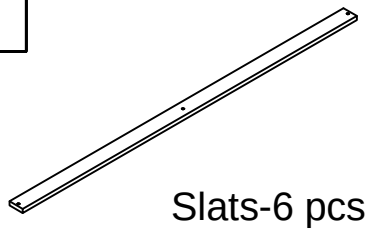 Slats-6 pcs Lattes-6 pièces	2 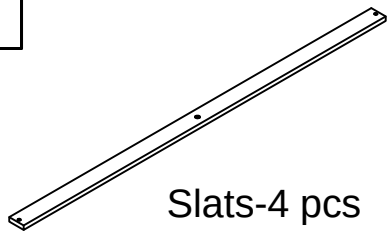 Slats-4 pcs Lattes-4 pièces	3 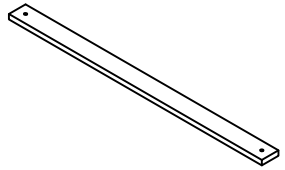 Support Slats-2 pcs Lattes de support - 2 pièces
4  Middle Legs-4 pcs Pieds centraux - 4 pièces	5  Leg-1 pc Jambe-1 pièce	6  Leg-1 pc Jambe-1 pièce
7  Leg-1 pc Jambe-1 pièce	8  Leg-1 pc Jambe-1 pièce	9  Leg-1 pc Jambe-1 pièce
10 Leg-1 pc Jambe-1 pièce	11 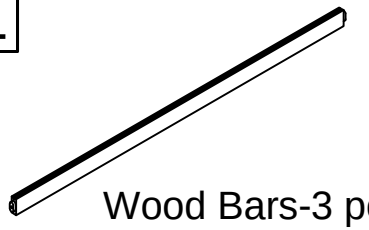 Wood Bars-3 pcs Barres de bois - 3 pièces	12 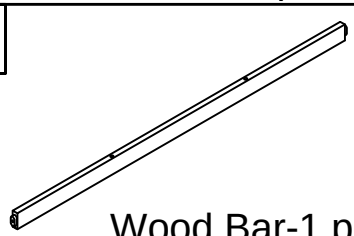 Wood Bar-1 pc Barres de boi - 1 pièce

Box 1:BSW09082-1
Boîte 1 : BSW09082-1

13 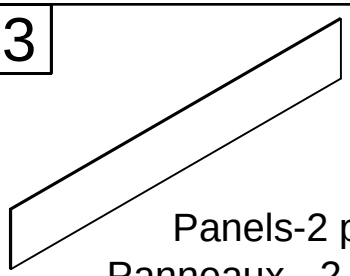 Panels-2 pcs Panneaux - 2 pièces	14 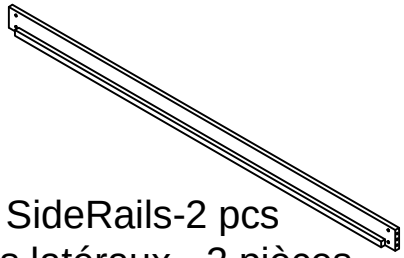 SideRails-2 pcs Rails latéraux - 2 pièces	15 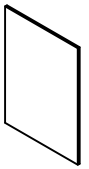 Panels-2 pcs Panneaux - 2 pièces
16 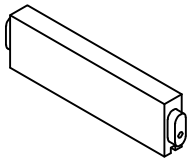 Wood Bars-2 pcs Barres de bois - 2 pièces	17 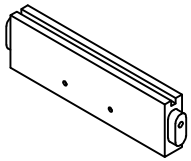 Wood Bars-2 pcs Barres de bois - 2 pièces	18 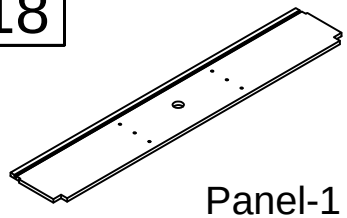 Panel-1 pc Panneaux - 1 pièce
20 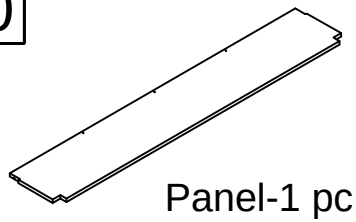 Panel-1 pc Panneaux - 1 pièce	21 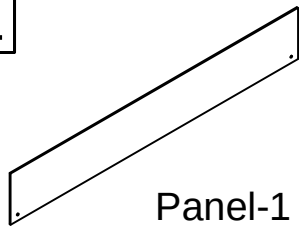 Panel-1 pc Panneaux - 1 pièce	22 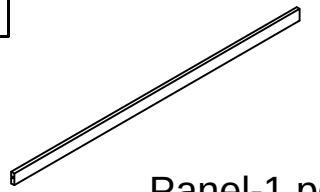 Panel-1 pc Panneaux - 1 pièce
34 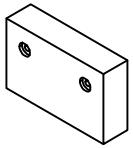 Wood Beetles-2 pcs Coléoptères du bois - 2 pièces		

Box 2:BSW09082-2
Boîte 2 : BSW09082-2

19

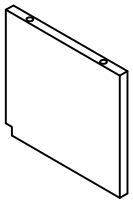

Panels-2 pcs
Panneaux - 2 pièces

23

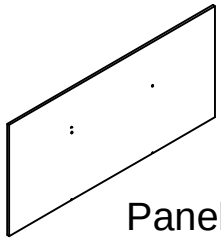

Panel-1 pc
Panneaux - 1 pièce

24

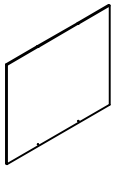

Panel-1 pc
Panneaux - 1 pièce

25



Panel-1 pc
Panneaux - 1 pièce

26

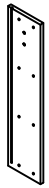

Panel-1 pc
Panneaux - 1 pièce

27

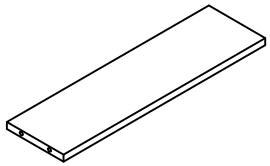

Panels-4 pcs
Panneauxs - 4 pièces

28

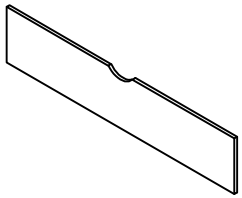

Drawer-Front Panels-2 pcs
Panneaux avant de tiroir - 2 pièces

29

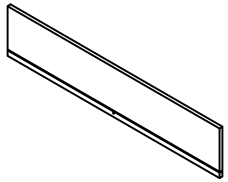

Drawer-Back Panels-2 pcs
Panneaux arrière de tiroir - 2 pièces

30

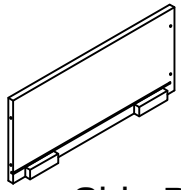

Drawer-Side Panels-2 pcs
Panneaux latéraux de tiroir - 2 pièces

31

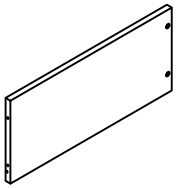

Drawer-Side Panels-2 pcs
Panneaux latéraux de tiroir - 2 pièces

32

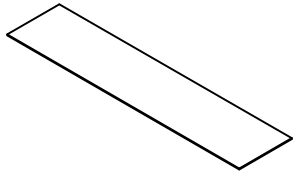

Drawer-Bottom Panels-4 pcs
Panneaux de fond de tiroir - 4 pièces

33

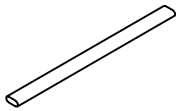

Drawer-Support Bottom Panels-2 pcs
Panneaux de support inférieurs pour tiroirs - 2 pièces

ASSEMBLY INSTRUCTION
INSTRUCTION DE MONTAGE

HARDWARE LIST (Box 1:BSW09082-1)
LISTE DU MATÉRIEL (Box 1:BSW09082-1)

A 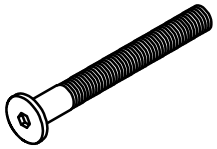 Bolt M6 x 90 mm-8 pcs Boulon M6 x 90 mm - 8 pièces	B  M6 x 13 mm -16 pcs M6 x 13 mm - 16 pièces	C 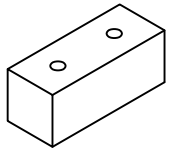 Stop Drawer-3 pcs Tiroir d'arrêt-3 pièces
D 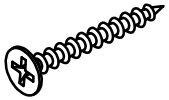 Screws M4 x 30 mm-51 pcs Vis M4 x 30 mm-51 pièces	E 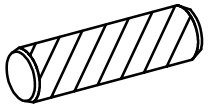 Wood dowel Ø10 x 40 mm-14 pcs Cheville en bois Ø10 x 40 mm-14 pièces	F 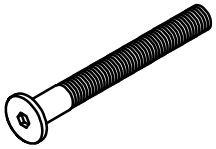 Bolt M6 x 80 mm-8 pcs Boulon M6 x 80 mm - 8 pièces
G  Screws M6x50 mm-4 pcs Vis M6x50 mm - 4 pièces	H  Screws M6x70 mm-4 pcs Vis M6x70 mm - 4 pièces	K 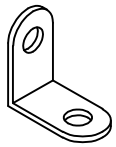 Steel Bracks-29 pcs Supports en acier - 29 pièces
L 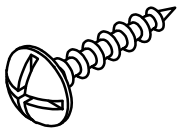 Wood Screws M4 x15 mm-68 pcs Vis à bois M4 x 15 mm - 68 pièces	M 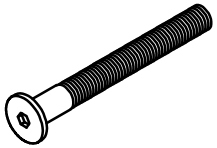 Bolt M6 x 35 mm-4 pcs Boulon M6 x 35 mm - 4 pièces	N 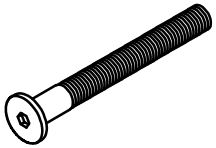 Bolt M6 x 60 mm-4 pcs Boulon M6 x 60 mm - 4 pièces

ASSEMBLY INSTRUCTION
INSTRUCTION DE MONTAGE

HARDWARE LIST (Box 1:BSW09082-1)
LISTE DU MATÉRIEL (Box 1:BSW09082-1)

P 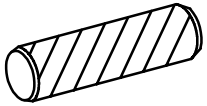 Wood dowel Ø8 x 30 mm-16 pcs Cheville en bois Ø8 x 30 mm-16 pièces	Q 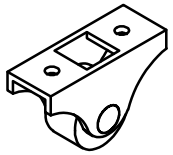 Wheels (H=40mm)-4 pcs Roues (H=40mm)-4 pièces	R 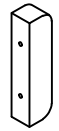 Wood Handle-1 pc Manche en bois - 1 pièce
S 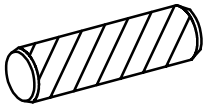 Wood dowel Ø6 x 25 mm-8 pcs Cheville en bois Ø6 x 25 mm-8 pièces	T 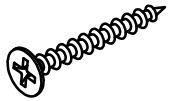 Screws M3.5 x 12 mm-20 pcs Vis M3.5 x 12 mm-20 pièces	U 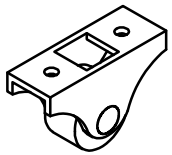 Wheels (H=28mm)-8 pcs Roues (H=28mm)-8 pièces
X X1 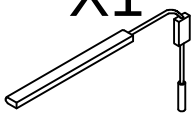 X2 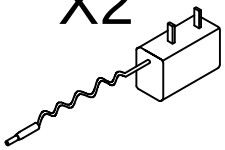 Led Light-1 pc Lampe LED - 1 pièce	Y 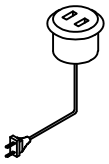 Usb Power-1pc Alimentation USB - 1 pièce	W  Allen Key-1 pc Clé Allen - 1 pièce

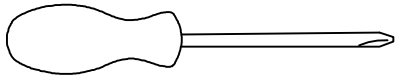

Assembly Tools Required (Not Included)
Outils d'assemblage requis (non inclus)

STEP 1:

ÉTAPE 1 :

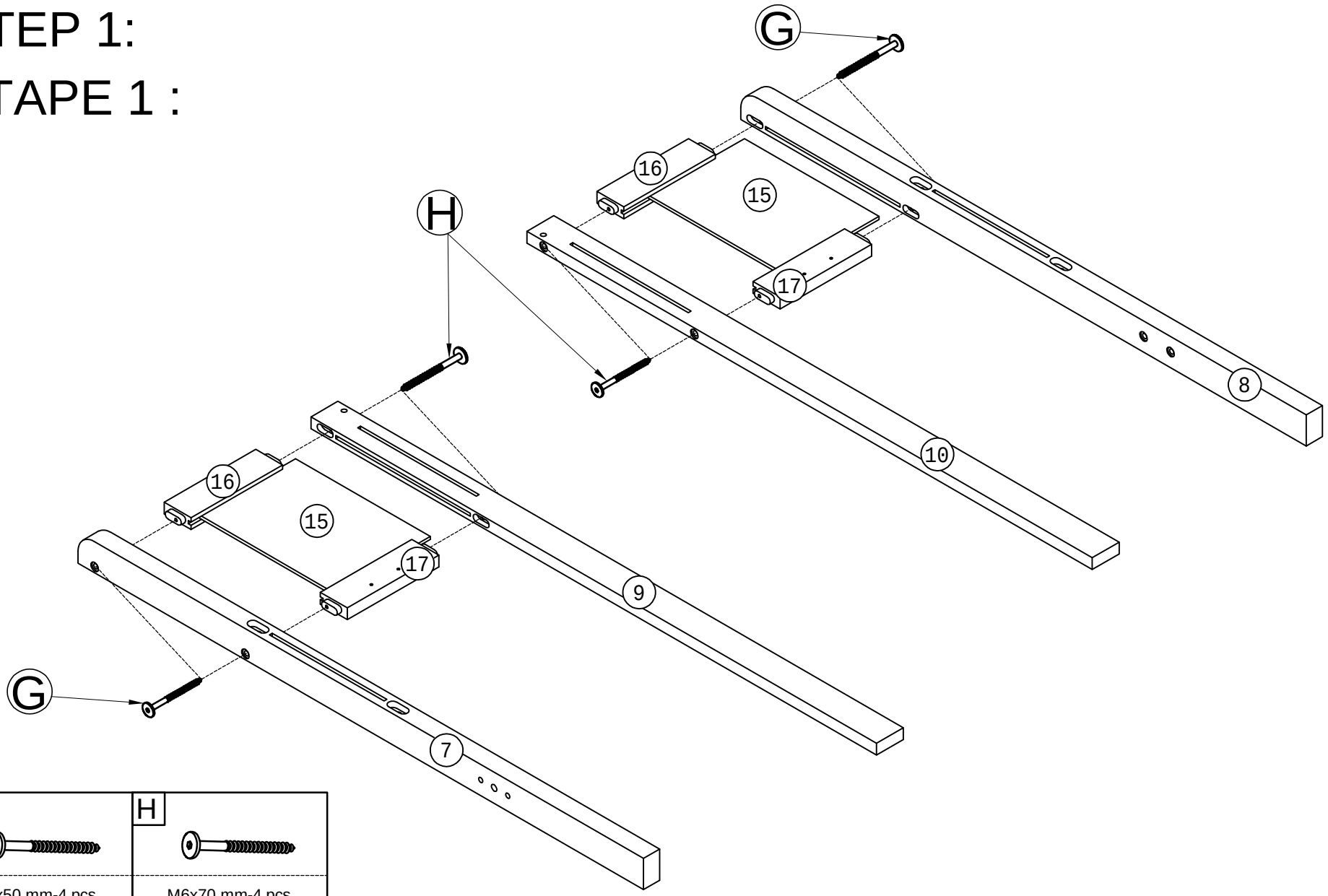

G	H
M6x50 mm-4 pcs M6x50 mm-4 pièces	M6x70 mm-4 pcs M6x70 mm-4 pièces

STEP 2:

ÉTAPE 2 :

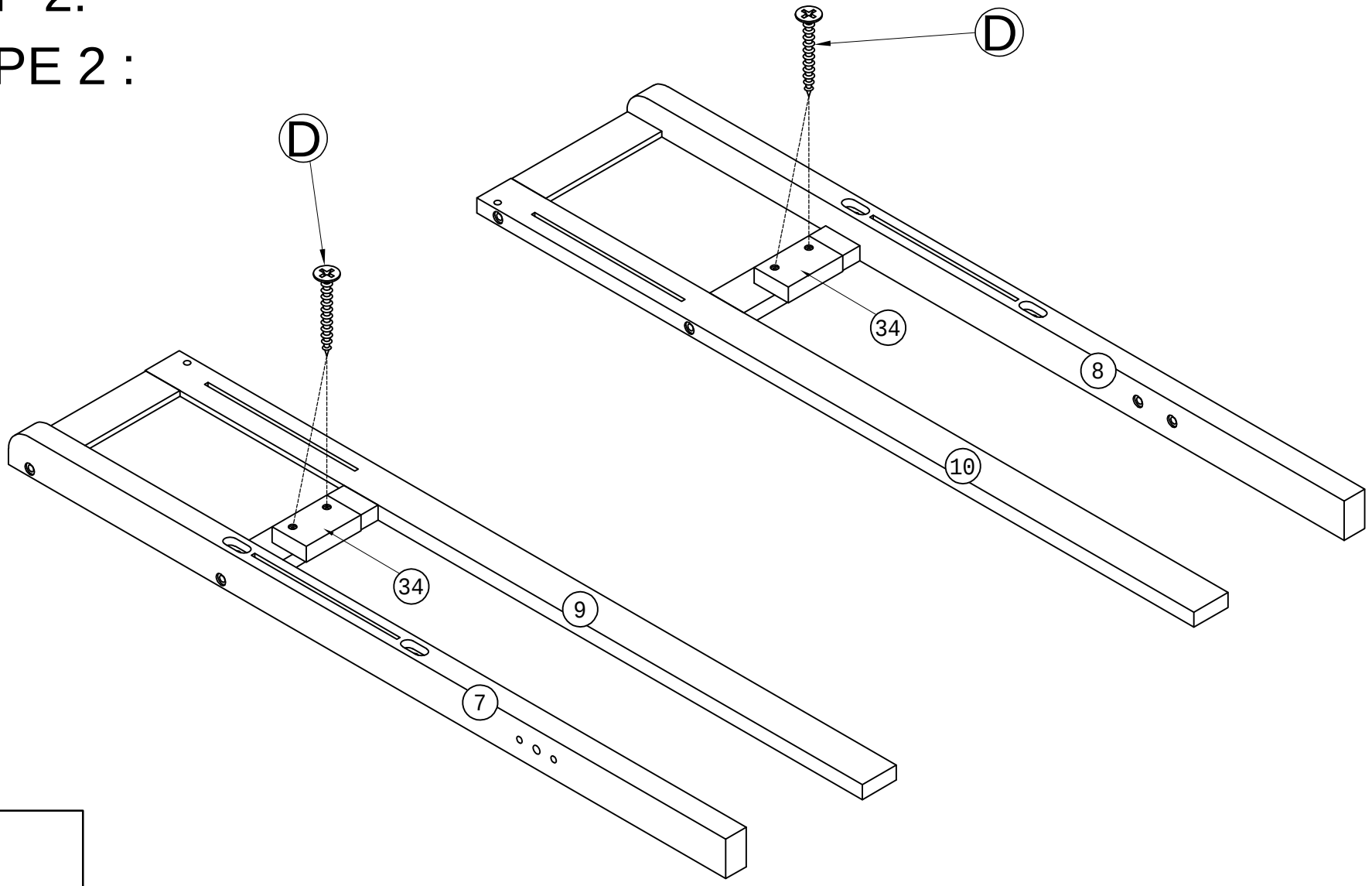

D



M4 x 30 mm-4 pcs
M4 x 30 mm-4 pièces

STEP 3:
ÉTAPE 3 :

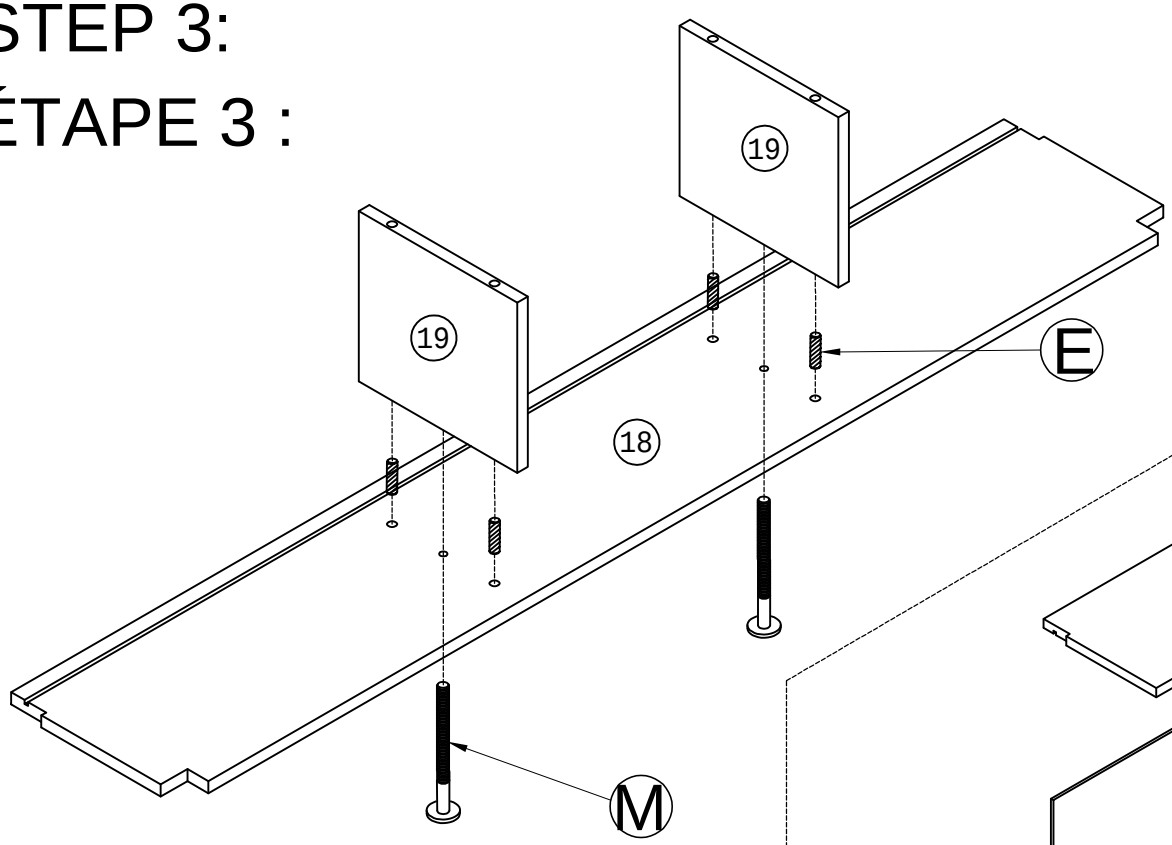

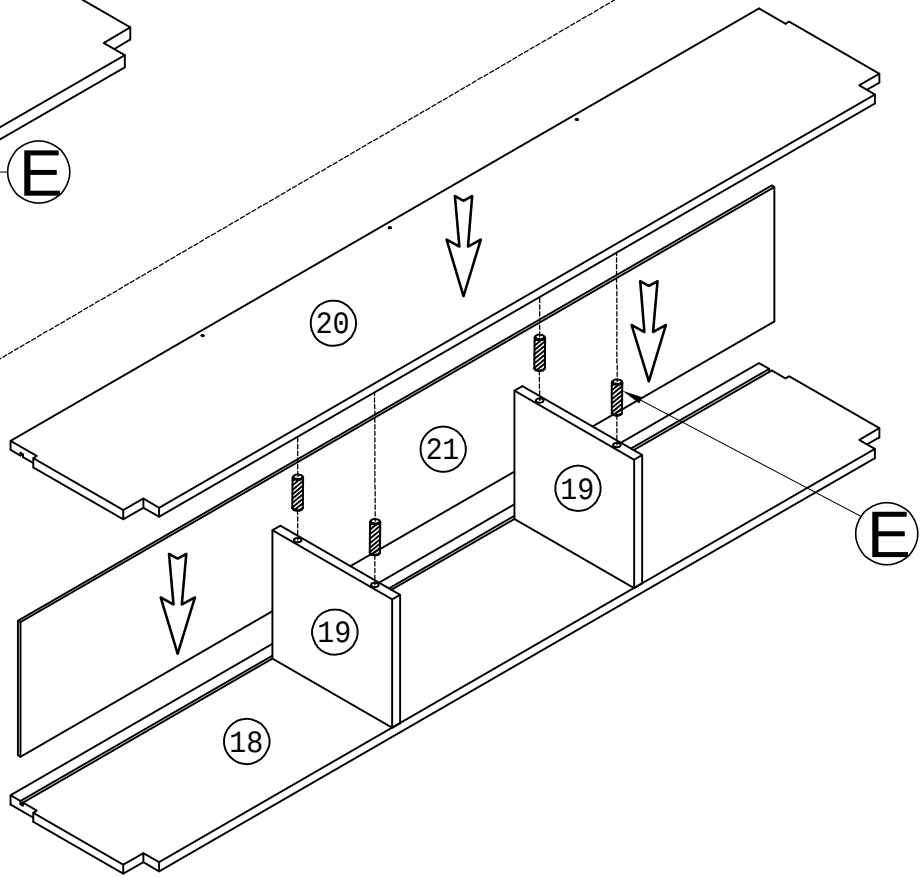

E	M	E
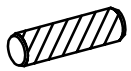		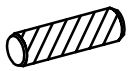
Ø10 x 40 mm-4 pcs Ø10 x 40 mm-4 pièces	M6 x 35 mm-2 pcs M6 x 35 mm-2 pièces	Ø10 x 40 mm-4 pcs Ø10 x 40 mm-4 pièces

STEP 4:
ÉTAPE 4 :

STEP 5:
ÉTAPE 5 :

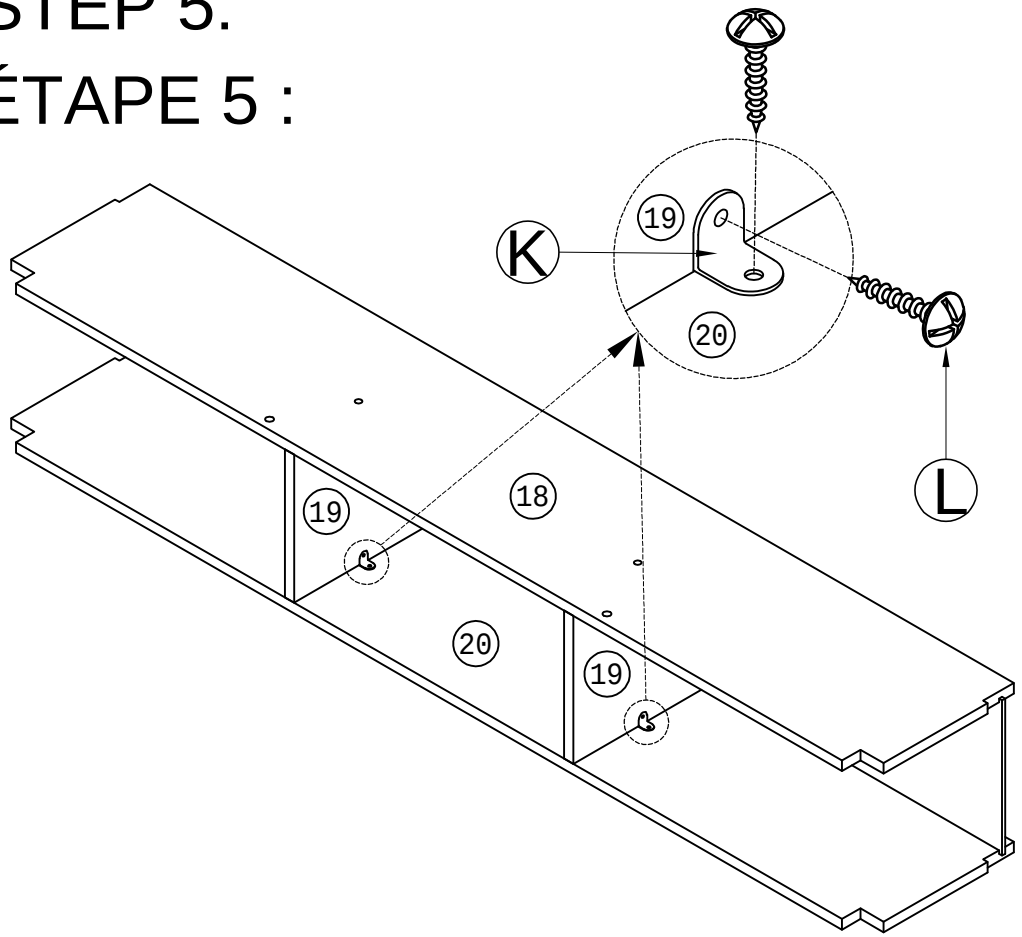

STEP 6:
ÉTAPE 6 :

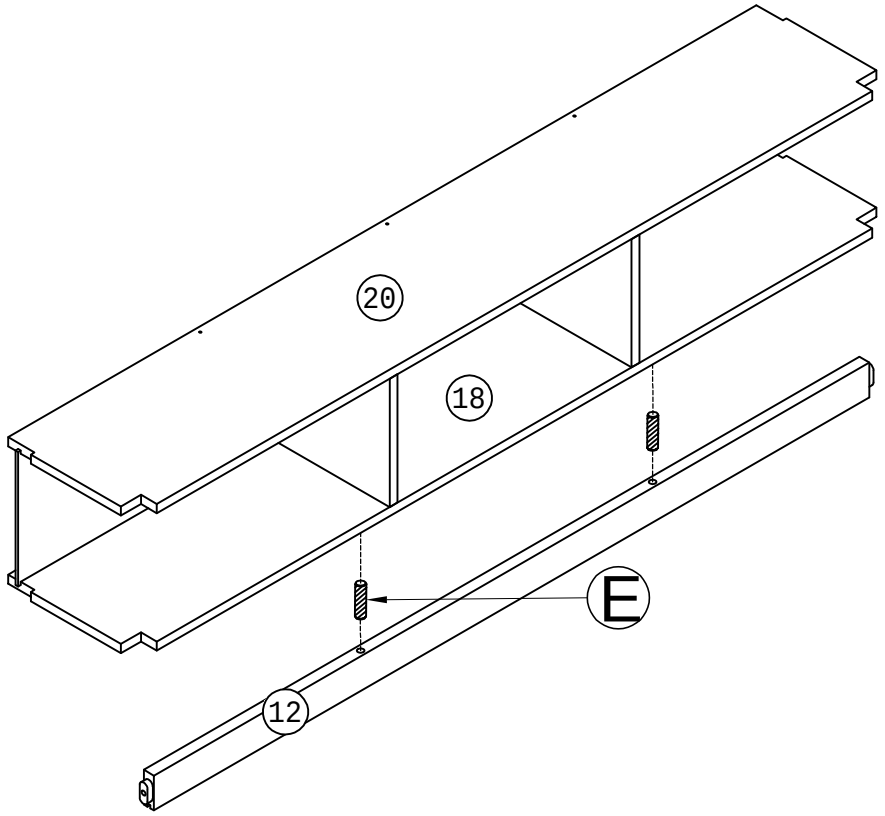

L	K	E
		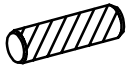
M4 x15 mm-4 pcs M4 x 15 mm - 4 pièces	Steel Bracks-2 pcs Supports en acier - 2 pièces	Ø10 x 40 mm-2 pcs Ø10 x 40 mm-2 pièces

STEP 7:

ÉTAPE 7 :

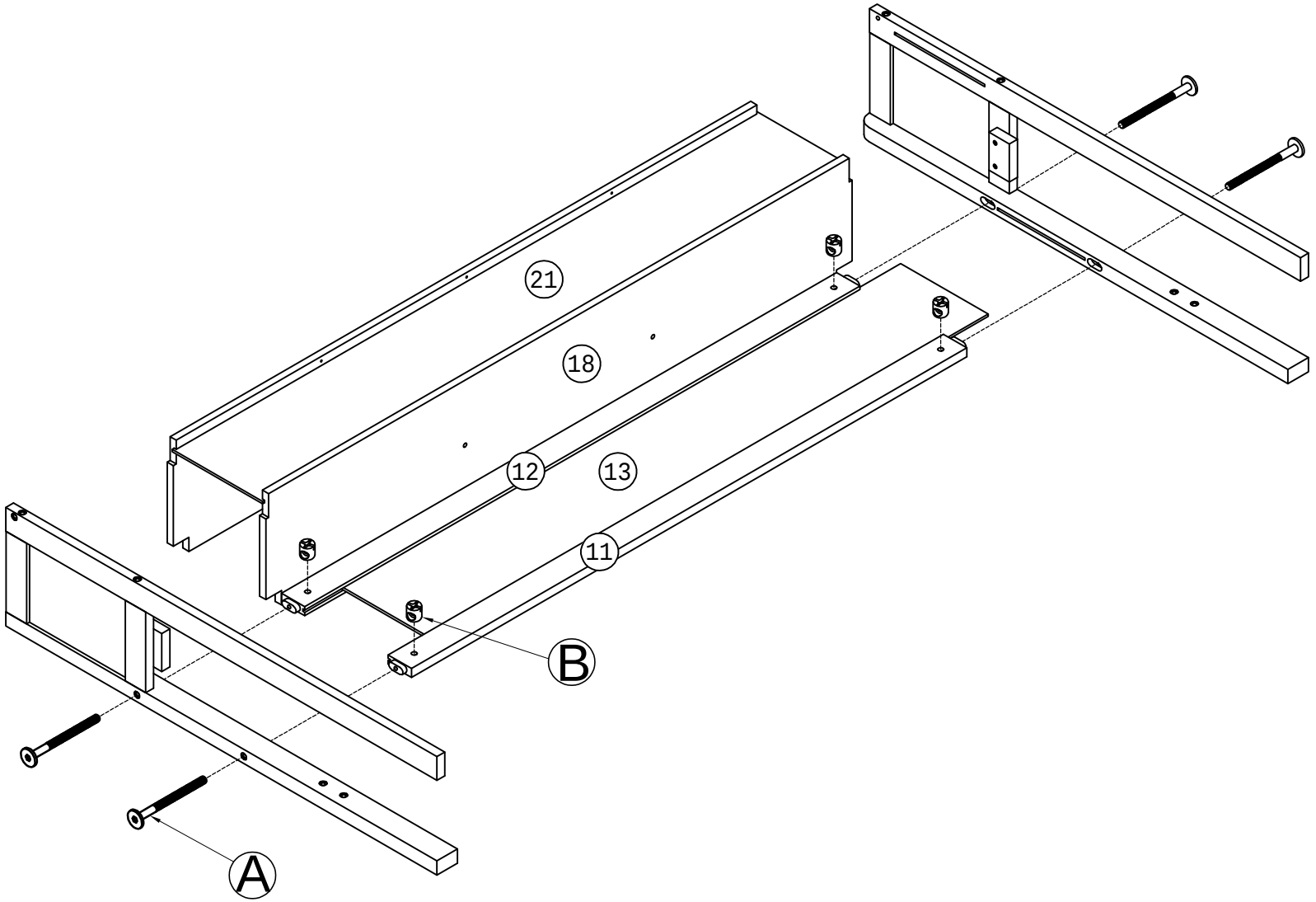

B	
	M6 x 13 mm -4 pcs M6 x 13 mm - 4 pièces
A	
	M6 x 90 mm-4 pcs M6 x 90 mm-4 pièces

STEP 8:

ÉTAPE 8 :

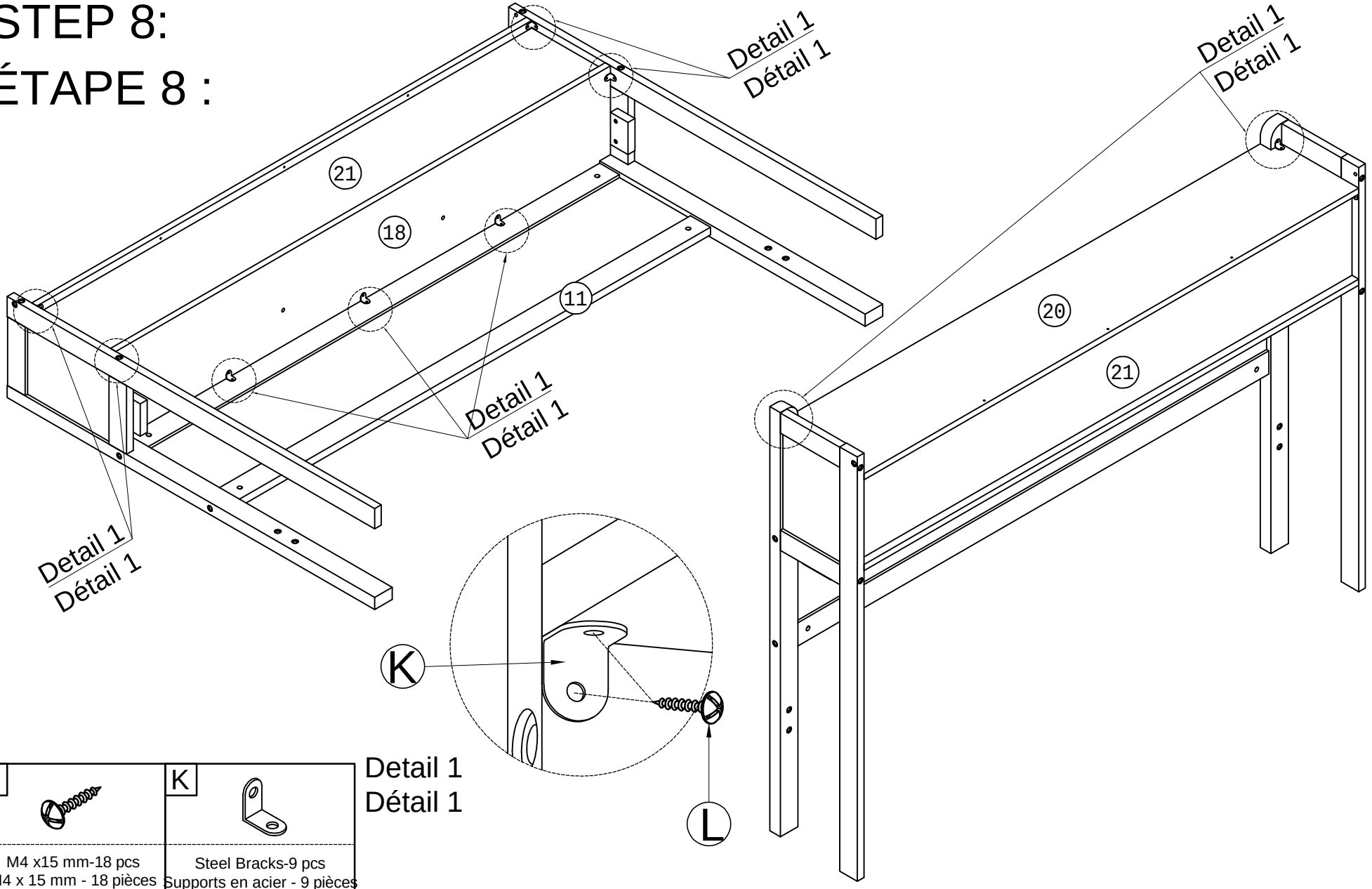

L	K
M4 x15 mm-18 pcs M4 x 15 mm - 18 pièces	Steel Bracks-9 pcs Supports en acier - 9 pièces

STEP 9:
ÉTAPE 9 :

STEP 10:
ÉTAPE 10 :

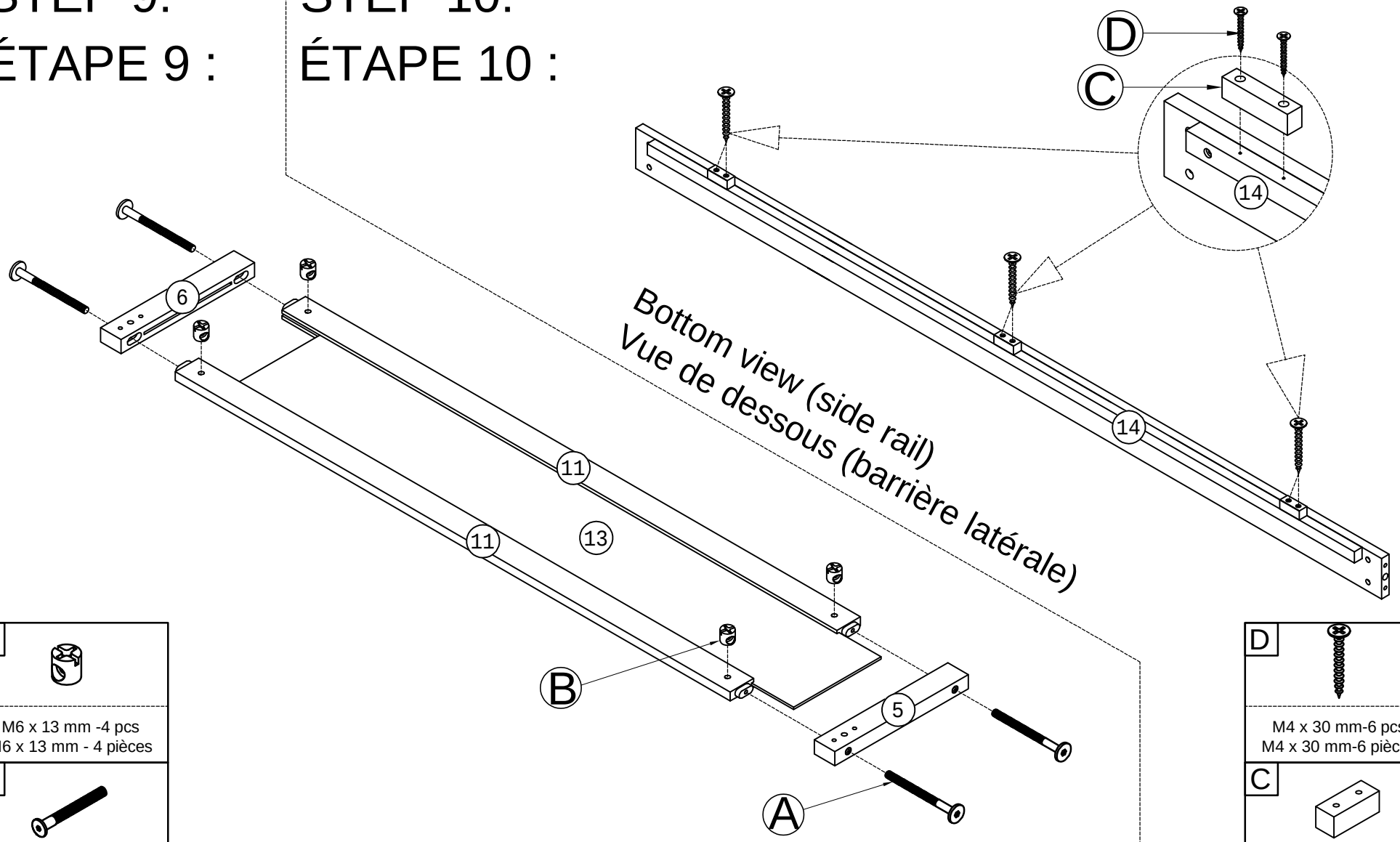

B

M6 x 13 mm -4 pcs
M6 x 13 mm - 4 pièces

A

M6 x 90 mm-4 pcs
M6 x 90 mm-4 pièces

D

M4 x 30 mm-6 pcs
M4 x 30 mm-6 pièces

C

Stop Drawer-3 pcs
Tiroir d'arrêt-3 pièces

STEP 11:

ÉTAPE 11 :

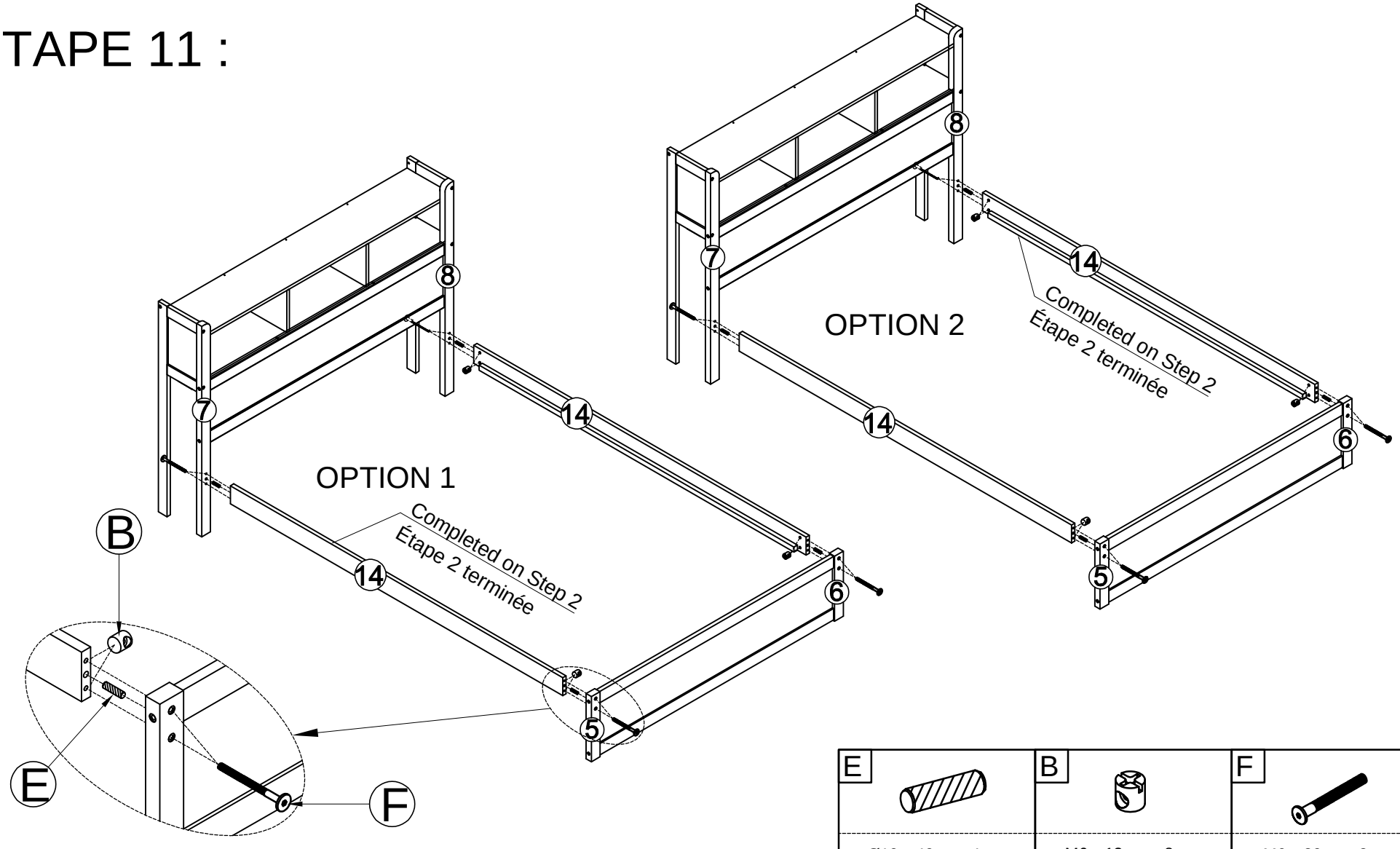

E	B	F
Ø10 x 40 mm-4 pcs Ø10 x 40 mm-4 pièces	M6 x 13 mm -8 pcs M6 x 13 mm - 8 pièces	M6 x 80 mm-8 pcs M6 x 80 mm-8 pièces

STEP 12:

ÉTAPE 12:

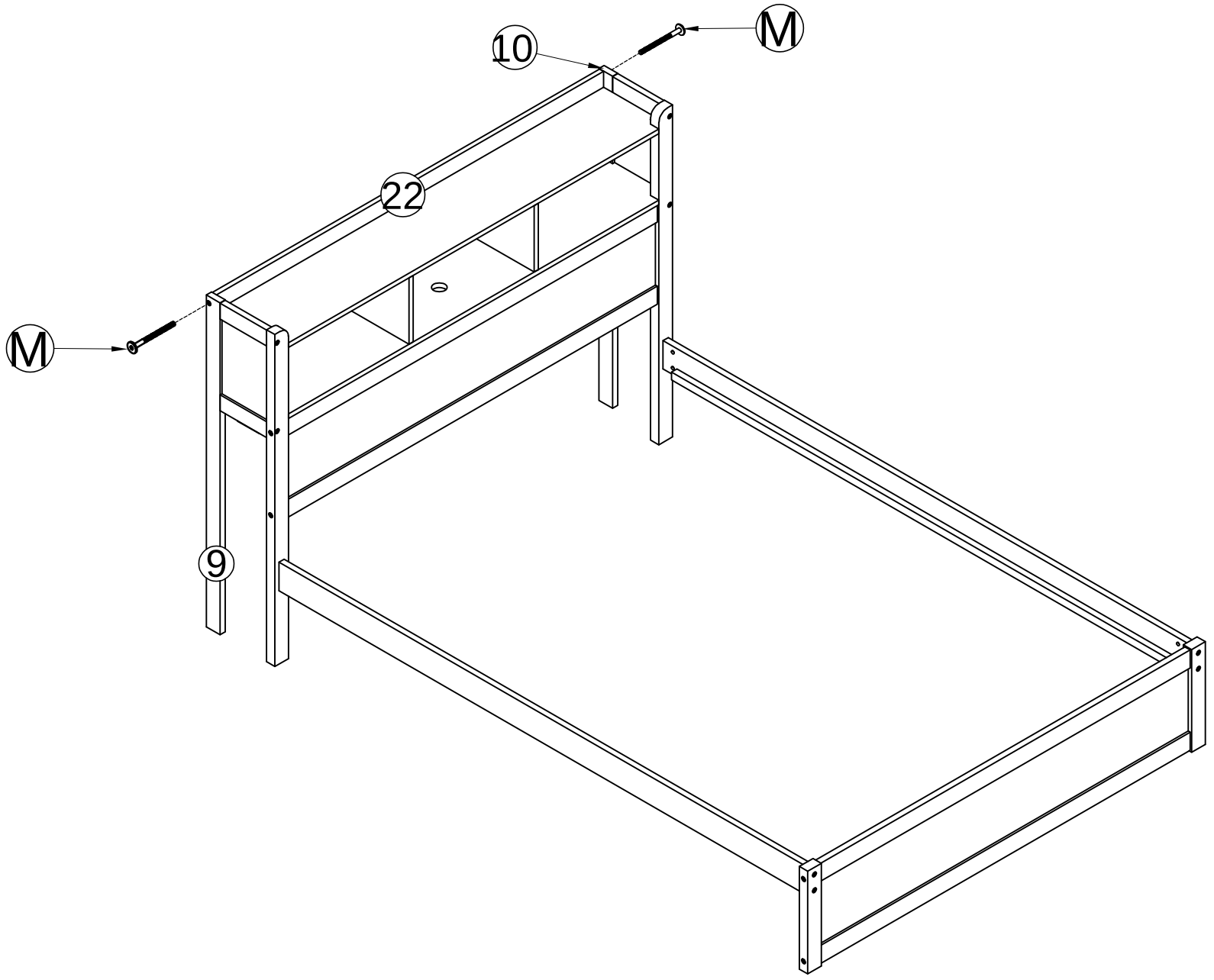

M

M6 x 35 mm-2 pcs
M6 x 35 mm-2 pièces

STEP 13:

ÉTAPE 13:

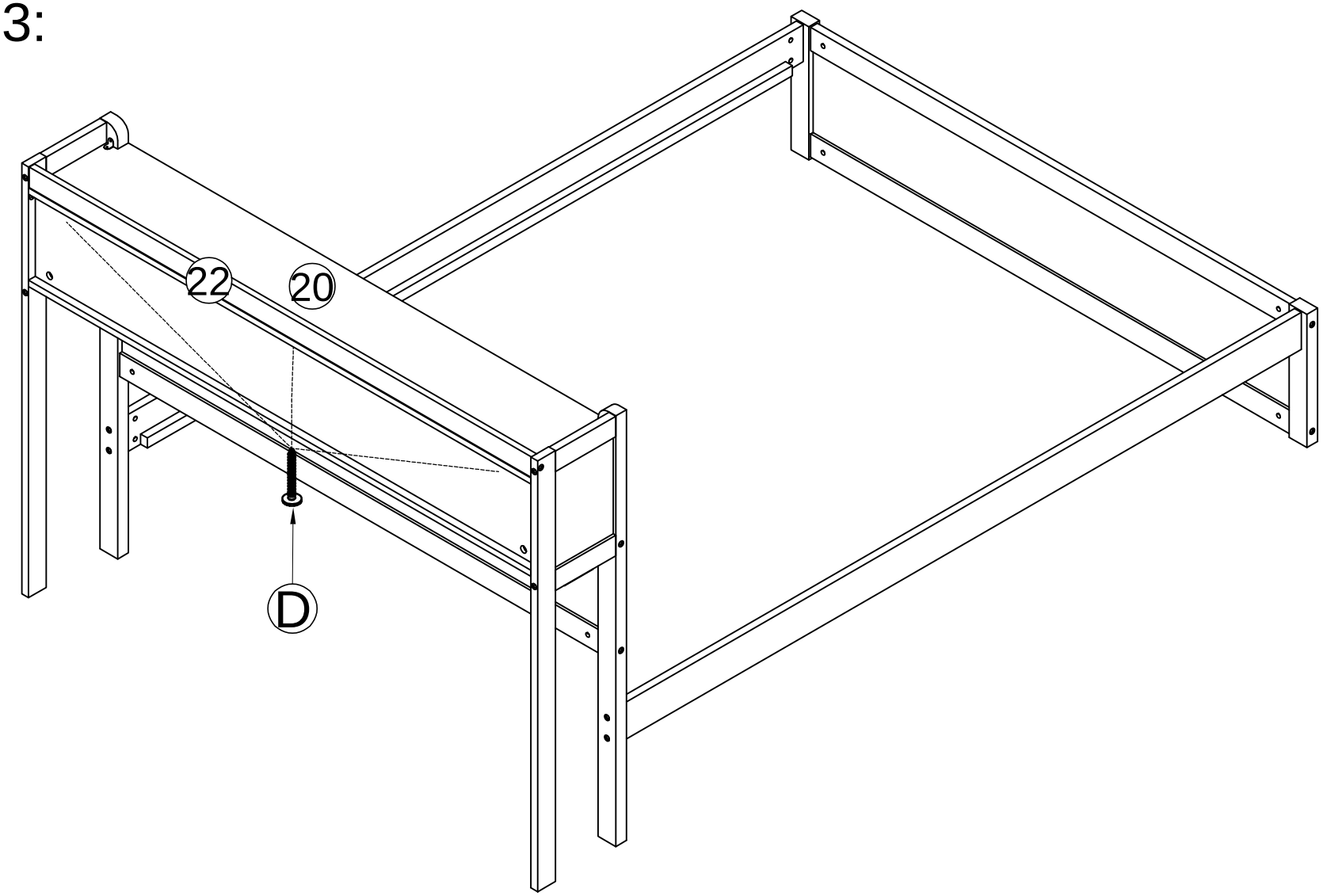

D



M4 x 30 mm-3 pcs
M4 x 30 mm-3 pièces

STEP 14:

ÉTAPE 14:

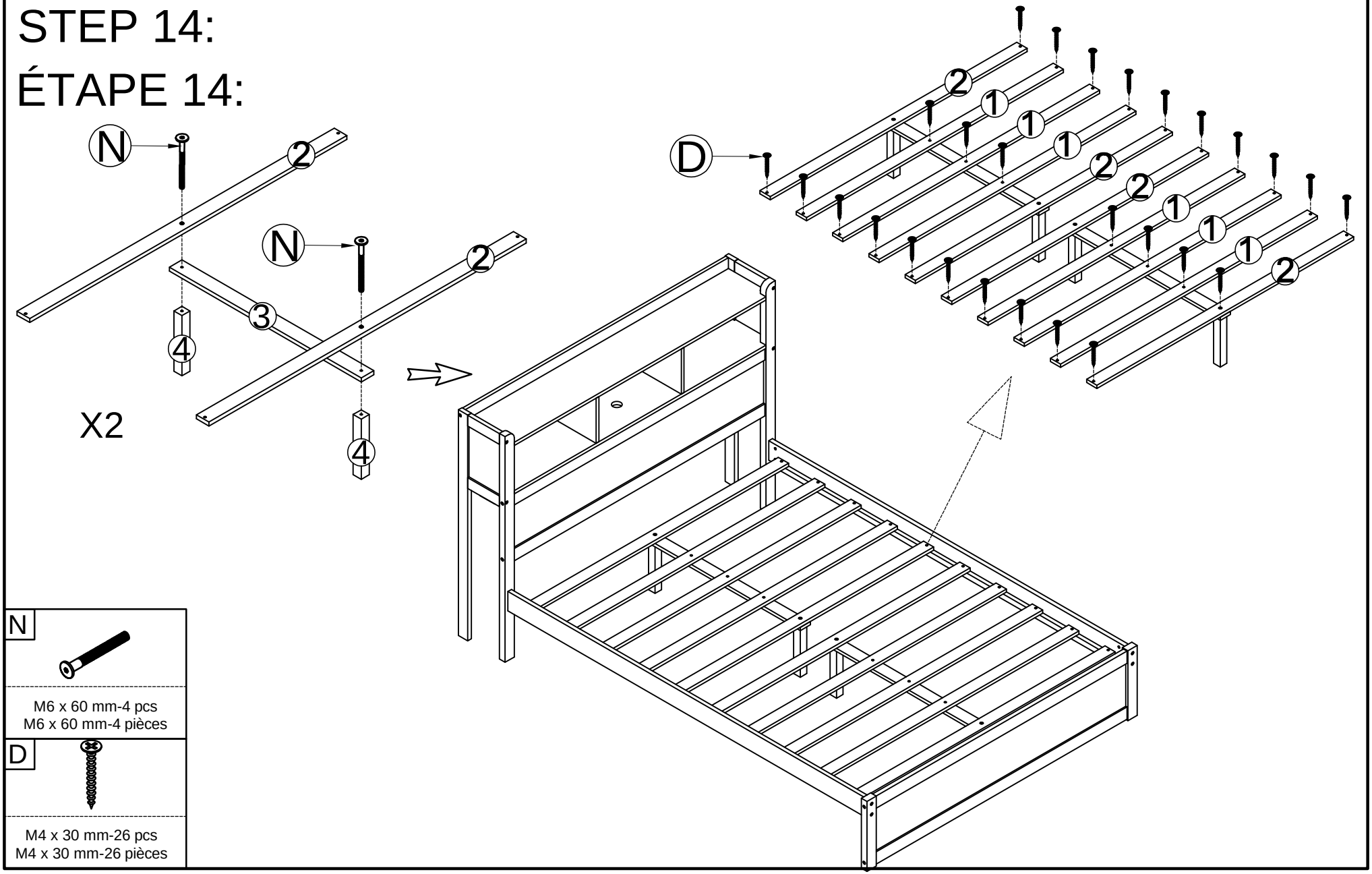

N	M6 x 60 mm-4 pcs M6 x 60 mm-4 pièces
D	M4 x 30 mm-26 pcs M4 x 30 mm-26 pièces

STEP 15-1:
ÉTAPE 15-1:

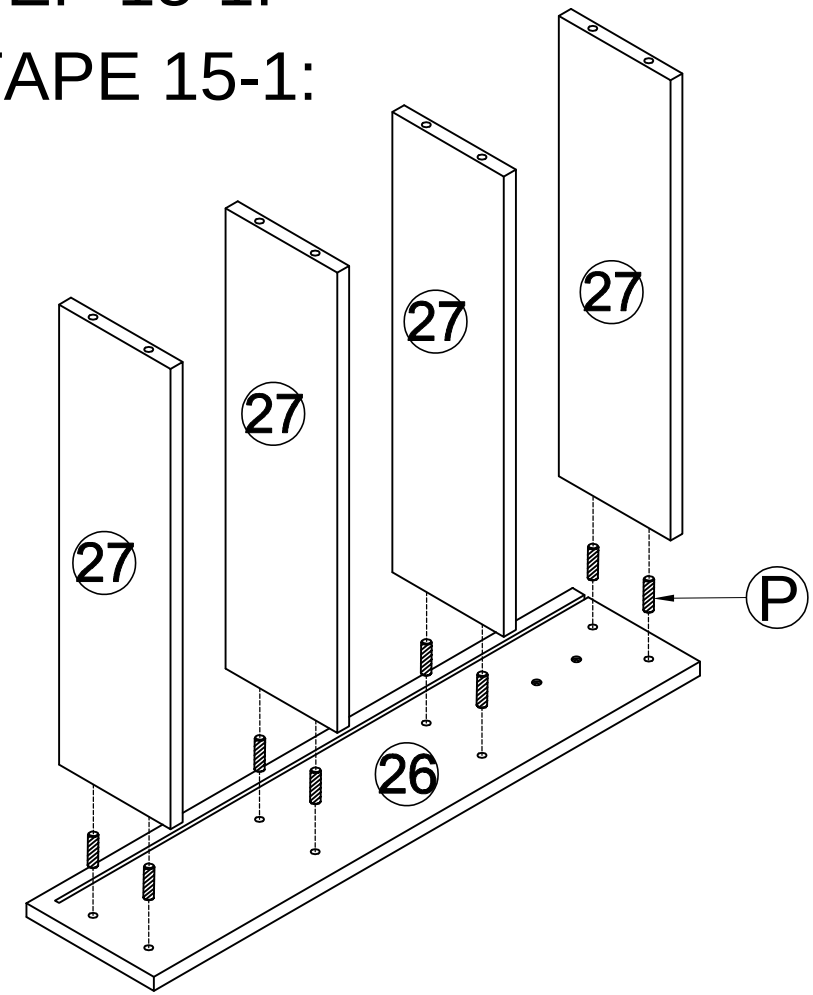

STEP 15-2:
ÉTAPE 15-2:

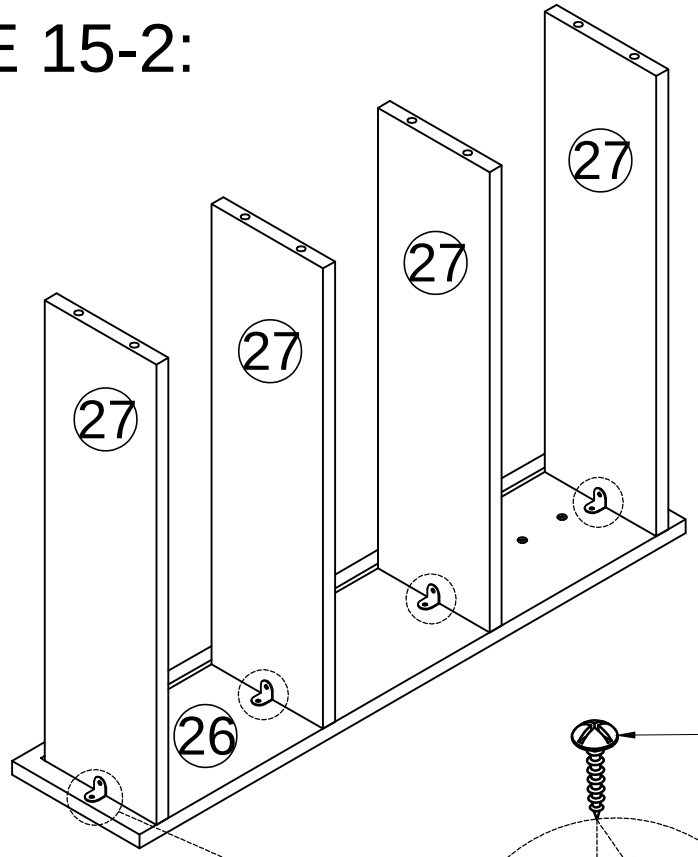

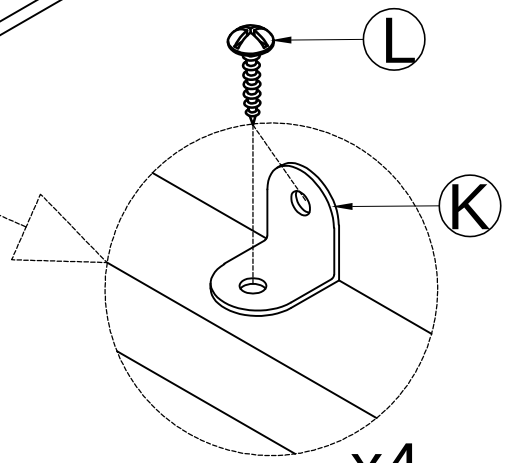

x4

P

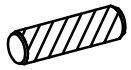

Ø8 x 30 mm-8 pcs
Ø8 x 30 mm-8 pièces

L



M4 x15 mm-8 pcs
M4 x 15 mm - 8 pièces

K



Steel Bracks-4 pcs
Supports en acier - 4 pièces

STEP 15-3:
ÉTAPE 15-3:

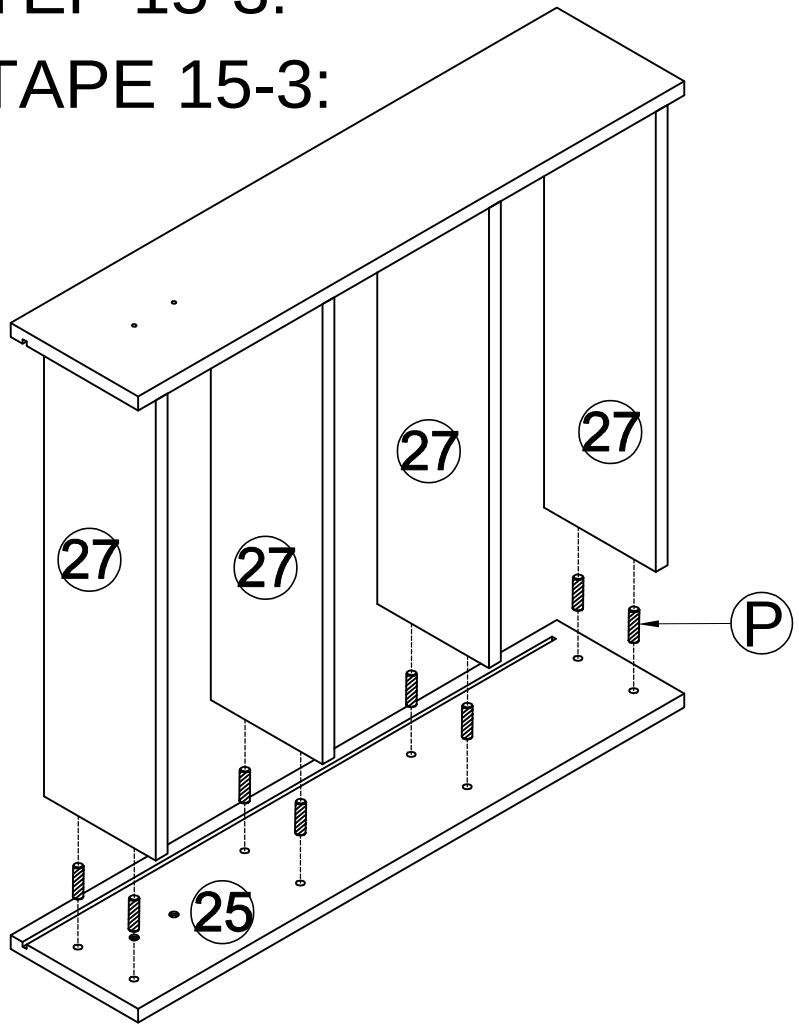

P

Ø8 x 30 mm-8 pcs
Ø8 x 30 mm-8 pièces

STEP 15-4:
ÉTAPE 15-4:

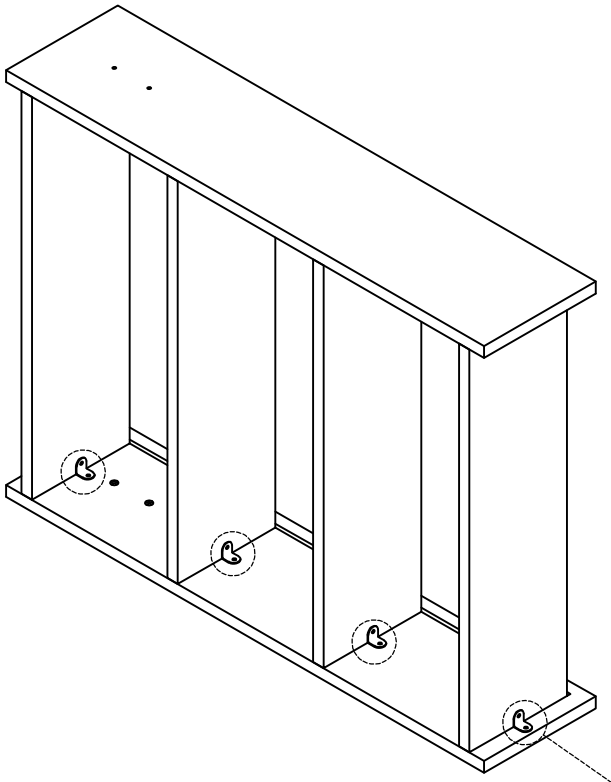

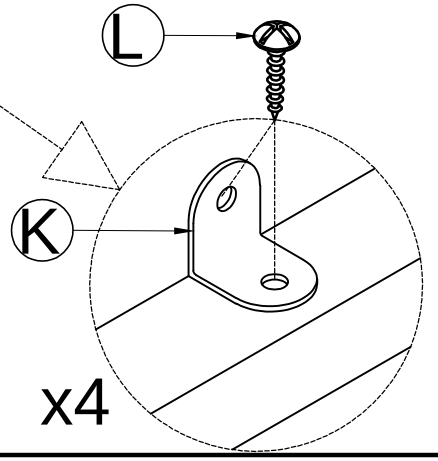

L

M4 x15 mm-8 pcs
M4 x 15 mm - 8 pièces

K

Steel Bracks-4 pcs
Supports en acier - 4 pièces

STEP 15-5:

ÉTAPE 15-5:

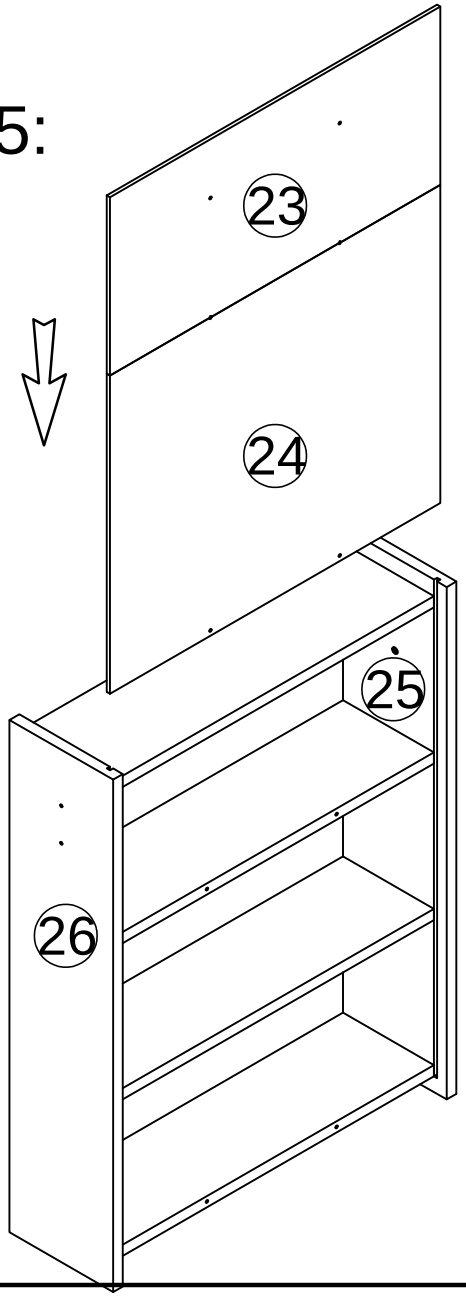



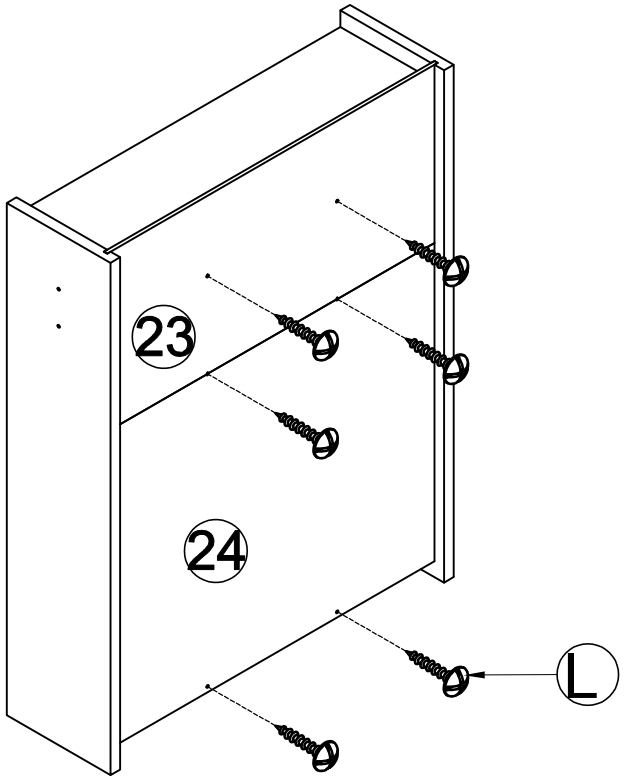

L



M4 x15 mm-6 pcs
M4 x 15 mm - 6 pièces

STEP 15-6:

ÉTAPE 15-6:

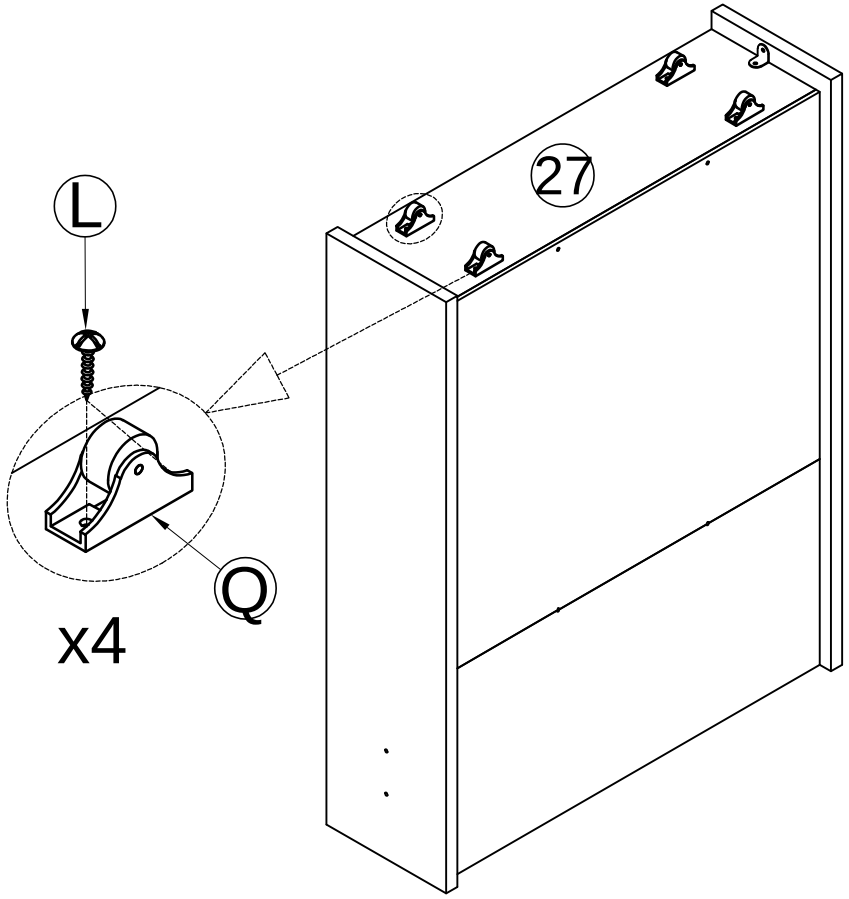

x4

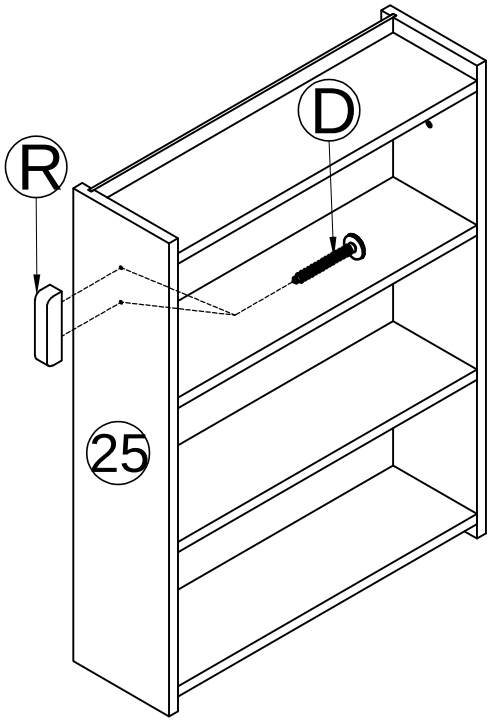

OPTION 1

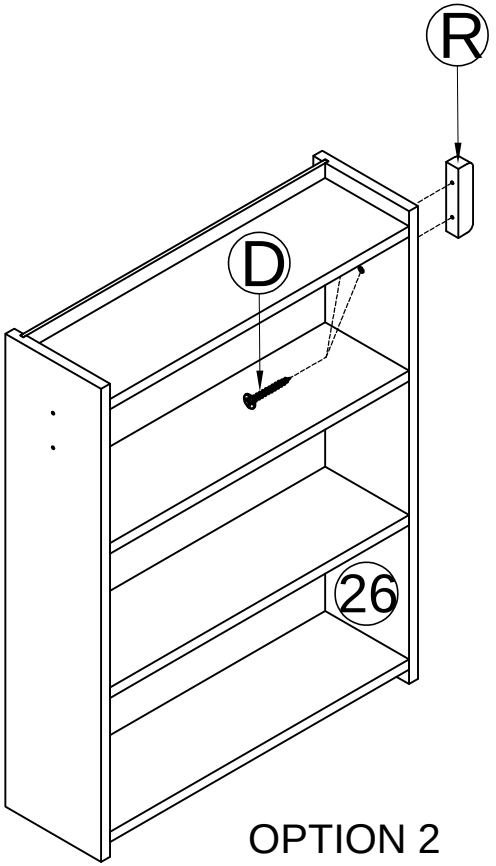

OPTION 2

L	Q
	
M4 x15 mm-8 pcs M4 x 15 mm - 8 pièces	(H=40mm)-4 pcs (H=40mm)-4 pièces

R	D
	
Wood Handle-1 pc Manche en bois - 1 pièce	M4 x 30 mm-2 pcs M4 x 30 mm-2 pièces

STEP 16-1:
ÉTAPE 16-1 :

X2

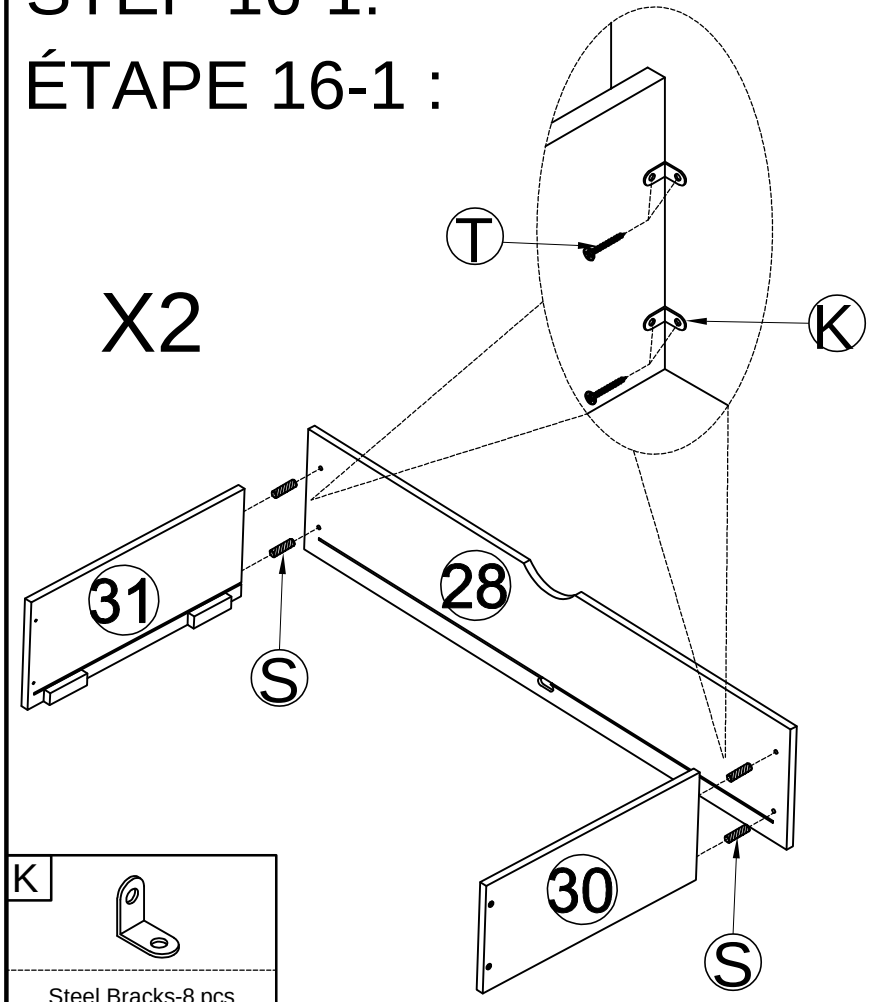

STEP 16-2:
ÉTAPE 16-2 :

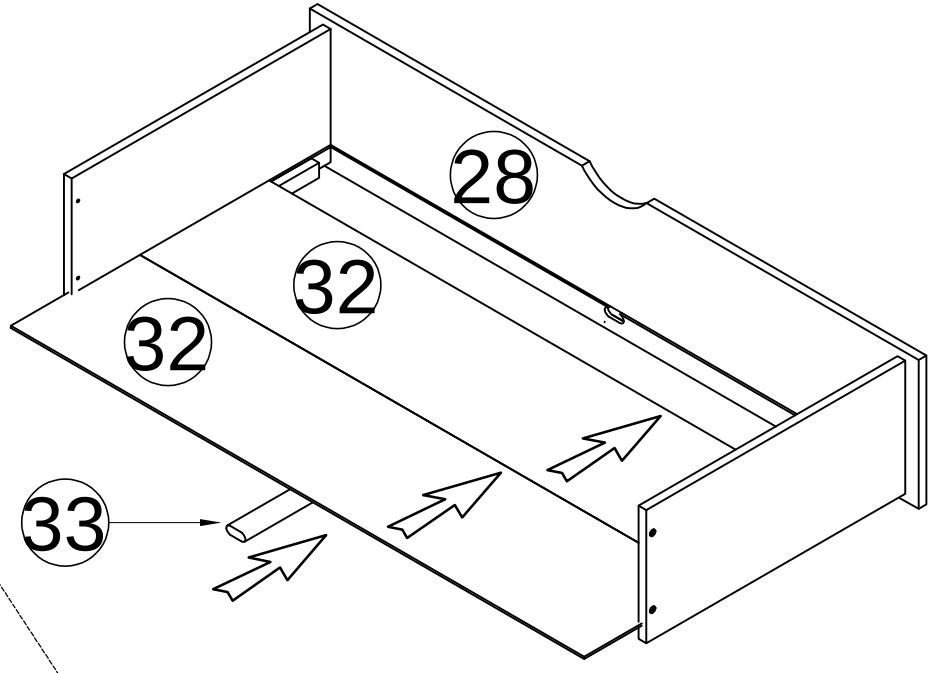

X2

K	S	T
	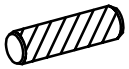	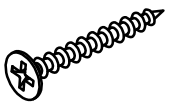
Steel Bracks-8 pcs Supports en acier - 8 pièces	Ø6 x 25 mm-8 pcs Ø6 x 25 mm-8 pièces	M3.5 x 12 mm-16 pcs M3.5 x 12 mm-16 pièces

STEP 16-3:
ÉTAPE 16-3 :

X2

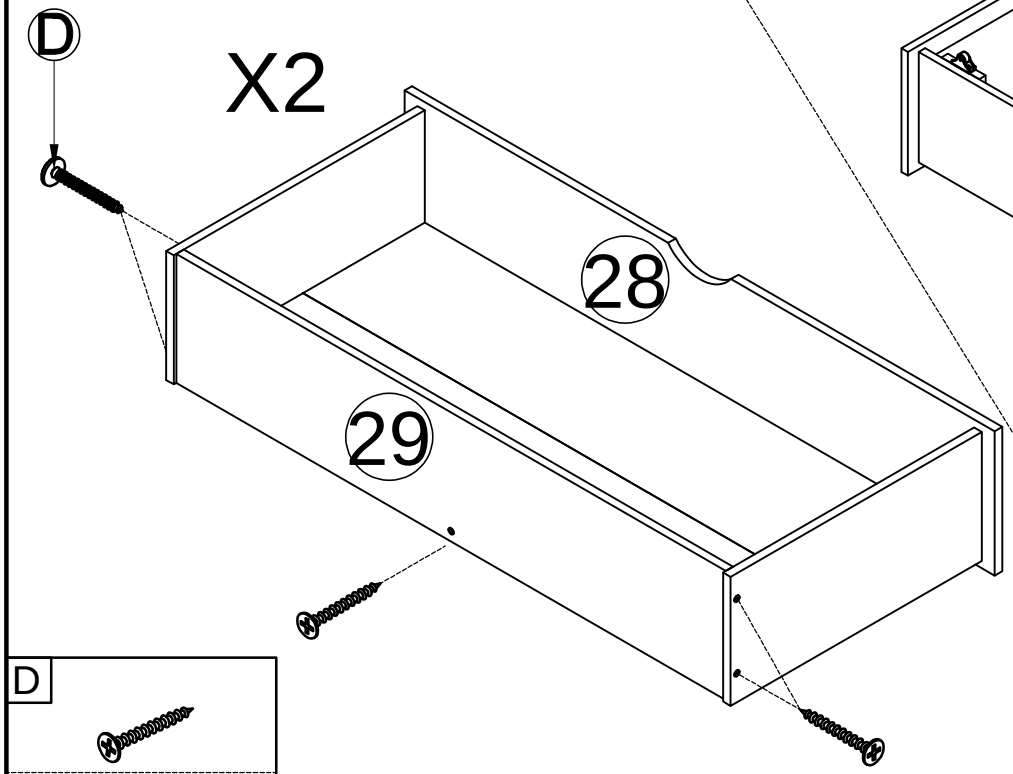

D
M4 x 30 mm-10 pcs M4 x 30 mm - 10 pièces

STEP 16-4:
ÉTAPE 16-4 :

X2

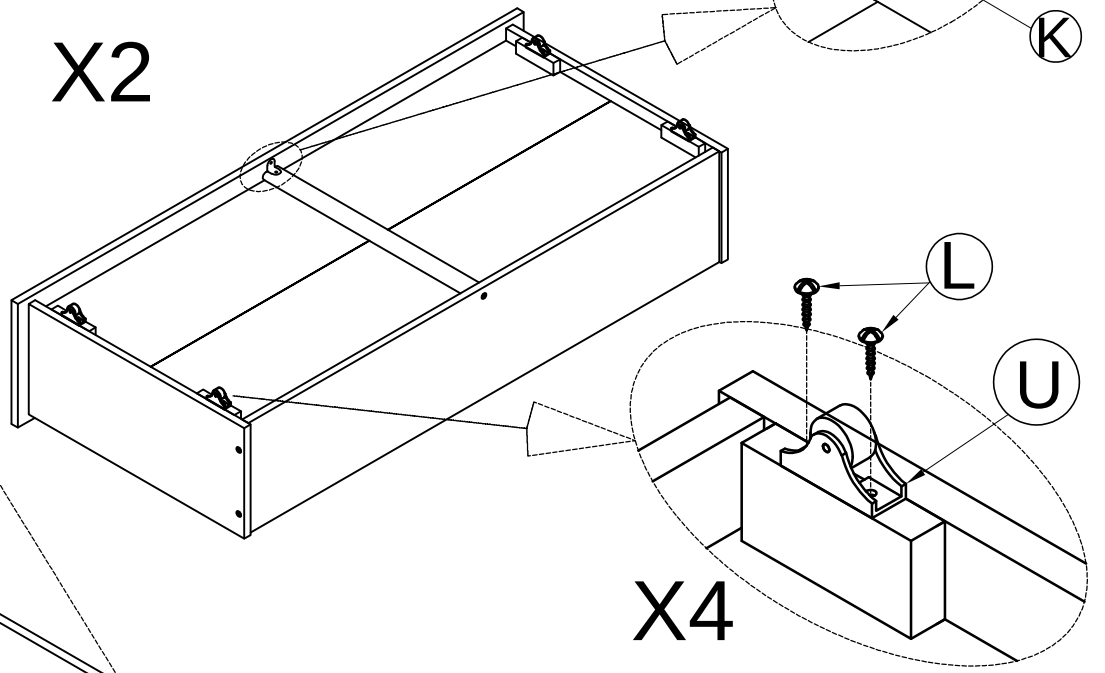

X4

K	T
Steel Brack-2 pcs Supports en acier - 2 pièces	M3.5 x 12 mm-4 pcs M3.5 x 12 mm-4 pièces
L	**U**
M4 x15 mm-16 pcs M4 x 15 mm - 16 pièces	(H=28mm)-8 pcs (H=28mm)-8 pièces

STEP 17:
ÉTAPE 17 :

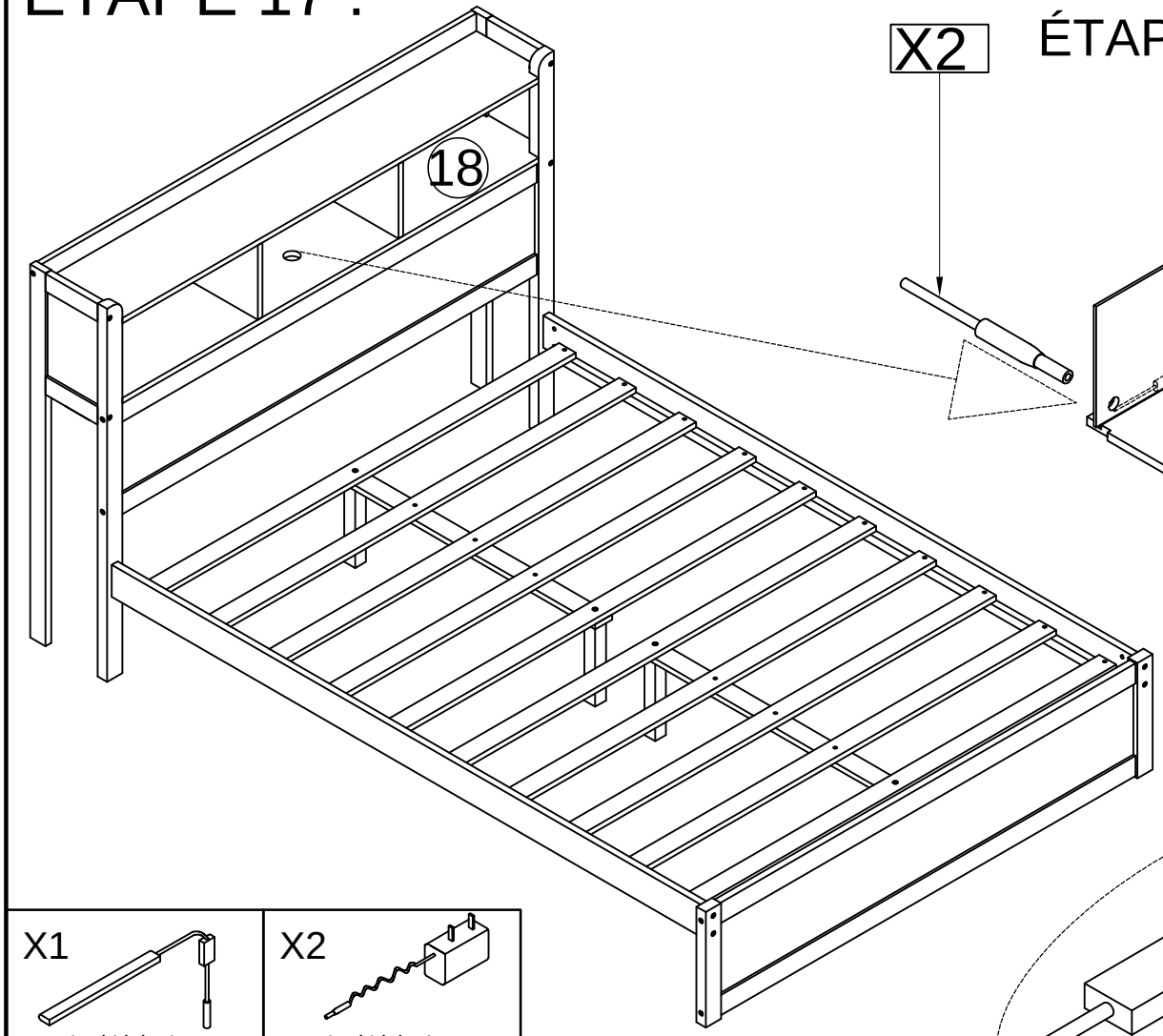

STEP 17-1:
ÉTAPE 17-1 :

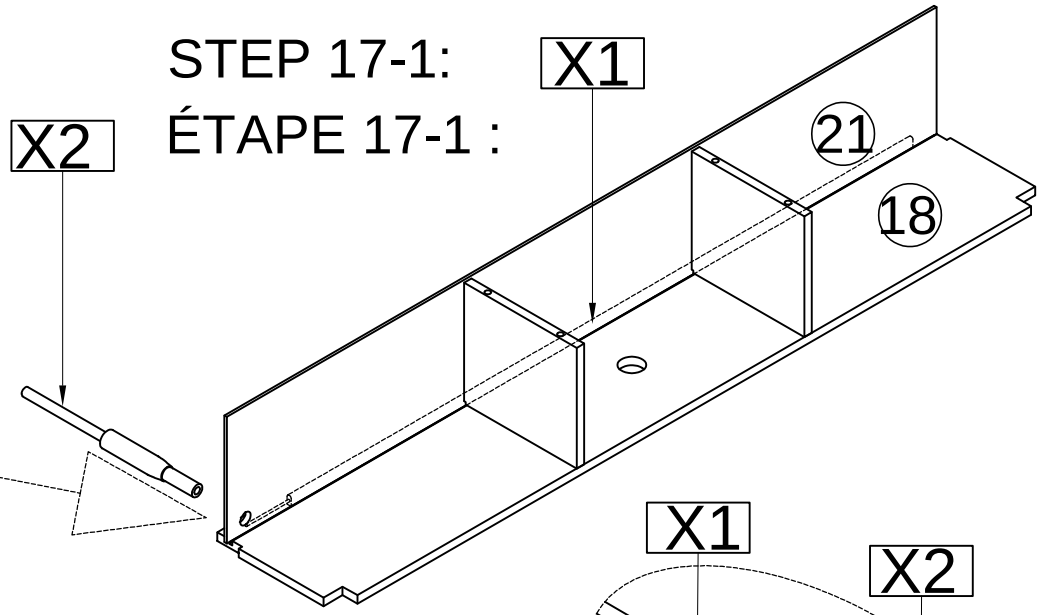

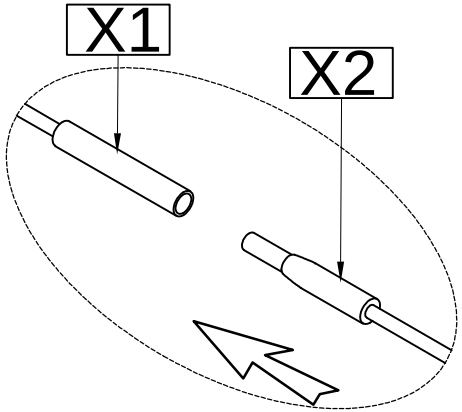

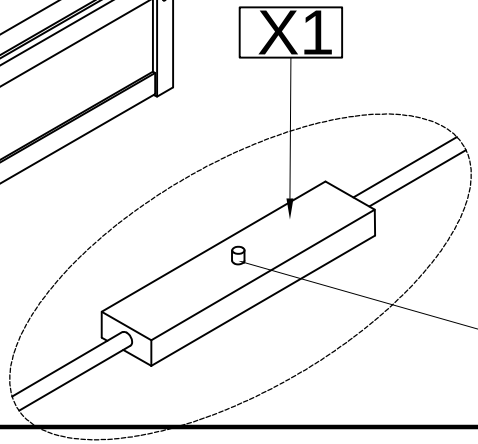

STEP 17-2:
ÉTAPE 17-2

X1	X2
Led Light-1 pc Lampe LED - 1 pièce	Led Light-1 pc Lampe LED - 1 pièce

STEP 18:

ÉTAPE 18 :

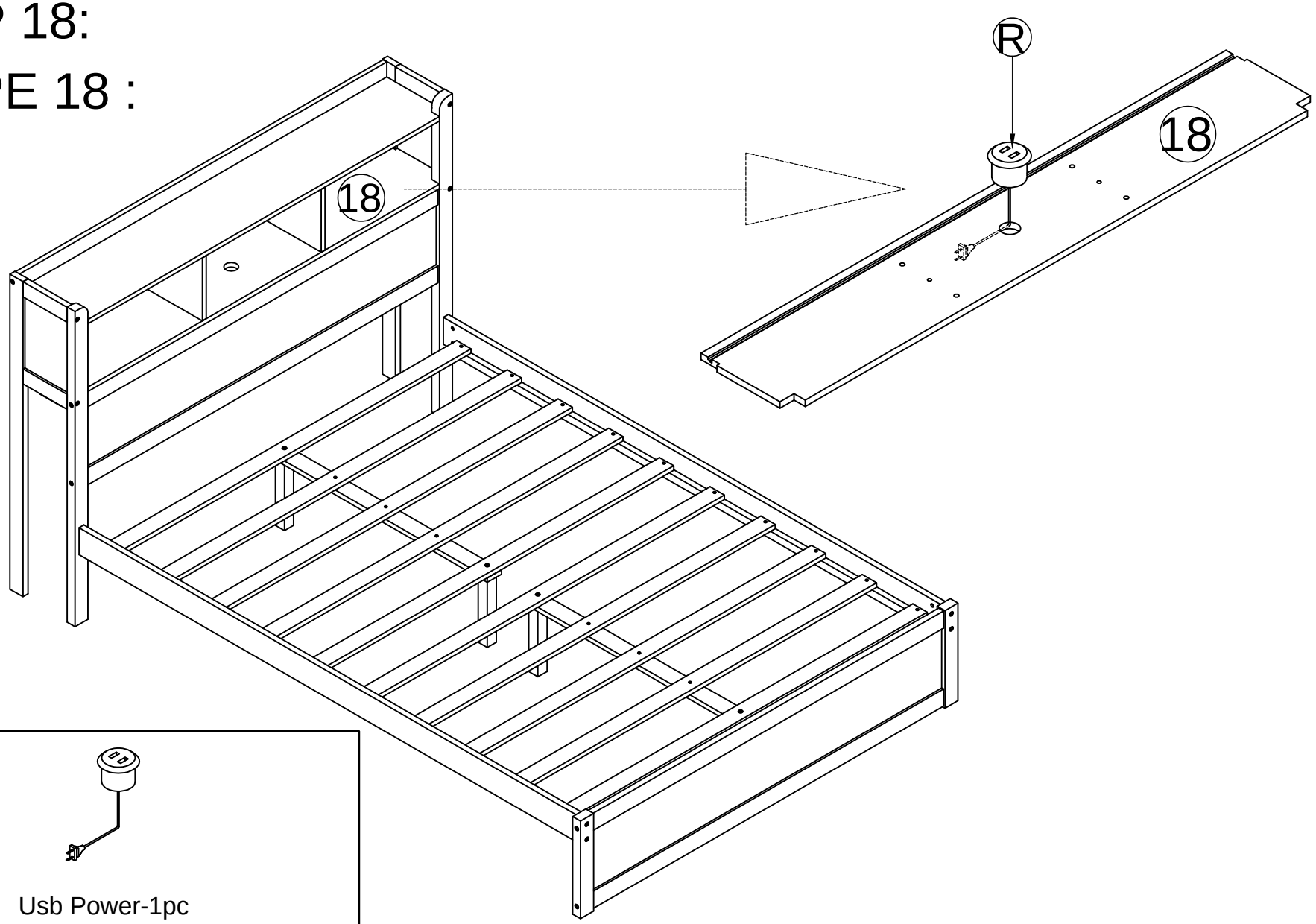

Y

Usb Power-1pc
Alimentation USB - 1 pièce

STEP 19:
ÉTAPE 19 :

OPTION 1

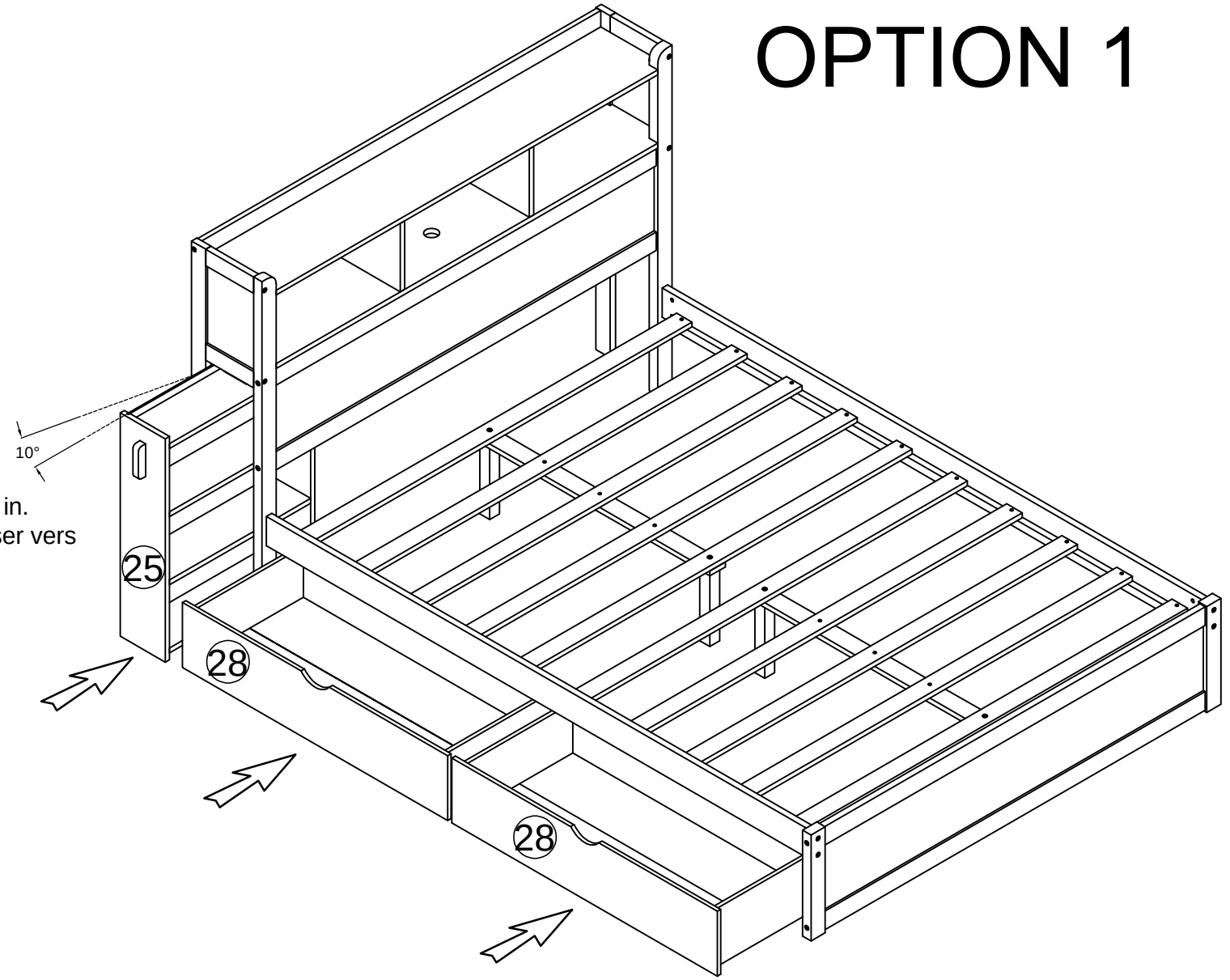

Tilt the drawer to push it in.
Inclinez le tiroir pour le pousser vers l'intérieur.

STEP 19:

ÉTAPE 19 :

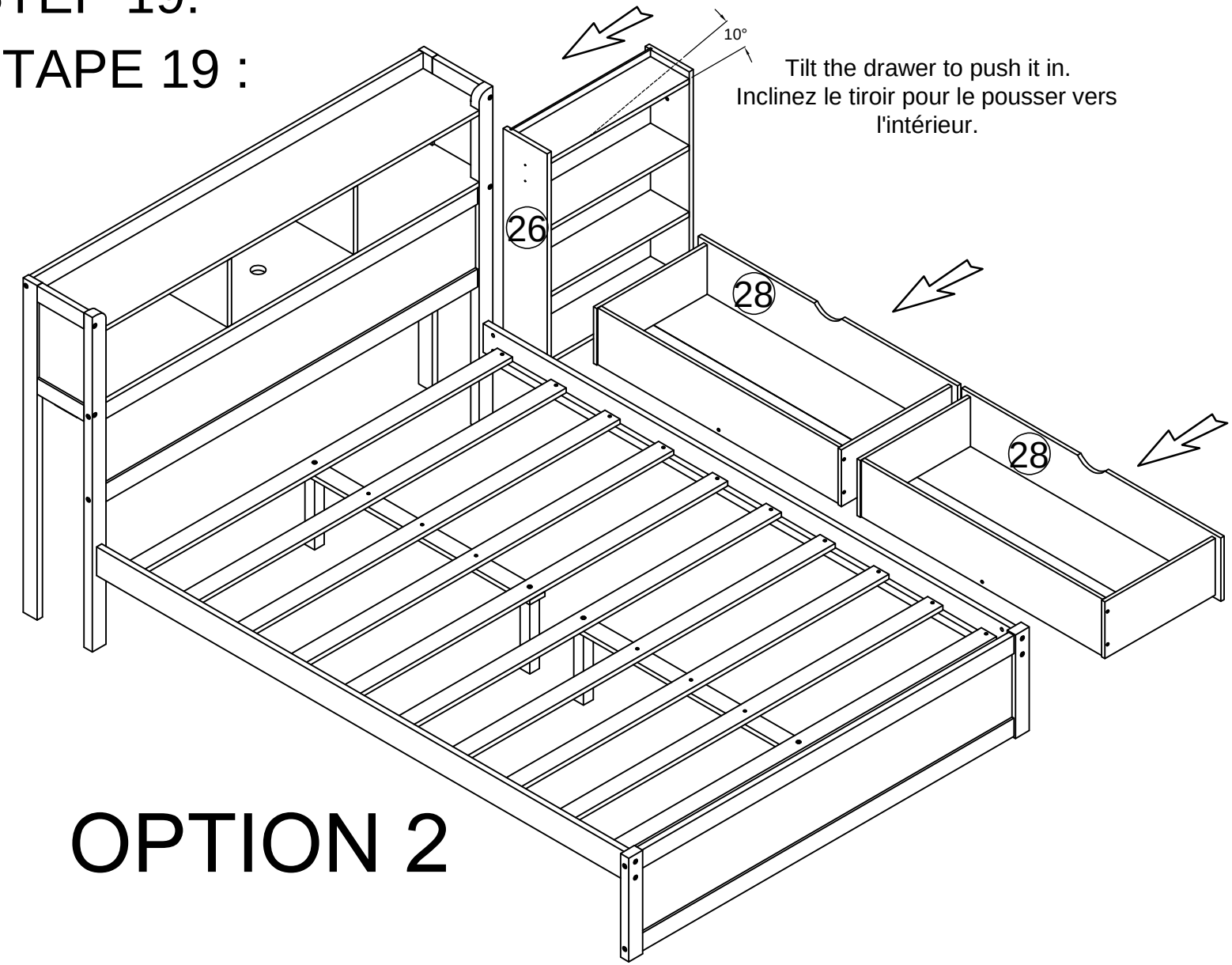

OPTION 2