DE:Installationsanleitung
UK:Installation Instruction
FR:Instruction d'installation
IT:Istruzioni di installazione
ES: Instrucciones de instalación
NL: Installatie-instructies
SE: Installationsanvisningar
PL:Instrukcje instalacji

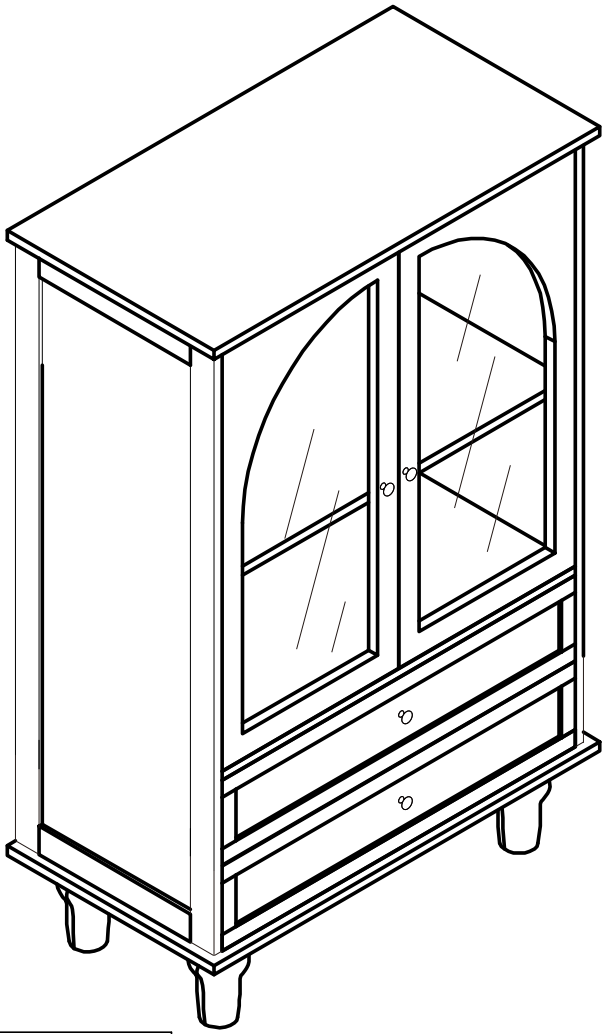

Importeur	HANYAAH TRADING CO.,LIMITED
Adresse	FLAT E 8/F HENNESSY APARTMENTS 48 PERCIVAL ST CAUSEWAY BAY HONGKONG
Email/URL	19559171922@163.com
Hersteller	FUZHOU SUNRISE CREATION CORPORATION CO.,LTD
Adresse	74# Building, Jinshan Airport Industrial Zone, No.18 Pengcheng Road,Hunan Town, Changle District, Fuzhou City, Fujian Province, China
Email/URL	sales01@sunrisegift.net
Hergestellt in	CHINA
EC REP	**VAT SPEED SL** Calle Antonio Salvador N99.1,28026, Madrid,Spain, services@ vatspeed-eu.com

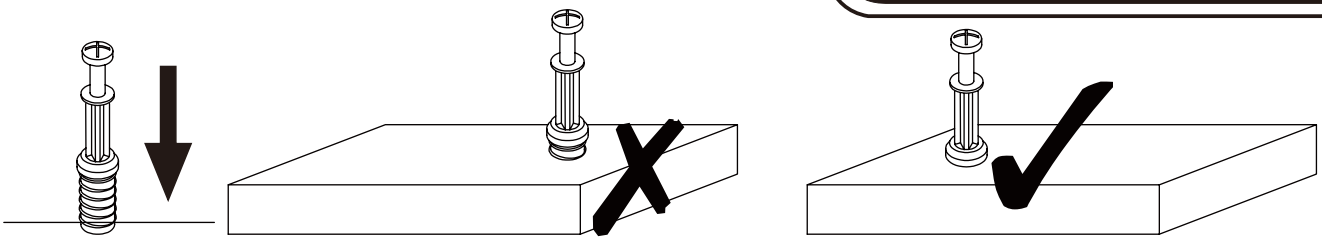

EN_QUICKFIT: Tighten quickfit until shoulder is flush with panel.Do not overtighten or undertighten.
FR_RACCORD RAPIDE:Faites serrer le raccord rapide jusqu'à ce que l'épaulement soit parfaitement encastré dans le panneau. Il ne faut ni trop serrer ni insuffisamment serrer.
ES_QUICKFIT:Apriete quickfit hasta que el hombre se descargue con el panel. NO lo sobreapriete ni lo apriete poco.
DE_QUICKFIT:Ziehen Sie den Quickfit fest, bis die Schulter mit der Platte bündig ist. Bitte nicht zu fest oder zu schwach anziehen.
IT_MONTAGGIO RAPIDO:Stringere il montaggio rapido fino a quando la spalla è a filo con il pannello, non stringere troppo o troppo poco.

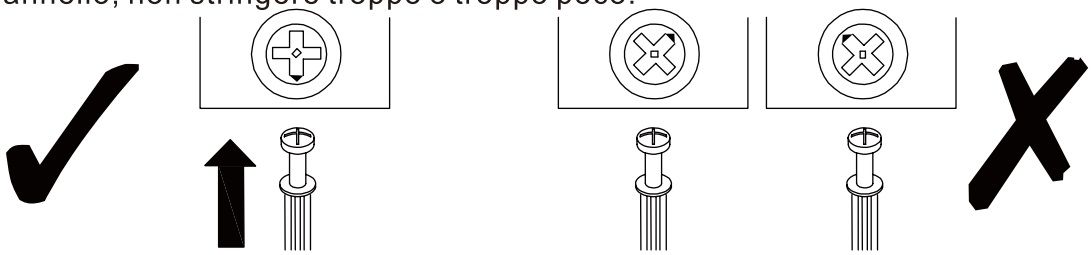

EN_CAM LOCK: When fitting cam lock, ensure starting position is correct before you insert connecting quickfit.
FR_SERRURE BATTEUSE:Avant d'insérer la serrure batteuse, veillez à la bonne orientation avant d'insérer le raccord rapide.
ES_CIERRE DE LA CÁMARA:Cuando instale el cierre de la cámara, asegúrese de que la posición de inicio es correcta antes de que inserte el quickfit conector.
DE_CAM-LOCK:Achten Sie bei der Montage des Cam-Locks auf die richtige Ausgangsposition, bevor Sie den Quickfit einsetzen.
IT_BLOCCAGGIO A CAMMA:Quando si monta il bloccaggio a camma, assicurarsi che la posizione iniziale sia corretta prima di inserire il montaggio rapido di collegamento.

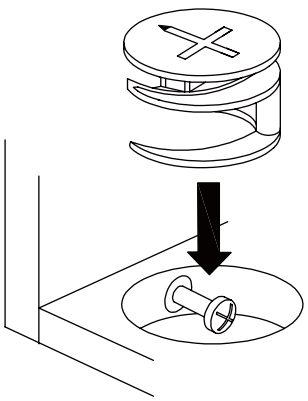

EN_Quickfit head should be in the centre of the cam lock when the two panels are joined.
Cam lock should be inserted before quickfit.
FR_Lorsque les deux panneaux sont assemblés, la tête du raccord rapide doit reposer au centre de la serrure batteuse.
Il faut insérer la serrure batteuse avant le raccord rapide.
ES_El cabezal del quickfit debe estar en el centro del cierre de la cámara cuando se unan los dos paneles.
Se debe insertar el cierre de la cámara antes que el quickfit.
DE_Der Quickfit-Kopf sollte sich in der Mitte des Cam-Locks befinden, wenn die beiden Platten zusammengefügt sind.
Der Cam-Lock sollte vor dem Quickfit eingesetzt werden.
IT_La testa del montaggio rapido deve trovarsi al centro del bloccaggio a camma quando i due pannelli sono uniti.
Il Bloccaggio a Camma deve essere inserito prima del montaggio rapido.

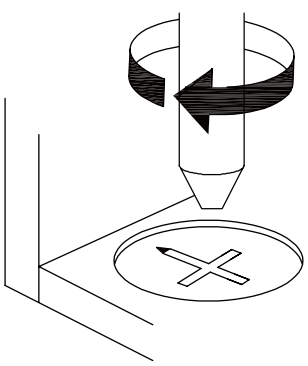

EN_Turn cam lock clockwise to tighten.
FR_Faites tourner la serrure batteuse dans le sens des aiguilles d'une montre pour la resserrer.
ES_Gire el cierre de la cámara en sentido horario para apretarlo.
DE_Drehen Sie den Cam-Lock im Uhrzeigersinn, um ihn festzuziehen.
IT_Ruotare il bloccaggio a camma in senso orario per stringere.

DE:Vor dem Einbau die Schrauben in die Löcher stecken und festziehen, aber nicht bis 100%, 70% bis 80% anziehen reicht aus. Schließlich, nachdem alle Schrauben installiert sind, ziehen Sie alle Schrauben auf 100%.Wenn Sie auf diese Probleme stoßen, wie z. B. Fehlausrichtung der Löcher oder Unfähigkeit, bestimmte Teile zu installieren, überprüfen Sie bitte, ob die Schrauben korrekt verwendet werden und passen Sie die Dichtigkeit der Schrauben an.

UK:Before installation, insert the screws into the holes and tighten them, but do not tighten them to 100%, 70% to 80% is sufficient. Finally, after all screws are installed, tighten all screws to 100%.If you encounter these issues, such as if the holes cannot be aligned or some parts cannot be installed, please check if the screws are used correctly and adjust the tightness of the screws.

FR:Insérer la vis dans le trou avant la fin de l'assemblage, serrer la vis, mais ne pas serrer à 100%, 70% ~ 80% est correct. Enfin, une fois que toutes les vis sont bien serrées, toutes les vis sont serrées à 100%.Si vous rencontrez ces problèmes, par exemple si les trous ne sont pas alignés ou si certaines pièces ne peuvent pas être montées, vérifiez que les vis sont utilisées correctement et Ajustez leur serrage.

IT:Prima dell'installazione, inserire le viti nei fori e stringerle, ma non al 100%, è sufficiente stringerle al 70% - 80%. Infine, dopo aver installato tutte le viti, stringere tutte le viti al 100%. Se riscontri problemi come disallineamenti dei fori o difficoltà nell'installare alcuni componenti, verifica che le viti siano utilizzate correttamente e regola la tensione delle viti.

ES:Antes de la instalación, coloque los tornillos en los agujeros y apriételos, pero no al 100%; apretar al 70% - 80% es suficiente. Finalmente, después de haber instalado todos los tornillos, apriete todos los tornillos al 100%. Si se encuentra con problemas como desalineación de los agujeros o dificultad para instalar ciertas piezas, verifique que los tornillos se estén utilizando correctamente y ajuste la tensión de los tornillos.

NL:Voordat u begint met de installatie, plaatst u de schroeven in de gaten en draait u ze aan, maar draai ze niet volledig aan; 70% tot 80% is voldoende. Draai uiteindelijk, nadat alle schroeven zijn geplaatst, alle schroeven volledig aan. Als u problemen ondervindt, zoals niet uitgelijnde gaten of onderdelen die niet kunnen worden geïnstalleerd, controleer dan of de schroeven correct zijn gebruikt en pas de spanning van de schroeven aan.

SE:Innan installation, sätt i skruvarna i hålen och dra åt dem, men dra inte åt dem helt; 70% till 80% är tillräckligt. Slutligen, när alla skruvar är installerade, dra åt alla skruvar helt. Om du stöter på problem, som att hålen inte kan justeras eller vissa delar inte kan installeras, kontrollera om skruvarna används korrekt och justera skruvarnas åtdragning.

PL:Przed instalacją wstaw śruby w otwory i dokręć je, ale nie dokręcaj ich na 100%; 70% do 80% wystarczy. Na koniec, po zainstalowaniu wszystkich śrub, dokręć wszystkie śruby do 100%. Jeśli napotkasz problemy, takie jak niedopasowane otwory lub części, które nie mogą być zainstalowane, sprawdź, czy śruby są używane prawidłowo i dostosuj ich dokręcenie.

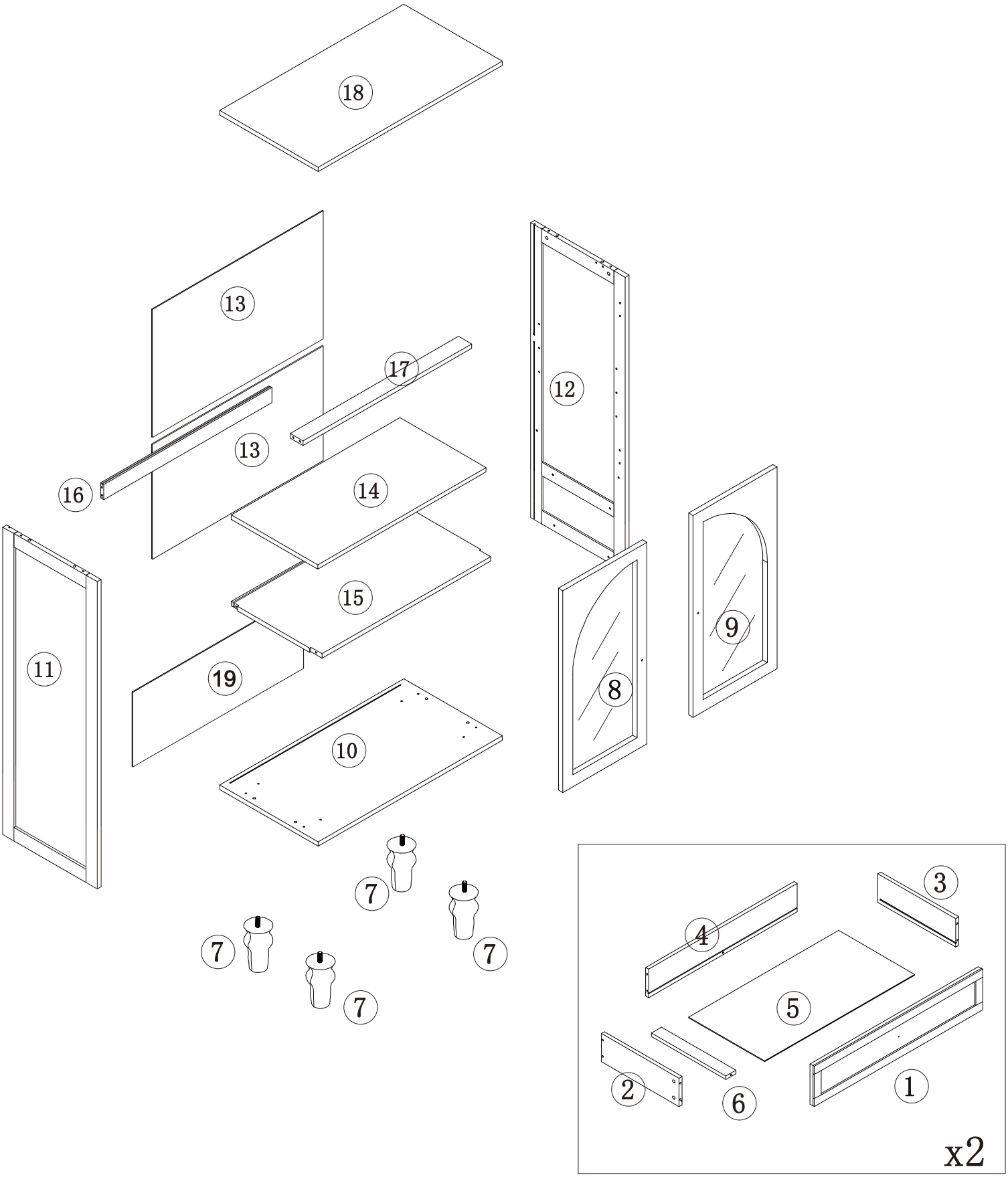
18
13
17
12
13
16
14
15
11
19
9
8
10
7
7
7
7
3
4
5
2
6
1
x2

1 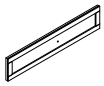 x2	2  x2	3  x2	4  x2
5 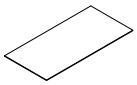 x2	6  x2	7  x4	8 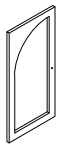 x1
9 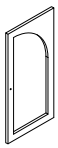 x1	10 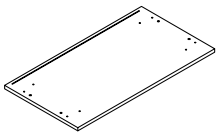 x1	11 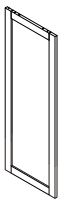 x1	12 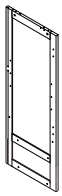 x1
13 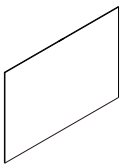 x2	14 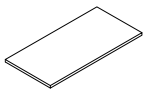 x1	15 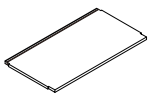 x1	16 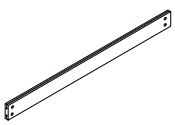 x1
17 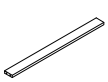 x1	18 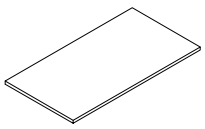 x1	19 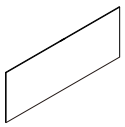 x1	

A	B	C	D
	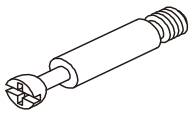	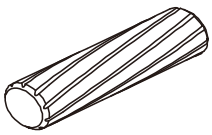	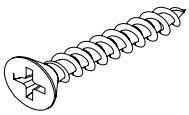
x 26	x 26	x 8	M4x35mm x 16
E	**F**	**G**	**H**
		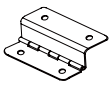	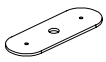
x 12	M3x12mm x 34	x 4	x 2
I	**J**	**K**	**L**
			
M4x25mm x 4	x 4	x 4	x 1
M	**N**	**O**	**P**
		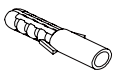	
x 4	x 2	x 2	M4x12mm x 2
Q	**CL**	**CR**	**DL**
	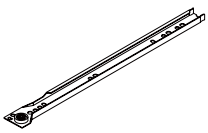	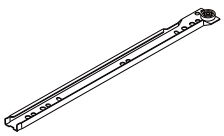	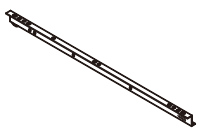
x 4	x 2	x 2	x 2
DR			
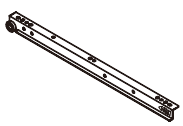			
x 2			

1

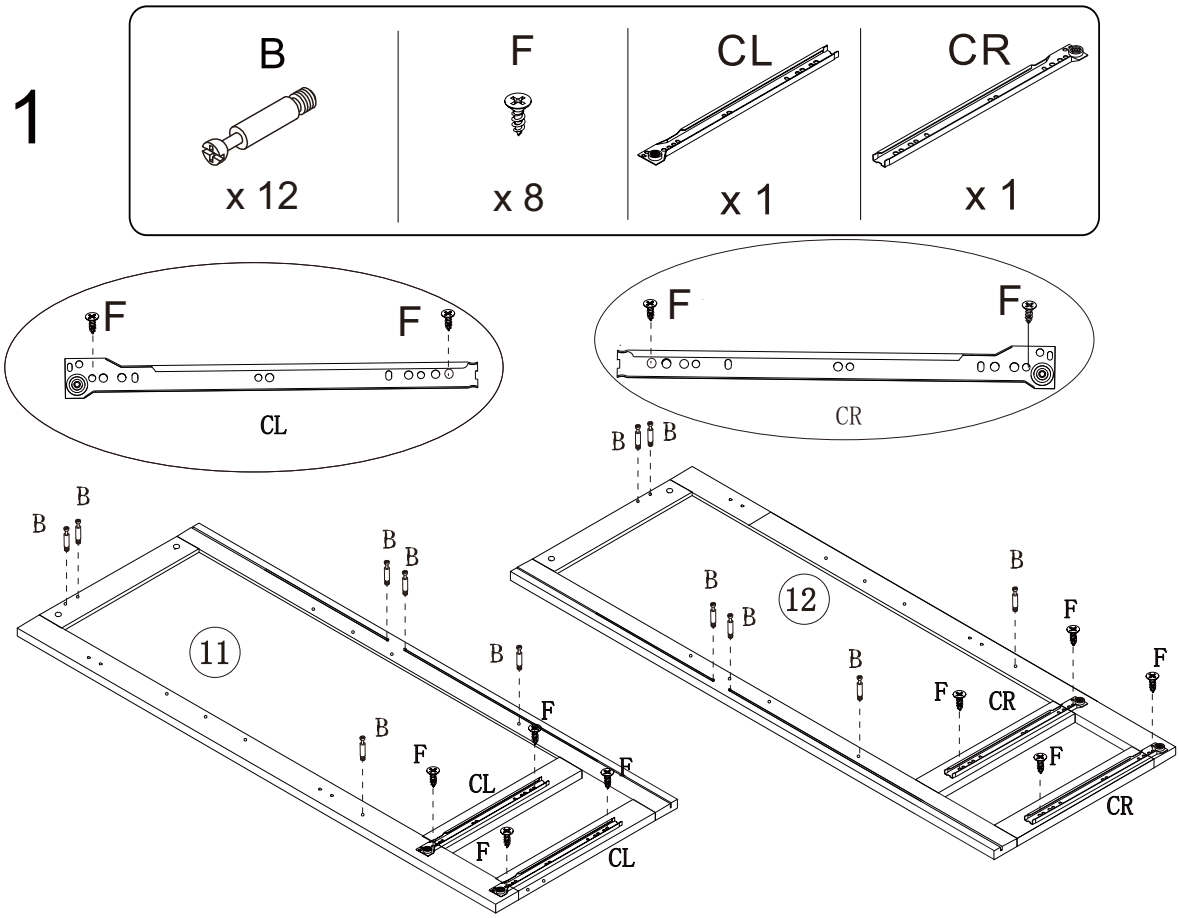
B
x 12
F
x 8
CL
x 1
CR
x 1
F
F
CL
F
F
CR
B
B
B
B
B
B
B
B
B
B
B
B
B
F
F
F
F
F
F
F
F
F
F
CL
CL
CR
CR
11
12

2

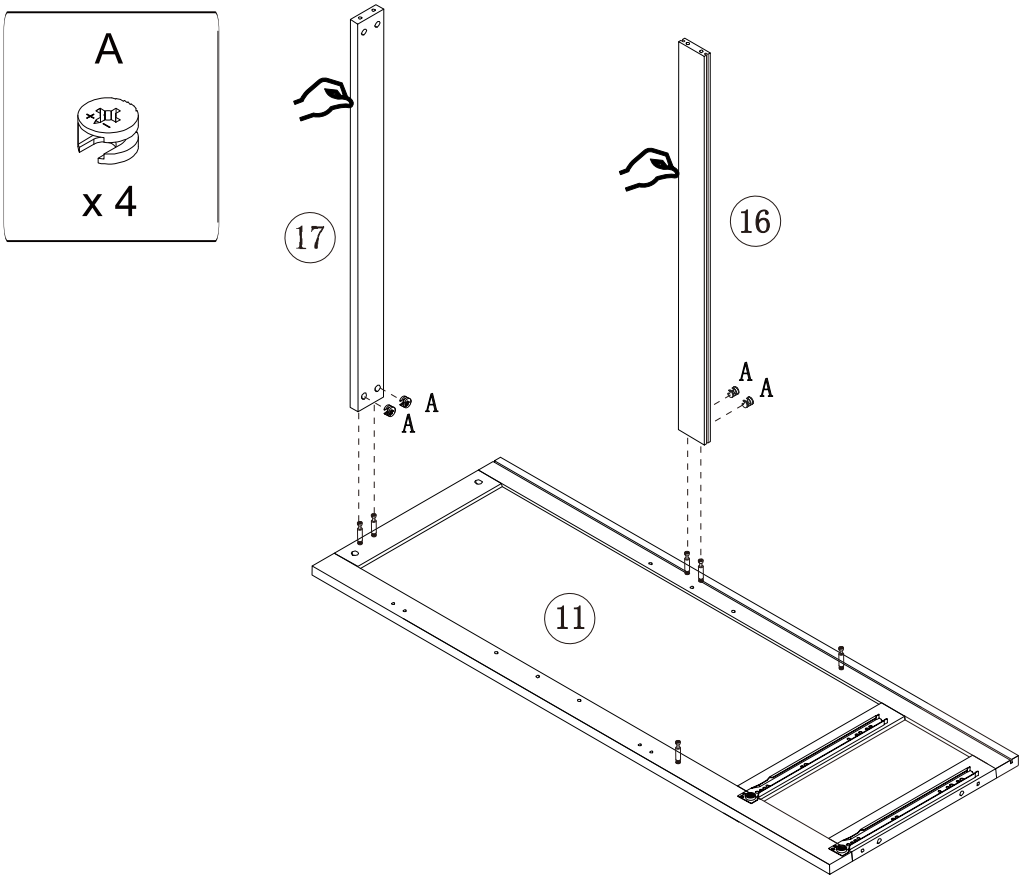
A
x 4
17
16
A
A
A
A
11

3

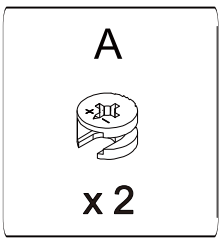

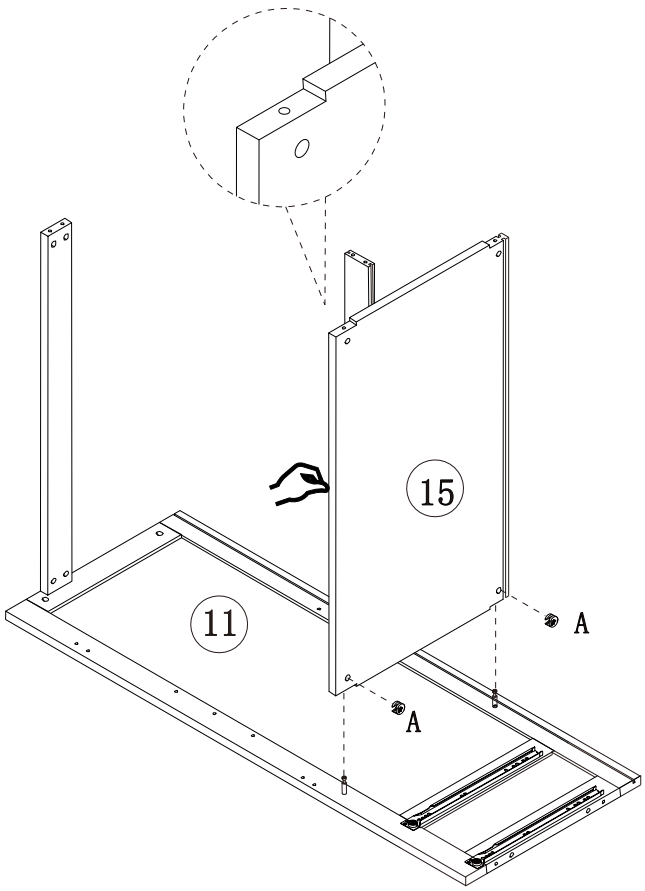

4

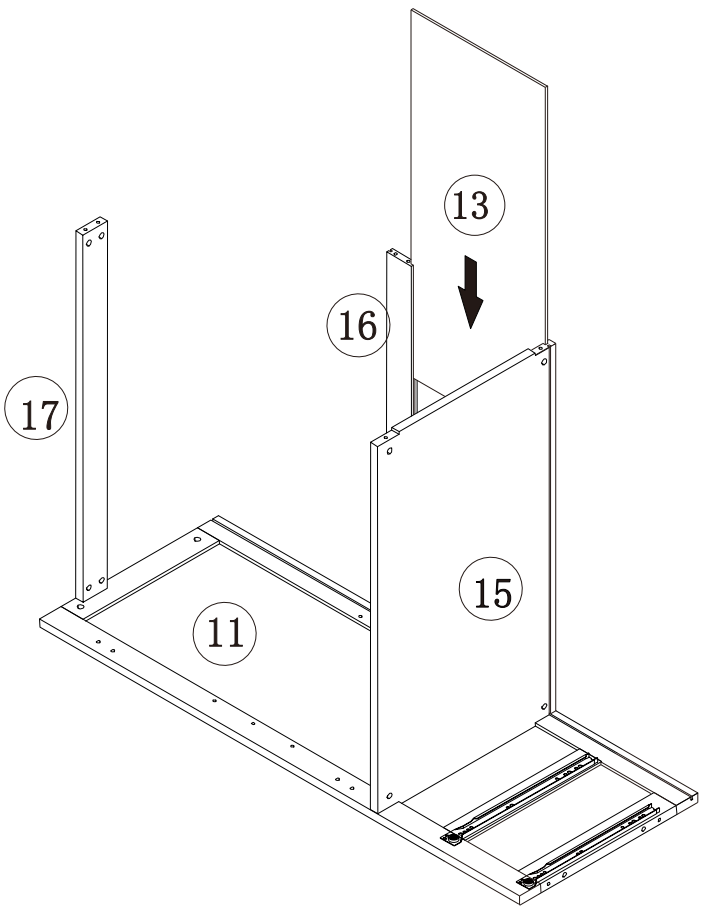

5

A

x 6

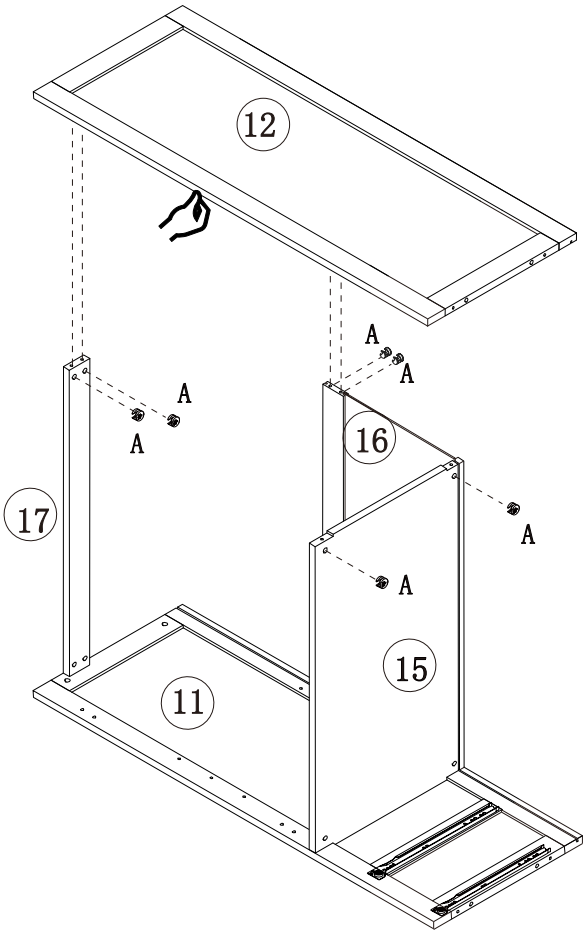

6

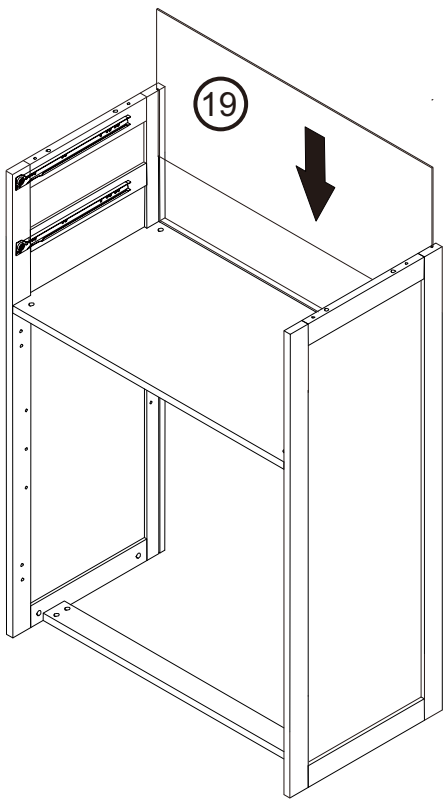

7

C

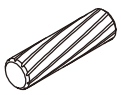

x 4

D

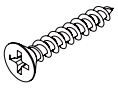

x 4

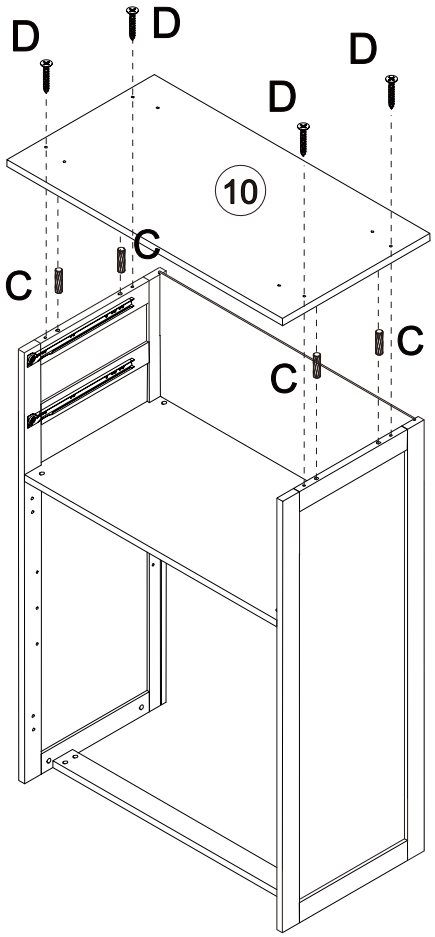

8

M

x 4

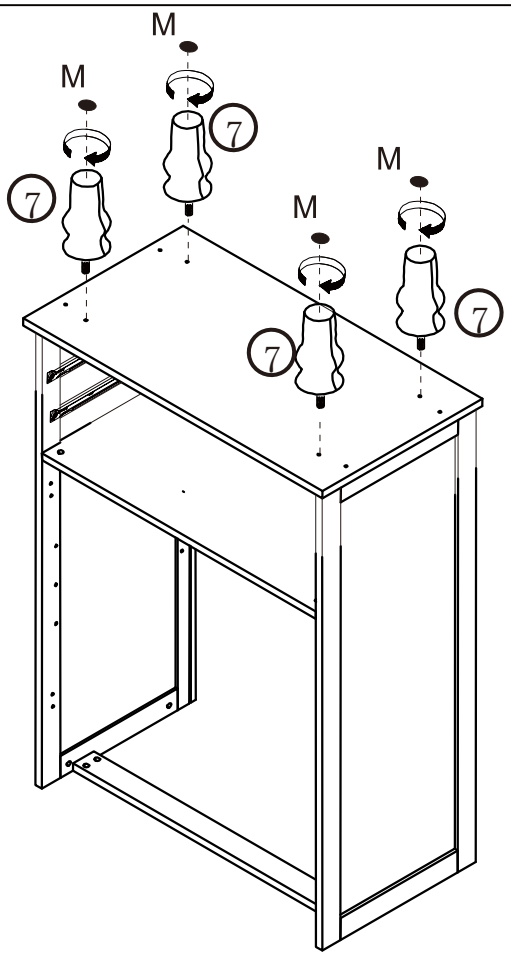

9

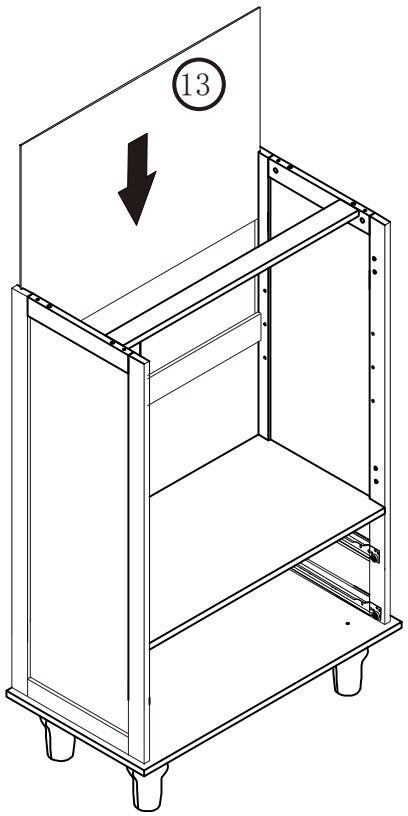

10

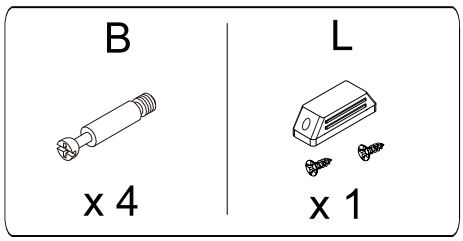

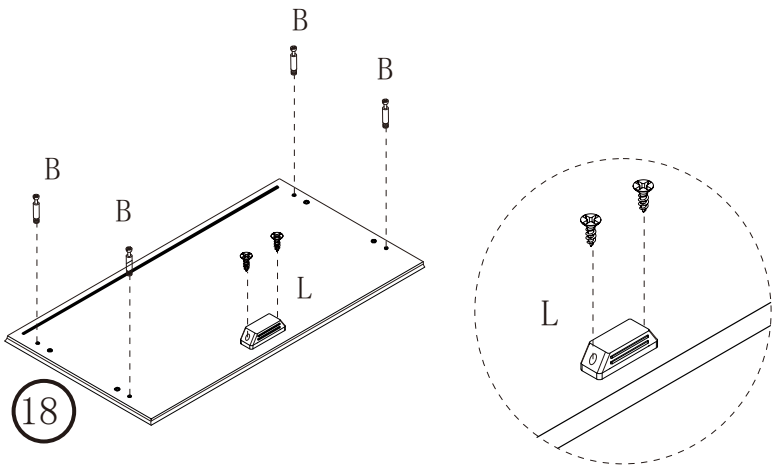

11

A	C
	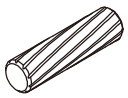
x 4	x 4

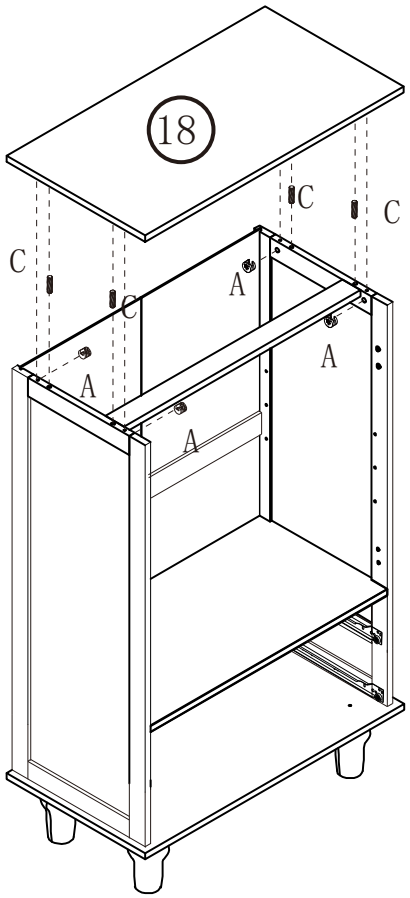

12

K

x 4

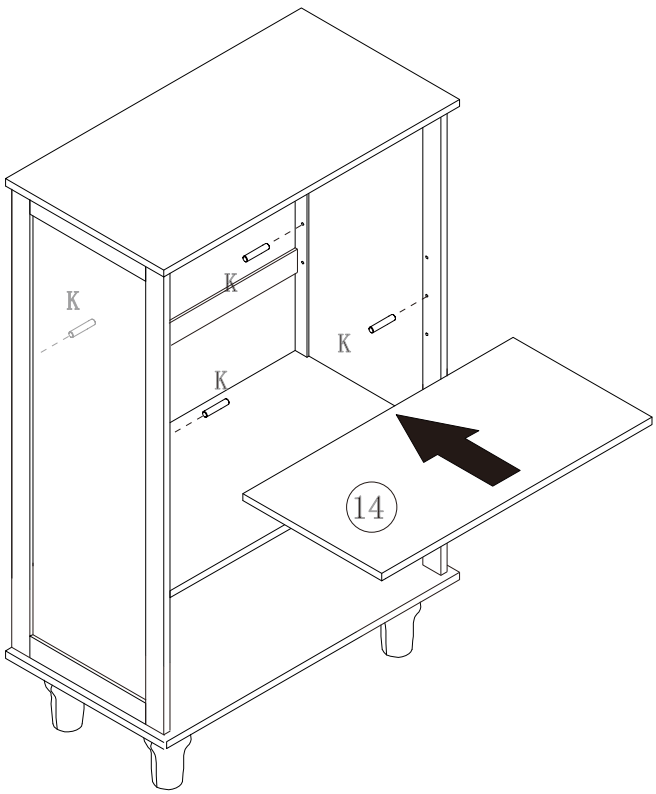

13

F	G	H	I	J
x 10	x 4	x 2	x 2	x 2

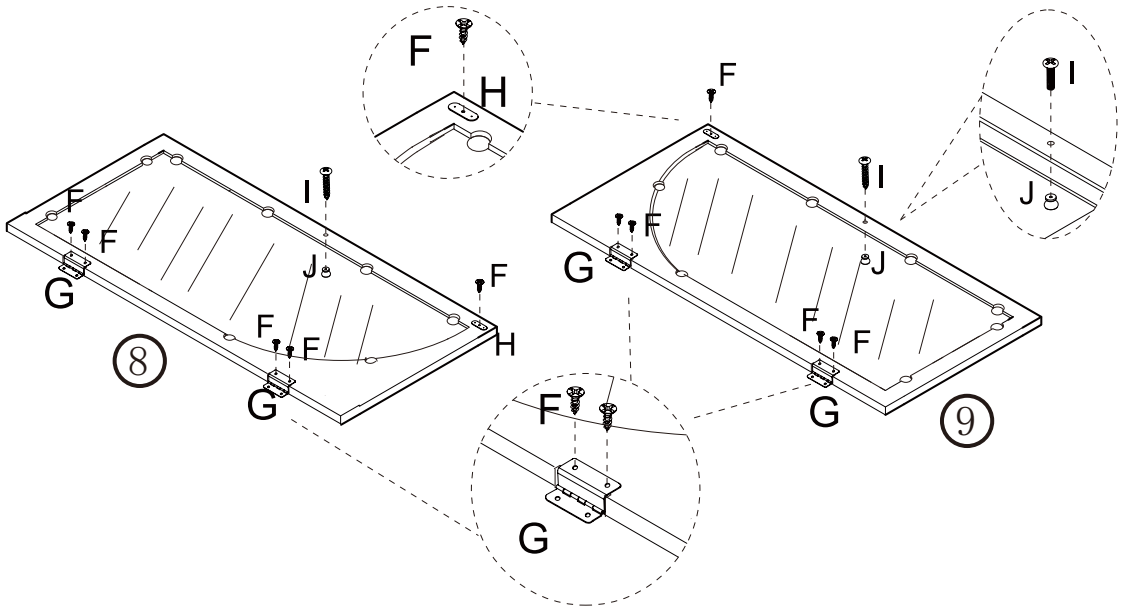

14

F
x4

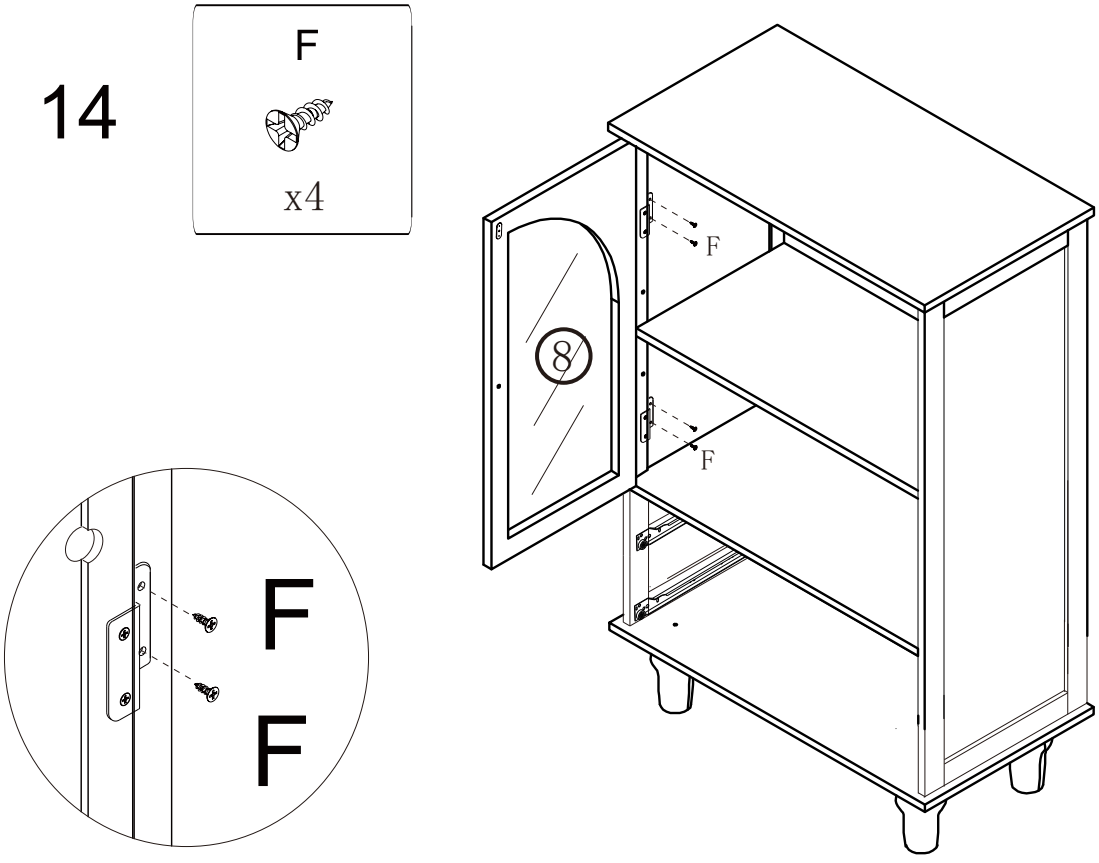

15

F

x 4

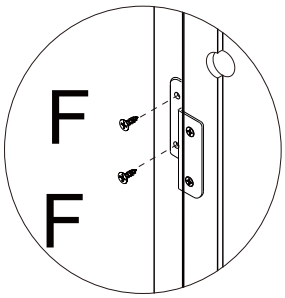

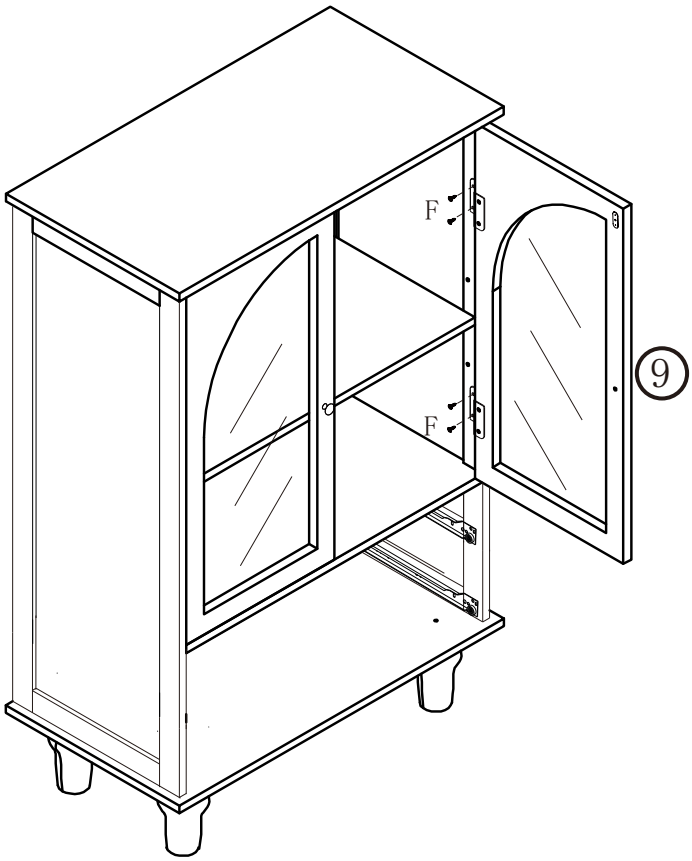

16

D

x 10

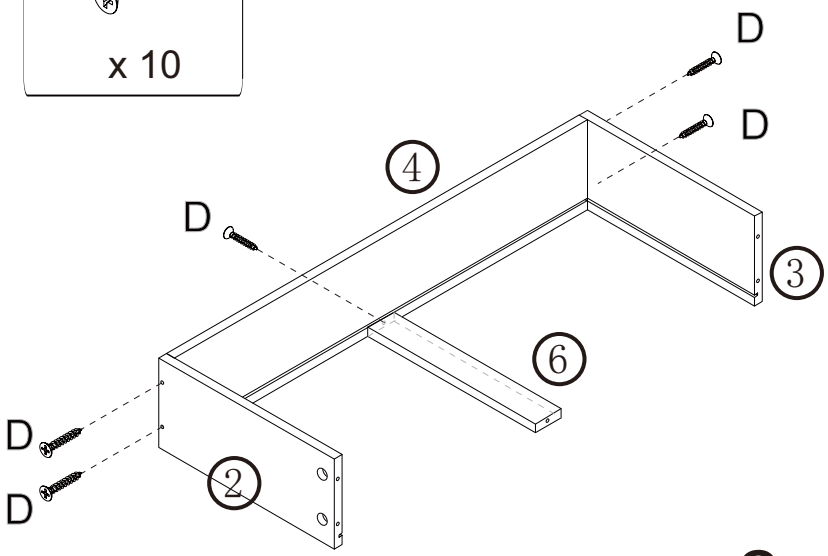

x 2

17

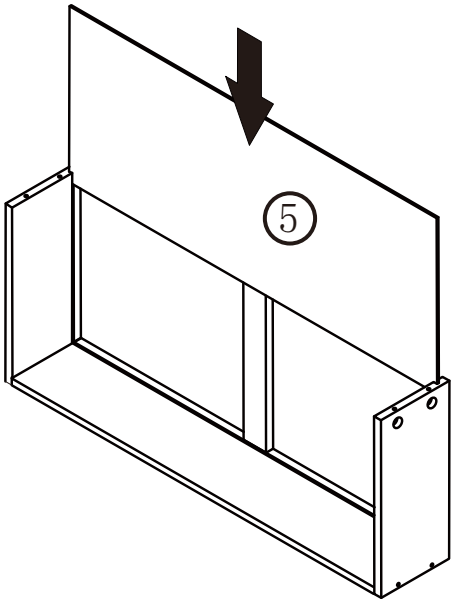

x 2

18

A	B	I	J
	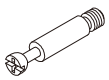		
x 10	x 10	x 2	x 2

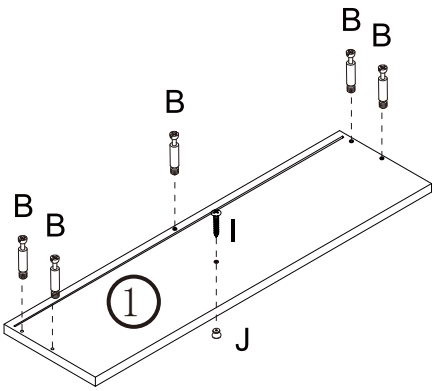

x 2

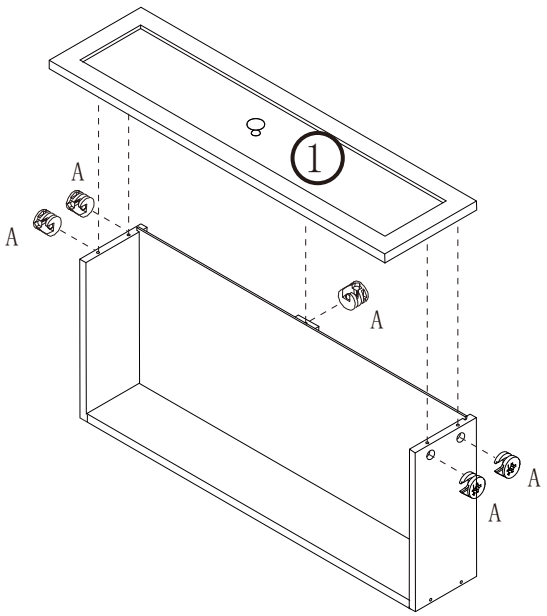

19

F	DL	DR
x 8	x 2	x 2

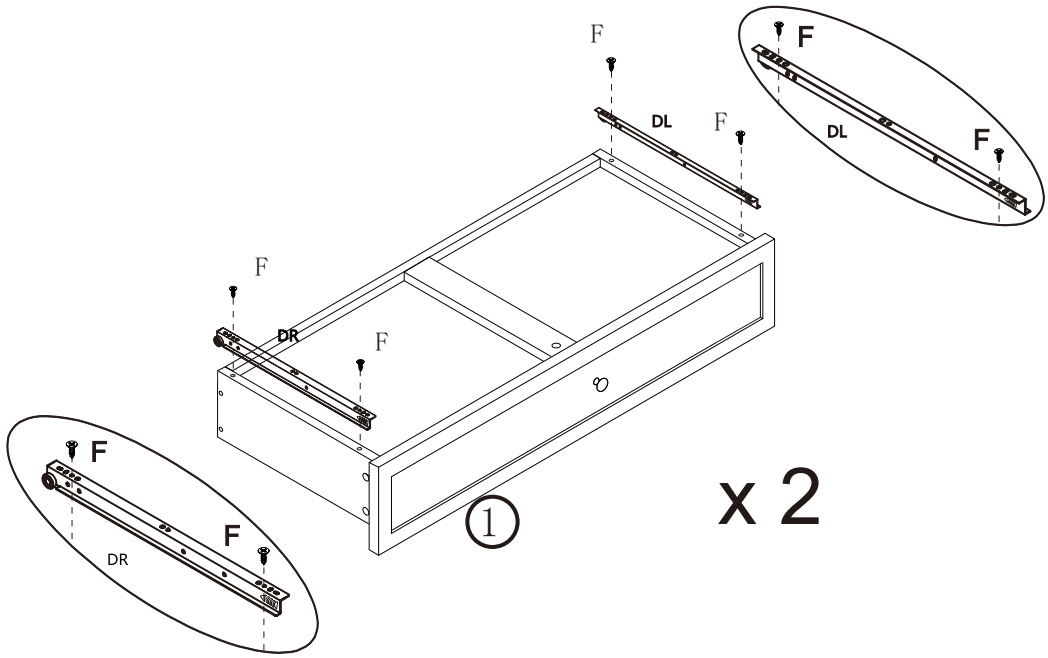

20

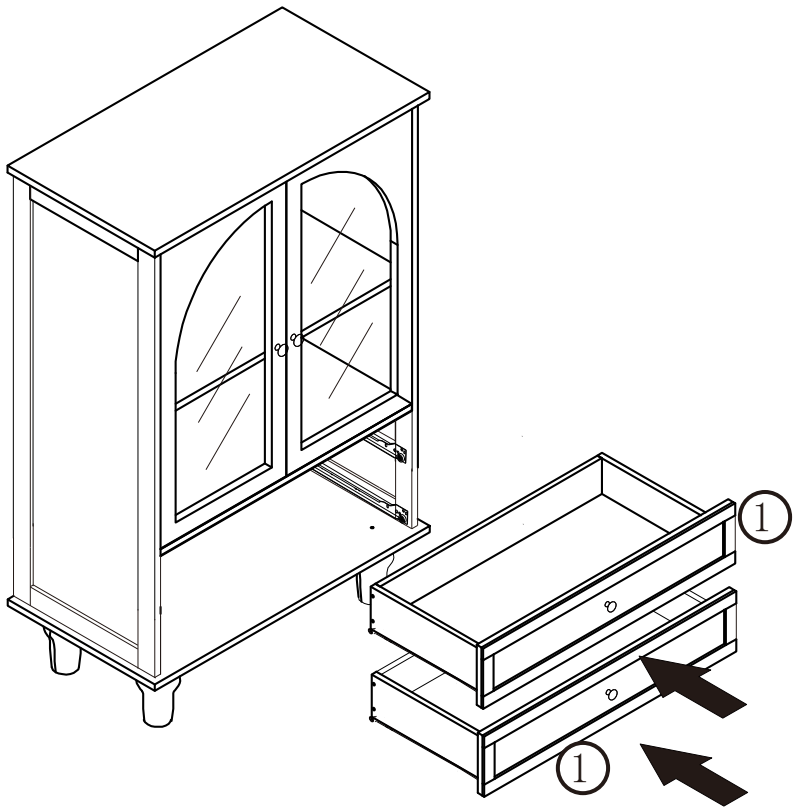

21

E	N	P	Q
x12	x 2	x 2	x 2

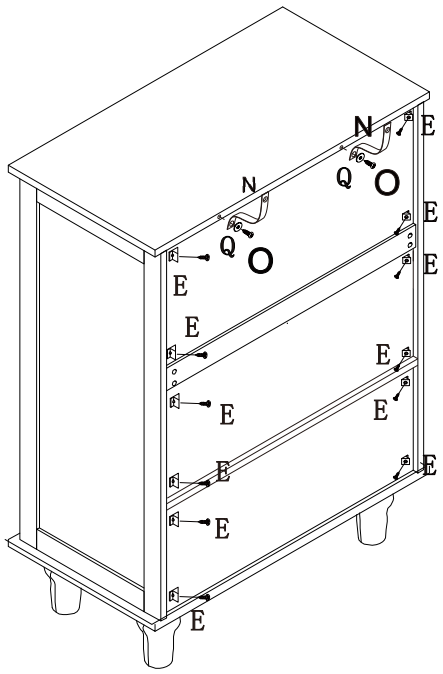

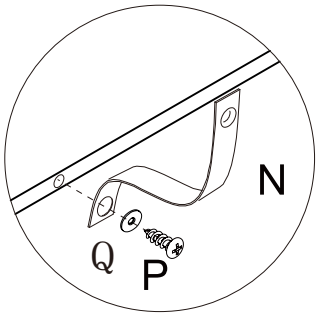

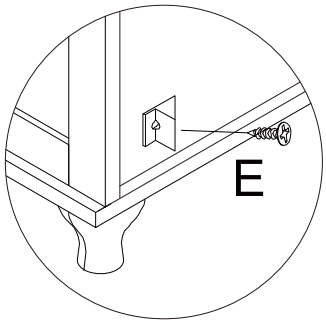

22

D	O	Q
x 2	x 2	x 2

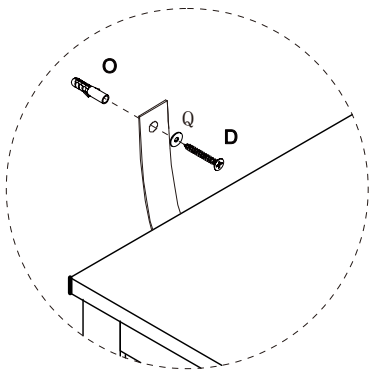

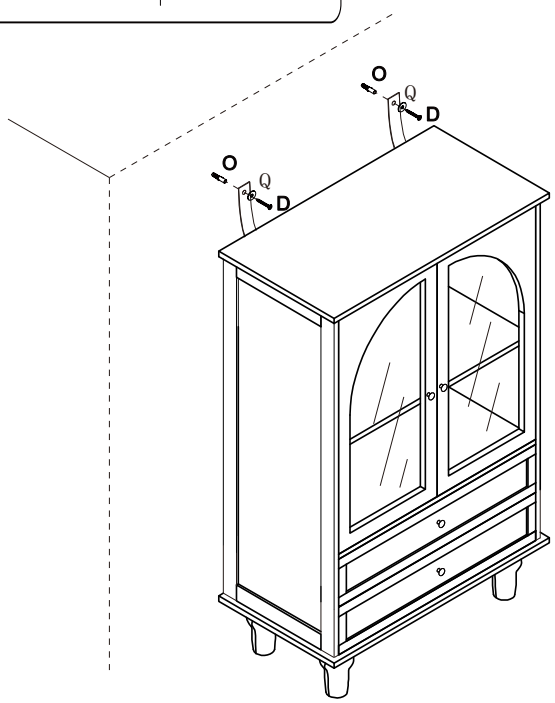



DE

1. Lassen Sie Kinder nicht auf Möbeln klettern, da dies zu Umstürzen und schweren Verletzungen führen kann.
2. Um die Sicherheit zu gewährleisten, installieren Sie bitte gemäß der Anleitung und ziehen Sie bei Bedarf Fachleute hinzu.
3. Stellen Sie Möbel nicht in die Nähe von Feuerquellen oder heißen Gegenständen, um Brandgefahr zu vermeiden.
4. Stellen Sie Möbel nicht in feuchten Umgebungen auf, um Materialschäden zu verhindern.
5. Überprüfen Sie regelmäßig alle Verbindungs- und Befestigungselemente, um sicherzustellen, dass sie fest sitzen und Unfälle zu vermeiden.

UK

1. Do not allow children to climb on furniture, as this may cause tipping and serious injury.
2. To ensure safety, please install correctly according to the instructions and seek professional assistance if necessary.
3. Do not place furniture near fire sources or hot objects to avoid fire hazards.
4. Do not place furniture in damp environments to prevent material damage.
5. Regularly check all connectors and fasteners to ensure they are secure to prevent accidents.

FR

1. Ne laissez pas les enfants grimper sur les meubles, cela peut entraîner des basculements et des blessures graves.
2. Pour garantir la sécurité, installez correctement selon les instructions et demandez l'aide de professionnels si nécessaire.
3. Ne placez pas les meubles près de sources de chaleur ou d'objets chauds pour éviter les risques d'incendie.
4. Ne placez pas les meubles dans des environnements humides pour éviter d'endommager les matériaux.
5. Vérifiez régulièrement tous les connecteurs et les fixations pour vous assurer qu'ils sont bien serrés et éviter les accidents.

IT

1. Non permettere ai bambini di arrampicarsi sui mobili, poiché ciò può causare ribaltamenti e gravi infortuni.
2. Per garantire la sicurezza, installare correttamente secondo le istruzioni e, se necessario, chiedere assistenza a professionisti.
3. Non posizionare i mobili vicino a fonti di calore o oggetti caldi per evitare rischi di incendio.
4. Non posizionare i mobili in ambienti umidi per prevenire danni ai materiali.
5. Controllare regolarmente tutti i connettori e le viti per assicurarsi che siano saldi e prevenire incidenti.

ES

1. No permita que los niños escalen los muebles, ya que esto puede causar volcaduras y lesiones graves.
2. Para garantizar la seguridad, instale correctamente según las instrucciones y busque ayuda profesional si es necesario.
3. No coloque los muebles cerca de fuentes de fuego u objetos calientes para evitar riesgos de incendio.
4. No coloque los muebles en ambientes húmedos para evitar daños en los materiales.
5. Revise regularmente todos los conectores y sujetadores para asegurarse de que estén seguros y prevenir accidentes.

NL

1. Laat kinderen niet op meubels klimmen, dit kan leiden tot omvallen en ernstige verwondingen.
2. Installeer correct volgens de instructies om de veiligheid te waarborgen, en schakel indien nodig professionele hulp in.
3. Plaats meubels niet in de buurt van vuurbronnen of warme objecten om brandgevaar te voorkomen.
4. Plaats meubels niet in vochtige omgevingen om materiaalschade te voorkomen.
5. Controleer regelmatig alle verbindingen en bevestigingsmiddelen om ervoor te zorgen dat ze stevig zijn en om ongevallen te voorkomen.

SE

1. Låt inte barn klättra på möbler, då detta kan orsaka tippning och allvarliga skador.
2. För att säkerställa säkerheten, installera korrekt enligt instruktionerna och sök professionell hjälp om det behövs.
3. Placera inte möbler nära eldkällor eller heta föremål för att undvika brandrisk.
4. Placera inte möbler i fuktiga miljöer för att förhindra skador på materialen.
5. Kontrollera regelbundet alla kopplingar och fästelement för att säkerställa att de är säkra för att förhindra olyckor.

PL

1. Nie pozwól dzieciom wspinać się na meble, ponieważ może to prowadzić do przewrócenia się i poważnych obraże ń
2. Aby zapewnić bezpiecze ństwo, zainstaluj prawidłowo zgodnie z instrukcją i w razie potrzeby skorzystaj z pomocy profesjonalistów.
3. Nie stawiaj mebli w pobliżu źródeł ognia lub gorących przedmiotów, aby uniknąć ryzyka pożaru.
4. Nie stawiaj mebli w wilgotnych środowiskach, aby zapobiec uszkodzeniu materiałów.
5. Regularnie sprawdzaj wszystkie złącza i elementy mocujące, aby upewnić się, że są stabilne i aby zapobiec wypadkom.