SIHOO

M109

User Manual

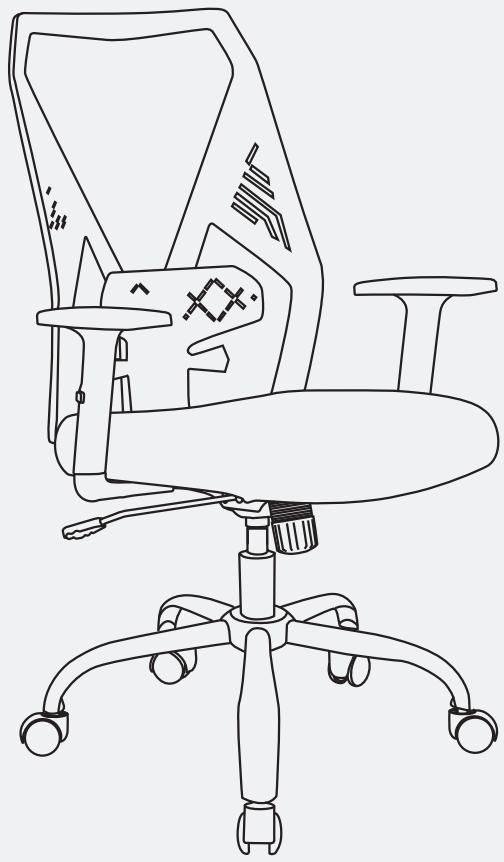

Do not allow children under the age of 5 to sit on the chair without supervision.

Kinder unter 5 Jahren dürfen nicht ohne Aufsicht auf dem Stuhl sitzen.

Non permettere ai bambini di età inferiore ai 5 anni di sedersi sulla sedia senza supervisione.

No permita que niños menores de 5 años se sienten en la silla sin supervisión.

Ne laissez pas les enfants de moins de 5 ans s'asseoir sur la chaise sans surveillance.

5歳未満のお子様が椅子を使用する場合は、保護者の監督のもとでご利用ください。

لا تسمح للأطفال دون سن الخامسة بالجلوس على الكرسي دون إشراف.

Produktinformationen & Mehr

Normen/ Zertifikate Qualitätsgütesiegel	Konstruktionsgrundlage der SIHOO Serie sind Normen und Anforderungsprofile zeitgemäßer Sitztechnik. Die Sihoo Serie ist SGS + TÜV Rheinland LGA Produkts GmbH geprüft und zertifiziert.
EN Siegel	EN 1335 -1/-2: 2018 Büro-Arbeitsstuhl EN 16955: 2017 Gasdruckfeder / EN 12529 Laufrollen
Zertifikatssymbol	Sicherheit für hohen ergonomischen Standard über EN hinaus
Garantie	Auf diesen Stuhl haben Sie 3 Jahre Garantie
Wartung/Reinigung	Alle mechanischen und beweglichen Teile sindwartungs-frei. Gelegentliches Säubern der Laufrollen von Teppich-flusen ist ratsam. Für die Reinigung der Bezügeentfernen Sie zuerst den Staub. Flecken behandeln Siemit einem weißen, weichen Tuch (keine Mikrofaser). Zuerst reinigen, dann pflegen. Sitz- und Rückbezüge der M109 Serie sind nutzerfreundlich wechselbar.
Anwendung	Dieser Bürodrehstuhl darf nur bestimmungsgemäß unter Beachtung der allgemeinen Sorgfaltspflicht und der Anletung benutzt werden. Bei unsachgemäßem Gebrauch(z.B. Aufstiegshilfe, Sitzen auf den Armlehnen, extremen Belastungen) besteht Unfallgefahr.
Rollen	Die Rollen sind für verschiedene Bodenarten geeignet.
Wichtiger Hinweis	Gasfederaggregat nicht erhitzen und nicht gewaltsam öffnen! Arbeiten und Austausch an Gasfedern nur durch eingewiesenen Fachpersonal.
Vertretung in Europa: **MARWAY Consulting UG (haftungsbeschrankt)**	Am Maibusch 108 -110,45883, Gelsenkirchen, Germany Tel: 0049 17645084650 Email: MARWAY.UG@outlook.com
Representative in England: **GSG CONSULTING GROUP LIMITED**	Address: Montague Houses, Unit 3, Matthew Street, Manchester Postcode: M12 5BB Tel: +44 7850 387628 Email: GSG-GROUP@outlook.com

Gasdruckfeder – Sicherheitshinweise
Die Montage der Gasdruckfeder kann auch von Personen ohne Fachkenntnisse durchgeführt werden. Achtung: Für alle nachträglichen Prüfungs-, Demontage- oder Austauscharbeiten an der Gasdruckfeder empfehlen wir dringend, qualifiziertes Fachpersonal zu beauftragen. Eigenmächtige Eingriffe ohne entsprechende Fachkenntnisse oder professionelle Anleitung sind strikt untersagt.

Sitzhöhenverstellung (10 cm)
Ziehen Sie den Hebel nach oben, um die Sitzhöhe einzustellen. Der maximale Verstellbereich beträgt 10 cm.

Armlehnenverstellung
Drücken Sie den Knopf an der Seite der Armlehne, um diese nach oben oder unten zu verstellen. Der maximale Verstellbereich beträgt 9 cm.

Neigungswinkel der Rückenlehne (113°–128°)
Ziehen Sie den Hebel nach außen, um die Neigungsfunktion zu entriegeln. Die Rückenlehne lässt sich nun bis zu einem Winkel von 128° neigen.

Einstellung des Neigungswiderstands
Drehen Sie den Drehknopf unter der Sitzfläche, um den Neigungswiderstand anzupassen. Dies sorgt für eine gleichmäßige und ausbalancierte Neigungsbewegung.

Maintenance Suggestion

1. Clean this product gently with a damp cloth.
2. Retighten all screws once every six months.

Proper use of the chair is for single person seating only. The chair is not to be used for standing purposes and will not function as a stool or step-ladder. Use on even surfaces only. Improper use of this product or failure to use as directed may result in injury.

This chair is suitable for various types of flooring.

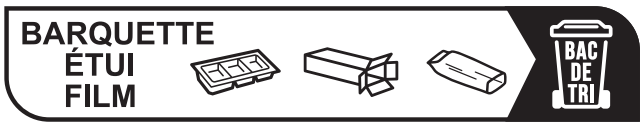

Séparez les éléments avant de trier



https://quefairedemesdechets.fr

CAUTION !
Work on gas springs only by trained specialist personnel.

ACHTUNG !
Arbeiten an Gasfedern nur durch eingewiesenes Fachpersonal.

M109 – Parts List

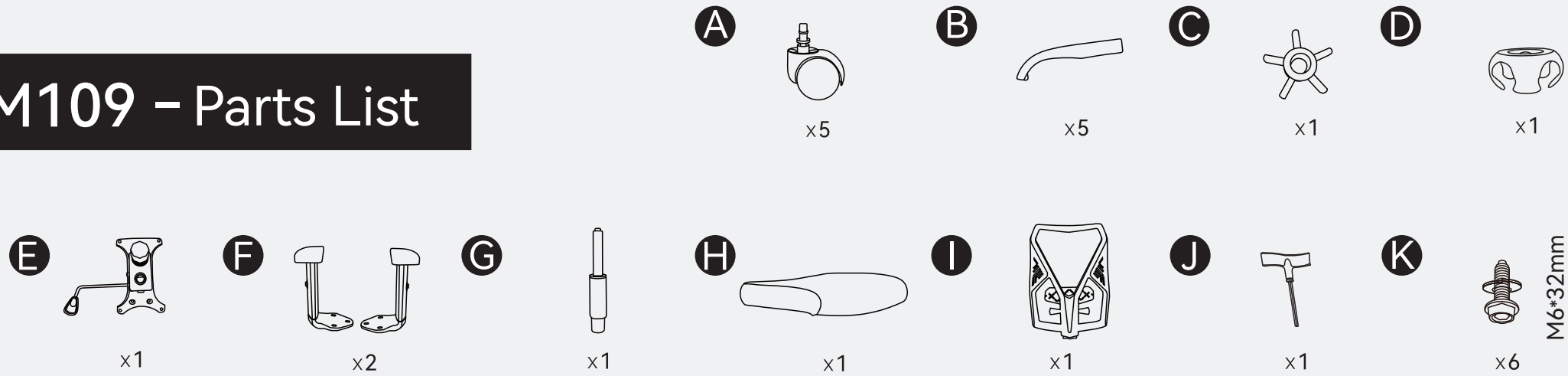

Assembly Guide

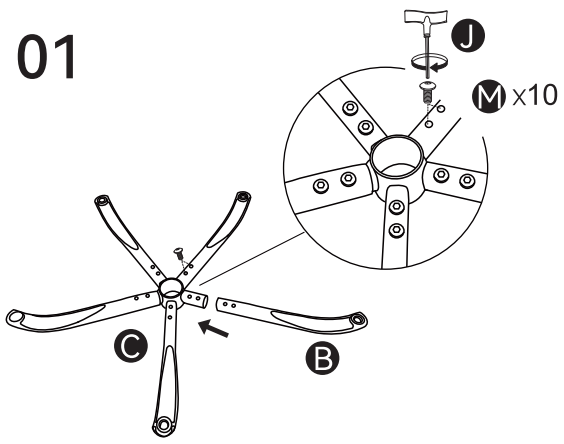

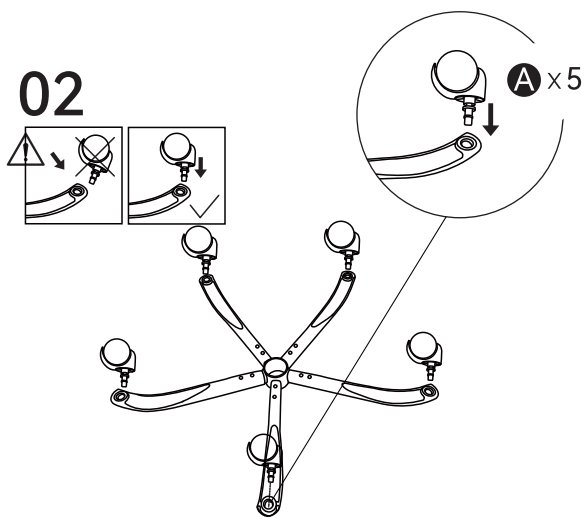

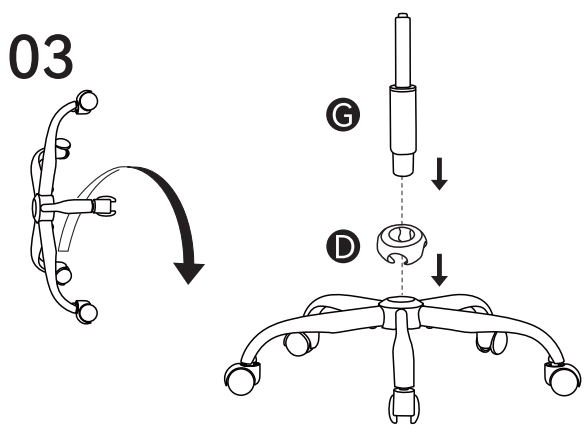

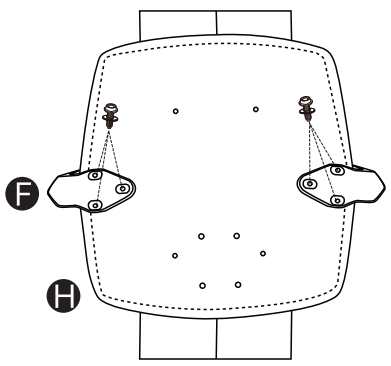

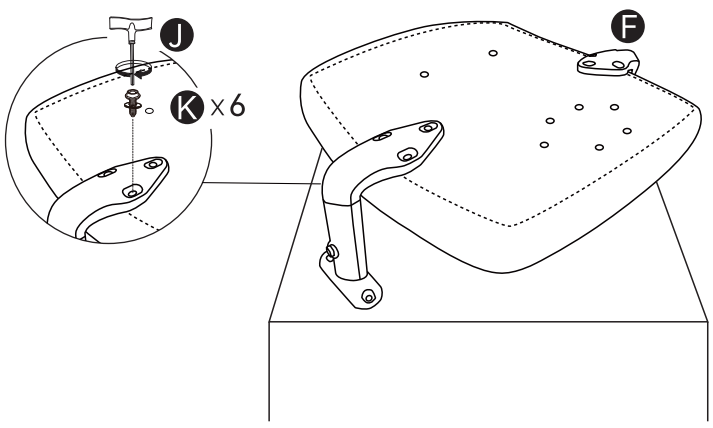

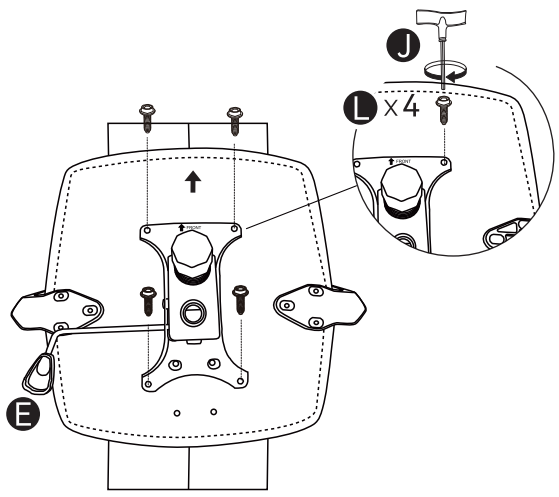

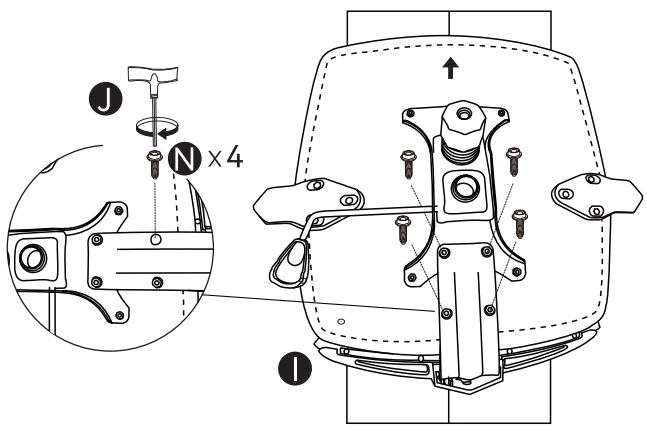

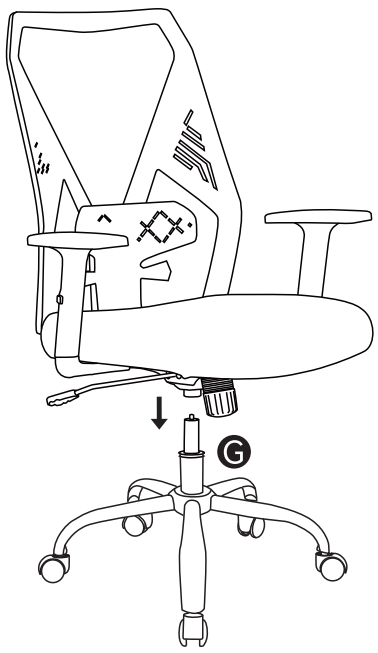

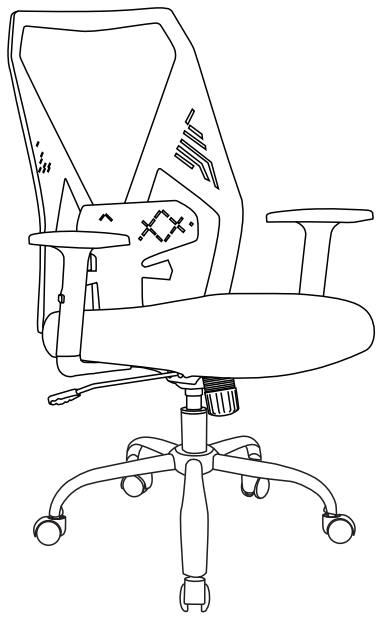

SIHOO

Contact Us:
support@sihoo.com

Scan for Assembly Guide
and Adjustment Demonstration