ASSEMBLY INSTRUCTION

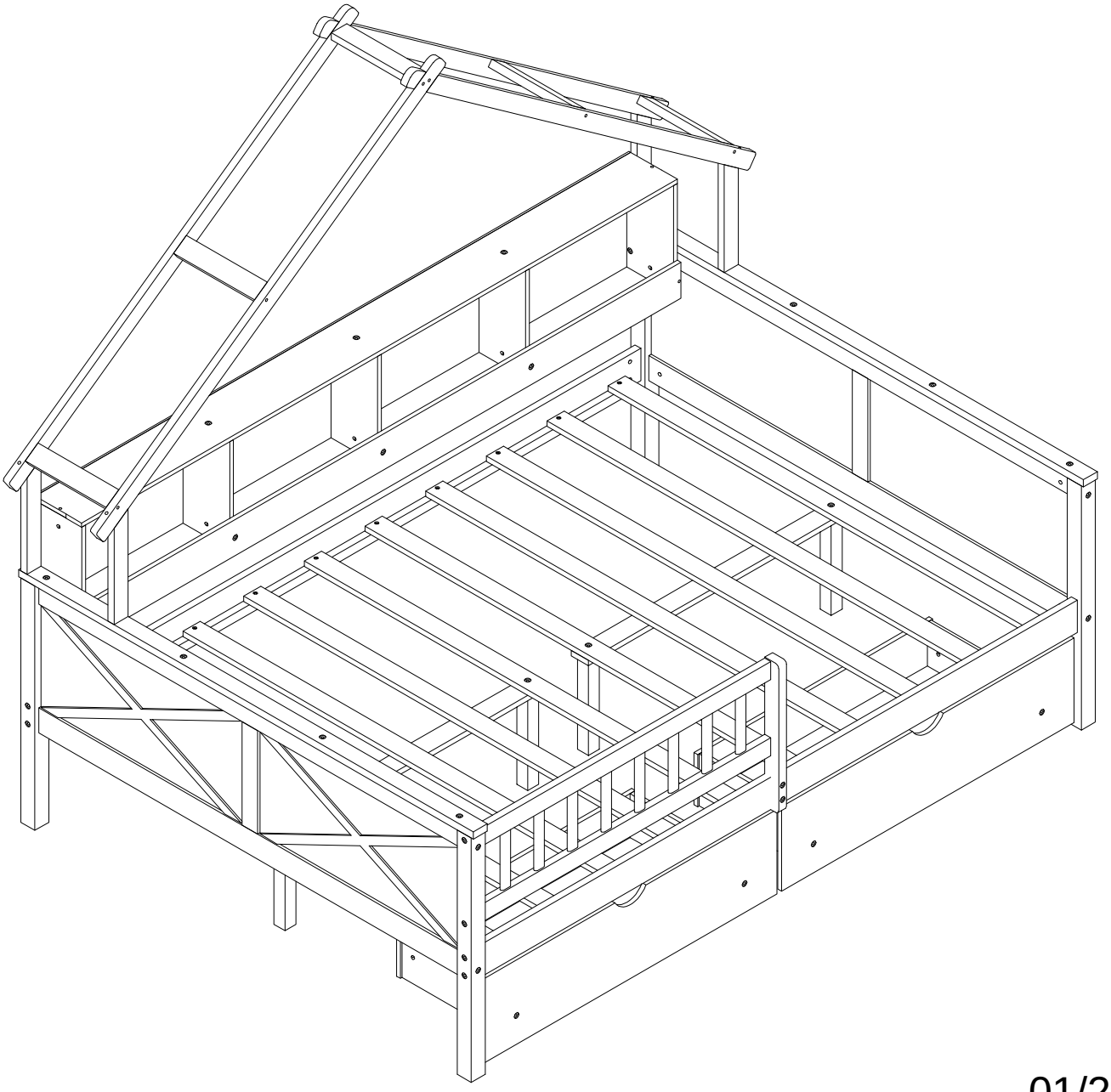
Warning: You must read this before continuing

INSTRUCTIONS DE MONTAGE

Attention: Vous devez lire ceci avant de continuer

This set is included 2 boxes if don't receive full 2 boxes please contact our customer service team

Ce set est livré en 2 boîtes. Si vous ne recevez pas un jeu complet de 2 boîtes, veuillez contacter notre service clientèle.



01/22

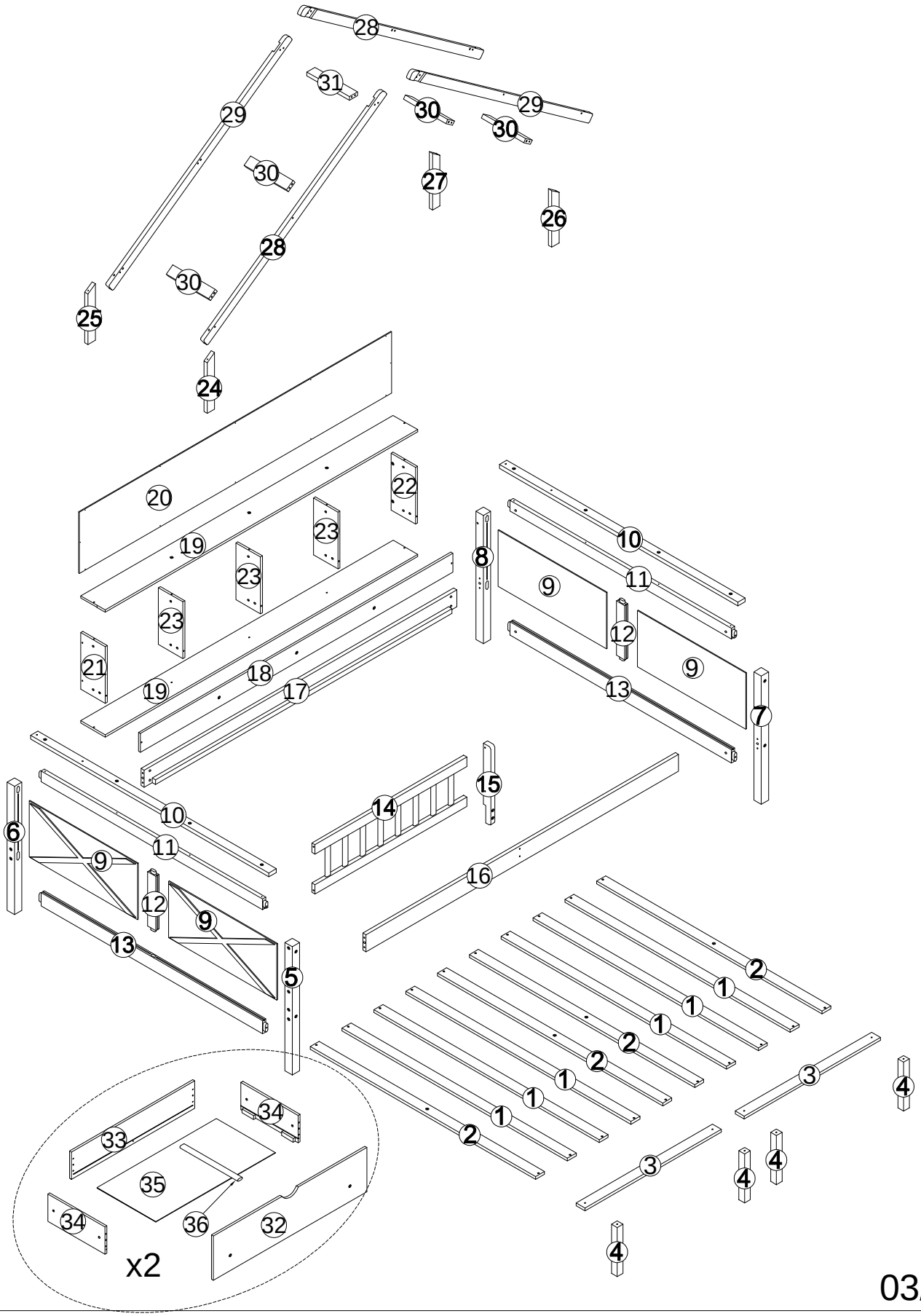
SAFETY WARNINGS AND GENERAL NOTES:

1. Do not use substitute parts. Contact the manufacturer or dealer for replacement parts.
2. Keep these instructions for future reference.
3. We recommend assembling your bed on the shipping carton to protect your floor.
4. Be certain all staples are out of the box before beginning assembly on the shipping carton.

AVERTISSEMENTS DE SÉCURITÉ ET REMARQUES GÉNÉRALES :

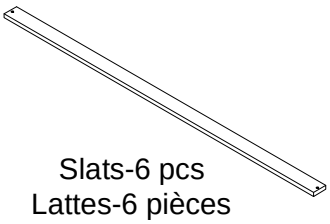
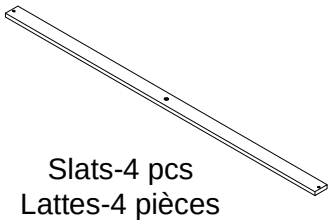
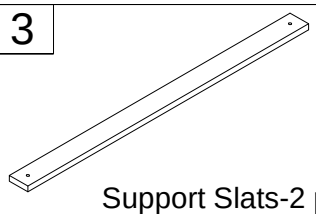
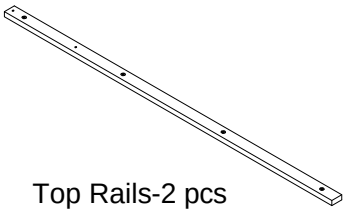
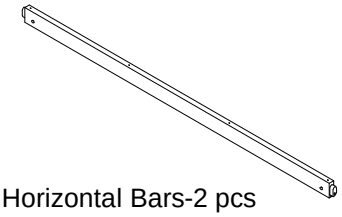
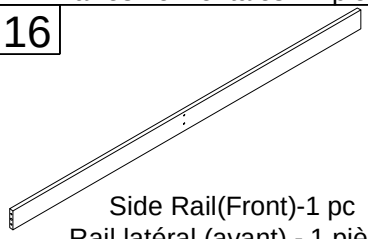
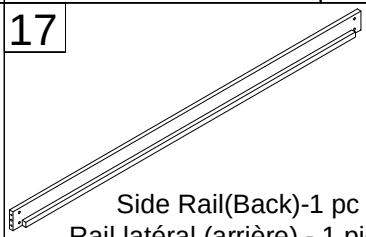
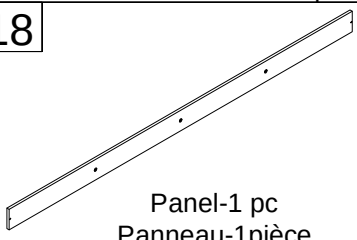
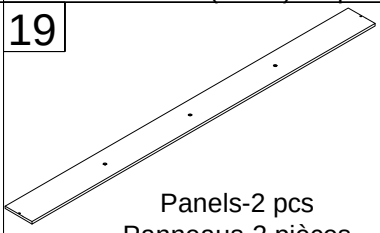
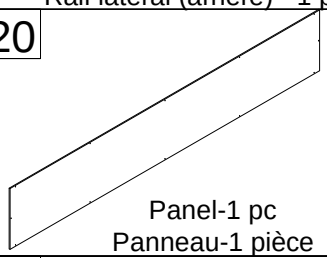
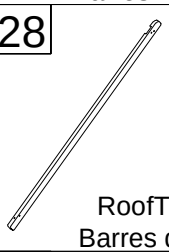
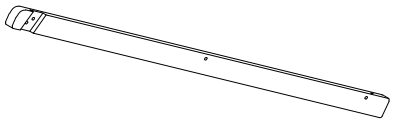
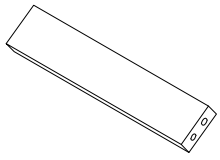
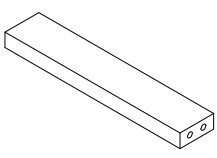
1. N'utilisez pas de pièces de rechange. Contactez le fabricant ou le revendeur pour les pièces de rechange.
2. Conservez ces instructions pour référence future.
3. Nous vous recommandons d'assembler votre lit sur le carton d'expédition pour protéger votre sol.
4. Assurez-vous que toutes les agrafes sont sorties de la boîte avant de commencer l'assemblage sur le carton d'expédition.

ASSEMBLY INSTRUCTION
INSTRUCTIONS DE MONTAGE
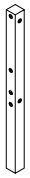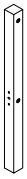


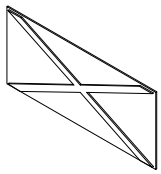
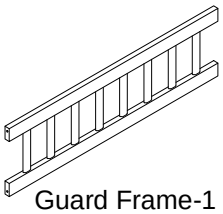
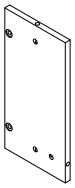
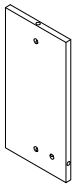
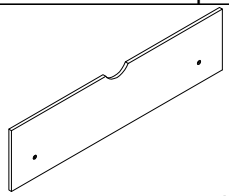
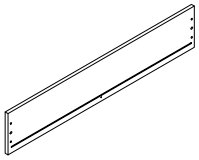
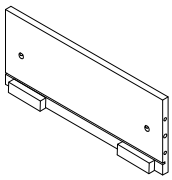
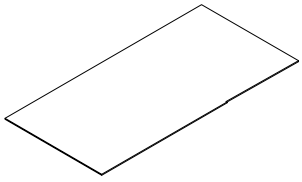
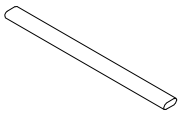
03/22

Part List (Box 1)
Liste des pièces (boîte 1)

1  Slats-6 pcs Lattes-6 pièces	2  Slats-4 pcs Lattes-4 pièces	3  Support Slats-2 pcs Lattes de support - 2 pièces
10  Top Rails-2 pcs Rails supérieurs - 2 pièces	11  Horizontal Bars-2 pcs Barres horizontales - 2 pièces	12  Vetical Bars-2 pcs Barres verticales - 2 pièces
13  Horizontal Bars-2 pcs Barres horizontales - 2 pièces	16  Side Rail(Front)-1 pc Rail latéral (avant) - 1 pièce	17  Side Rail(Back)-1 pc Rail latéral (arrière) - 1 pièce
18  Panel-1 pc Panneau-1pièce	19  Panels-2 pcs Panneaux-2 pièces	20  Panel-1 pc Panneau-1 pièce
24  Vetical Bar-1 pc Barres verticale - 1 pièce	25  Vetical Bar-1 pc Barres verticale - 1 pièce	26  Vetical Bar-1 pc Barres verticale - 1 pièce
27  Vetical Bar-1 pc Barres verticale - 1 pièce	28  RoofTop Bars-2 pcs Barres de toit - 2 pièces	29  RoofTop Bars-2 pcs Barres de toit - 2 pièces
30  RoofTop Bars-4 pcs Barres de toit - 4 pièces	31  RoofTop Bar-1 pc Barres de toit - 1 pièce	

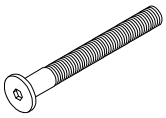
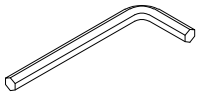
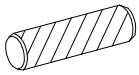
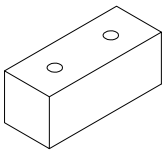
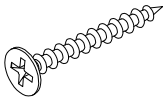
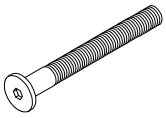
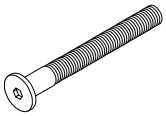
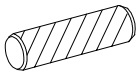
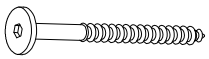
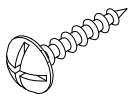
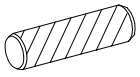
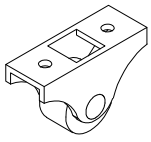
04/22

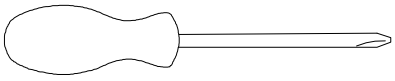
Part List (Box 2)
Liste des pièces (boîte 2)

4  Center legs-4 pcs Pieds centraux - 4 pièces	5  Front Leg (left)-1 pc Jambe avant (gauche) - 1 pièce	6  Back Leg (left)-1 pc Jambe arrière (gauche) - 1 pièce
7  Front Leg (Right)-1 pc Jambe avant (droite) - 1 pièce	8  Back Leg (Right)-1 pc Jambe arrière (droite) - 1 pièce	9  Side Panels-4 pcs Panneaux latéraux - 4 pièces
14  Guard Frame-1 pc Cadre de protection - 1 pièce	15  Rail-1 pc Rail-1 pièce	21  Panel-1 pc Panneau-1 pièce
22  Panel-1 pc Panneau-1 pièce	23  Center Panels-3 pcs Panneaux centraux - 3 pièces	32  Drawer-Front Panels-2 pcs Panneaux avant de tiroir - 2 pièces
33  Drawer-Back Panels-2 pcs Panneaux arrière de tiroir - 2 pièces	34  Drawer-Side Panels-4 pcs Panneaux latéraux de tiroir - 4 pièces	35  Drawer-Bottom Panels-2 pcs Panneaux de fond de tiroir - 2 pièces
36  Drawer-Support Bottom Panels-2 pcs Panneaux inférieurs de support de tiroir - 2 pièces		

05/22

Hardware List (Box 1)
Liste du matériel (boîte 1)

A  Bolt Ø1/4" x 90 mm-18 pcs Boulon Ø1/4" x 90 mm-18 pièces	B  Ø1/4" x 13 mm -59 pcs Ø1/4" x 13 mm -59 pièces	C  Allen Key-1 pc Clé Allen-1 pièce
D  Wood dowel Ø10 x 40 mm-4 pcs Cheville en bois Ø10 x 40 mm-4 pièces	E  Stop Drawer-3 pcs Tiroir d'arrêt-3 pièces	F  Screws M4 x 30 mm-28 pcs Vis M4 x 30 mm-28 pièces
G  Bolt Ø1/4" x 70 mm-2 pcs Boulon Ø1/4" x 70 mm-2 pièces	H  Bolt Ø1/4" x 35 mm-2 pcs Boulon Ø1/4" x 35 mm-2 pièces	K  Ø1/4" x 15 mm-2 pcs Ø1/4" x 15 mm-2 pièces
L  Bolt Ø1/4" x 60 mm-43 pcs Boulon Ø1/4" x 60 mm-43 pièces	M  Wood dowel Ø8 x 30 mm-8 pcs Cheville en bois Ø8 x 30 mm-8 pièces	N  Screws Ø1/4"x70mm -4 pcs Vis Ø1/4"x70mm -4 pièces
P  Screws Ø1/4"x45mm -12 pcs Vis Ø1/4"x45mm -12 pièces	Q  Screws M4 x15 mm-28 pcs Vis M4 x15 mm-28 pièces	R  Wood dowel Ø6 x 25 mm-16 pcs Cheville en bois Ø6 x 25 mm-16 pièces
S  Wheels (H=28mm)-8 pcs Roues (H=28mm)-8 pièces		



Assembly Tools Required (Not Included)
Outils d'assemblage requis (non inclus)

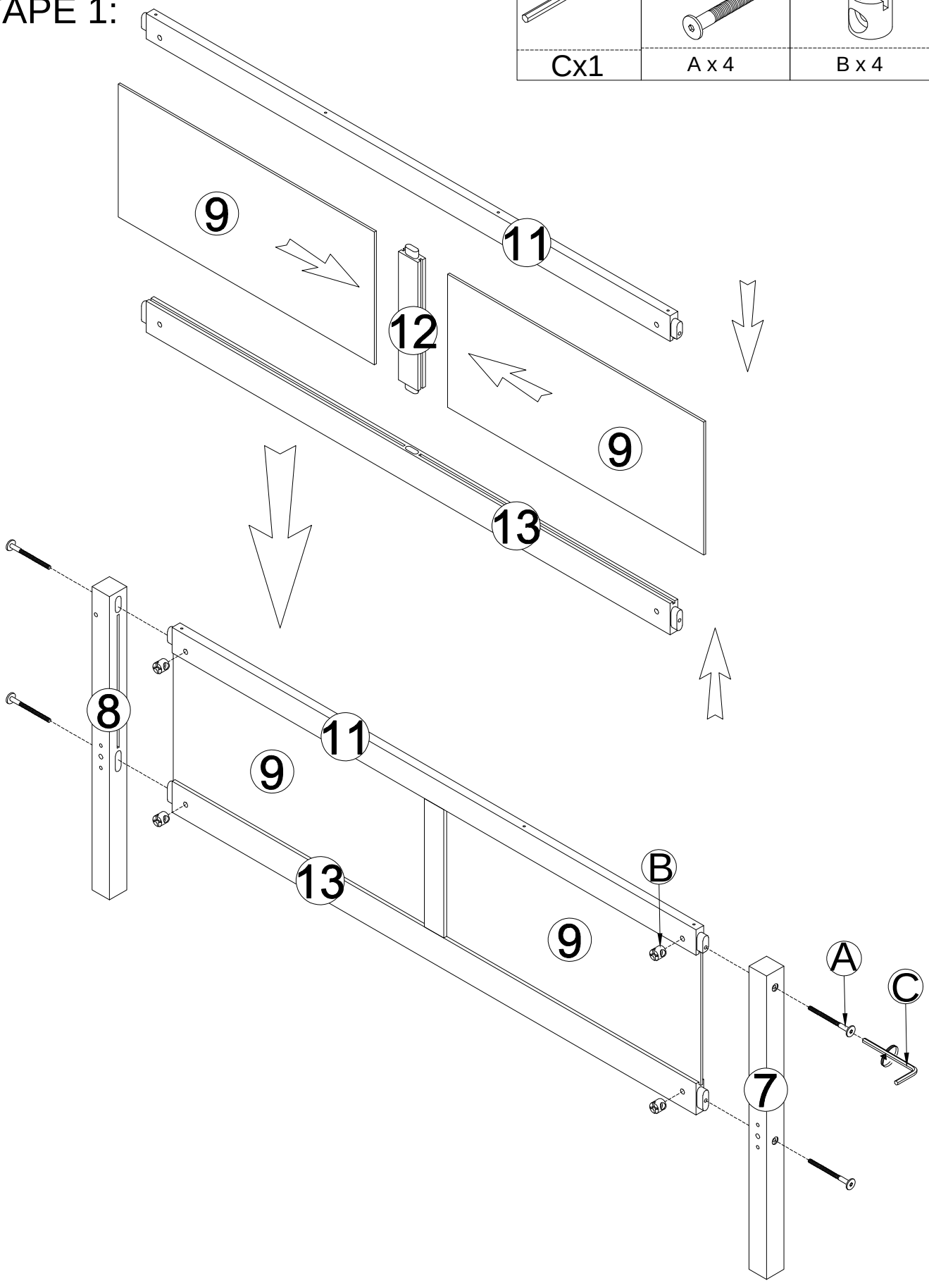
06/22

Box Of Led Light (Box 1)
Boîte de lumière LED (boîte 1)

T		Led Light-1 pc Lumière LED-1 pièce

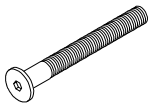
STEP 1:
ÉTAPE 1:

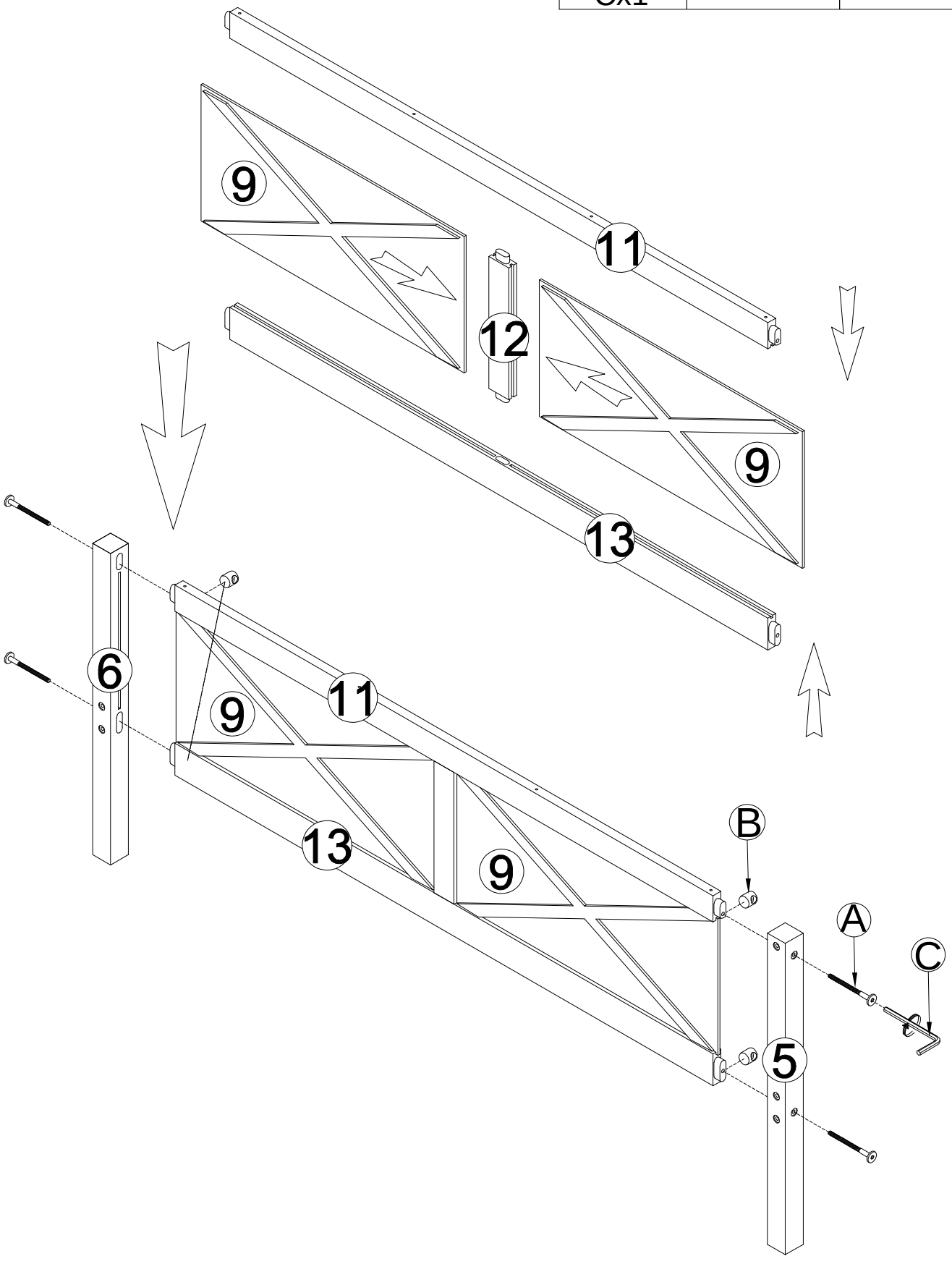
	Ø1/4" x 90 mm	Ø1/4" x 13 mm
Cx1	A x 4	B x 4



08/22

STEP 2:
ÉTAPE 2:

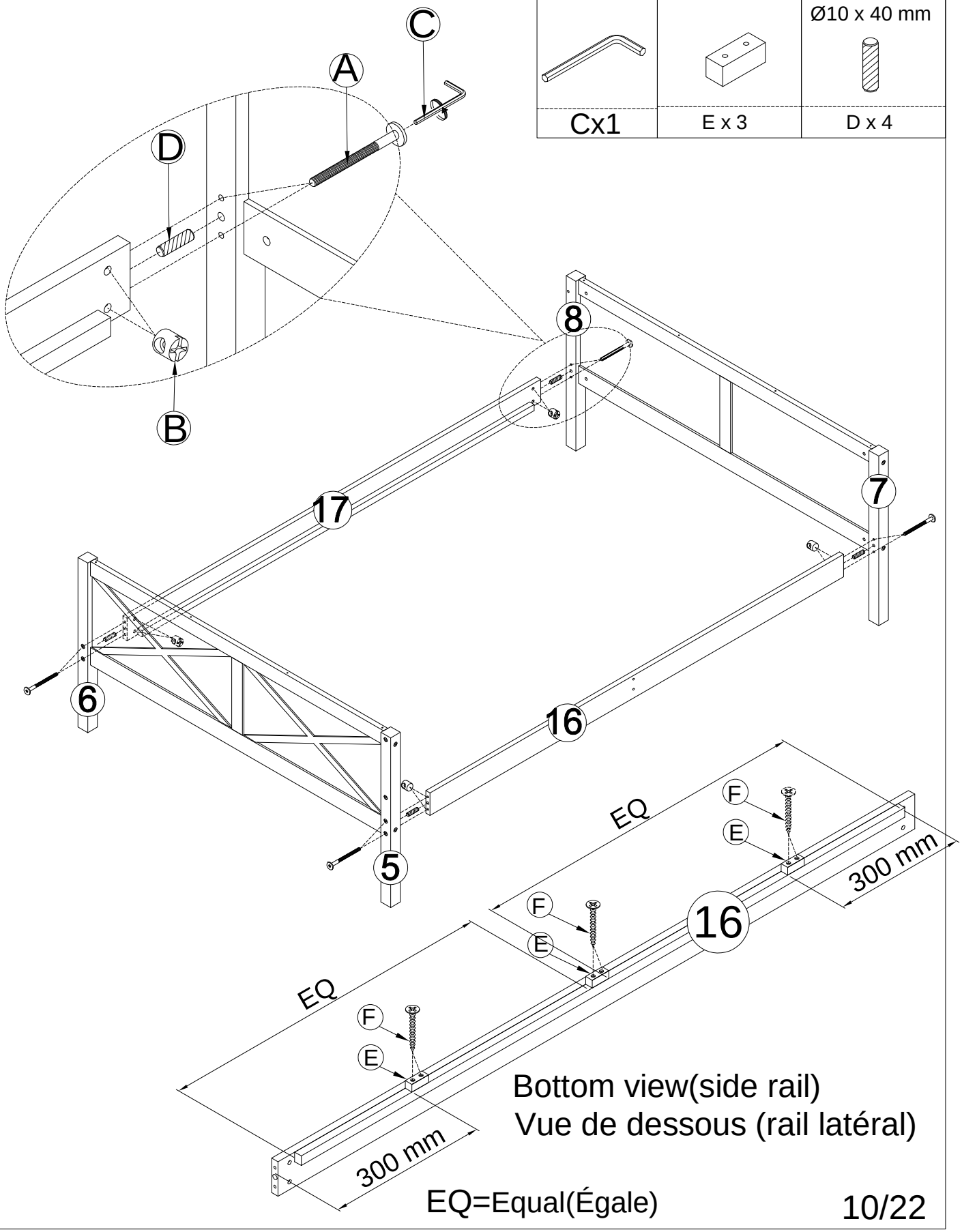
	Ø1/4" x 90 mm	Ø1/4" x 13 mm
		
Cx1	A x 4	B x 4



09/22

STEP 3:
ÉTAPE 3:

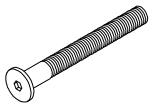
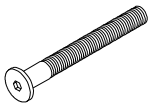
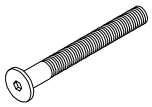
M4 x 30 mm	Ø1/4" x 90 mm	Ø1/4" x 13 mm
F x 6	A x 8	B x 8
Cx1	E x 3	Ø10 x 40 mm D x 4



Bottom view(side rail)
Vue de dessous (rail latéral)

EQ=Equal(Égale)

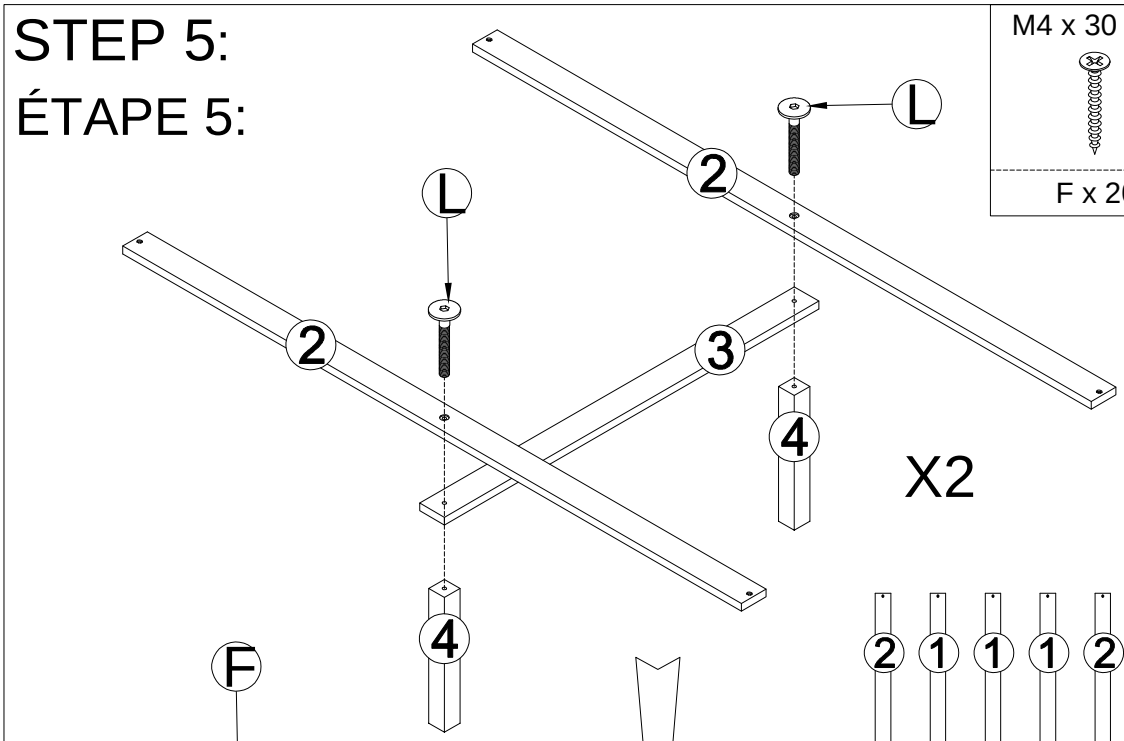
STEP 4:
ÉTAPE 4:

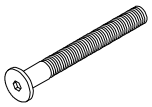
Ø1/4" x 15 mm	Ø1/4" x 35 mm	Ø1/4" x 70 mm	Ø1/4" x 90 mm	Ø1/4" x 13 mm
				
K x 2	H x 2	G x 2	A x 2	B x 4

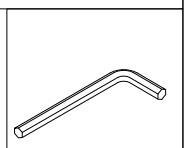


Cx1

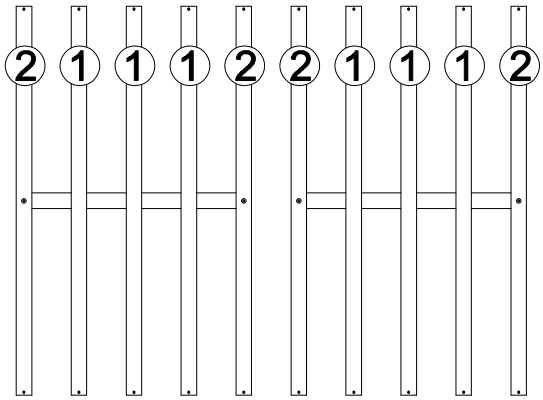
STEP 5:
ÉTAPE 5:

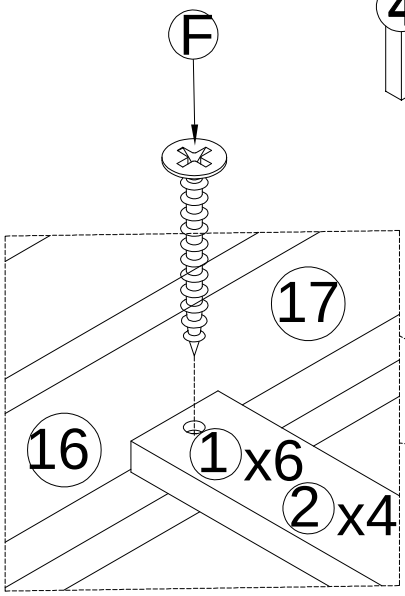


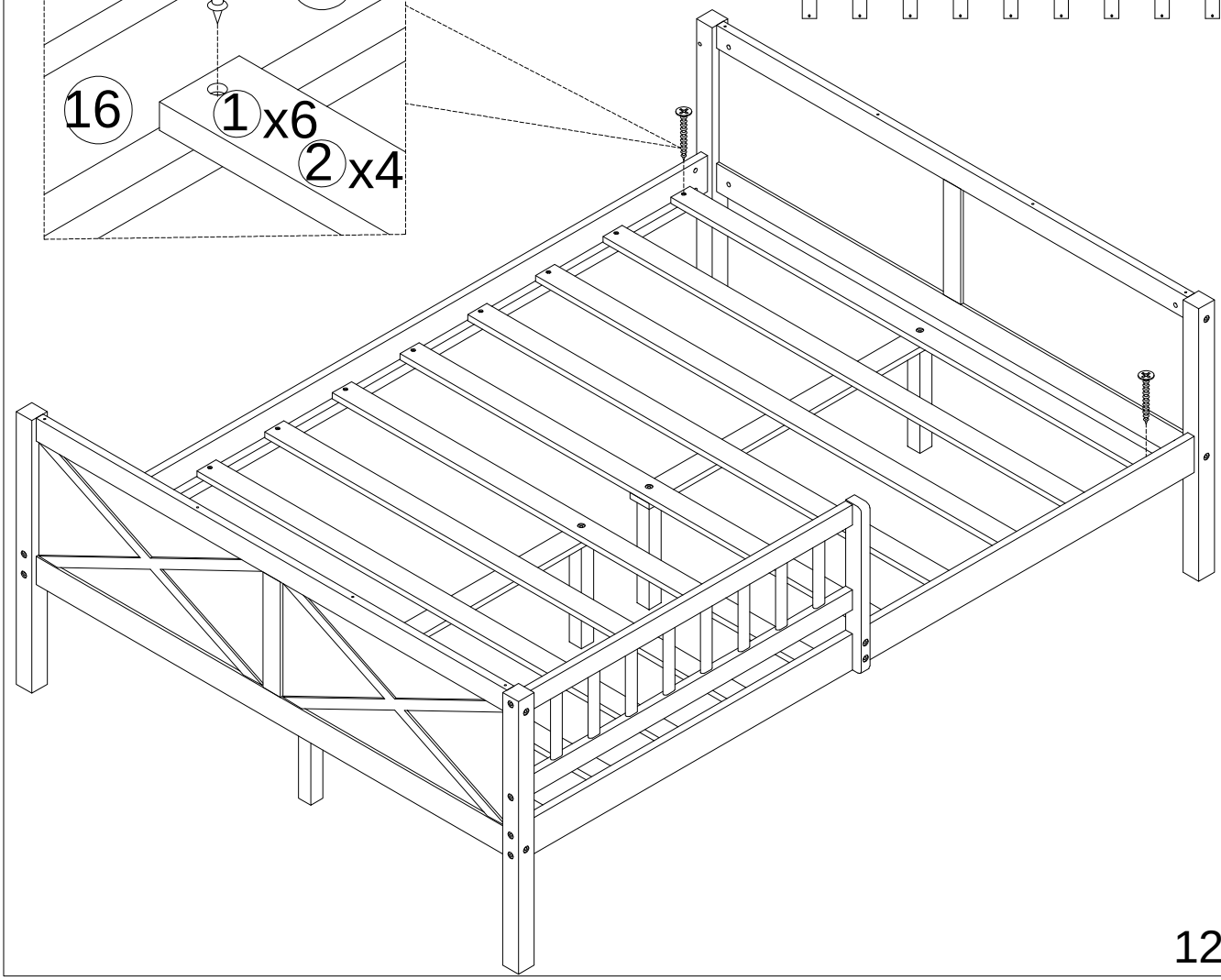
M4 x 30 mm	Ø1/4" x 60 mm
	
F x 20	L x 4



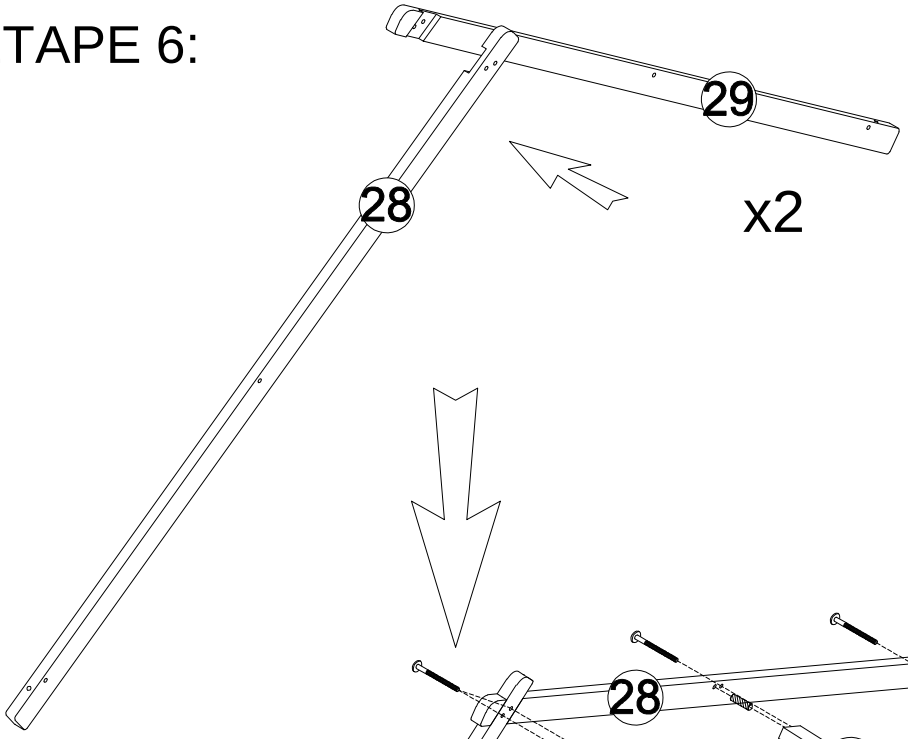
Cx1

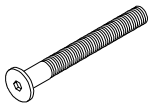






STEP 6:
ÉTAPE 6:



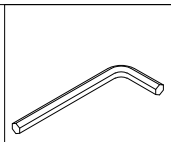
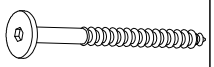
Ø1/4" x 60 mm	Ø1/4" x 13 mm
	
L x 12	B x 12

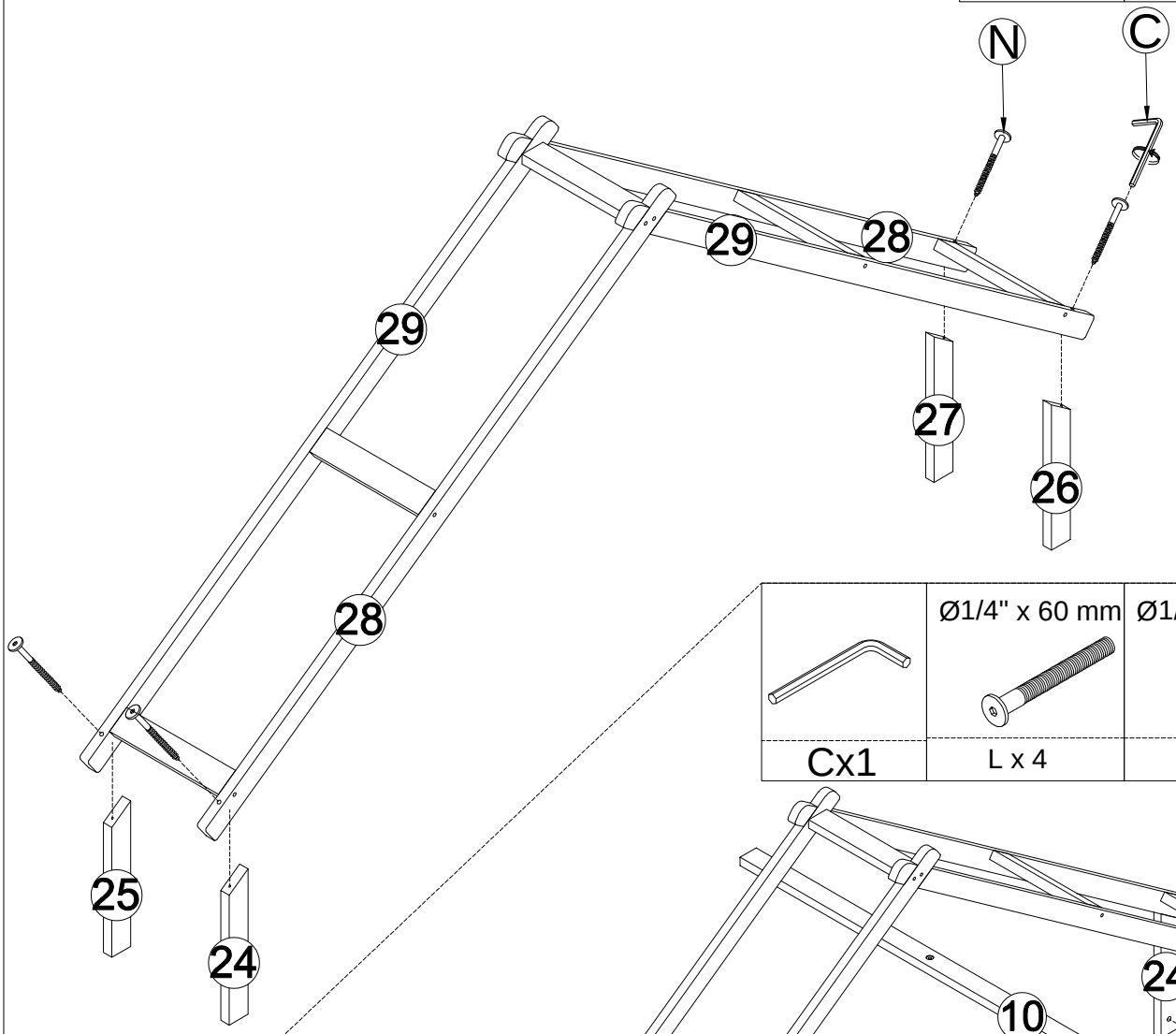
Ø8 x 30 mm

M x 8

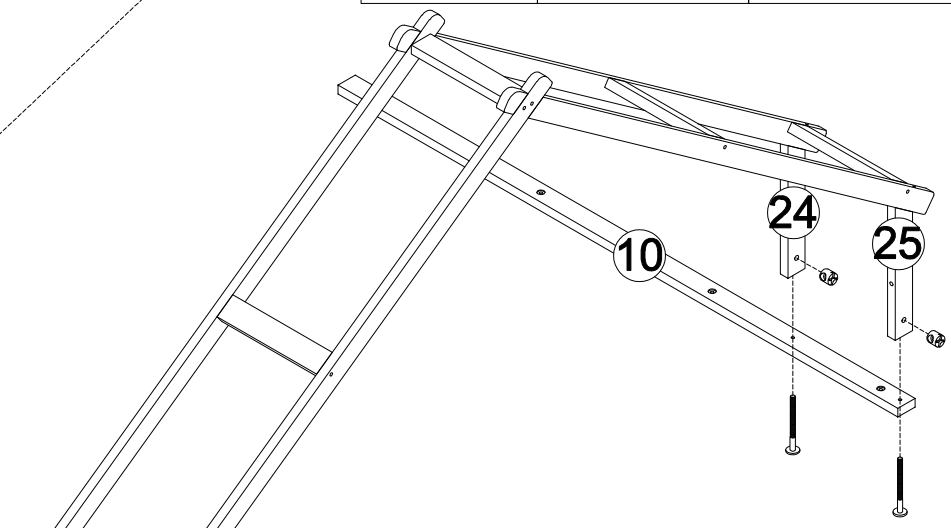

Cx1

STEP 7:
ÉTAPE 7:

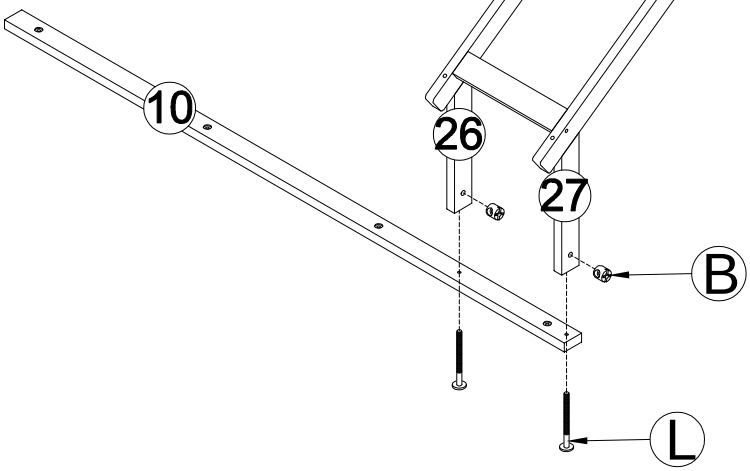
	Ø1/4" x 70 mm 
Cx1	N x 4



	Ø1/4" x 60 mm	Ø1/4" x 13 mm 
Cx1	L x 4	B x 4

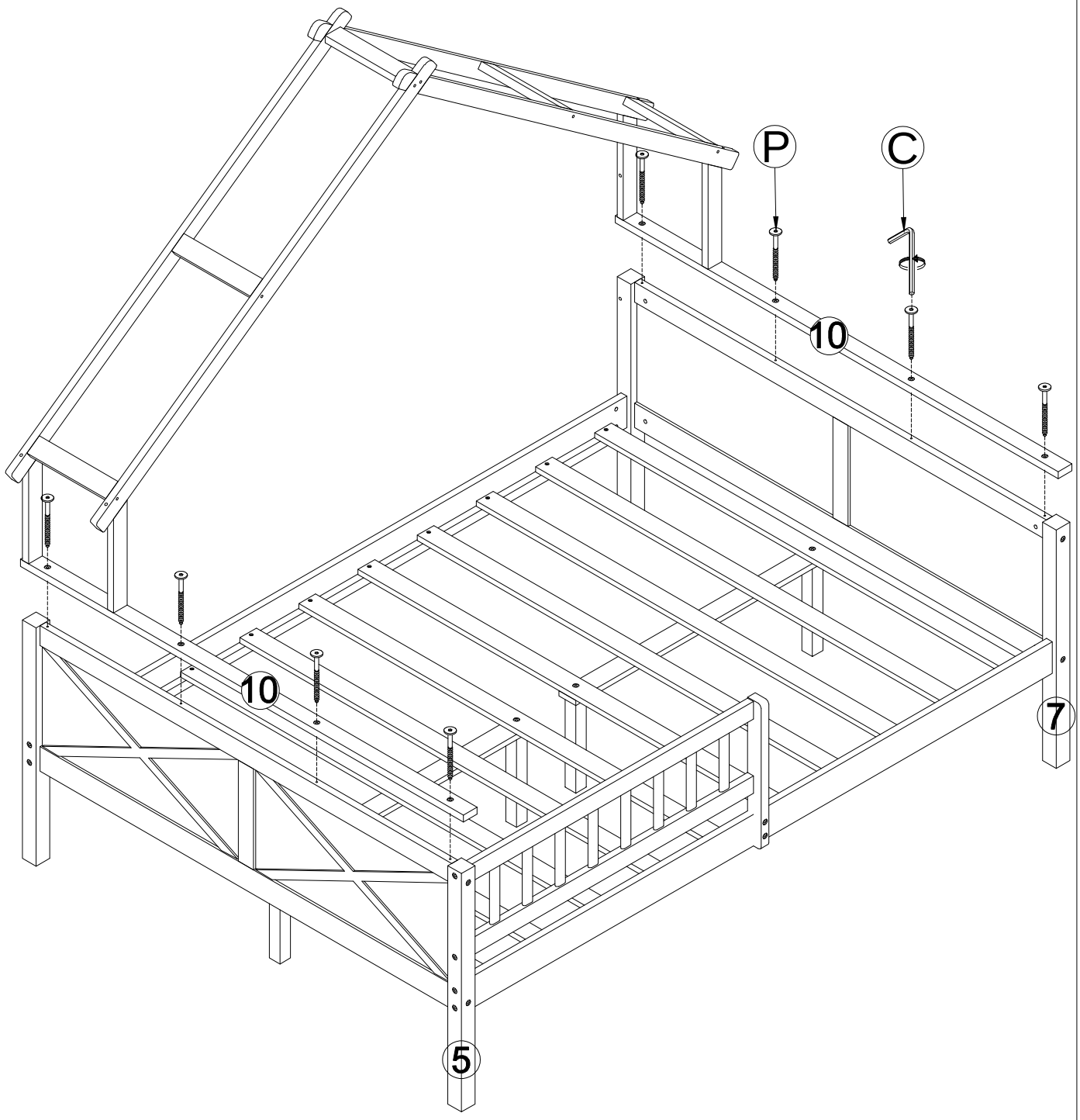


STEP 8:
ÉTAPE 8:

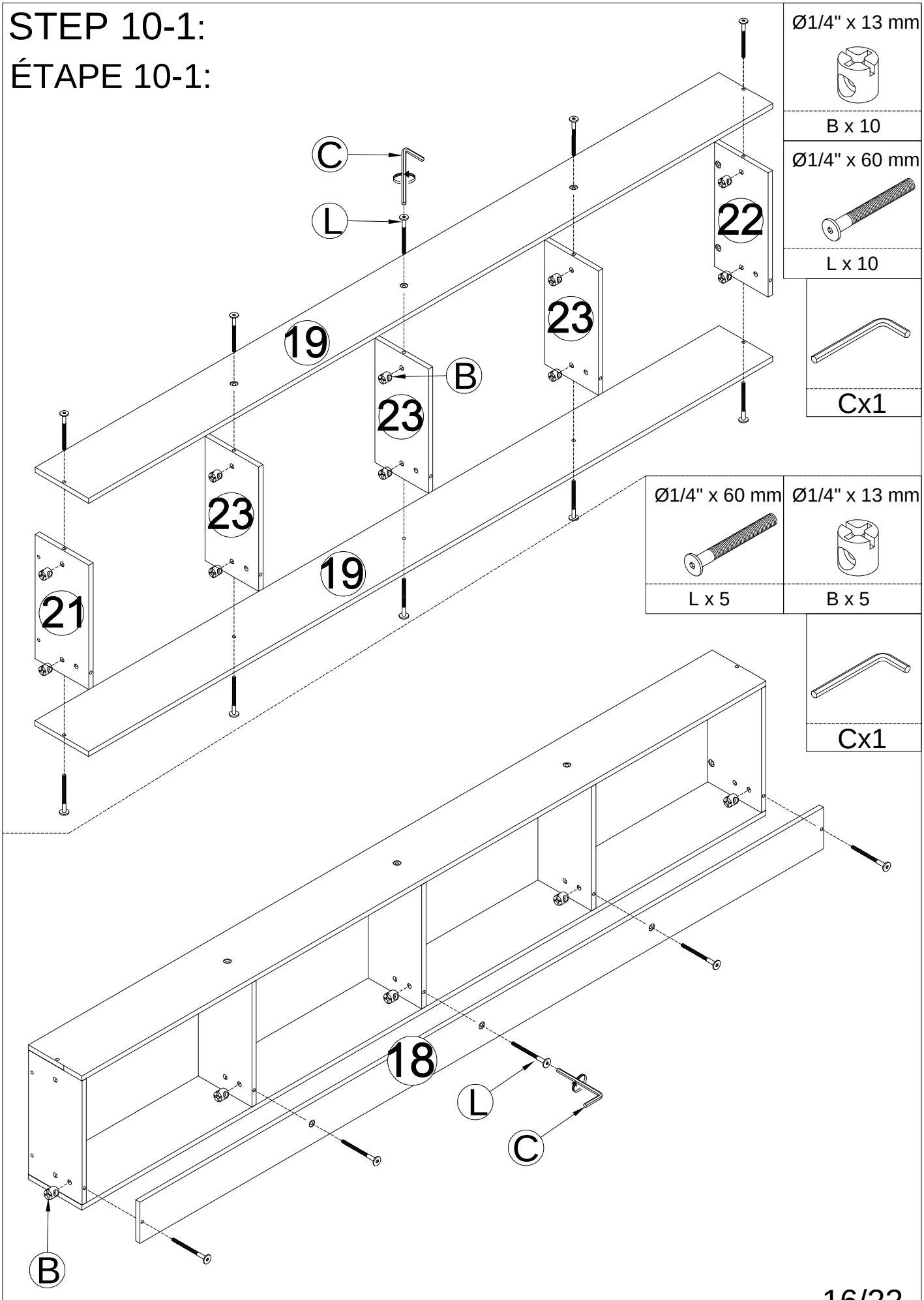


STEP 9:
ÉTAPE 9:

	Ø1/4" x 45 mm
Cx1	P x 8



STEP 10-1:
ÉTAPE 10-1:



Ø1/4" x 13 mm	Ø1/4" x 60 mm
B x 10	L x 10

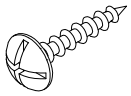
Cx1

Ø1/4" x 60 mm	Ø1/4" x 13 mm
L x 5	B x 5

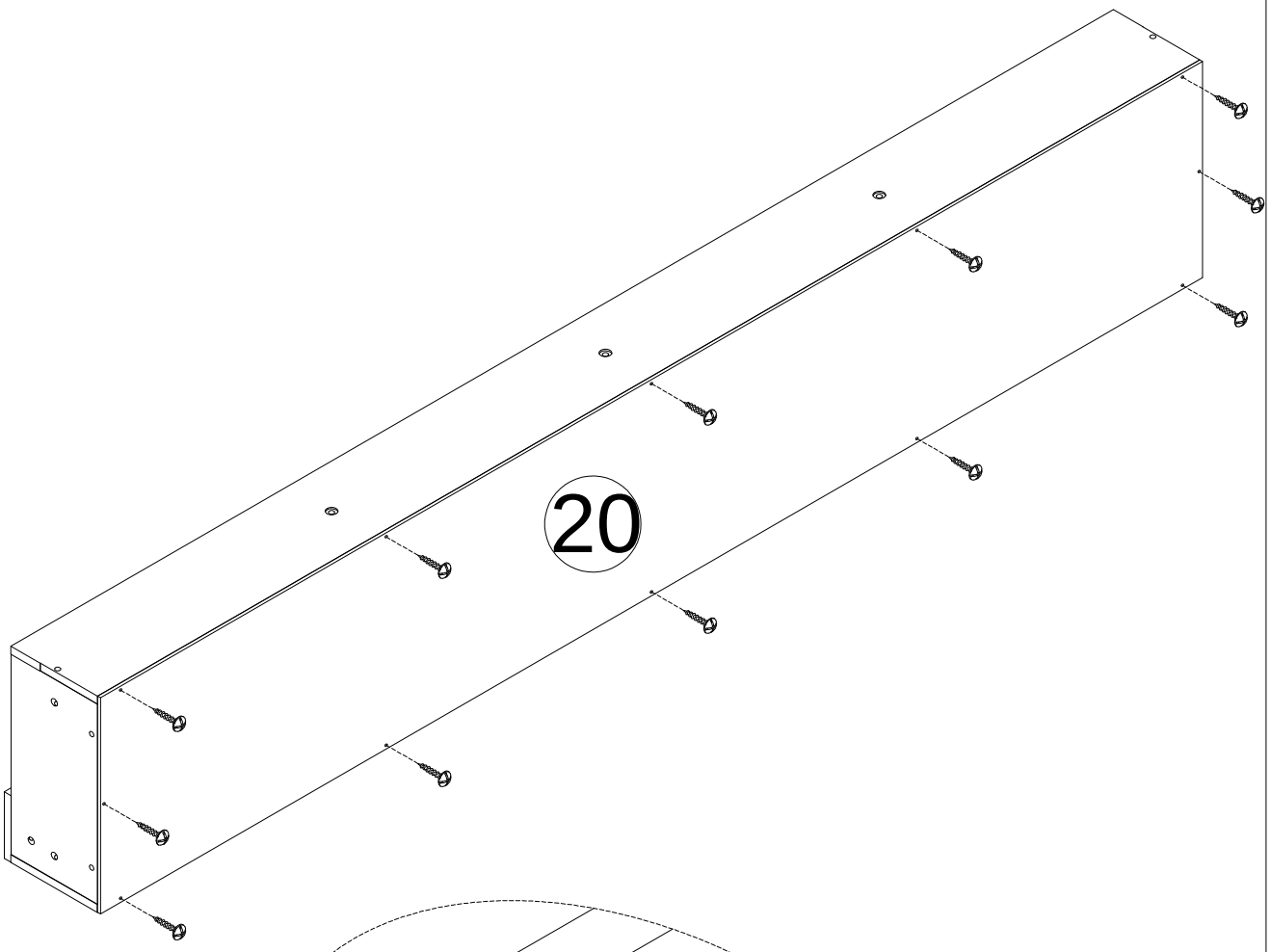
Cx1

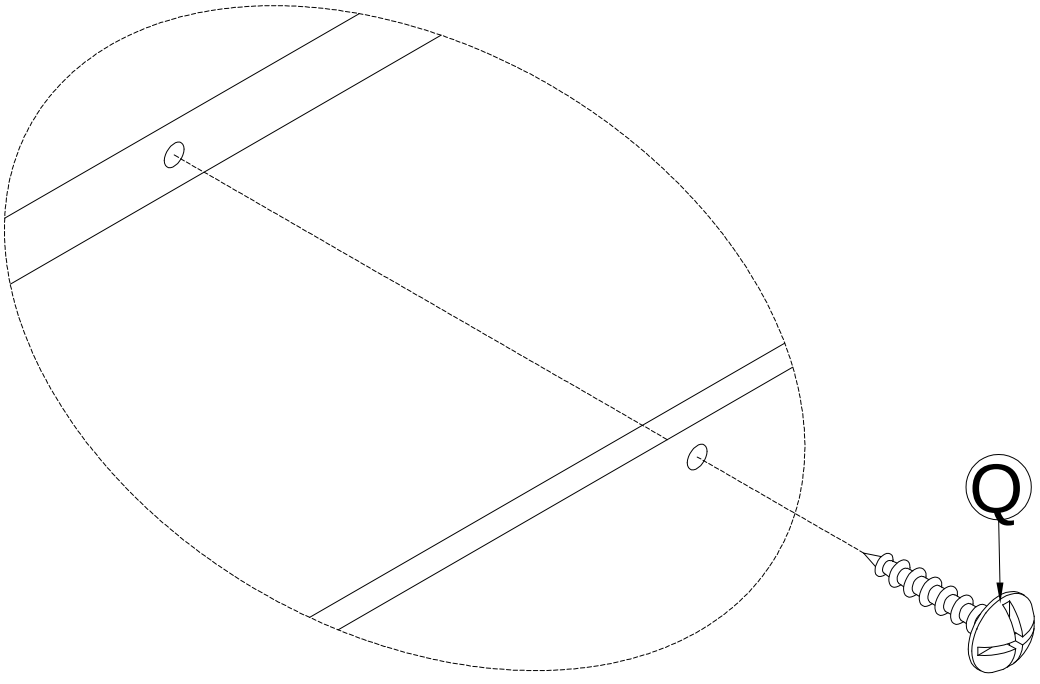
STEP 10-3:
ÉTAPE 10-3:

M4 x 15 mm

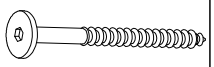


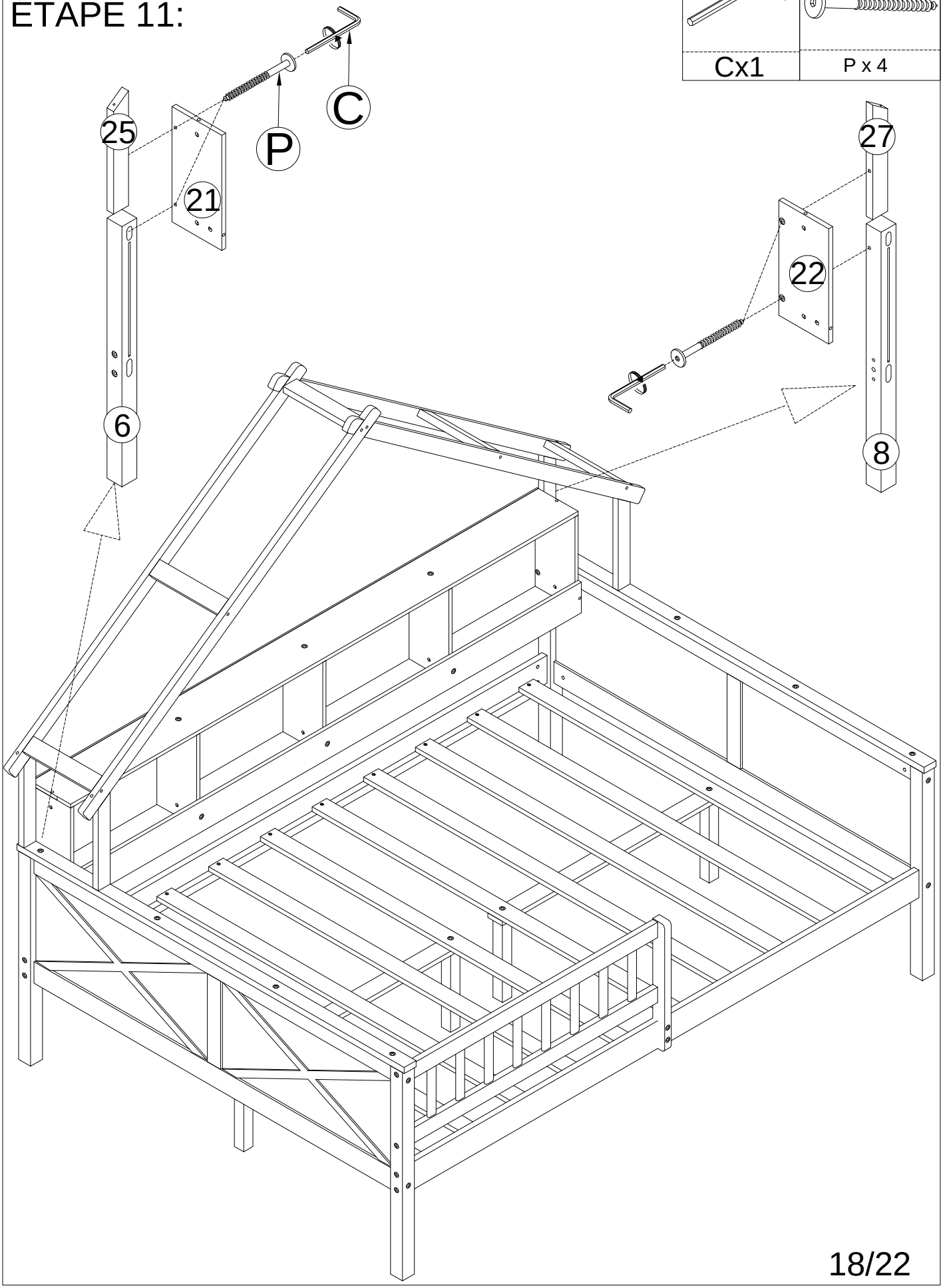
Q x 12



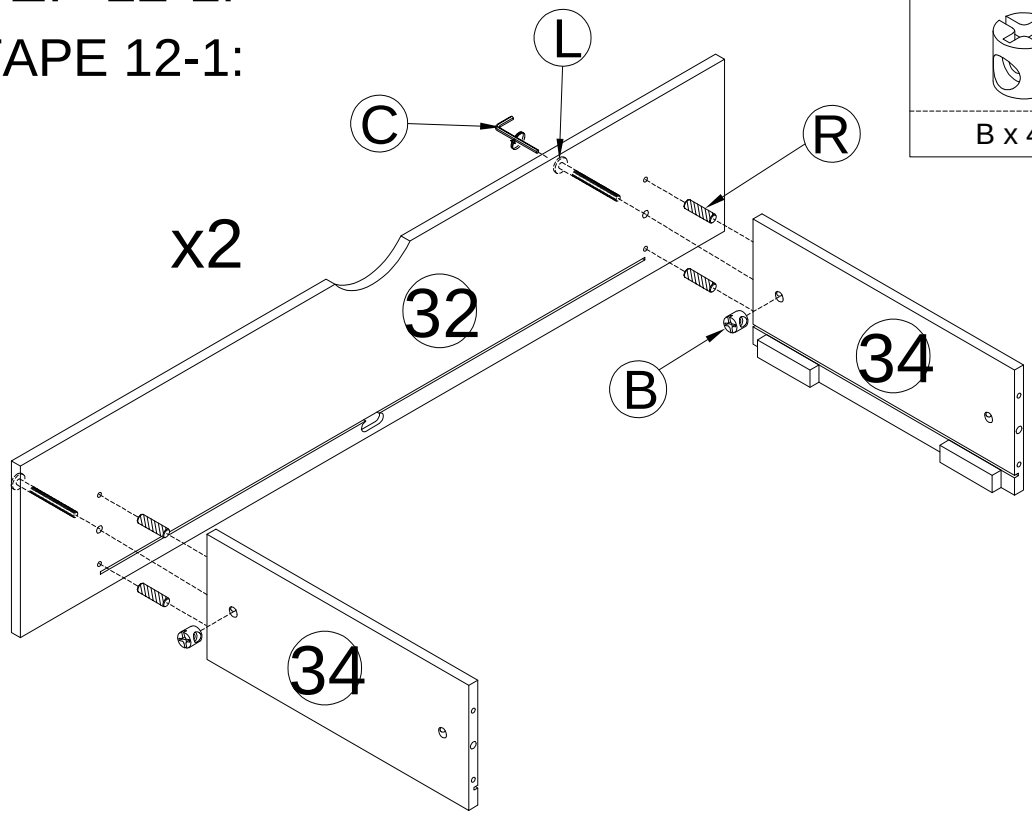


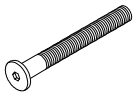
STEP 11:
ÉTAPE 11:

	Ø1/4" x 45 mm 
Cx1	P x 4



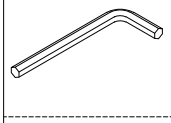
STEP 12-1:
ÉTAPE 12-1:



Ø1/4" x 13 mm	Ø1/4" x 60 mm
	
B x 4	L x 4

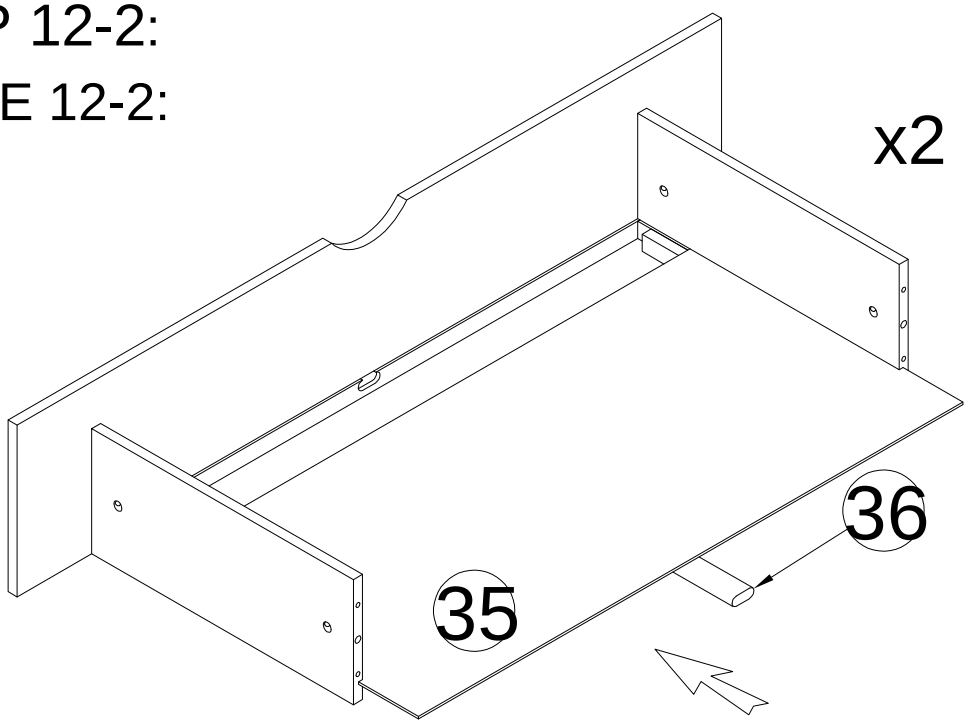
Ø6 x 25 mm

R x 8



Cx1

STEP 12-2:
ÉTAPE 12-2:

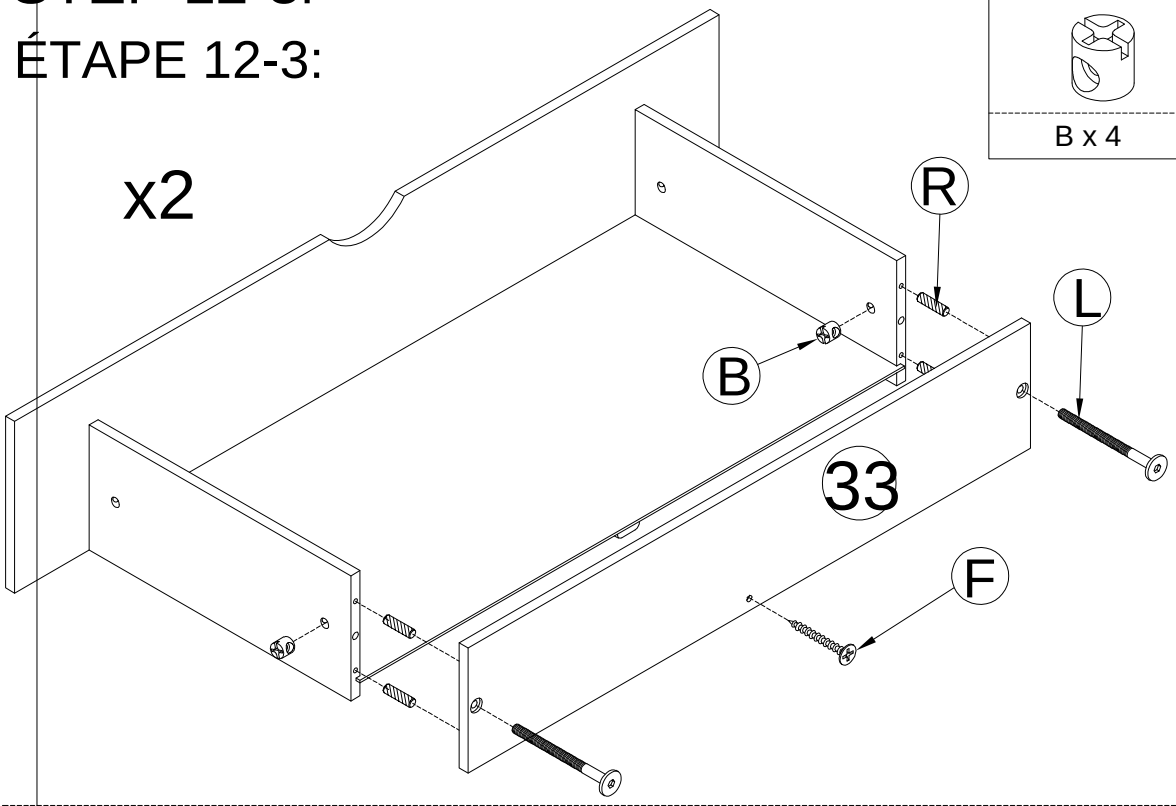


Push detail 36 in first and then push detail 35 into position

Poussez d'abord le détail 36, puis poussez le détail 35 en position

STEP 12-3:
ÉTAPE 12-3:

x2



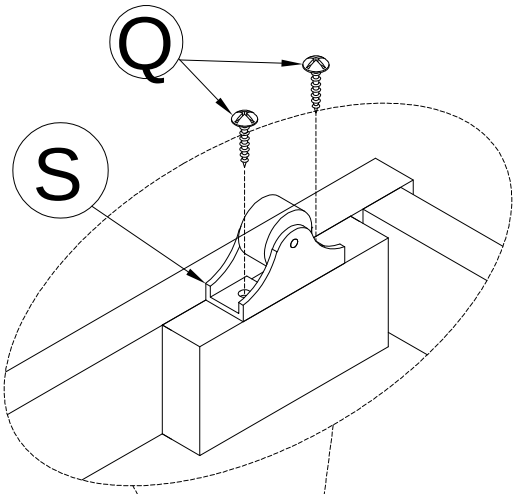
Ø1/4" x 13 mm	Ø1/4" x 60 mm
B x 4	L x 4

Ø6 x 25 mm
R x 8

M4 x 30 mm
F x 2

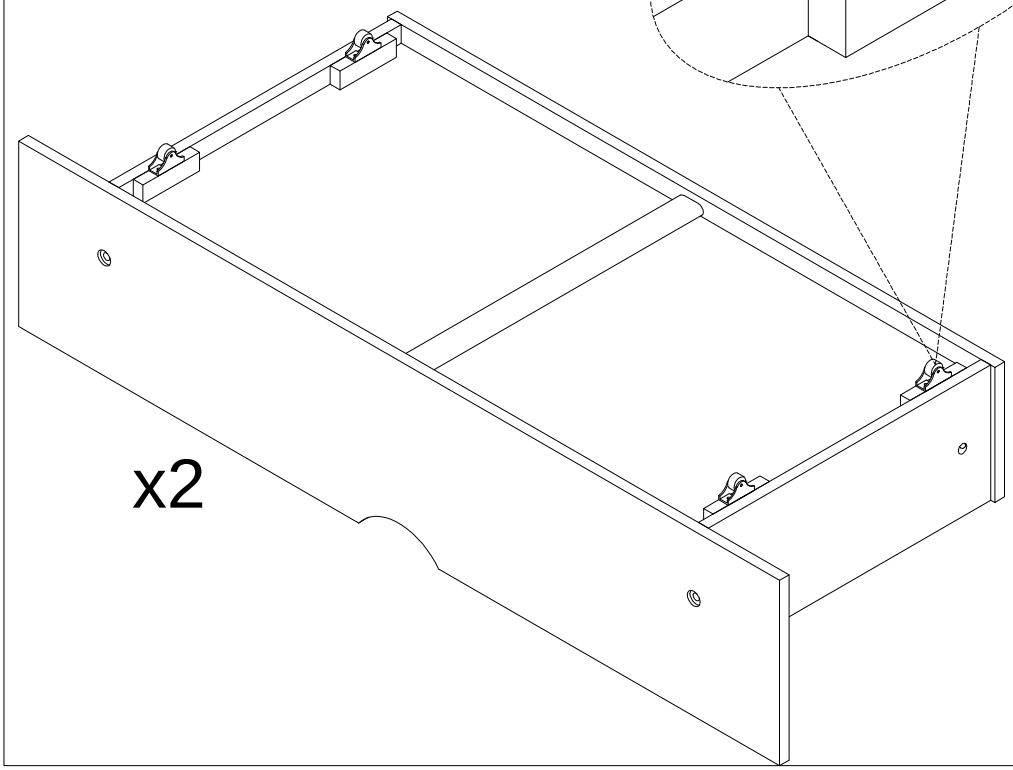
Cx1

STEP 12-4:
ÉTAPE 12-4:



M4 x 15 mm
Q x 16

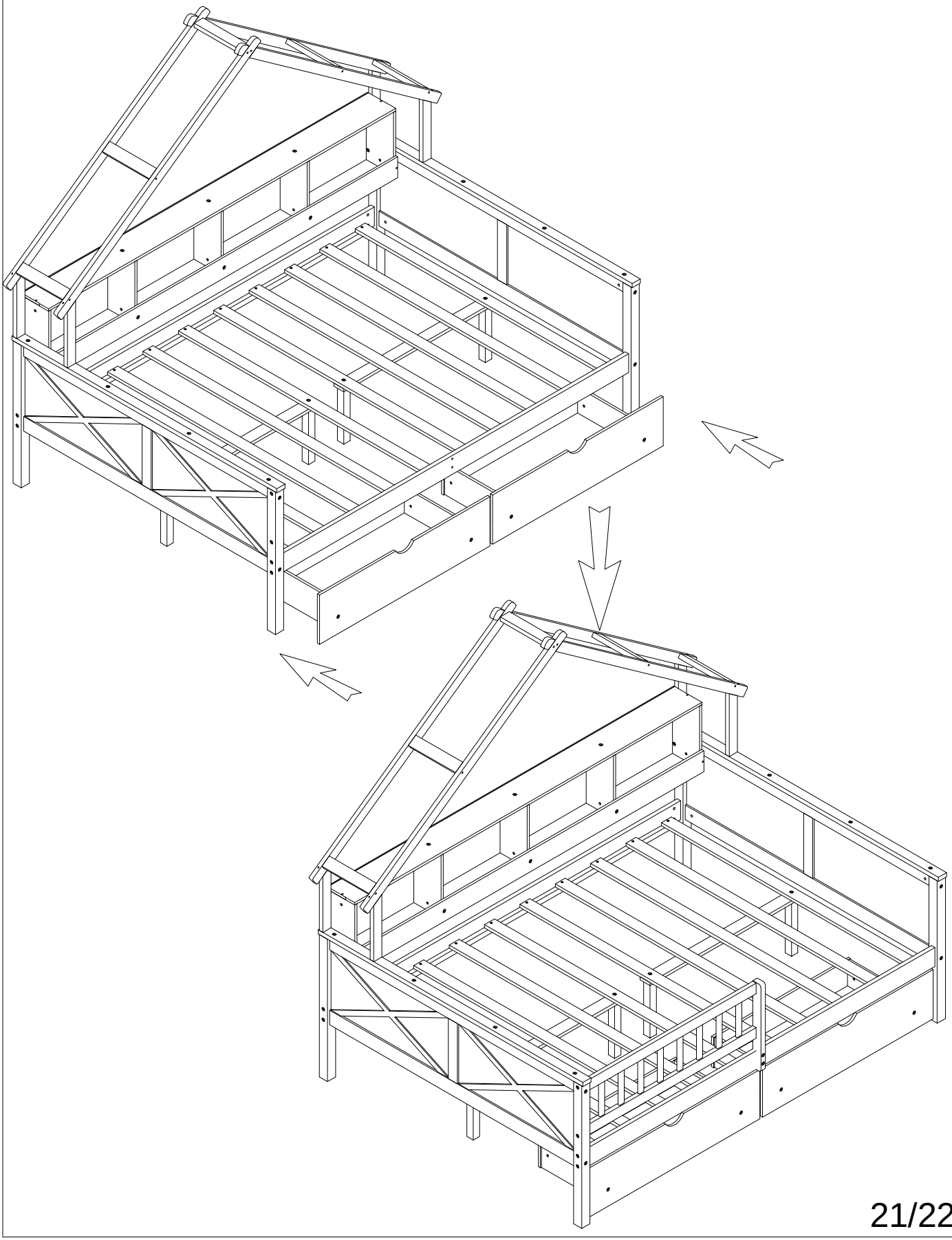
H=28mm
S x 8



x2

STEP 13:Push 2 Drawers into position

ÉTAPE 13 :Poussez les 2 tiroirs en position



CONGRATULATION. YOU HAVE COMPLETED THE BED
FÉLICITATION. VOUS AVEZ TERMINÉ LE LIT



T x 1

