VEVOR

Upgrade · The Home Creator Way

VEVOR Support Center

RUNNING BOARDS

MODEL:TB-SS-008

VEVOR | Upgrade
The Home Creator Way

MODEL: TB-SS-008

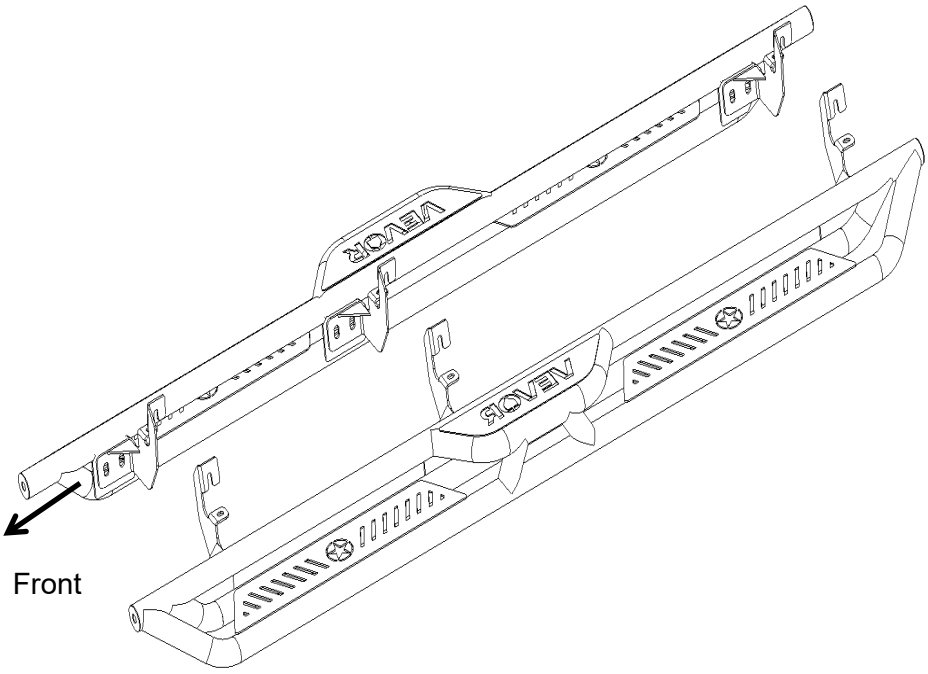

This is the original instruction, please read all manual instructions carefully before operating. VEVOR reserves a clear interpretation of our user manual. The appearance of the product shall be subject to the product you received. Please forgive us that we won't inform you again if there are any technology or software updates on our product.

Warning-To reduce the risk of injury, user must read instructions manual carefully.
The product complies with relevant standards and regulations. Installation of this device must comply with all applicable regulations, and it should only be operated in well-ventilated areas. Please read the user manual before installing and using this equipment.
Children shall not play with the appliance.
Please properly keep product. Check whether the product is abnormal before use. If it is abnormal, please stop using it.
Please use the product according to the intended use, warn of potential injury from misuse.

Notes

Read this instruction carefully before starting installation.
Proper tools will improve the quality of installation and reduce the time required.
If missing parts or any damage found, please take a picture and contact us.
Professional installation would be highly recommended.
Periodic check to ensure all mounting hardware remains secure and tight.

Step 1:

1. Locate (3) mounting positions on each side of the inner rocker panel.
2. There are 4 mounting positions on each side, we will use the 1st, 2nd, 4th.

Step 2:

1. Remove rubber plugs on mounting positions.
2. Insert M8 clip nuts onto existing holes on inner rocker panel.

Note: Insert M8 clip nut onto the large hole and over the smaller hole next to it.

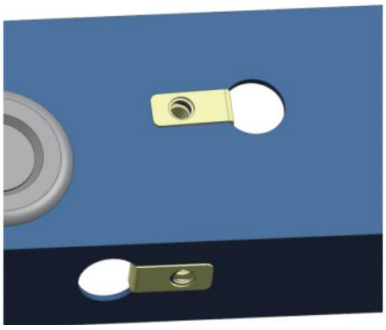

Step 3:

1. Attach bracket to inner rocker panel.
2. Secure the bracket to inner rocker panel using (2) M8 hex bolts, (2) M8 flat washers.
3. Repeat to install other brackets. Do not fully tighten.

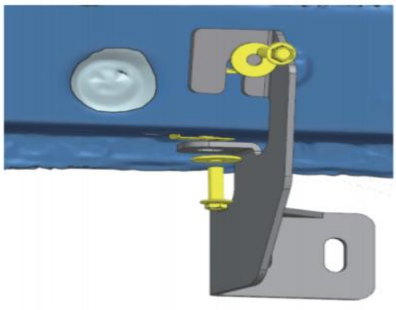

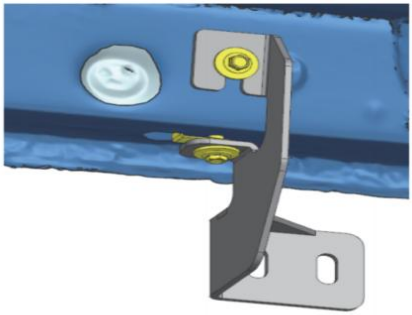

Driver Side Center Bracket

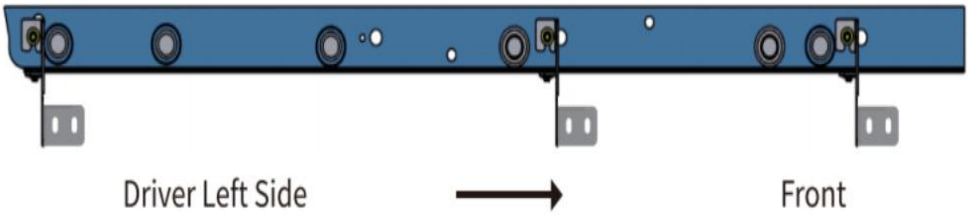

Step 4：

1.With assistance, lift and attach the Running Boards to brackets.

2.Secure the Running Boards on brackets with (6 M10 hex bolts and (6) M10 hex nuts.

3.Repeat to install the other side Running Boards, do not fully tighten.

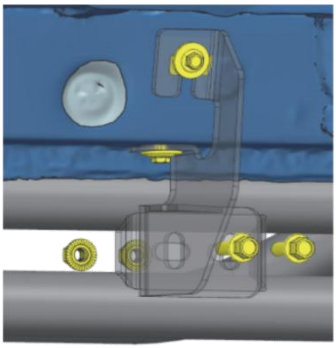

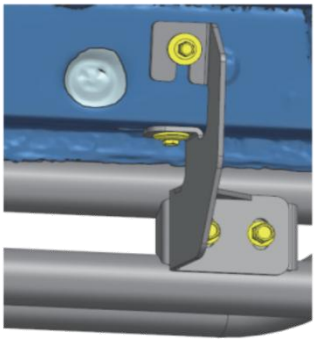

Step 5：

1. Tighten M8 hex bolts on vehicle with 15 ft.lbs. torque.
2. Adjust the Running Boards to level and tighten M10 hex bolts and nuts with 31 ft. lbs. torque.
3. After the Running Boards is installed, periodic check to ensure all mounting hardware remains secure and tight.

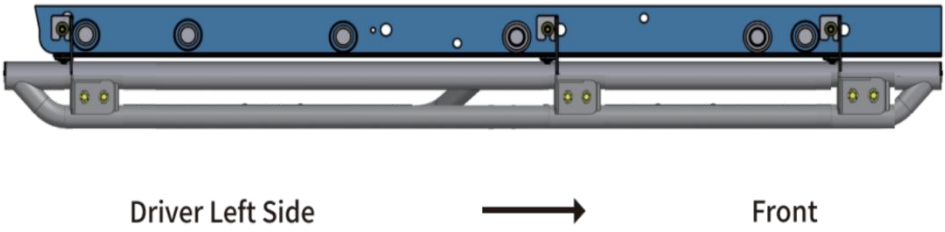

Part List:

Label	Qty.	Description
D	×3	Driver Side Bracket
P	×3	Passenger Side Bracket
A	×12	M10X25 Hexagon Serrated Flange Bolt

	×12	M10 Hexagon Serrated Flange Nut
B	×12	M8X25 Hexagon Serrated Flange Bolt
	×12	M8×25 Flat Washers
	×12	M8 Clip Nut



Driver Side Bracket



Passenger Side Bracket



A: To secure step bar on brackets.



B: To secure brackets on vehicle.



VEVOR

Upgrade · The Home Creator Way

Centre d'assistance VEVOR

MARCHEPIEDS

MODÈLE : TB-SS-008

VEVOR | Upgrade
The Home Creator Way

MODÈLE: TB-SS-008

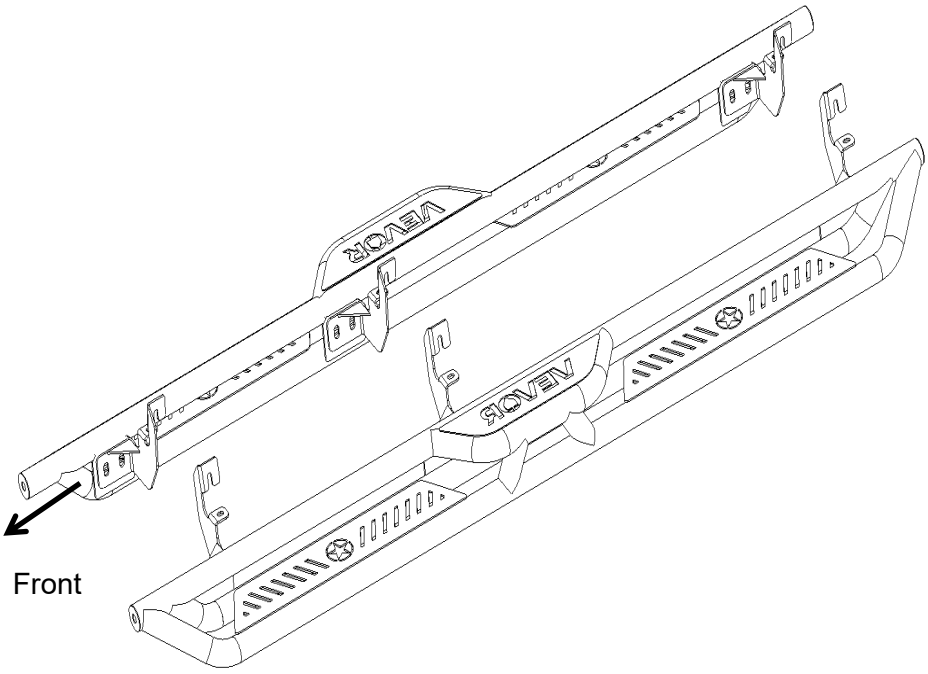

Voici les instructions originales, veuillez lire toutes les instructions du manuel. soigneusement Avant toute utilisation, veuillez consulter le manuel d'utilisation de VEVOR . L'apparence du produit peut différer de celle du produit reçu. Nous vous prions de nous excuser si nous vous informons des mises à jour techniques ou logicielles de nos produits.

Avertissement – Afin de réduire les risques de blessure, l’utilisateur doit lire attentivement le manuel d’instructions.
Ce produit est conforme aux normes et réglementations en vigueur. Son installation doit respecter toutes les réglementations applicables et son utilisation doit se faire uniquement dans des endroits bien ventilés. Veuillez lire attentivement le manuel d'utilisation avant d'installer et d'utiliser cet équipement.
Les enfants ne doivent pas jouer avec cet appareil.
Veuillez conserver le produit correctement. Vérifiez son état avant utilisation. En cas d'anomalie, cessez immédiatement l'utilisation.
Veuillez utiliser le produit conformément à son usage prévu et prendre connaissance des risques de blessures liés à une mauvaise utilisation.

Notes

Veuillez lire attentivement ces instructions avant de commencer l'installation. L' utilisation d'outils adaptés améliorera la qualité de l'installation et réduira le temps nécessaire.
En cas de pièces manquantes ou de dommages constatés, veuillez prendre une photo et nous contacter.
L'installation par un professionnel est fortement recommandée.
Vérifiez régulièrement que toutes les fixations sont bien serrées.

Étape 1 :

1. Repérez (3) points de fixation de chaque côté du bas de caisse intérieur.
2. Il y a 4 positions de montage de chaque côté, nous utiliserons la 1ère, la 2ème et la 4ème.

Étape 2 :

1. Retirez les bouchons en caoutchouc des emplacements de montage.
2. Insérez les écrous à clip M8 dans les trous existants sur le bas de caisse intérieur.

Remarque : Insérez l'écrou à clip M8 sur le grand trou et par-dessus le petit trou situé juste à côté.

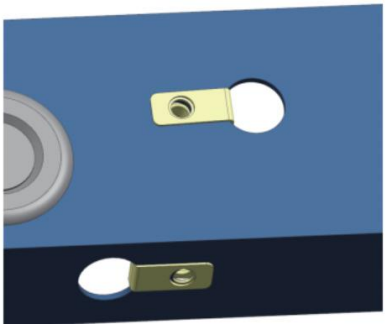

Étape 3 :

1. Fixez le support au bas de caisse intérieur.
2. Fixez le support au bas de caisse intérieur à l'aide de (2) boulons hexagonaux M8,
(2) Rondelles plates M8.
3. Répétez l'opération pour installer les autres supports. Ne serrez pas complètement.

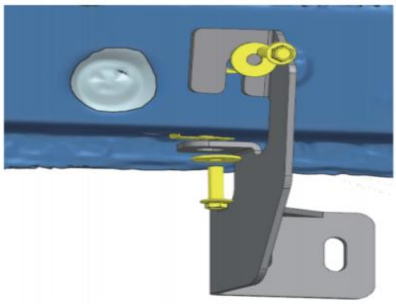

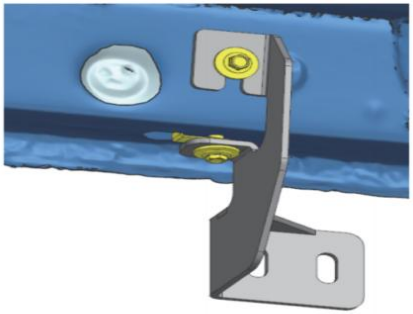

Driver Side Center Bracket

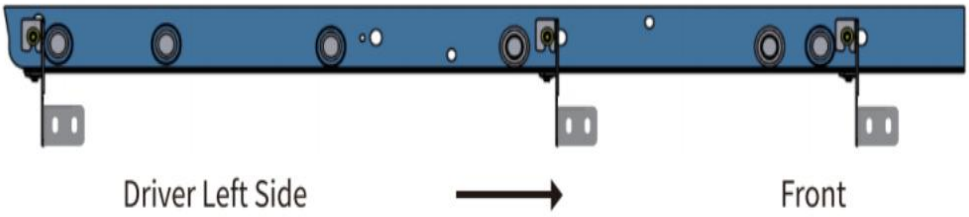

Étape 4 :

1. Avec de l'aide, soulevez et fixez les marchepieds aux supports.
2.Fixez les marchepieds sur les supports avec (6 boulons hexagonaux M10 et (6) écrous hexagonaux M10.
3. Répétez l'opération pour installer les marchepieds de l'autre côté, sans serrer complètement.

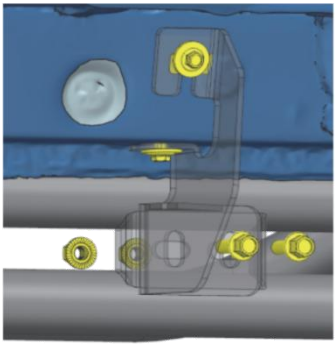



Étape 5 :

1. Serrer les boulons hexagonaux M8 du véhicule avec un couple de 15 pi-lb.
2. Ajustez les marchepieds pour les mettre à niveau et serrez les boulons et écrous hexagonaux M10 avec un couple de 31 pi-lb.
3. Une fois les marchepieds installés , vérifiez périodiquement que tous les éléments de fixation restent bien fixés et serrés.

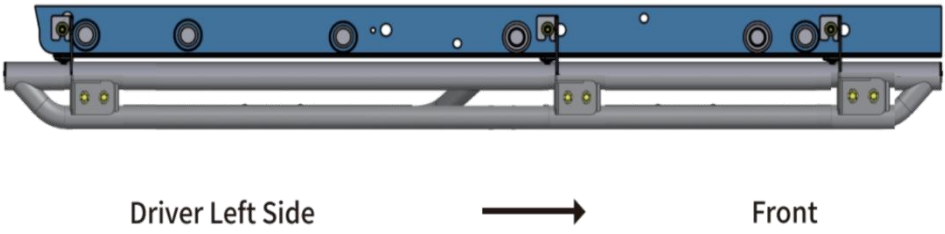

Liste des pièces :

Étiquette	Qté.	Description
D	× 3	Support côté conducteur
P	× 3	Support côté passager
UN	×12	Boulon à bride hexagonale dentelée M10x25
	×12	Écrou à bride hexagonale dentelée M10
B	×12	Boulon à bride hexagonale dentelée M8x25
	×12	Rondelles plates M8×25
	×12	Écrou à clip M8



Driver Side Bracket

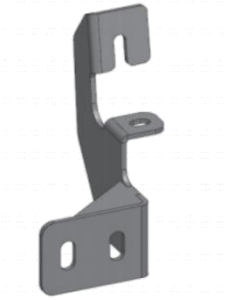

Passenger Side Bracket



A: To secure step bar on brackets.



B: To secure brackets on vehicle.



VEVOR

Upgrade · The Home Creator Way

VEVOR Support Center

TRITTBRETTER

MODELL: TB-SS-008

VEVOR | Upgrade
The Home Creator Way

MODELL: TB-SS-008

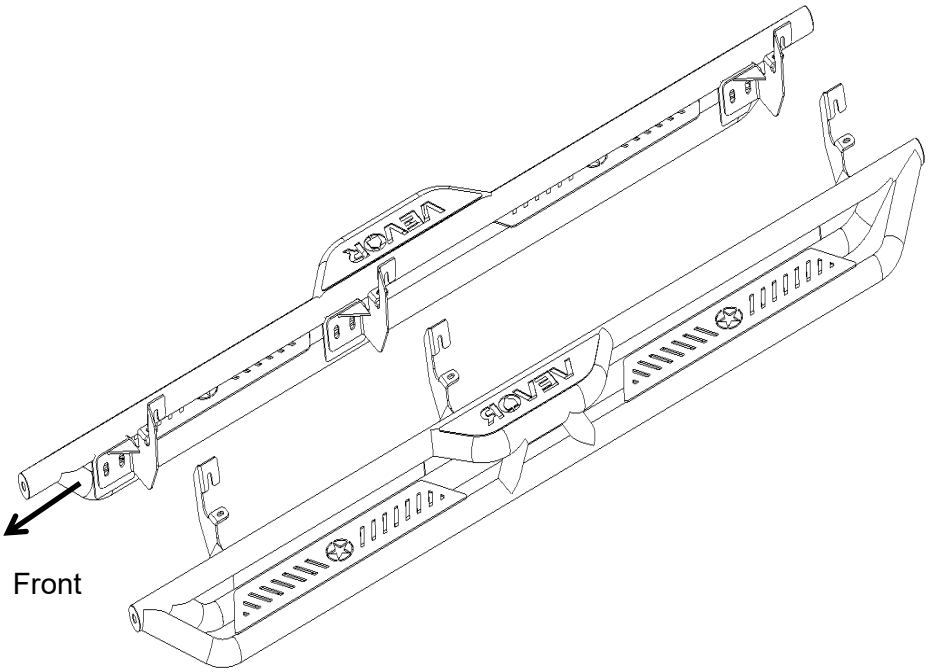

Dies ist die Originalanleitung. Bitte lesen Sie alle Anweisungen im Handbuch. sorgfältig Vor der Inbetriebnahme. VEVOR behält sich die eindeutige Auslegung unserer Bedienungsanleitung vor. Das Aussehen des Produkts kann von dem gelieferten Produkt abweichen. Wir bitten um Verständnis, dass wir Sie nicht erneut über etwaige Technologie- oder Software-Updates unseres Produkts informieren werden .

Warnung – Um das Verletzungsrisiko zu verringern, muss der Benutzer die Bedienungsanleitung sorgfältig lesen.
Das Produkt entspricht den geltenden Normen und Vorschriften. Die Installation dieses Geräts muss allen anwendbaren Vorschriften entsprechen und es darf nur in gut belüfteten Bereichen betrieben werden. Bitte lesen Sie die Bedienungsanleitung vor der Installation und Inbetriebnahme des Geräts.
Kinder dürfen nicht mit dem Gerät spielen.
Bitte bewahren Sie das Produkt ordnungsgemäß auf. Prüfen Sie es vor Gebrauch auf Beschädigungen. Sollte es Beschädigungen aufweisen, verwenden Sie es bitte nicht weiter.
Bitte verwenden Sie das Produkt gemäß dem vorgesehenen Verwendungszweck. Wir weisen auf mögliche Verletzungen durch unsachgemäße Verwendung hin.

Notizen

Lesen Sie diese Anleitung vor Beginn der Installation sorgfältig durch.
Geeignetes Werkzeug verbessert die Installationsqualität und verkürzt die Installationszeit.
Sollten Teile fehlen oder Beschädigungen auftreten, fotografieren Sie diese bitte und kontaktieren Sie uns.
Eine Installation durch einen Fachmann wird dringend empfohlen.
Überprüfen Sie regelmäßig, ob alle Befestigungselemente fest sitzen.

Schritt 1:

1. Suchen Sie (3) Befestigungspunkte auf jeder Seite der inneren Schwellerverkleidung.
2. Es gibt 4 Montagepositionen auf jeder Seite, wir werden die 1., 2. und 4. verwenden.

Schritt 2:

1. Gummistopfen an den Befestigungspunkten entfernen.
2. Setzen Sie die M8-Clipmuttern in die vorhandenen Löcher der inneren Schwellerverkleidung ein.

Hinweis: Die M8-Clipmutter auf das große Loch und über das danebenliegende kleinere Loch aufsetzen.

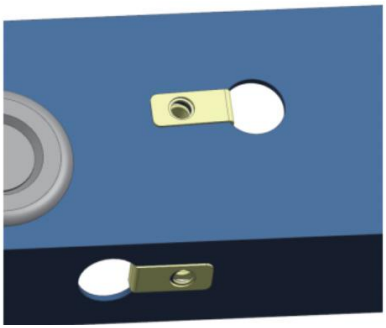

Schritt 3:

1. Die Halterung an der inneren Schwellerverkleidung befestigen.
2. Befestigen Sie die Halterung mit (2) M8-Sechskantschrauben an der inneren Schwellerverkleidung.

(2) M8-Unterlegscheiben.

3. Wiederholen Sie den Vorgang, um die anderen Halterungen zu montieren. Nicht vollständig festziehen.

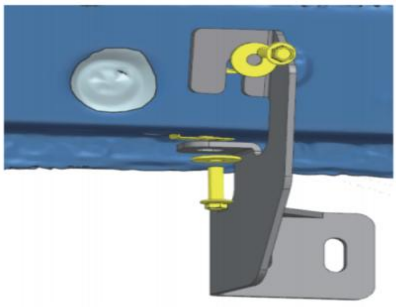

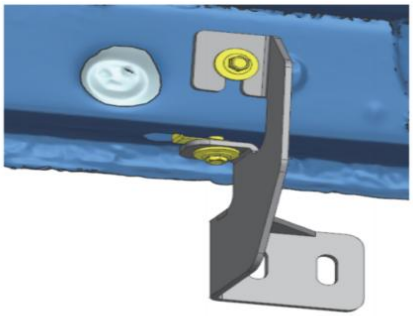

Driver Side Center Bracket

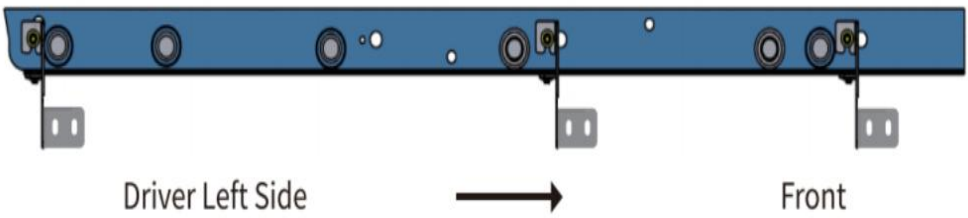

Schritt 4:

1. Heben Sie die Trittbretter mit Hilfe einer zweiten Person an und befestigen Sie sie an den Halterungen.
2. Befestigen Sie die Trittbretter mit (6 M10 Sechskantschrauben und (6) M10 Sechskantmuttern an den Halterungen.
3. Wiederholen Sie den Vorgang, um die Trittbretter auf der anderen Seite zu montieren. Ziehen Sie die Schrauben nicht vollständig fest.

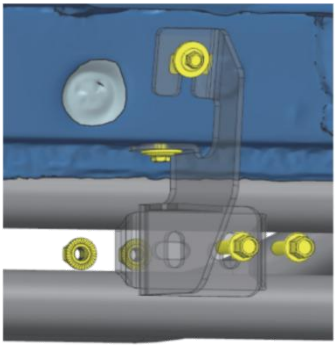

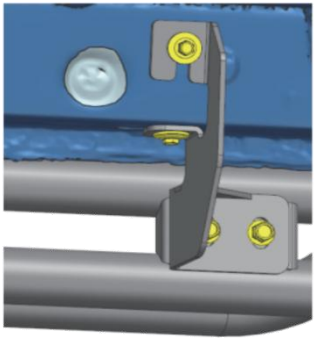

Schritt 5:

1. Die M8-Sechskantschrauben am Fahrzeug mit einem Drehmoment von 15 ft.lbs. festziehen.
2. Die Trittbretter waagerecht ausrichten und die M10-Sechskantschrauben und -muttern mit einem Drehmoment von 31 ft. lbs. festziehen.

Montage der Trittbretter sollten Sie regelmäßig überprüfen, ob alle Befestigungselemente fest und sicher sitzen.



Driver Left Side → Front

Teileliste:

Etikett	Menge.	Beschreibung
D	× 3	Halterung auf der Fahrerseite
P	× 3	Halterung auf der Beifahrerseite
A	×12	M10x25 Sechskant-Flanschschraube mit Verzahnung
	×12	M10 Sechskant-Flanschmutter mit Verzahnung
B	×12	M8x25 Sechskant-Flanschschraube mit Verzahnung
	×12	M8×25 Unterlegscheiben
	×12	M8-Klemmmutter



Driver Side Bracket



Passenger Side Bracket





A: To secure step bar on brackets.







B: To secure brackets on vehicle.



VEVOR

Upgrade · The Home Creator Way

Centro assistenza VEVOR

PEDANE LATERALI

MODELLO: TB-SS-008

VEVOR | Upgrade
The Home Creator Way

MODELLO: TB-SS-008

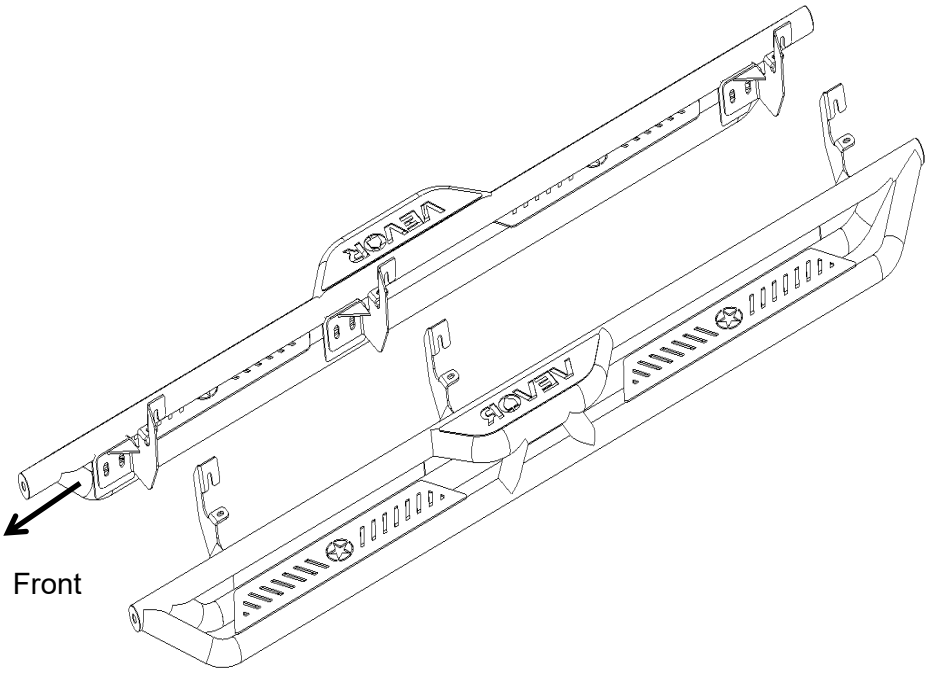

Queste sono le istruzioni originali, si prega di leggere tutte le istruzioni del manuale. accuratamente Prima dell'utilizzo, leggere attentamente il manuale d'uso. VEVOR si riserva il diritto di interpretare a proprio piacimento il presente manuale. L'aspetto del prodotto potrebbe differire leggermente da quello del prodotto ricevuto. Ci scusiamo se non vi informeremo tempestivamente in caso di aggiornamenti tecnologici o software del nostro prodotto.

Attenzione: per ridurre il rischio di lesioni, l'utente deve leggere attentamente il manuale di istruzioni.
Il prodotto è conforme agli standard e alle normative vigenti. L'installazione di questo dispositivo deve essere conforme a tutte le normative applicabili e il suo utilizzo deve avvenire esclusivamente in aree ben ventilate. Si prega di leggere il manuale d'uso prima di installare e utilizzare l'apparecchiatura.
I bambini non devono giocare con l'apparecchio.
Conservare il prodotto in modo appropriato. Prima dell'uso, verificare che il prodotto non presenti anomalie. In caso di anomalie, interromperne immediatamente l'utilizzo.
Si prega di utilizzare il prodotto secondo le istruzioni d'uso. Attenzione ai potenziali rischi di lesioni derivanti da un uso improprio.

Note

Leggere attentamente queste istruzioni prima di iniziare l'installazione.
L'utilizzo degli strumenti appropriati migliorerà la qualità dell'installazione e ridurrà i tempi necessari.
In caso di parti mancanti o danni, si prega di scattare una foto e contattarci.
Si consiglia vivamente l'installazione da parte di un professionista.
Eseguire controlli periodici per assicurarsi che tutti i componenti di montaggio rimangano ben saldi.

Passaggio 1:

1. Individuare (3) posizioni di montaggio su ciascun lato del pannello laterale interno.
2. Su ciascun lato sono presenti 4 posizioni di montaggio ; noi utilizzeremo la 1a, la 2a e la 4a.

Passaggio 2:

1. Rimuovere i tappi di gomma dalle posizioni di montaggio.
2. Inserire i dadi a clip M8 nei fori esistenti sul pannello laterale interno.

Nota: Inserire il dado a clip M8 nel foro grande e sopra il foro più piccolo adiacente.

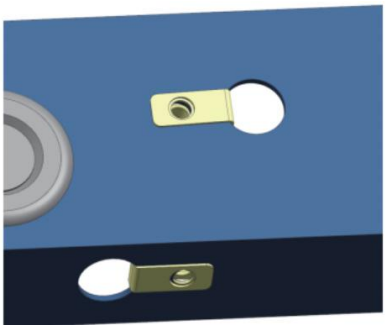

Passo 3:

1. Fissare la staffa al pannello laterale interno.
2. Fissare la staffa al pannello laterale interno utilizzando (2) bulloni esagonali M8, (2) Rondelle piatte M8.
3. Ripetere l'operazione per installare le altre staffe. Non serrare completamente.

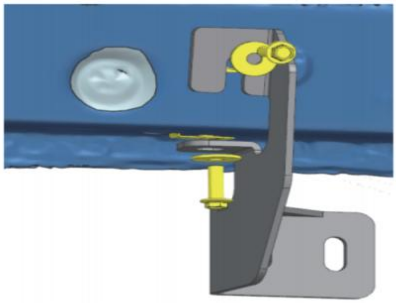

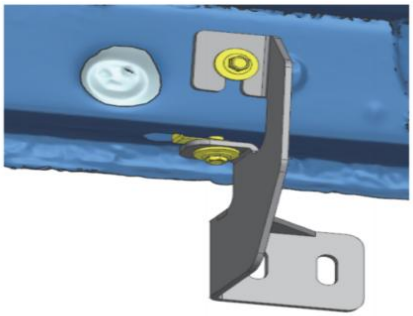

Driver Side Center Bracket

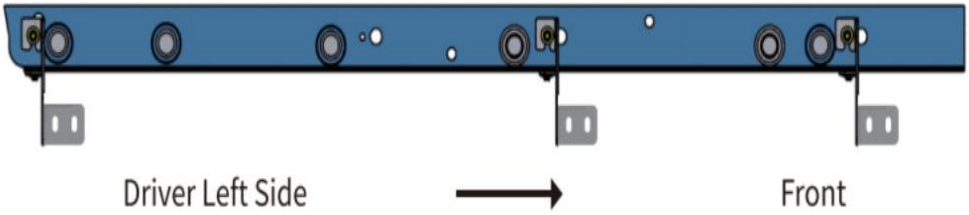

Passo 4:

1. Con l'aiuto di qualcuno, sollevare e fissare le pedane laterali alle staffe.
2. Fissare le pedane laterali alle staffe con (6 bulloni esagonali M10 e (6) dadi

esagonali M10.

3. Ripetere l'operazione per installare le pedane laterali sull'altro lato, senza stringere completamente.

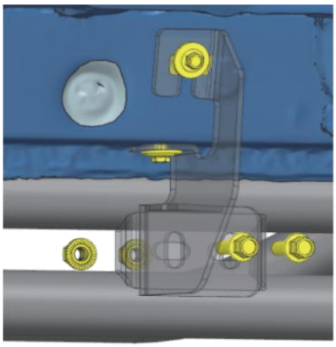



Passo 5:

1. Serrare i bulloni esagonali M8 sul veicolo con una coppia di 15 ft.lbs.
2. Regolare le pedane laterali in piano e serrare i bulloni e i dadi esagonali M10 con una coppia di 31 ft. lbs.

installazione delle pedane laterali , effettuare controlli periodici per assicurarsi che tutti i componenti di fissaggio rimangano ben saldi.

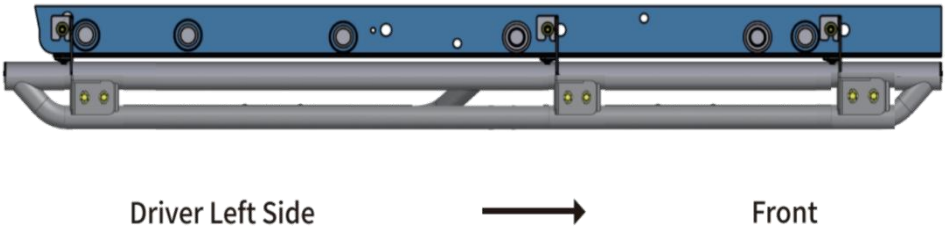

Elenco dei componenti:

Etichetta	Quantità	Descrizione
D	× 3	Staffa lato guidatore
P	× 3	Staffa lato passeggero

UN	×12	Bullone flangiato esagonale dentellato M10X25
	×12	Dado flangiato esagonale dentellato M10
B	×12	Bullone flangiato esagonale dentellato M8X25
	×12	Rondelle piatte M8×25
	×12	Dado a clip M8



Driver Side Bracket



Passenger Side Bracket





A: To secure step bar on brackets.







B: To secure brackets on vehicle.



VEVOR

Upgrade · The Home Creator Way

Centro de soporte de VEVOR

ESTRIBOS

MODELO: TB-SS-008

VEVOR | Upgrade
The Home Creator Way

MODELO: TB-SS-008

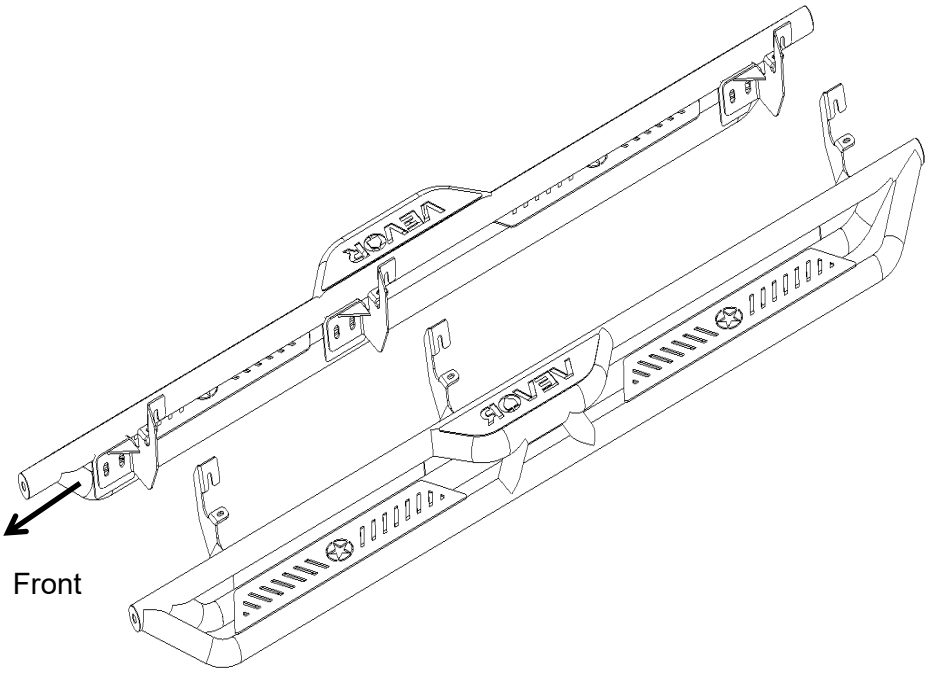

Estas son las instrucciones originales, por favor lea todas las instrucciones del manual. con cuidado Antes de usar el producto, VEVOR se reserva el derecho de interpretar el manual de usuario. El aspecto del producto puede variar con respecto al que usted recibió. Le pedimos disculpas si no le informamos nuevamente sobre actualizaciones de tecnología o software.

Advertencia: Para reducir el riesgo de lesiones, el usuario debe leer atentamente el manual de instrucciones.
El producto cumple con las normas y regulaciones pertinentes. La instalación de este dispositivo debe cumplir con todas las normativas aplicables y solo debe utilizarse en áreas bien ventiladas. Lea el manual de usuario antes de instalar y utilizar este equipo.
Los niños no deben jugar con el aparato.
Por favor, conserve el producto adecuadamente. Compruebe si presenta alguna anomalía antes de usarlo. Si detecta alguna anomalía, deje de usarlo.
Utilice el producto de acuerdo con el uso previsto; tenga en cuenta que un uso indebido puede causar lesiones.

Notas

Lea atentamente estas instrucciones antes de comenzar la instalación. El uso de las herramientas adecuadas mejorará la calidad de la instalación y reducirá el tiempo necesario.
Si faltan piezas o encuentra algún daño, tome una fotografía y contáctenos.
Se recomienda encarecidamente la instalación por parte de un profesional.
Revise periódicamente que todos los elementos de montaje permanezcan seguros y bien ajustados.

Paso 1:

1. Localice (3) posiciones de montaje en cada lado del panel basculante interior.
2. Hay 4 posiciones de montaje en cada lado; utilizaremos la 1ª, la 2ª y la 4ª.

Paso 2:

1. Retire los tapones de goma de los puntos de montaje.
2. Inserte las tuercas de clip M8 en los orificios existentes en el panel lateral interior.

Nota: Inserte la tuerca de clip M8 en el orificio grande y sobre el orificio más pequeño que está al lado.

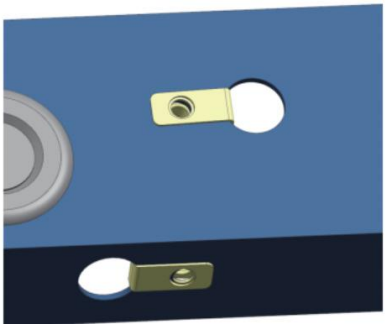

Paso 3:

1. Fije el soporte al panel lateral interior.
2. Fije el soporte al panel lateral interior utilizando (2) pernos hexagonales M8, (2) Arandelas planas M8.
3. Repita el proceso para instalar los demás soportes. No los apriete completamente.

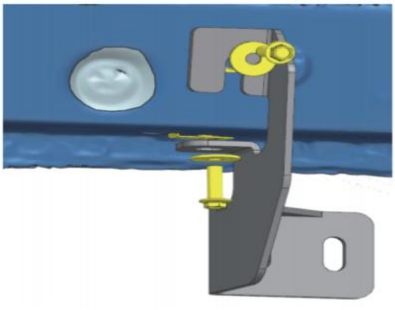

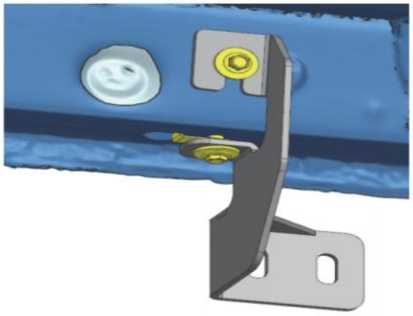

Driver Side Center Bracket

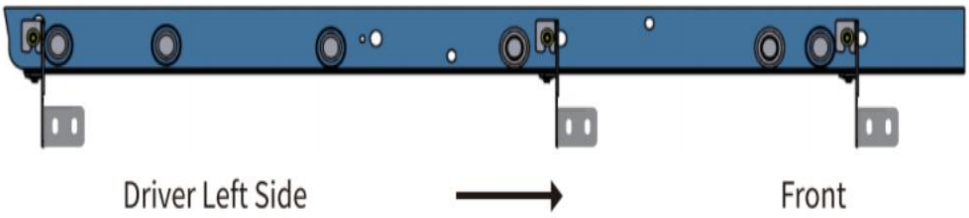

Paso 4:

1. Con ayuda, levante y fije los estribos a los soportes.
2. Asegure los estribos en los soportes con (6) pernos hexagonales M10 y (6) tuercas hexagonales M10.
3. Repita el procedimiento para instalar los estribos del otro lado, sin apretarlos completamente.

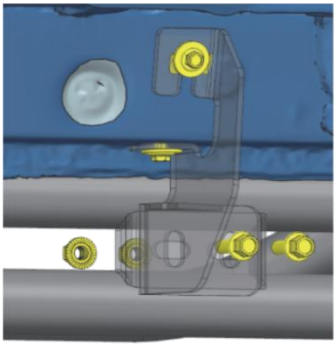



Paso 5:

1. Apriete los pernos hexagonales M8 del vehículo con un par de apriete de 15 lb-pie.
2. Ajuste los estribos para nivelarlos y apriete los pernos y tuercas hexagonales M10 con un par de apriete de 31 lb-pie.

instalados los estribos , compruebe periódicamente que todos los elementos de fijación permanezcan seguros y bien ajustados.

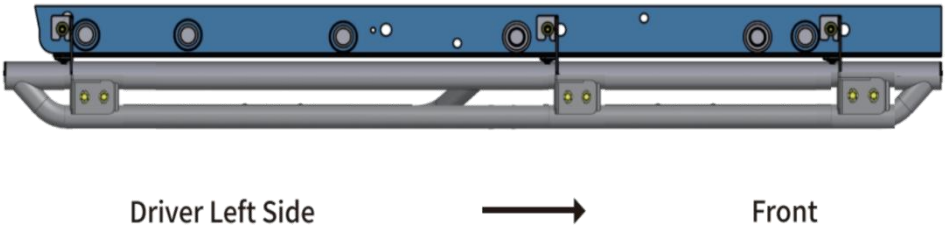

Lista de piezas:

Etiqueta	Cantidad.	Descripción

D	× 3	Soporte del lado del conductor
PAG	× 3	Soporte del lado del pasajero
A	×12	Tornillo hexagonal de brida dentada M10X25
	×12	Tuerca hexagonal de brida dentada M10
B	×12	Tornillo hexagonal de brida dentada M8X25
	×12	Arandelas planas M8×25
	×12	Tuerca de clip M8



Driver Side Bracket

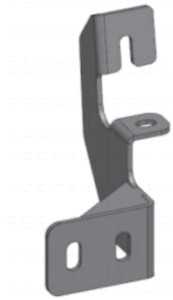

Passenger Side Bracket



A: To secure step bar on brackets.



B: To secure brackets on vehicle.



VEVOR

Upgrade · The Home Creator Way

Centrum wsparcia VEVOR

PODNÓŻKI

MODEL:TB-SS-008

VEVOR | Upgrade
The Home Creator Way

MODEL: TB-SS-008

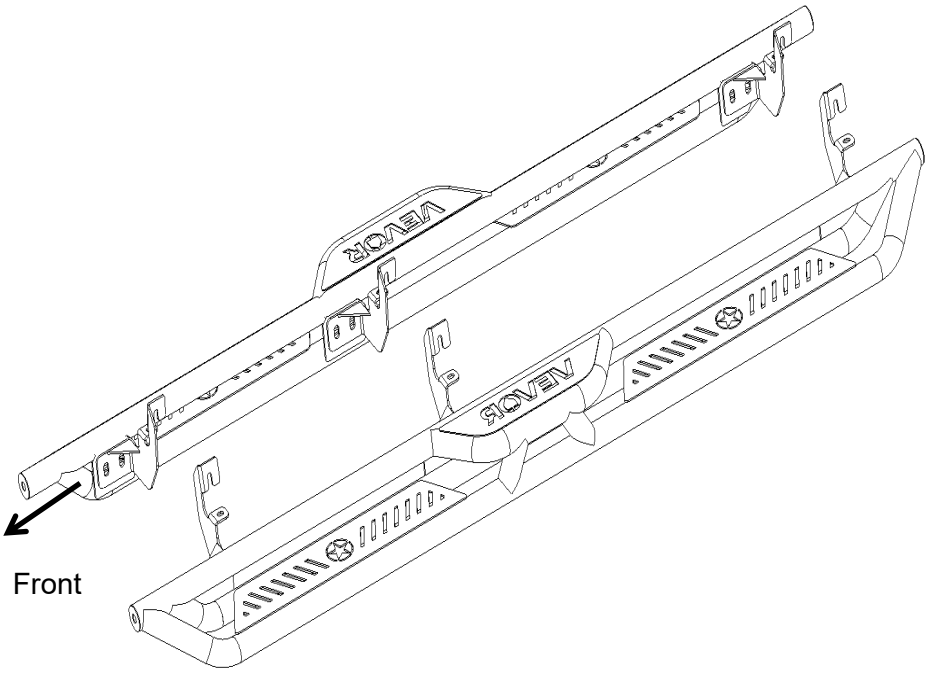

To jest oryginalna instrukcja, proszę przeczytać wszystkie instrukcje. ostrożnie przed użyciem. VEVOR zastrzega sobie prawo do jednoznacznej interpretacji naszej instrukcji obsługi. Wygląd produktu zależy od otrzymanego produktu. Prosimy o wybaczenie, że nie będziemy Państwa ponownie informować o aktualizacjach technologicznych lub oprogramowania naszego produktu.

Ostrzeżenie: Aby zminimalizować ryzyko obrażeń, użytkownik powinien uważnie przeczytać instrukcję obsługi.
Produkt jest zgodny z odpowiednimi normami i przepisami. Instalacja tego urządzenia musi być zgodna ze wszystkimi obowiązującymi przepisami i powinno być ono użytkowane wyłącznie w dobrze wentylowanych pomieszczeniach. Przed instalacją i użytkowaniem urządzenia należy zapoznać się z instrukcją obsługi.
Dzieci nie mogą bawić się urządzeniem.
Prosimy o prawidłowe przechowywanie produktu. Przed użyciem należy sprawdzić, czy produkt nie wykazuje oznak nieprawidłowości. W przypadku stwierdzenia nieprawidłowości, należy zaprzestać jego używania.
Używaj produktu zgodnie z jego przeznaczeniem, ostrzegając przed potencjalnymi obrażeniami na skutek niewłaściwego użycia.

Notatki

Przed rozpoczęciem instalacji należy uważnie przeczytać niniejszą instrukcję.
Odpowiednie narzędzia poprawią jakość montażu i skrócą jego czas.
W przypadku stwierdzenia brakujących części lub uszkodzeń, prosimy o wykonanie zdjęcia i kontakt z nami.
Zalecamy profesjonalną instalację.
Regularnie sprawdzaj, czy wszystkie elementy montażowe są odpowiednio zabezpieczone i dokręcone.

Krok 1:

1. Znajdź (3) miejsca montażu po każdej stronie wewnętrznego panelu wahacza.
2. Po każdej stronie są 4 pozycje montażowe , my wykorzystamy 1., 2. i 4.

Krok 2:

1. Zdjąć gumowe zaślepki w miejscach montażu.
2. Włóż nakrętki zaciskowe M8 w istniejące otwory w wewnętrznym panelu progowym.

Uwaga: Nakrętkę zaciskową M8 należy wsunąć w duży otwór i na znajdujący się obok mniejszy otwór.

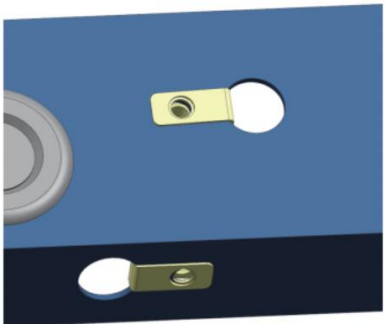

Krok 3:

1. Zamontuj wspornik do wewnętrznego panelu progowego.
2. Przymocuj wspornik do wewnętrznego panelu progowego za pomocą (2) śrub imbusowych M8,

(2) Podkładki płaskie M8.

3. Powtórz tę czynność, aby zamontować pozostałe wsporniki. Nie dokręcaj ich całkowicie.

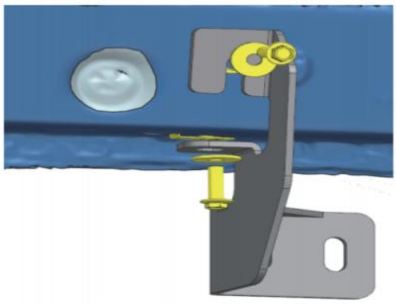

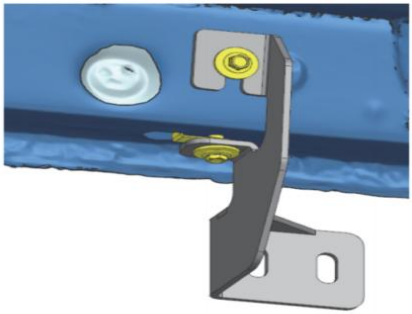

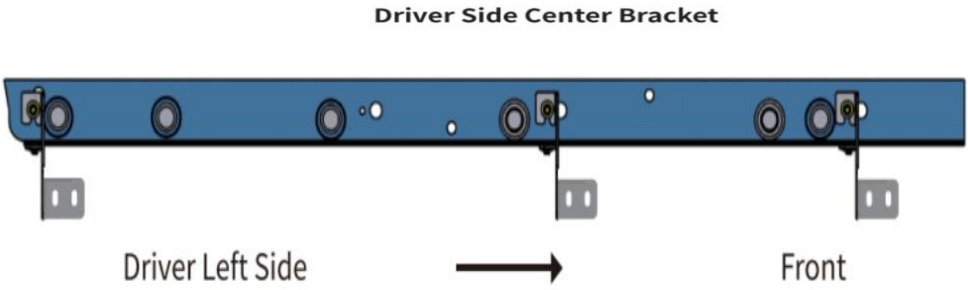

Krok 4:

1. Korzystając z pomocy innych osób, podnieś i zamocuj stopnie do wsporników.
2. Zabezpiecz progi na wspornikach za pomocą (6) śrub sześciokątnych M10 i (6) nakrętek sześciokątnych M10.
3. Powtórz te czynności, aby zamontować drugą stronę progu, nie dokręcaj ich całkowicie.

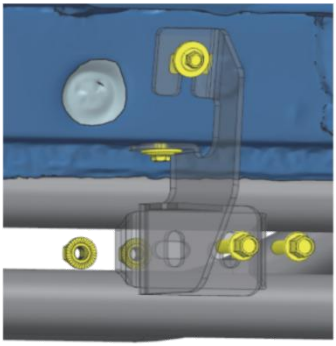



Krok 5:

1. Dokręć śruby sześciokątne M8 w pojeździe momentem 15 ft.lbs.
2. Wypoziomuj stopnie progowe i dokręć śruby sześciokątne M10 oraz nakrętki momentem 31 ft.lbs.

zamontowaniu podnóżków należy okresowo sprawdzać, czy wszystkie elementy montażowe są dobrze zamocowane i dokręcone.

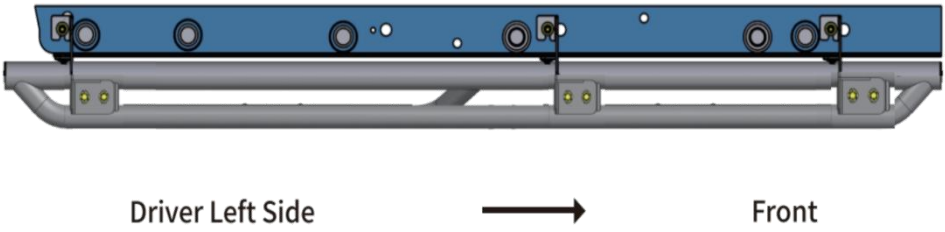

Lista części:

Etykieta	Ilość	Opis

D	× 3	Wspornik po stronie kierowcy
P	× 3	Wspornik po stronie pasażera
A	×12	Śruba kołnierzowa ząbkowana sześciokątna M10X25
	×12	Nakrętka kołnierzowa ząbkowana sześciokątna M10
B	×12	Śruba kołnierzowa ząbkowana sześciokątna M8X25
	×12	Podkładki płaskie M8×25
	×12	Nakrętka zaciskowa M8



Driver Side Bracket

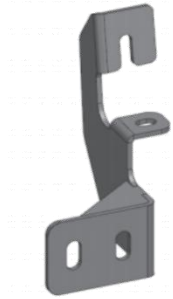

Passenger Side Bracket



A: To secure step bar on brackets.



B: To secure brackets on vehicle.



VEVOR

Upgrade · The Home Creator Way

VEVOR-ondersteuningscentrum

TREEPLANKEN

MODEL: TB-SS-008

VEVOR | Upgrade
The Home Creator Way

MODEL: TB-SS-008

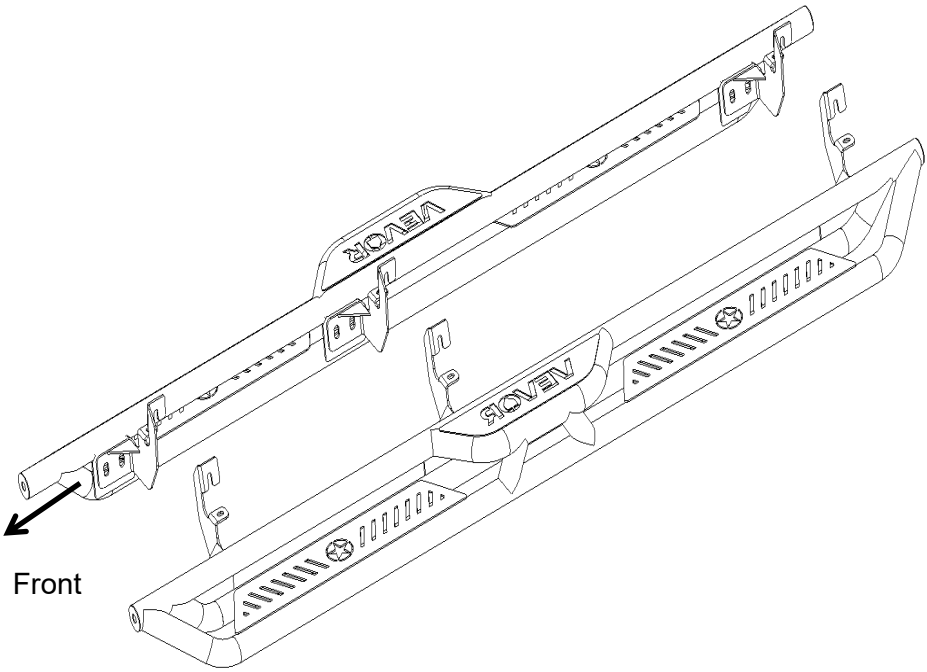

Dit is de originele instructie, lees alle instructies in de handleiding. voorzichtig Lees de gebruiksaanwijzing aandachtig door voordat u het product in gebruik neemt. VEVOR behoudt zich het recht voor om de gebruikershandleiding duidelijk te interpreteren. Het uiterlijk van het product kan afwijken van het product dat u ontvangt. Wij verzoeken u u niet opnieuw te informeren over eventuele technologische of software-updates voor ons product.

Waarschuwing: Om het risico op letsel te verminderen, dient de gebruiker de gebruiksaanwijzing zorgvuldig te lezen.
Het product voldoet aan de relevante normen en voorschriften. De installatie van dit apparaat moet voldoen aan alle geldende voorschriften en het mag alleen worden gebruikt in goed geventileerde ruimtes. Lees de gebruikershandleiding voordat u dit apparaat installeert en gebruikt.
Kinderen mogen niet met het apparaat spelen.
Bewaar het product op de juiste manier. Controleer vóór gebruik of het product niet defect is. Stop het gebruik als er een defect is.
Gebruik het product volgens het beoogde doel; wij waarschuwen voor mogelijk letsel door verkeerd gebruik.

Notities

Lees deze instructies aandachtig door voordat u met de installatie begint.
Het gebruik van het juiste gereedschap verbetert de kwaliteit van de installatie en verkort de benodigde tijd.
Als er onderdelen ontbreken of als er schade is, maak dan een foto en neem contact met ons op.
Professionele installatie wordt sterk aanbevolen.
Controleer regelmatig of alle bevestigingsmaterialen goed vastzitten.

Stap 1:

1. Zoek (3) bevestigingspunten aan elke kant van het binnenste dorpelpaneel.
2. Er zijn 4 bevestigingspunten aan elke kant; wij gebruiken de 1e, 2e en 4e.

Stap 2:

1. Verwijder de rubberen pluggen op de bevestigingspunten.
2. Plaats M8-clipmoeren in de bestaande gaten op het binnenste dorpelpaneel.

Let op: Plaats de M8-clipmoer op het grote gat en over het kleinere gat ernaast.

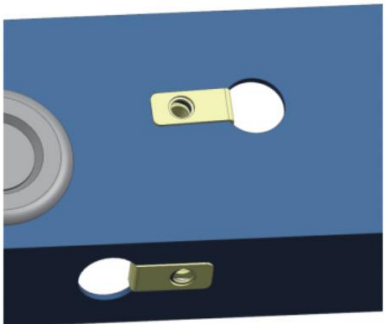

Stap 3:

1. Bevestig de beugel aan het binnenste dorpelpaneel.
2. Bevestig de beugel aan het binnenste dorpelpaneel met behulp van (2) M8 zeskantbouten.

(2) M8 platte ringen.

3. Herhaal dit voor het installeren van de overige beugels. Draai ze niet volledig vast.

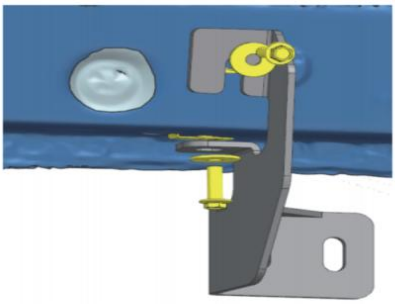

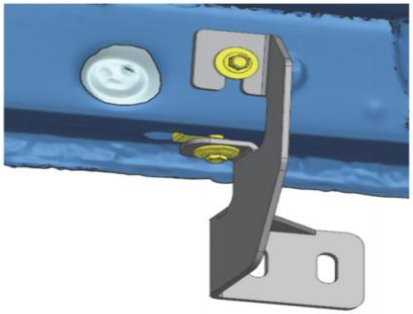

Driver Side Center Bracket

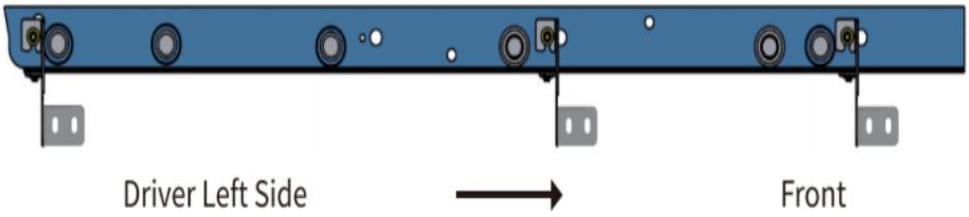

Stap 4:

1. Til de treeplanken met hulp op en bevestig ze aan de beugels.
2. Bevestig de treeplanken op de beugels met (6) M10 zeskantbouten en (6) M10 zeskantmoeren.
3. Herhaal de stappen voor het monteren van de treeplanken aan de andere kant, maar draai ze niet volledig vast.

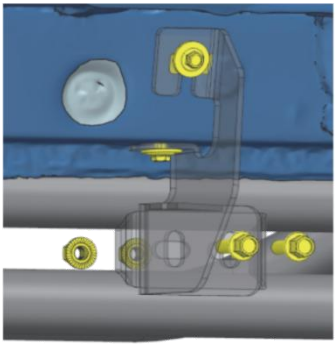



Stap 5:

1. Draai de M8 zeskantbouten op het voertuig vast met een koppel van 15 ft.lbs.
2. Stel de treeplanken waterpas af en draai de M10 zeskantbouten en -moeren vast met een koppel van 31 ft. lbs.

installatie van de treeplanken regelmatig of alle bevestigingsmaterialen nog goed vastzitten.

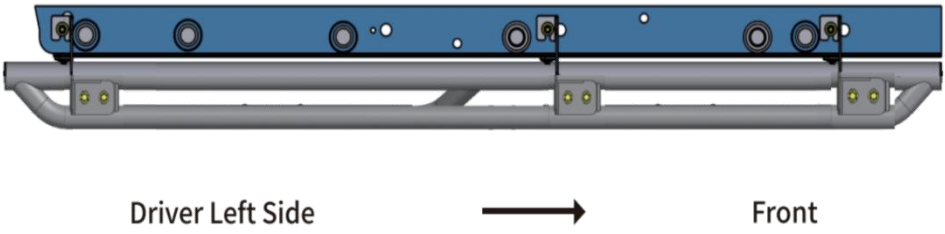

Onderdelenlijst:

Label	Aantal.	Beschrijving
D	× 3	Bevestigingsbeugel aan bestuurderszijde
P	× 3	Bevestigingsbeugel aan de passagierszijde
A	×12	M10X25 Zeskantbout met gekartelde flens
	×12	M10 zeskantige getande flensmoer
B	×12	M8X25 Zeskantbout met gekartelde flens
	×12	M8×25 platte ringen
	×12	M8 borgmoer



Driver Side Bracket



Passenger Side Bracket





A: To secure step bar on brackets.







B: To secure brackets on vehicle.



VEVOR

Upgrade · The Home Creator Way

VEVOR Supportcenter

FOTSTEG

MODELL: TB-SS-008

VEVOR | Upgrade
The Home Creator Way

MODELL: TB-SS-008

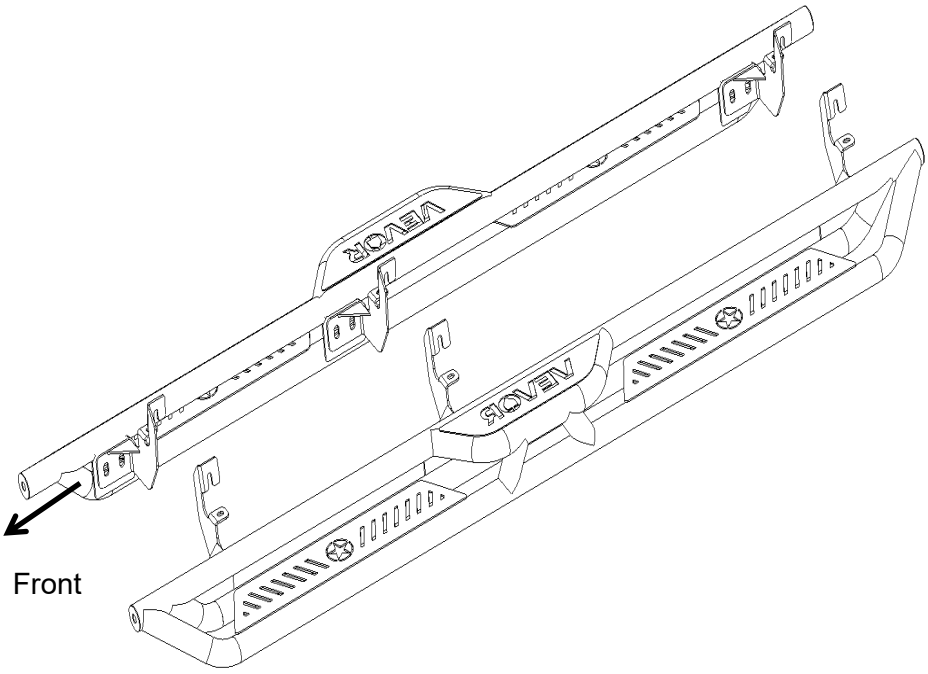

Detta är originalinstruktionen, läs alla instruktioner i manualen. försiktigt innan användning. VEVOR förbehåller sig en tydlig tolkning av vår användarmanual. Produktens utseende ska vara beroende av den produkt du mottagit. Vi ber om ursäkt för att vi inte kommer att informera dig igen om det finns några teknik- eller programuppdateringar för vår produkt.

Varning – För att minska risken för skador måste användaren läsa instruktionsmanualen noggrant.
Produkten uppfyller relevanta standarder och föreskrifter. Installationen av denna enhet måste uppfylla alla tillämpliga föreskrifter och den bör endast användas i välventilerade utrymmen. Läs användarmanualen innan du installerar och använder denna utrustning.
Barn får inte leka med apparaten.
Förvara produkten ordentligt. Kontrollera om produkten är avvikande före användning. Om den är avvikande, sluta använda den.
Använd produkten enligt avsett ändamål. Varna för potentiella skador vid felaktig användning.

Anteckningar

Läs noggrant igenom dessa instruktioner innan installationen påbörjas.
Rätt verktyg förbättrar installationskvaliteten och minskar tiden som krävs.
Om du upptäcker saknade delar eller skador, vänligen ta en bild och kontakta oss.
Professionell installation rekommenderas starkt.
Regelbunden kontroll för att säkerställa att all monteringsutrustning sitter säkert och är åtdragen.

Steg 1:

1. Lokalisera (3) monteringsplatser på varje sida av den inre vippstötspanelen.
2. Det finns fyra monteringspositioner på varje sida, vi kommer att använda den 1:a, 2:a och 4:e.

Steg 2:

1. Ta bort gummipluggarna på monteringsplatserna.
2. Sätt i M8-klämmmuttrarna på befintliga hål på den inre vippventilens panel.

Obs: Sätt i M8-klämmmuttern på det stora hålet och över det mindre hålet bredvid.

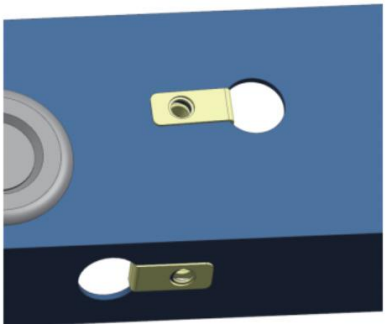

Steg 3:

1. Fäst fästet på den inre vippskyddspanelen.
2. Fäst fästet på den inre vippstångspanelen med (2) M8 sexkantsbultar, (2) M8-platta brickor.
3. Upprepa för att montera de andra fästena. Dra inte åt dem helt.

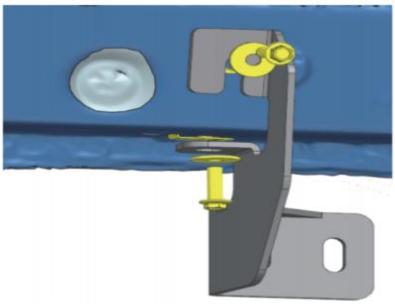

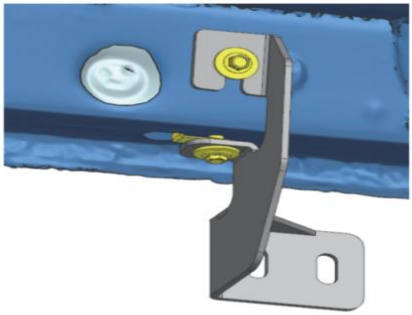

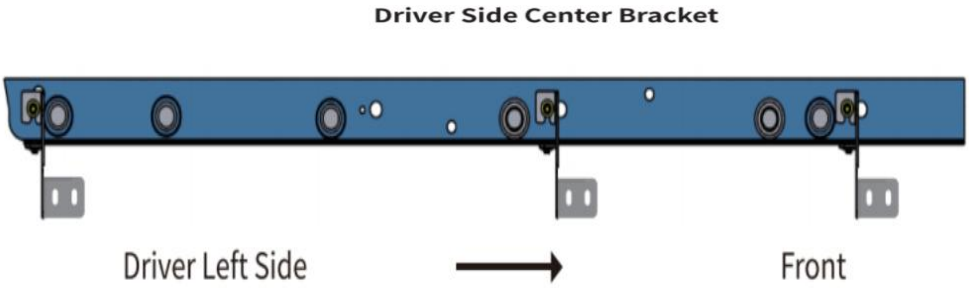

Steg 4:

1. Lyft och fäst fotstegen vid fästena med hjälp.

2. Fäst fotstegen på fästena med (6) M10 sexkantsbultar och (6) M10 sexkantsmuttrar.
3. Upprepa för att montera fotstegen på den andra sidan, men dra inte åt dem helt.

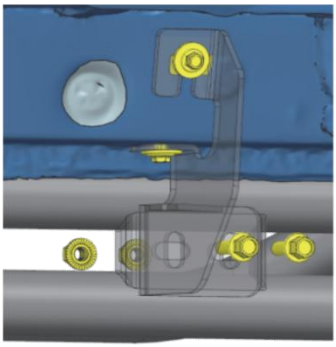



Steg 5:

1. Dra åt M8-sexkantsbultarna på fordonet med ett vridmoment på 15 ft.lbs.
2. Justera fotstegen så att de är i våg och dra åt M10-sexbultar och -muttrar med ett vridmoment på 31 ft. lbs.
3. När fotstegen är monterade, kontrollera regelbundet att alla monteringsdetaljer sitter ordentligt och är åtdragna.

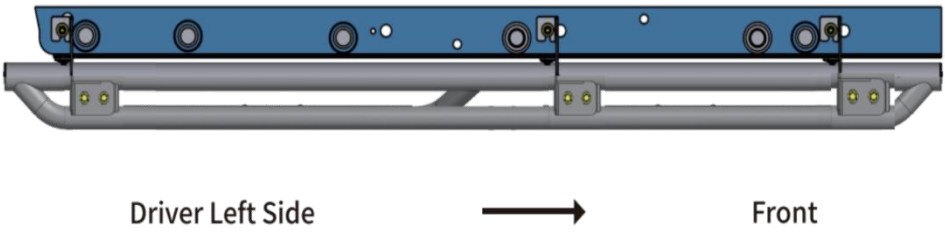

Dellista:

Märka	Antal	Beskrivning
D	× 3	Fäste på förarsidan

P	× 3	Fäste på passagerarsidan
En	×12	M10X25 Sexkantsraterad flänsbult
	×12	M10 Sexkantig tandad flänsmutter
B	×12	M8X25 Sexkantsräfflad flänsbult
	×12	M8×25 plattbrickor
	×12	M8 klämmmutter



Driver Side Bracket



Passenger Side Bracket





A: To secure step bar on brackets.







B: To secure brackets on vehicle.



VEVOR

Upgrade · The Home Creator Way

Centrum podpory VEVOR

BĚŽECKÉ DESKY

MODEL: TB-SS-008

VEVOR | Upgrade
The Home Creator Way

MODEL: TB-SS-008

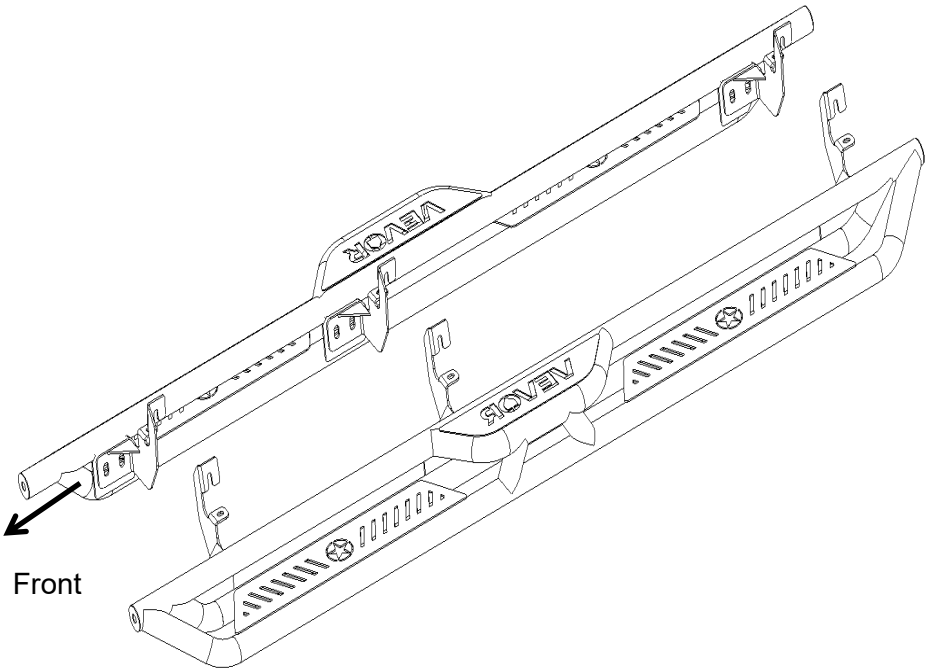

Toto je původní návod, přečtěte si prosím všechny pokyny v manuálu. opatrně Před použitím. Společnost VEVOR si vyhrazuje právo na jasný výklad uživatelské příručky. Vzhled produktu se bude lišit v závislosti na produktu, který jste obdrželi. Prosíme, odpusťte nám, že vás nebudeme informovat o případných technologických nebo softwarových aktualizacích našeho produktu.

Varování – Aby se snížilo riziko zranění, musí si uživatel pečlivě přečíst návod k obsluze.
Výrobek splňuje příslušné normy a předpisy. Instalace tohoto zařízení musí být v souladu se všemi platnými předpisy a mělo by být provozováno pouze v dobře větraných prostorách. Před instalací a používáním tohoto zařízení si prosím přečtěte uživatelskou příručku.
Děti si se spotřebičem nesmí hrát.
Výrobek prosím řádně uchovávejte. Před použitím zkontrolujte, zda výrobek není abnormální. Pokud je abnormální, přestaňte jej používat.
Používejte výrobek v souladu s jeho určením a upozorněte na možné zranění v důsledku nesprávného použití.

Poznámky

Před zahájením instalace si pečlivě přečtěte tento návod.
Správné nářadí zlepší kvalitu instalace a zkrátí potřebný čas.
Pokud chybí nějaké díly nebo zjistíte jakékoli poškození, vyfoťte je a kontaktujte nás.
Důrazně doporučujeme profesionální instalaci.
Pravidelně kontrolujte, zda jsou všechny montážní prvky bezpečné a utažené.

Krok 1:

1. Vyhledejte (3) montážní pozice na každé straně vnitřního vahadla.
2. Na každé straně jsou 4 montážní polohy , my použijeme 1., 2. a 4.

Krok 2:

1. Odstraňte gumové zátky z montážních pozic.
2. Vložte matice M8 do stávajících otvorů na vnitřním prahu.

Poznámka: Vložte pojistnou matici M8 na velký otvor a přes menší otvor vedle něj.

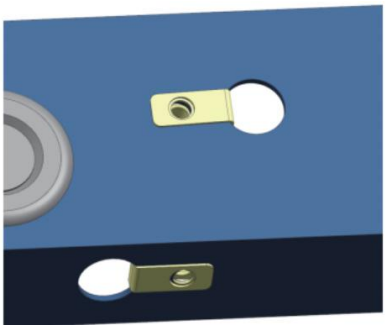

Krok 3:

1. Připevněte držák k vnitřnímu prahu.
2. Připevněte držák k vnitřnímu prahu pomocí (2) šestihranných šroubů M8, (2) Ploché podložky M8.
3. Opakujte pro instalaci dalších držáků. Neutahujte je úplně.

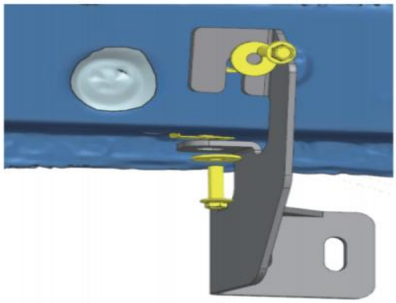

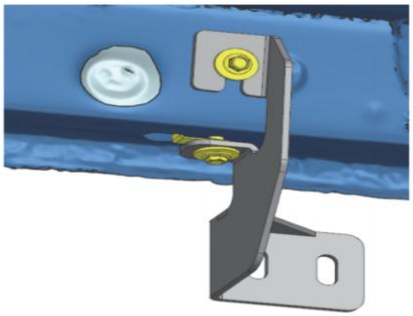

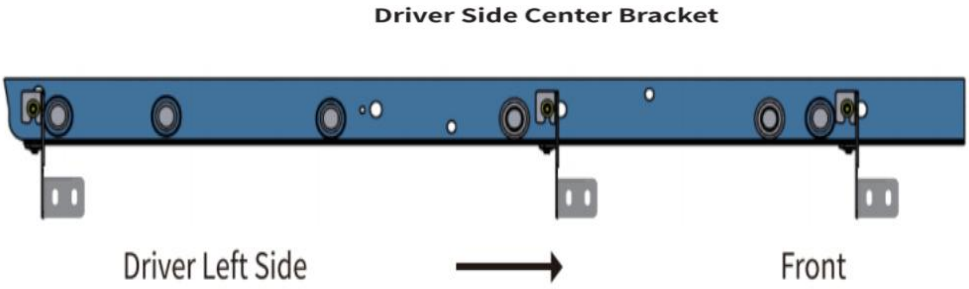

Krok 4:

1. S pomocí zvedněte a připevněte stupačky k držákům.

2. Připevněte stupačky na konzoly pomocí (6) šestihranných šroubů M10 a (6) šestihranných matic M10.
3. Opakujte pro instalaci stupaček na druhé straně, neutahujte je úplně.

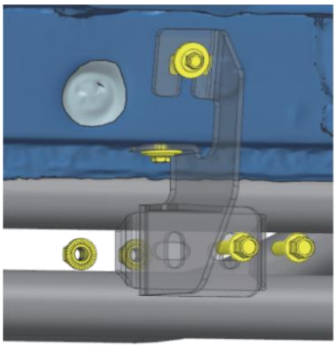



Krok 5:

1. Utáhněte šestihranné šrouby M8 na vozidle utahovacím momentem 15 ft.lb.
2. Nastavte stupačky do vodorovné polohy a utáhněte šestihranné šrouby a matice M10 utahovacím momentem 31 ft lbs.

instalaci stupaček pravidelně kontrolujte, zda jsou veškeré montážní prvky bezpečné a pevné.

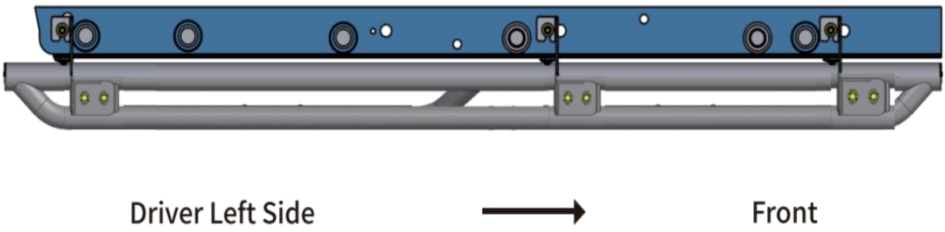

Seznam dílů:

Označení	Množství	Popis
D	× 3	Držák na straně řidiče

P	× 3	Držák na straně spolujezdce
A	×12	Šestihranný šroub s vroubkovanou přírubou M10X25
	×12	Šestihranná vroubkovaná přírubová matice M10
B.	×12	Šestihranný šroub s vroubkovanou přírubou M8X25
	×12	Ploché podložky M8×25
	×12	Matice M8



Driver Side Bracket



Passenger Side Bracket





A: To secure step bar on brackets.







B: To secure brackets on vehicle.

