jade
SALLE DE BAIN · BATHROOM

GUIDE D'INSTALLATION
INSTALLATION MANUAL

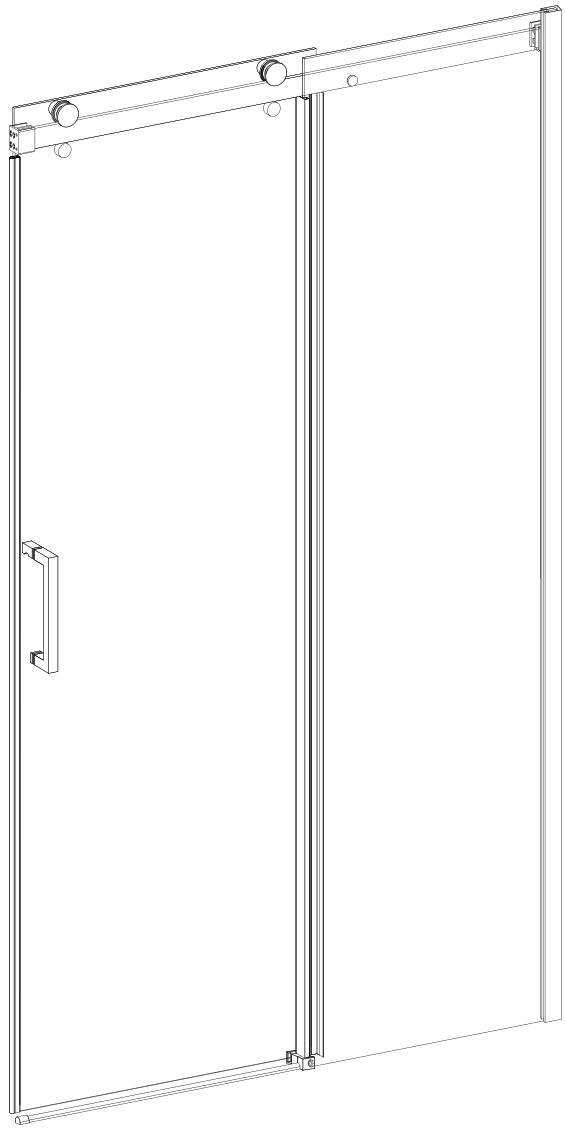

PORTE DE DOUCHE COULISSANTE
SLIDING SHOWER DOOR

6440-60-10, 6440-60-11, 6440-60-16

IMPORTANT

- Lisez attentivement et complètement ce manuel avant de procéder.
- Mesurez l'ouverture finie avant de procéder à l'installation afin de vous assurer que la bonne taille de modèle a été commandée.
- Déballez le produit avec soin et inspectez l'unité minutieusement pour vous assurer qu'il n'y a aucun dommage ou pièce manquante.
- Manipulez le produit avec soin en évitant les coups et les chocs sur tous les côtés et les bords du verre.
- Un soin particulier doit être apporté lors du perçage des murs afin d'éviter les tuyaux ou les câbles électriques dissimulés.
- Certaines installations peuvent nécessiter l'aide d'un professionnel.

CAUTION

Ce produit est lourd. Nous recommandons fortement une approche à 2 personnes pour faciliter l'installation et éviter les accidents.

NOTE: LE VERRE DE SÉCURITÉ NE PEUT PAS ÊTRE RETRAVAILLÉ.



IMPORTANT

- Read this manual carefully and completely before proceeding.
- Measure the finished opening before proceeding with the installation to be sure that the correct model size has been ordered.
- Carefully unpack product and inspect the unit thoroughly to ensure there is no damage or missing part.
- Handle the product with care avoiding knocks and shock loading to all sides and edges of the glass.
- Special care should be taken when drilling walls to avoid hidden pipes or electrical cables.
- Certain installations may require professional help.

CAUTION

This product is heavy. We strongly recommend a **2 person** approach to facilitate installation and avoid accidents.

NOTE: SAFETY GLASS CAN NOT BE RE-WORKED.



CONSIGNES D'ENTRETIEN

- Après utilisation, votre douche doit être nettoyée avec de l'eau et du savon.
- Cela est particulièrement important dans les régions où l'eau est dure, où des sels de chaux insolubles peuvent se déposer et s'accumuler.
- Les nettoyants de nature granuleuse ou abrasive ne doivent pas être utilisés.
- Des précautions doivent être prises pour éviter le contact avec des produits chimiques puissants; ils peuvent être utilisés mais avec prudence. En cas de doute, contactez le fabricant du nettoyant en question.
- Conservez ces instructions pour l'entretien ultérieur et les détails du service clientèle.

AFTERCARE INSTRUCTIONS

- After use, your shower should be cleaned with soap and water.
- This is particularly important in hard water districts where insoluble lime salts maybe deposited and allowed to build up.
- Cleaners of a gritty or abrasive nature should not be used.
- Care should be taken to avoid contact with strong chemicals, they can be used but with caution, if in doubt contact the manufacturer of the cleaner in question.
- Keep these instructions for aftercare and customer service details.

Outils requis / Tools Requiered

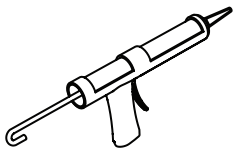

Silicone

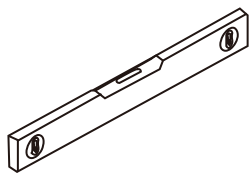

Niveau de menuisier
Carpenters Level

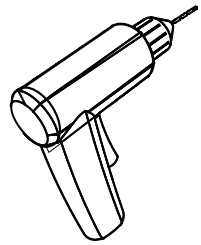

Perceuse
Drill

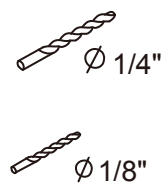

Mèche de perceuse
Drill Bit

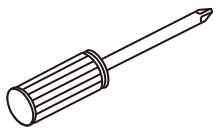

Tournevis (Phillips)
Philips Srewdriver

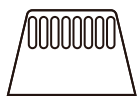

Outil de finition de scellant
Sealant Finishing Tool



Maillet
Mallot



Crayon
Pencile

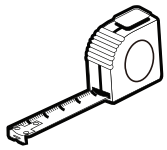

Ruban à mesurer
Tape Measurer

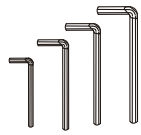

Clés Allen
Allen Wrenches

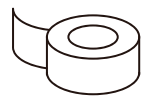

Ruban de peintre
Painters Tape

PIÈCES ET ALIGNEMENT / PARTS AND ALIGNMENT

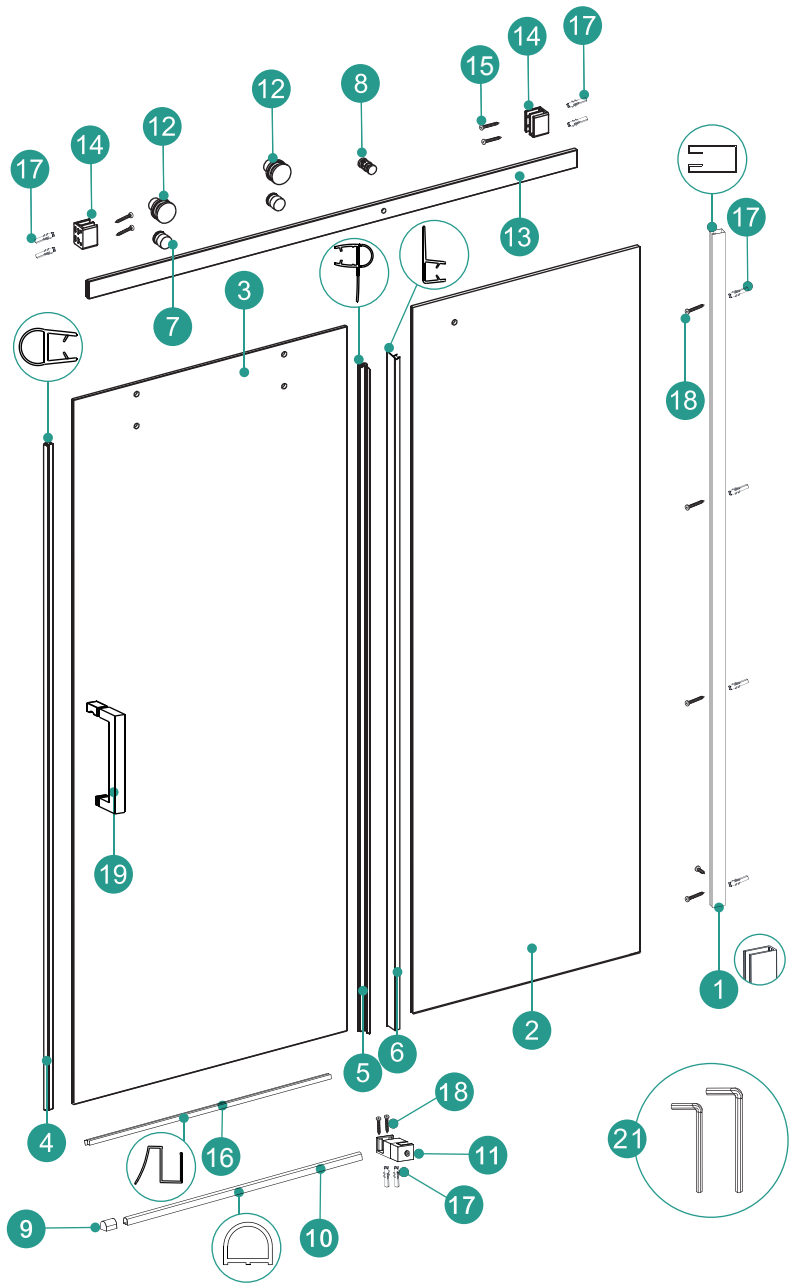

N° DE PIÈCE PART #	DESCRIPTION	QTÉ Q'TY	N° DE PIÈCE PART #	DESCRIPTION	QTÉ Q'TY
1	Jambage mural / Wall Jamb	1	11	Guide inférieur / Bottom Guide	1
2	Panneau fixe / Fixed Panel	1	12	Rouleau / Roller	2
3	Panneau de porte / Door Panel	1	13	Rail supérieur / Top Rail	1
4	Joint A / Gasket-A	1	14	Support mural / Wall Bracket	2
5	Joint B / Gasket-B	1	15	Vis / Screw ST4 x 1 3/8"-A	4
6	Joint C / Gasket-C	1	16	Joint D / Gasket-D	1
7	Goupilles anti-soulèvement / Anti-Lift Pins	2	17	Cheville murale / Wall Plug	10
8	Pièce de fixation du verre / Glass Fixing Piece	1	18	Vis / Screw ST4 x 1 3/8"-B	6
9	Bloc d'extrémité / End Block	1	19	Poignée / Handle	1
10	Rail d'égouttement / Drip Rail	1	20	Clé Allen / Allen Wrench	2

1

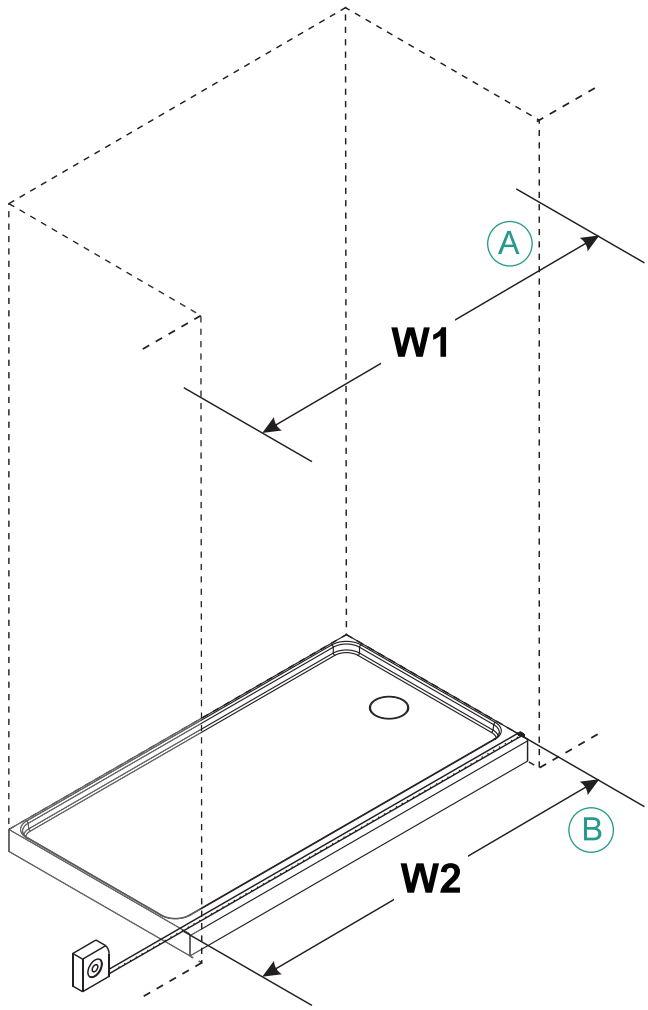

Lors de la coupe du rail supérieur, coupez à partir de l'extrémité sans le trou.

When cutting Top Rail, cut off from the end eithout the hole.

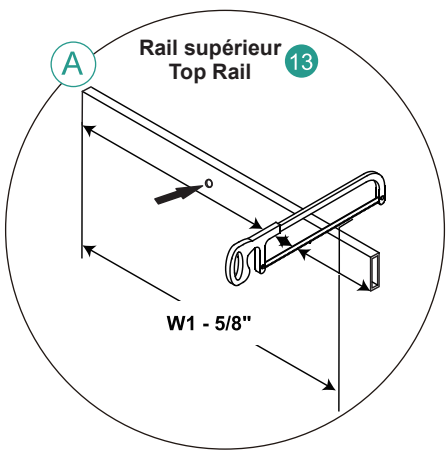

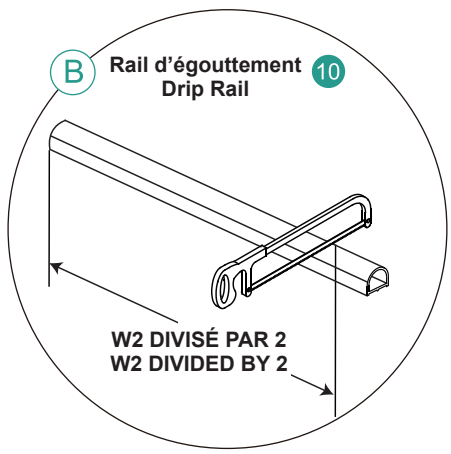

RAIL SUPÉRIEUR = SOUSTRAIRE 5/8 po (16 mm) DE W1
TOP RAIL = SUBTRACT 5/8" (16mm) FROM W1

RAIL D'ÉGOUTTEMENT = W2 DIVISÉ PAR 2
DRIP RAIL = W2 DIVIDED BY 2

2

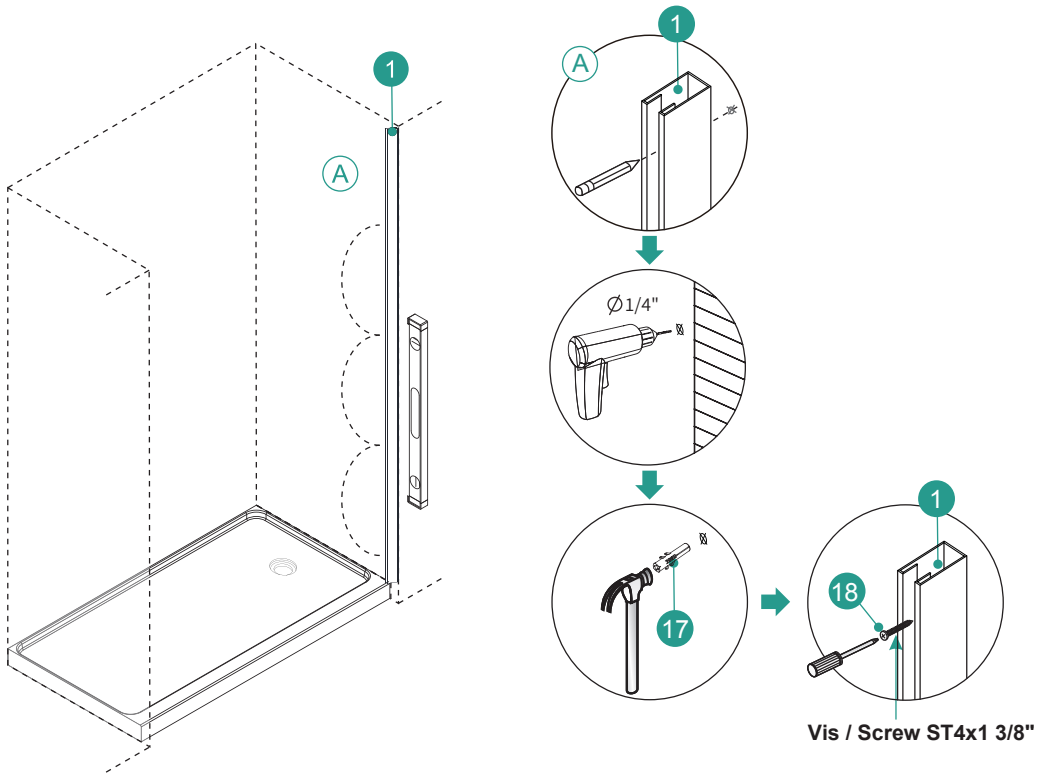
1
A
Ø1/4"
17
18
Vis / Screw ST4x1 3/8"

3

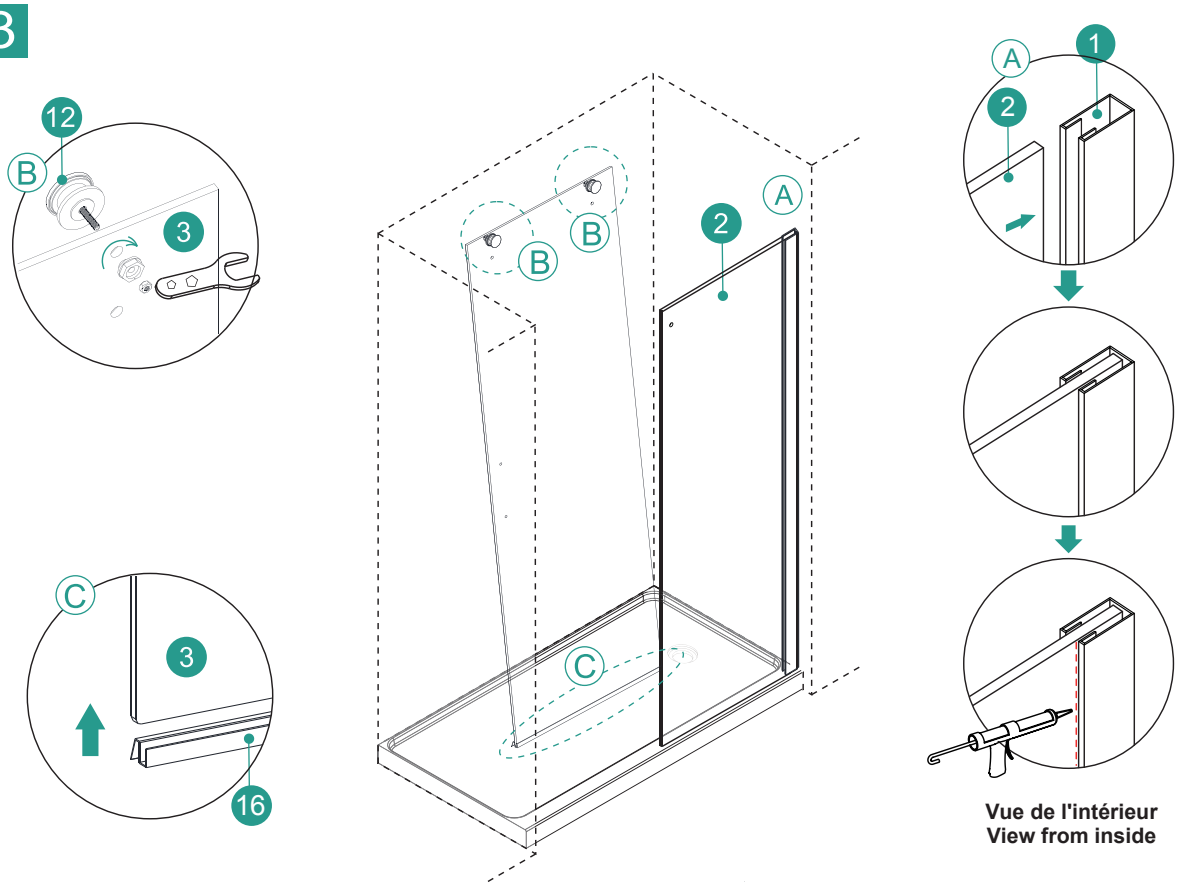
12
B
3
C
16
A
2
Vue de l'intérieur
View from inside

4

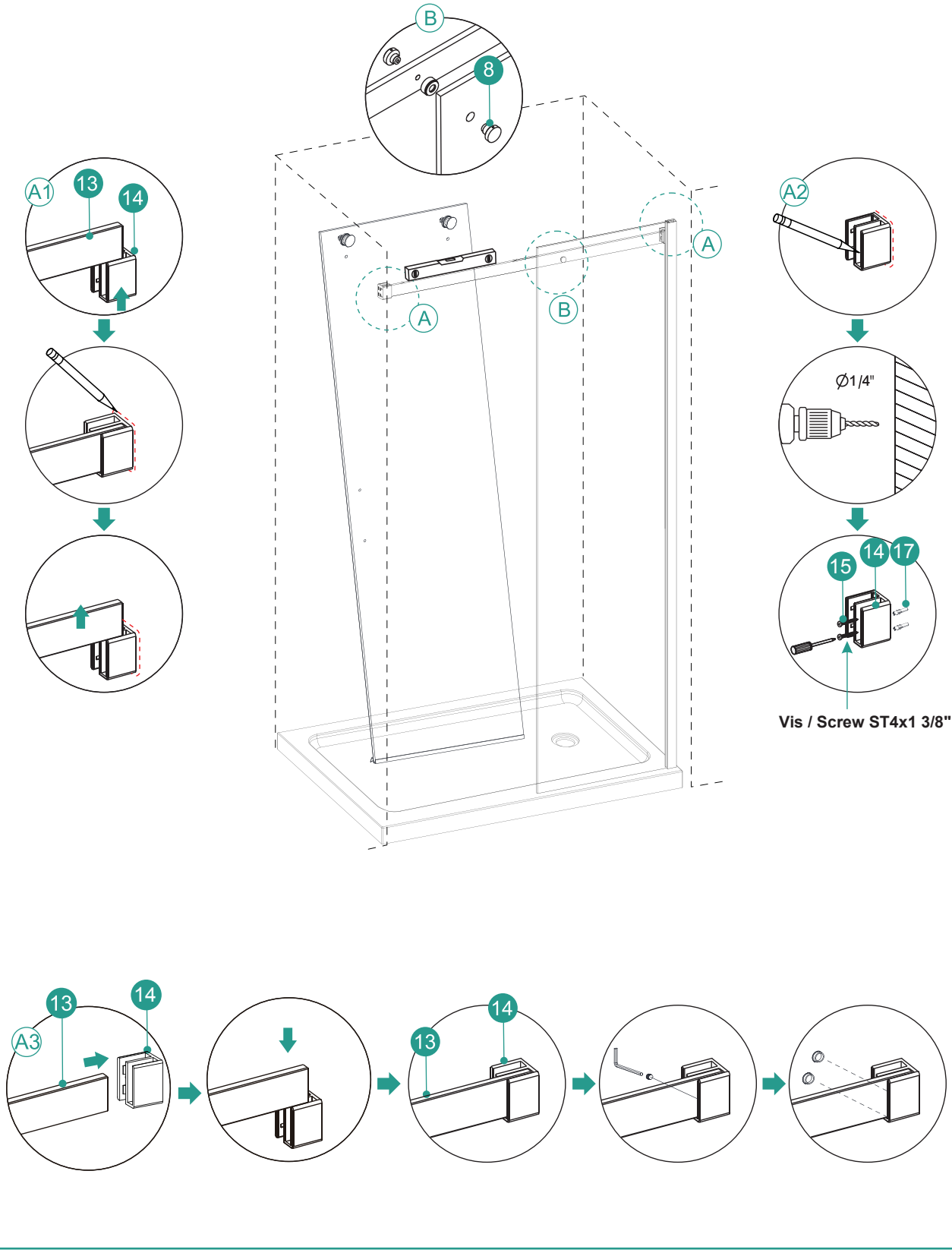

5

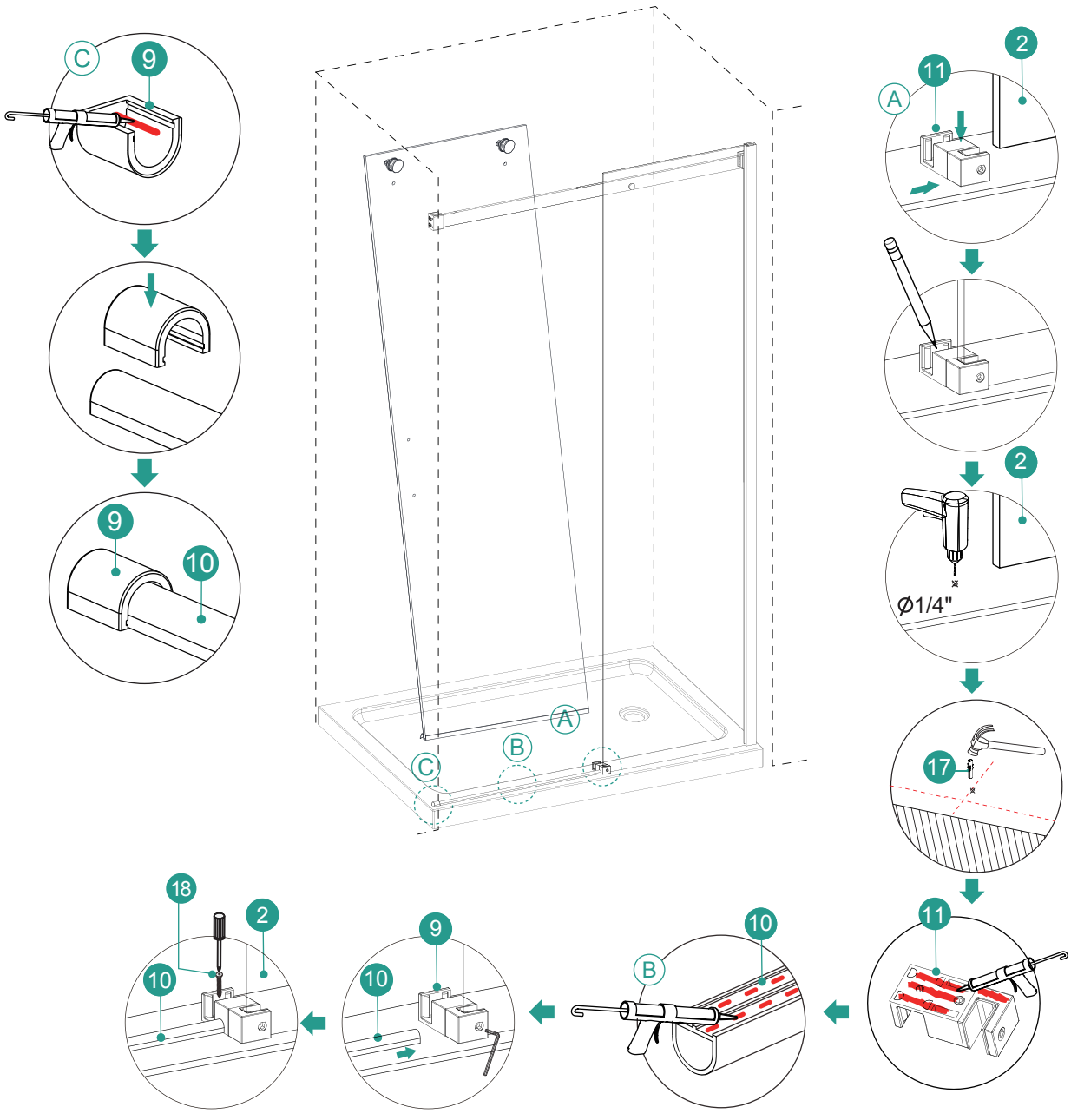

6 NOTE : Si une ouverture à gauche est nécessaire, effectuez l'installation selon les étapes ci-dessous.

NOTE: If need left opening, install according to procedures as below.

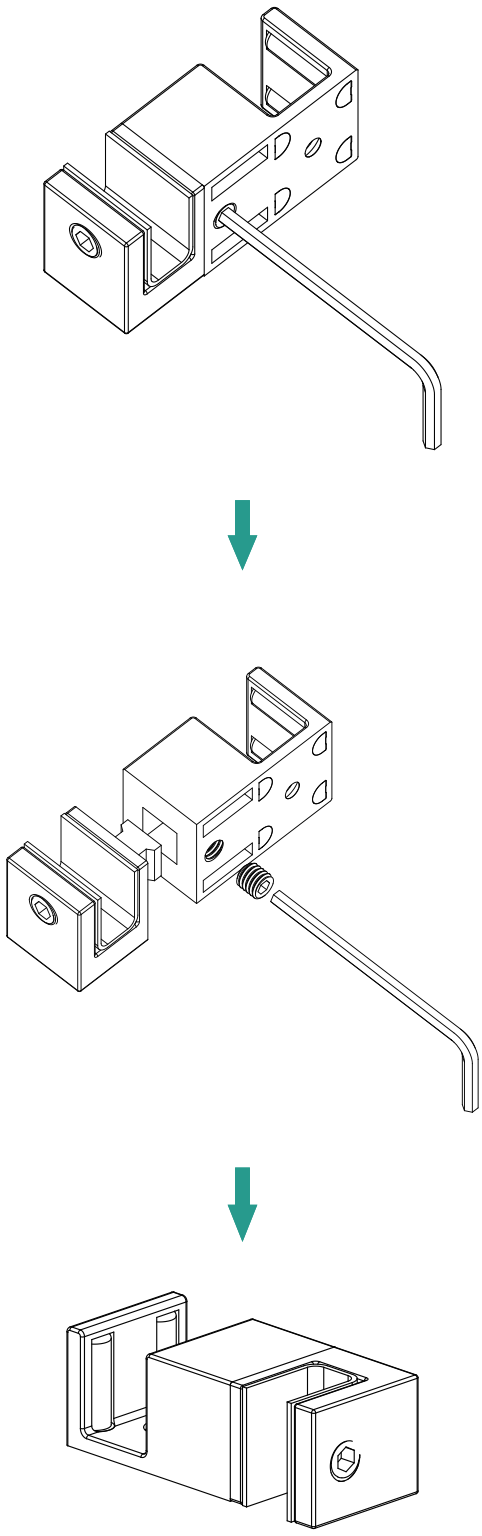

7

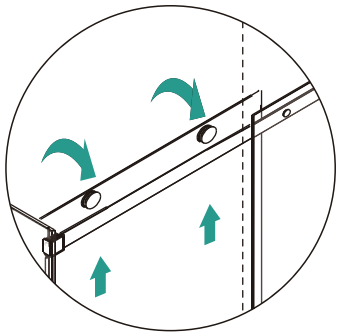

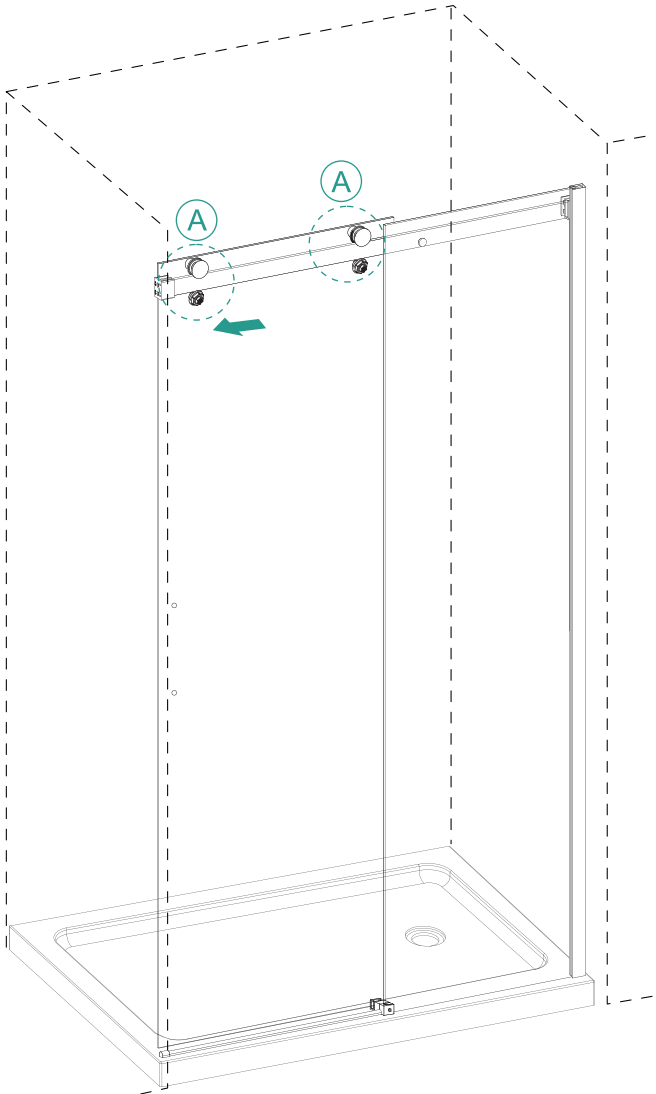

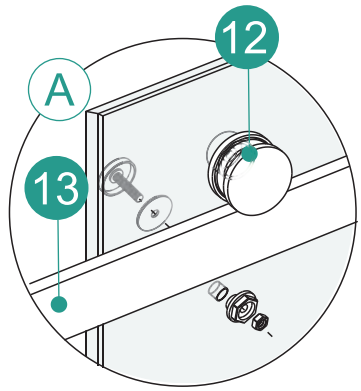

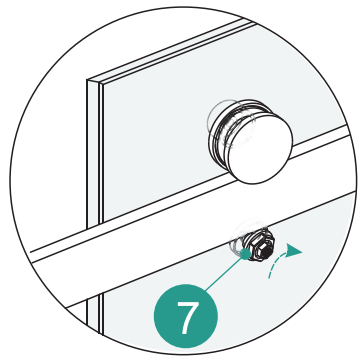

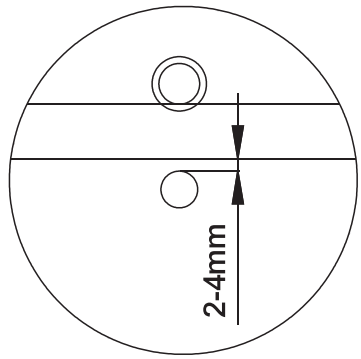

8

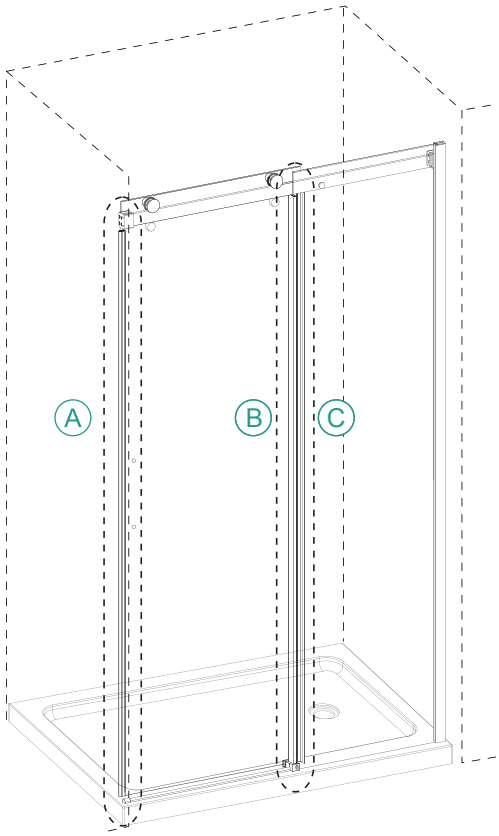

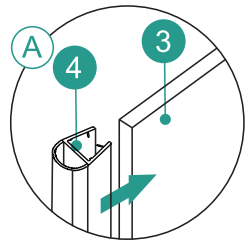

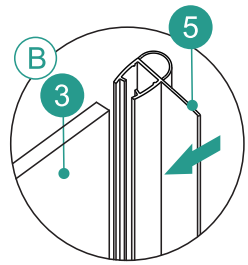

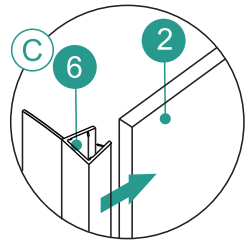

9

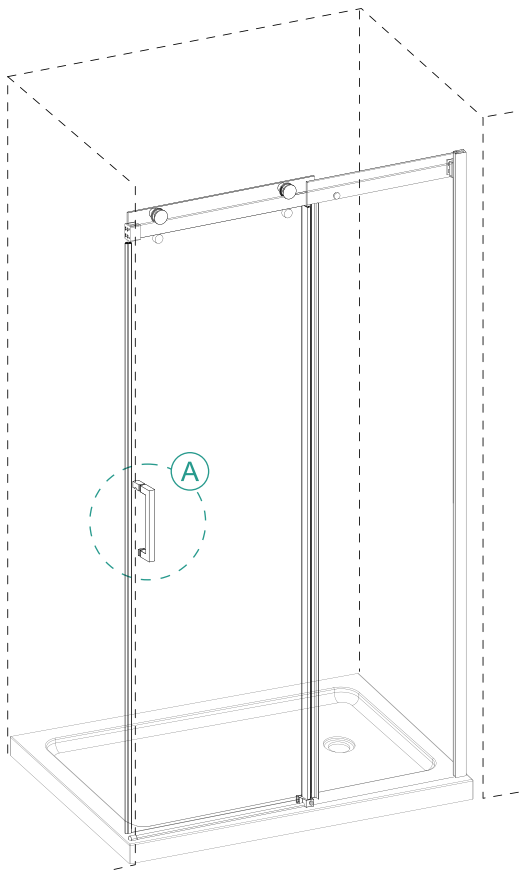

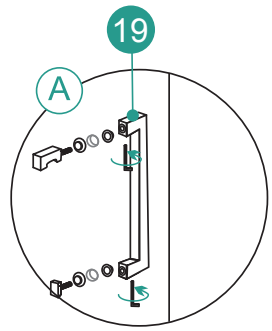

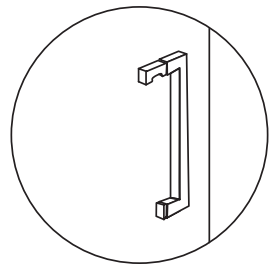

Intérieur de la douche
Inside of shower

10

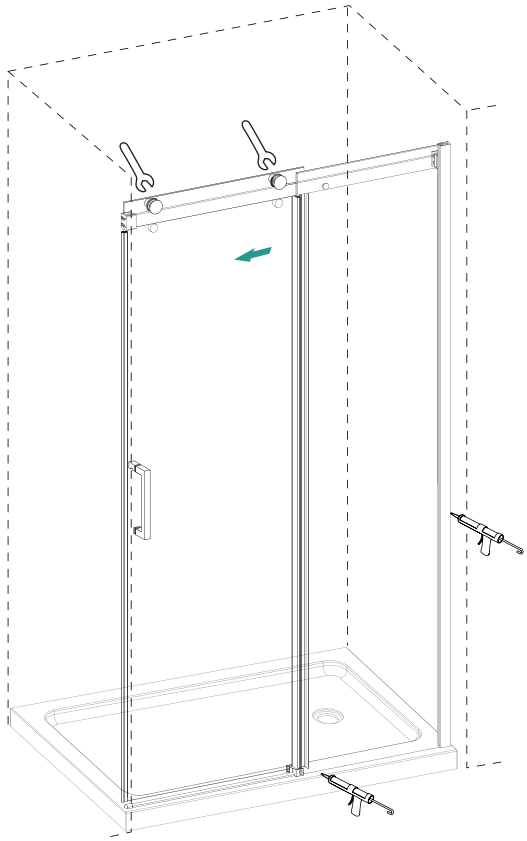

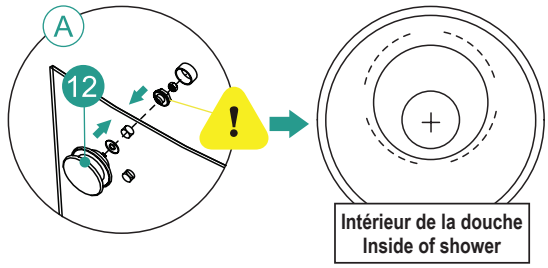

Ajustez les rouleaux de sorte que la porte coulissante soit parallèle au panneau fixe et qu'ils soient parallèles entre eux.

Adjust rollers so that the sliding door is parallel to the fixed panel and parallel to each other.

11

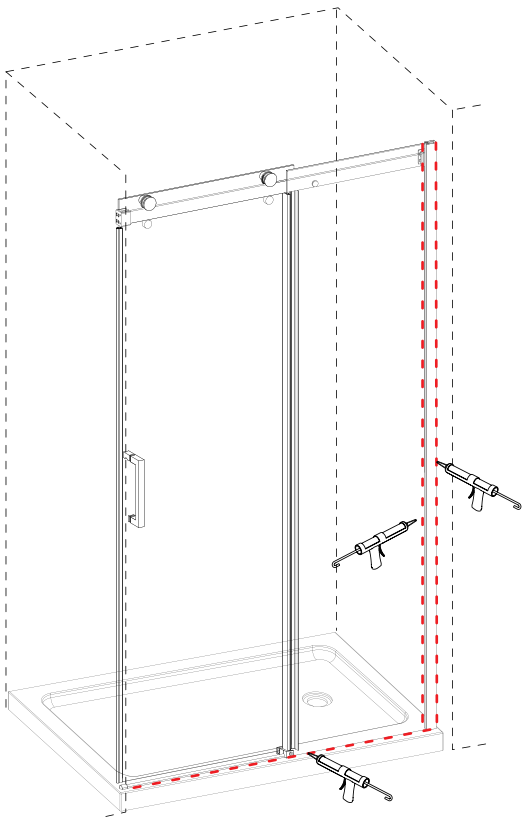



24 HEURES HOURS

Attendre 24 heures pour laisser sécher le silicone avant utilisation.
Allow 24 hours for silicone to dry before use.