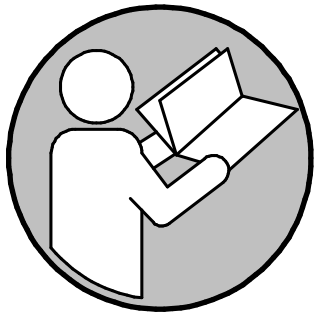

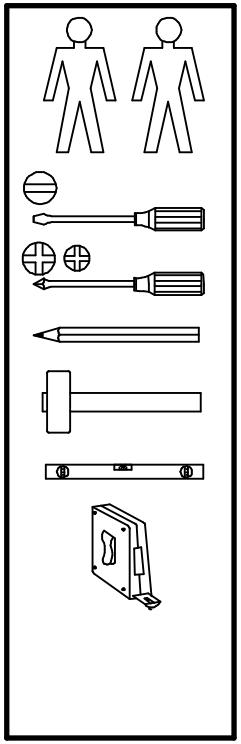

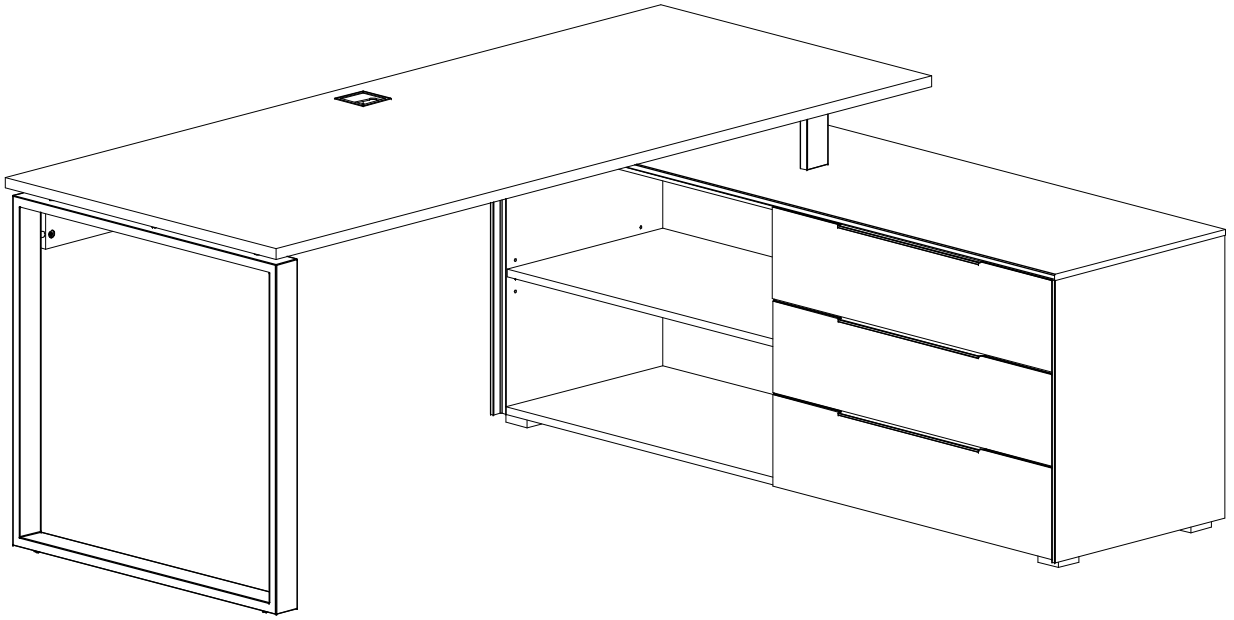

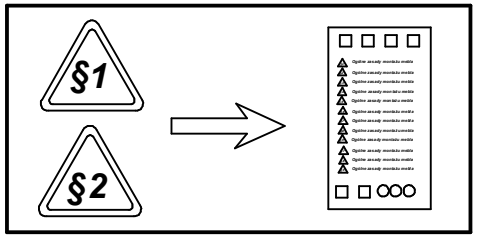
§1
§2

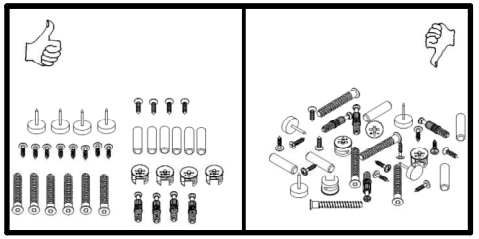

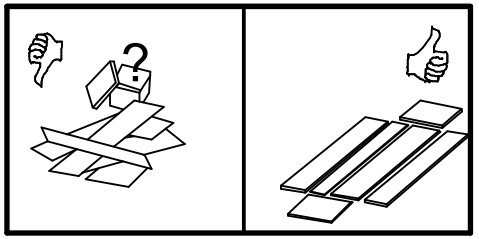

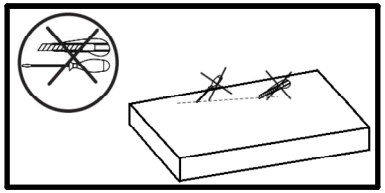



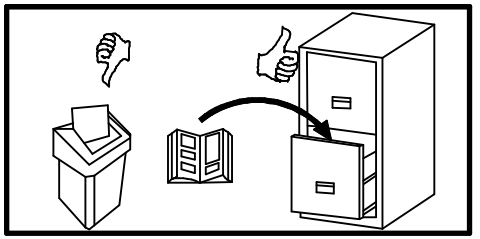


120min

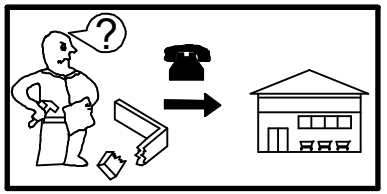

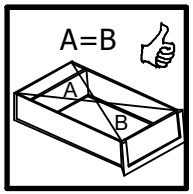
A=B
A
B

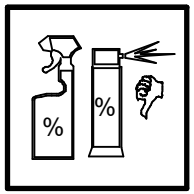
%
%

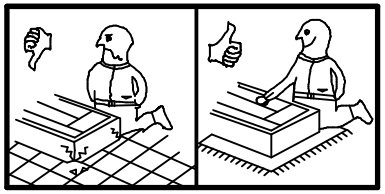

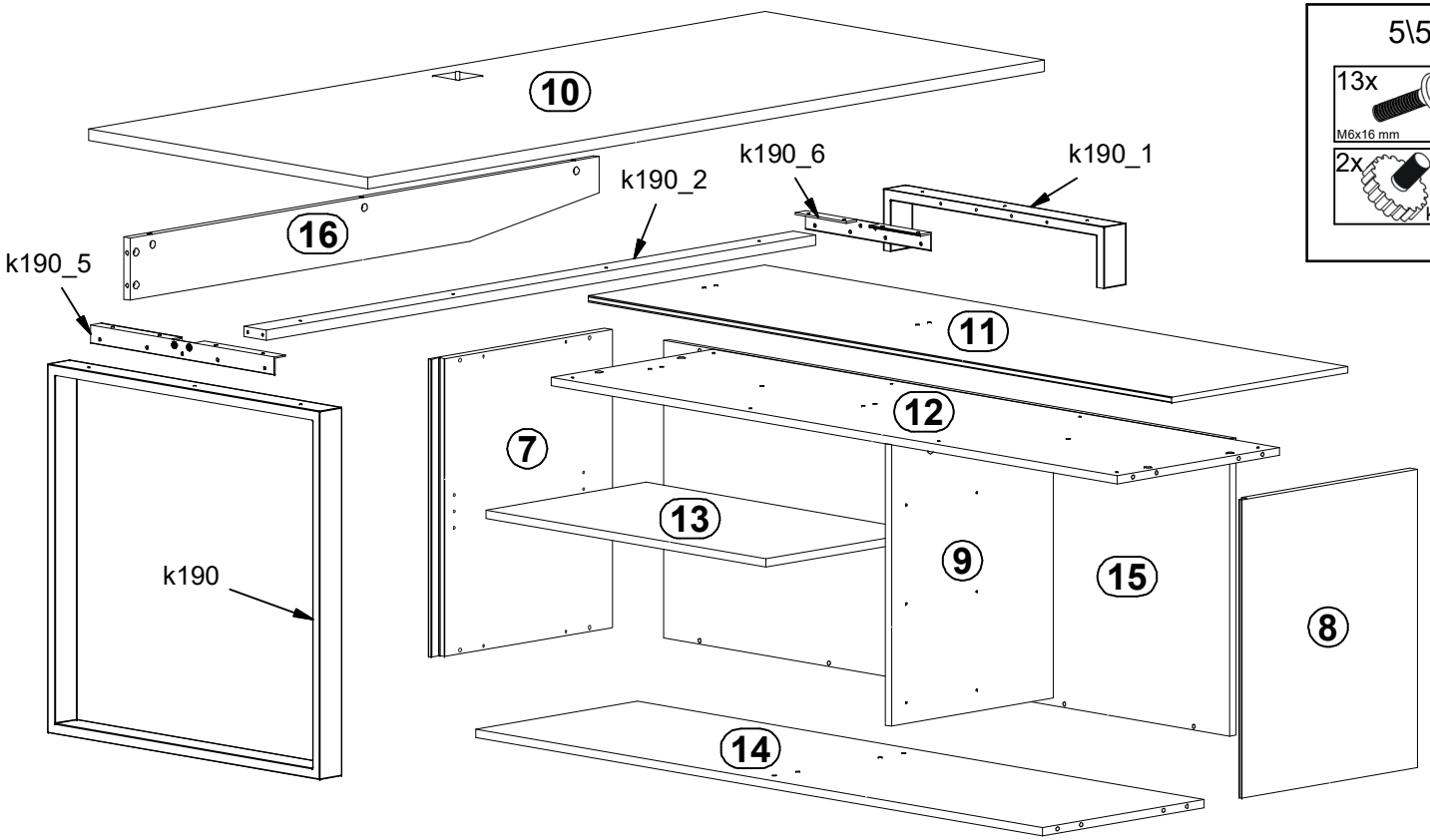

A	B1	B2	C1	C2	C3	C4	D
1	k190	-	720	740	60	1	5\5
2	k190_1	-	120	600	60	1	5\5
3	k190_2	-	1494	60	20	1	3\5
4	k190_5	-	500	35	30	1	5\5
5	k190_6	-	340	35	30	1	5\5
6	S599-0008	-	785	189	19	3	1\5
7	S599-1037	-	582	478	22	1	2\5
8	S599-1038	-	582	478	22	1	2\5
9	S599-1039	-	550	440	16	1	2\5
10	S599-2014	-	1840	760	22	1	4\5
11	S599-2015	-	1586	480	12	1	4\5
12	S599-3025	-	1540	440	16	1	3\5
13	S599-3026	-	762	437	16	1	2\5
14	S599-3027	-	1540	440	16	1	3\5
15	S599-4303	-	1540	581	16	1	3\5
16	S599-4304	A	1275	122	16	1	3\5
17	WSP-9670	-	732	408	2,5	3	2\5
18	WSQ2-5007	-	400	110	12	3	2\5
19	WSQ2-5008	-	400	110	12	3	2\5
20	ZQ6-5477	-	722	97	15	3	1\5

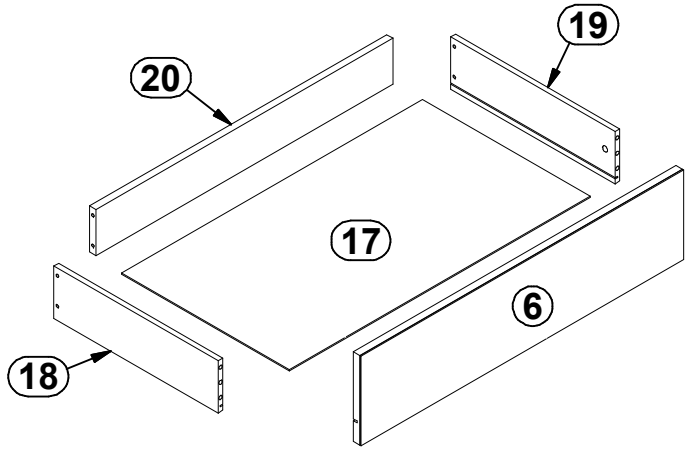

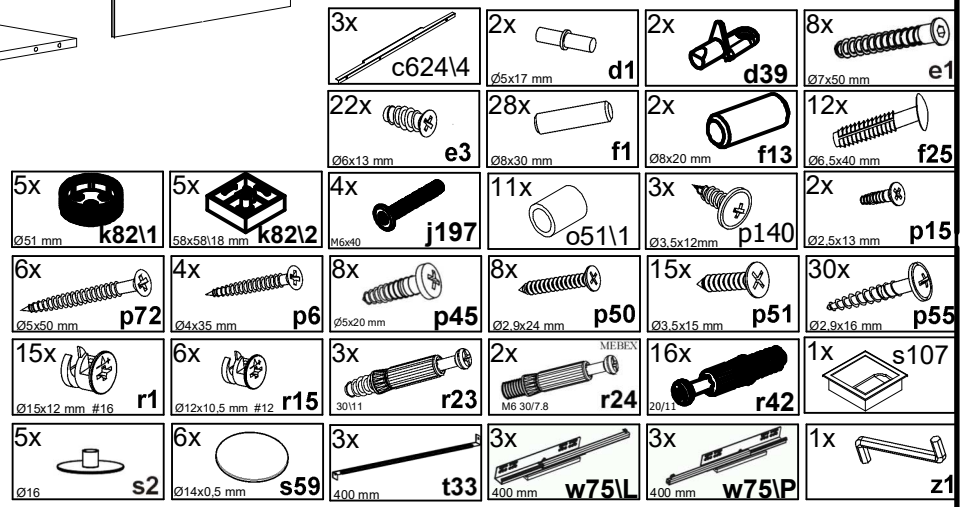

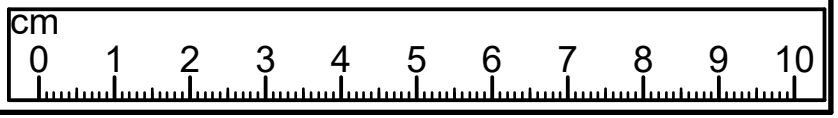

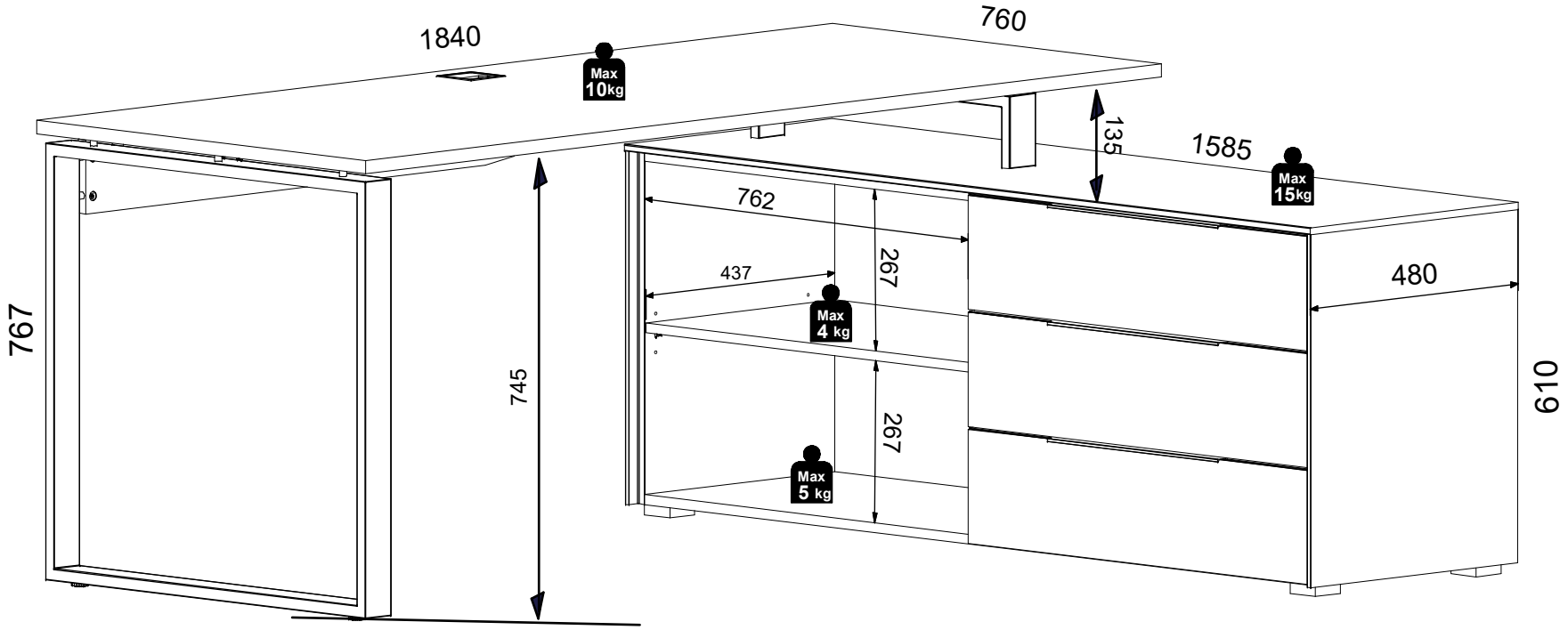
1840
760
Max 10kg
135
1585
Max 15kg
762
267
437
480
Max 4 kg
767
745
267
610
Max 5 kg

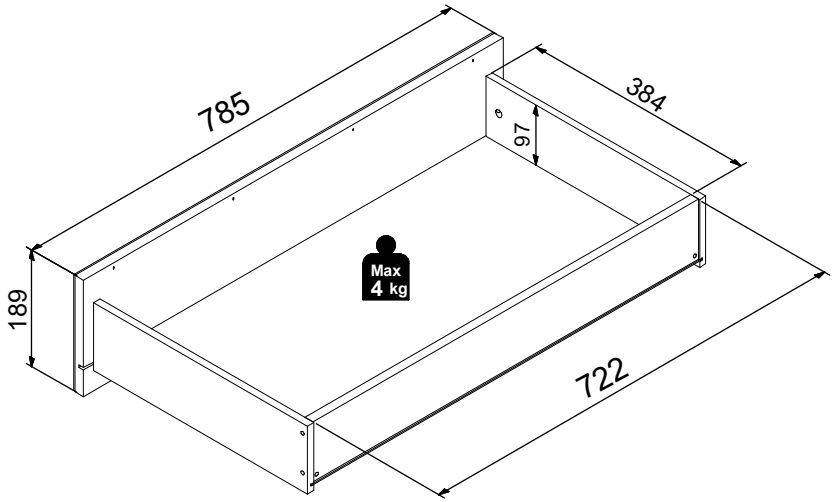
785
384
97
Max 4 kg
189
722

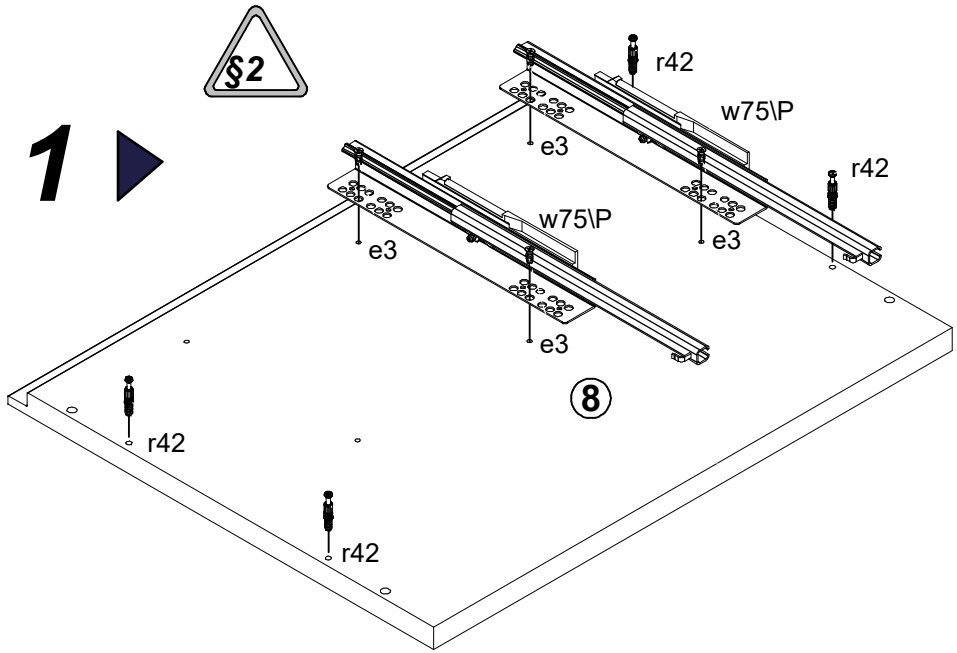
§2
1
r42
w75\P
e3
r42
w75\P
e3
e3
8
r42
r42

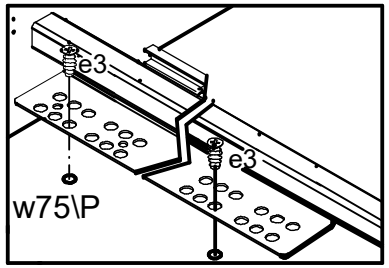
e3
e3
w75\P

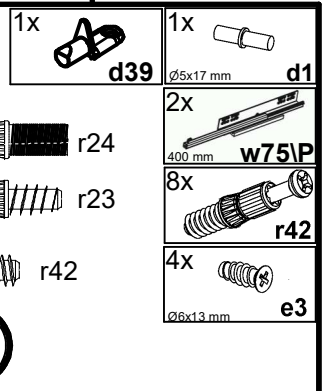
1x
d39
1x
Ø5x17 mm
d1
2x
400 mm
w75\P
8x
r42
4x
Ø6x13 mm
e3
r24
r23
r42

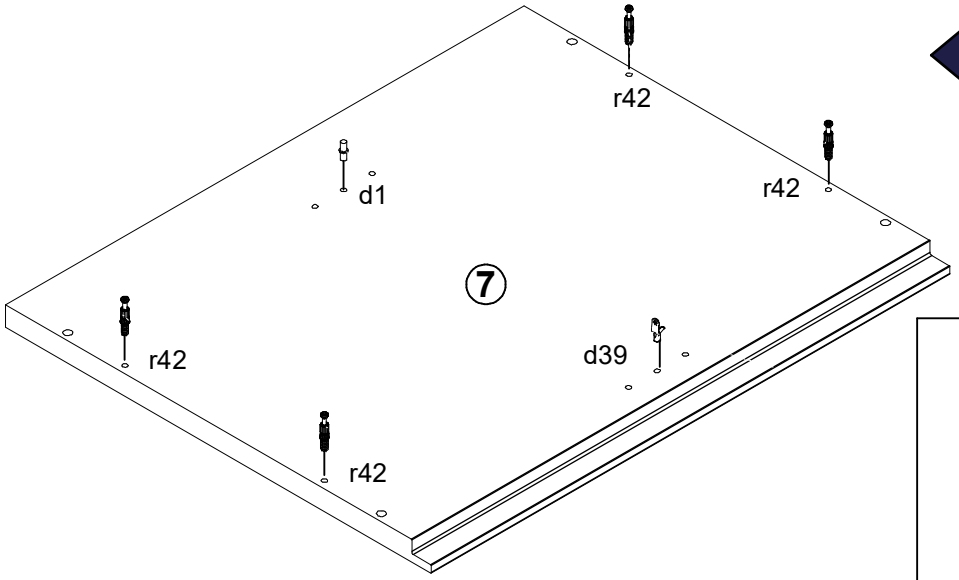
2
r42
d1
r42
7
r42
d39
r42

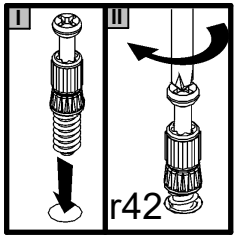
I
II
r42

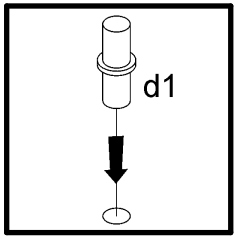
d1

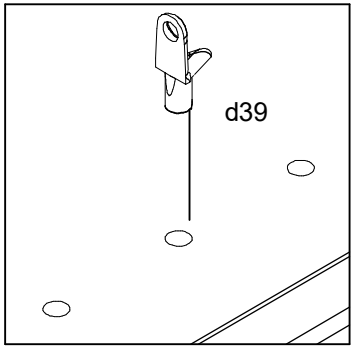
d39

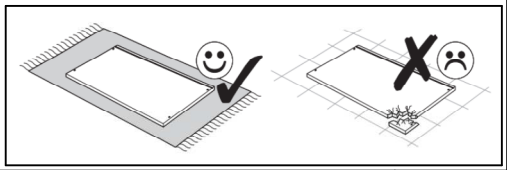

§2

3

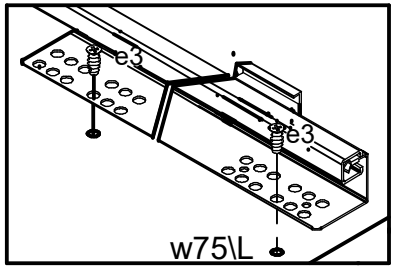
e3
e3
w75\L


4x
Ø8x30 mm
f1
2x
400 mm
w75\L
4x
Ø6x13 mm
e3
2x
Ø15x12 mm #16
r1

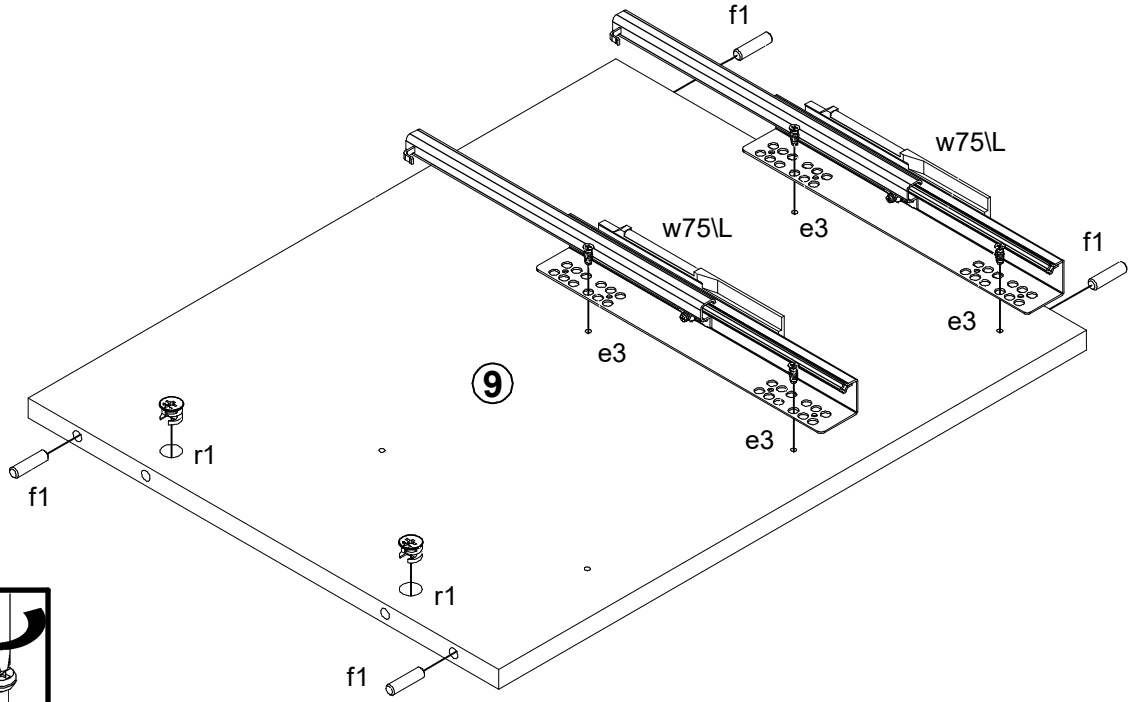
f1
w75\L
w75\L
e3
f1
e3
e3
9
e3
r1
f1
r1
f1

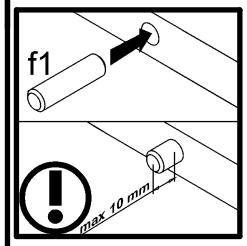
f1
max 10 mm

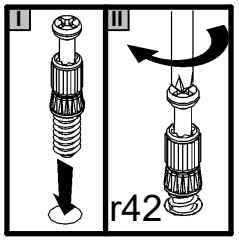
I
II
r42

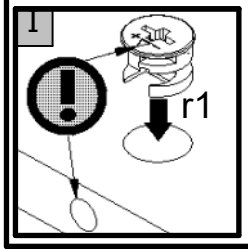
I
r1

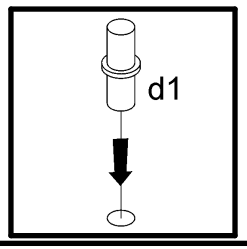
d1

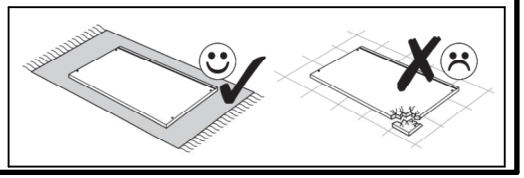

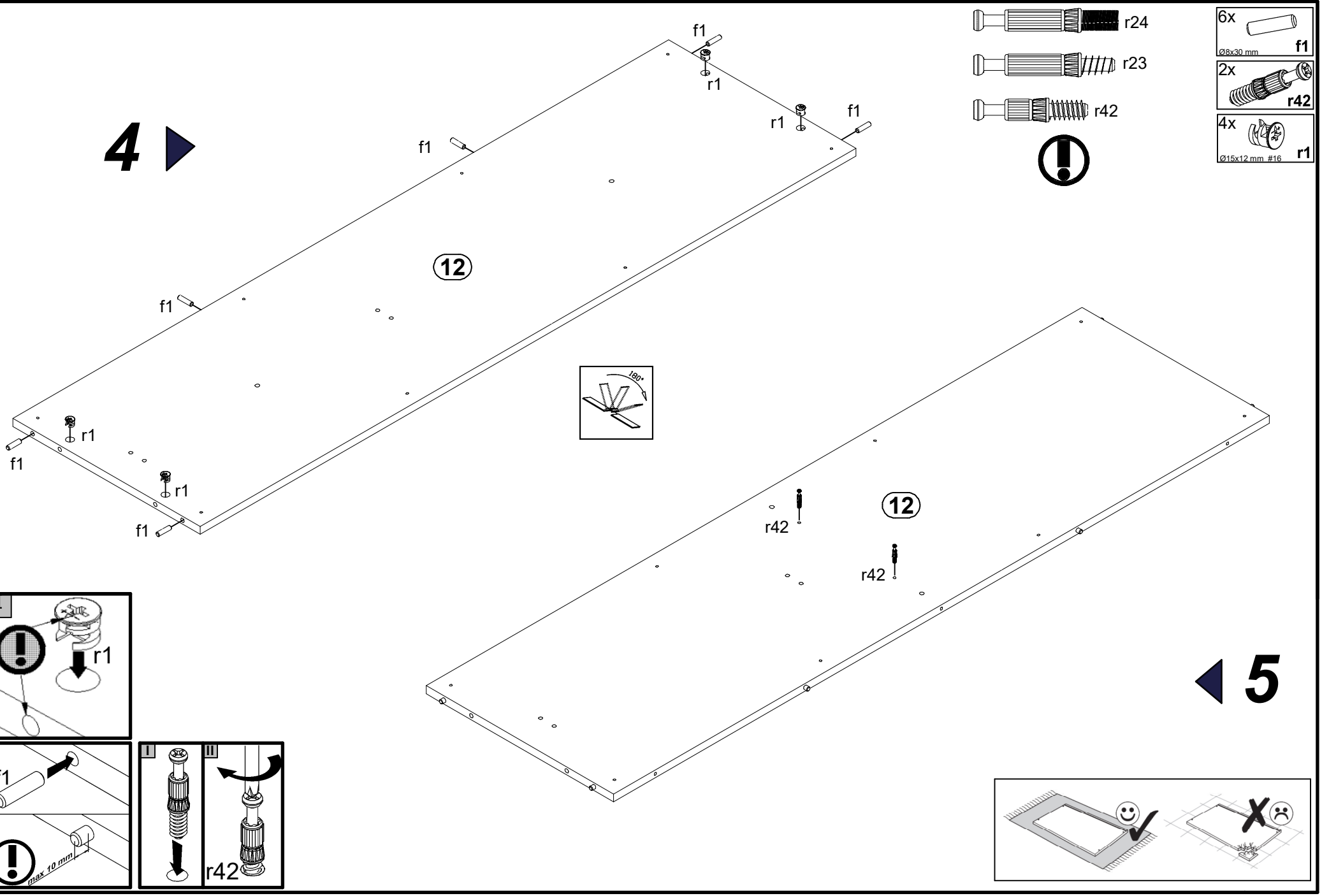
4
f1
r1
12
180°
r24
r23
r42
6x
Ø8x30 mm
f1
2x
r42
4x
Ø15x12 mm #16
r1
r42
5
I
II
max 10 mm

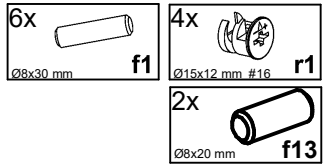
6x
Ø8x30 mm
f1
4x
Ø15x12 mm #16
r1
2x
Ø8x20 mm
f13

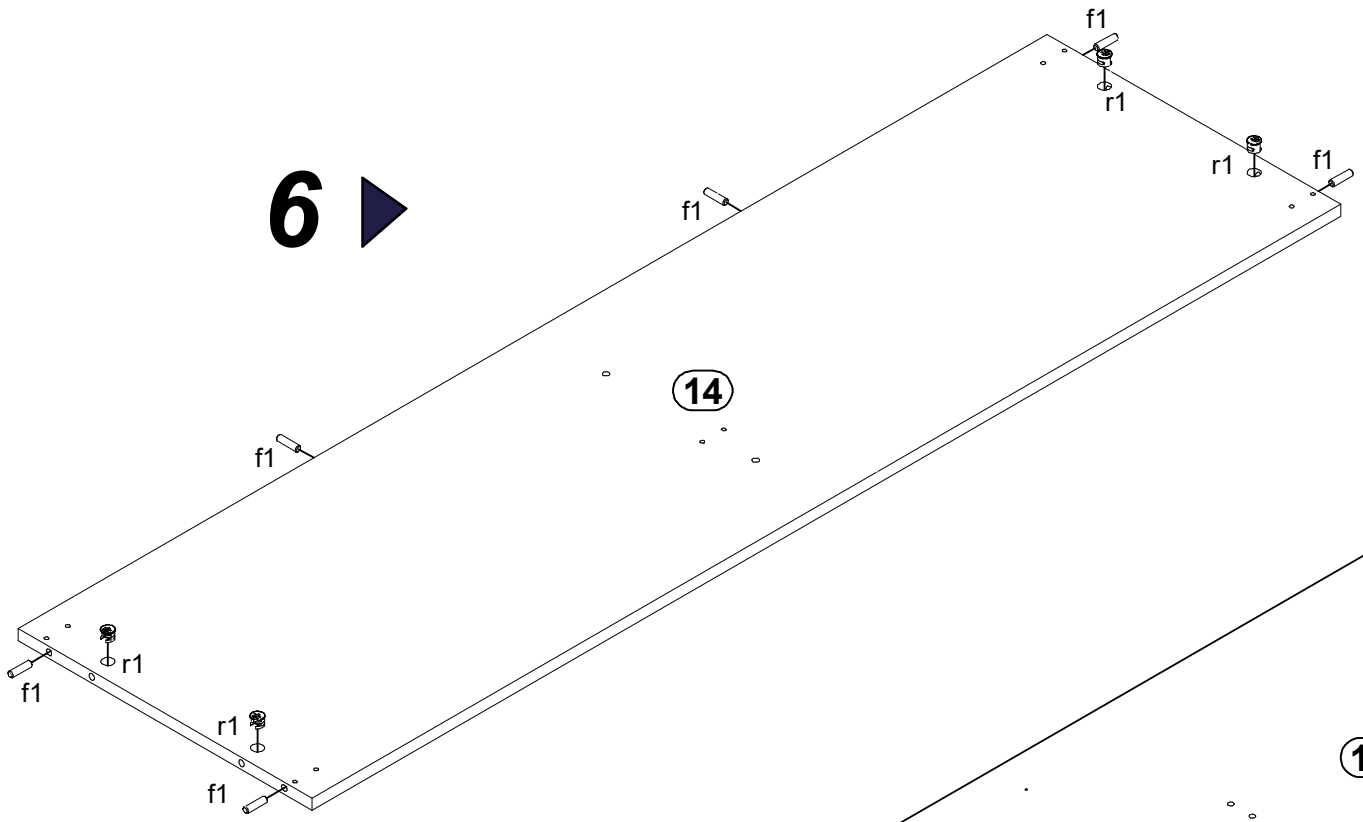
6
f1
r1
f1
r1
f1
14
f1
r1
f1
r1
f1

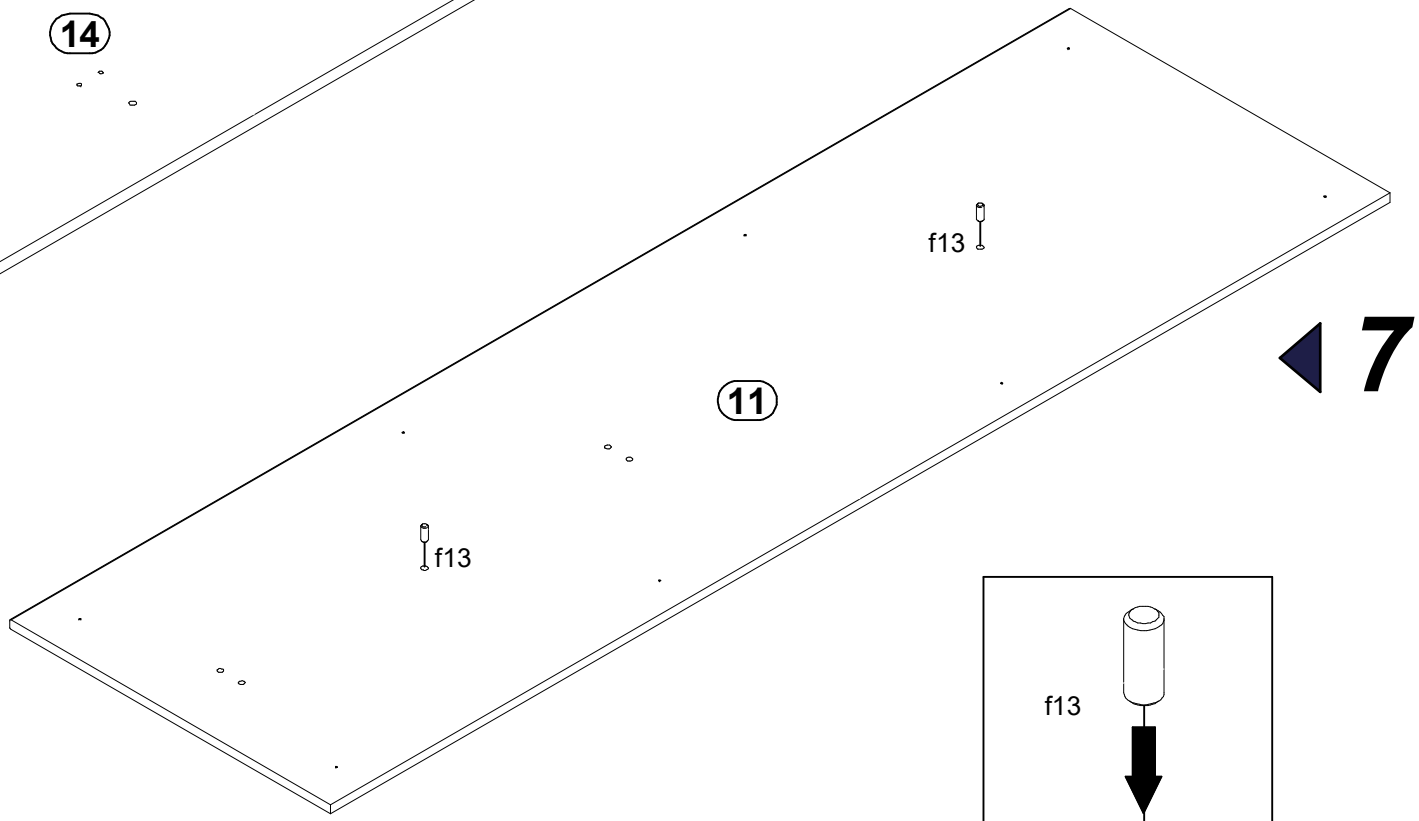
7
f13
11
f13

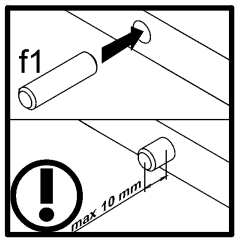
f1
max 10 mm

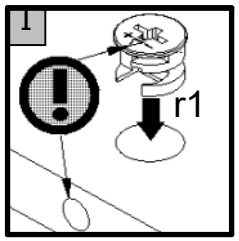
1
r1

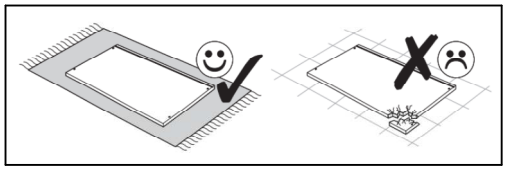

f13

8

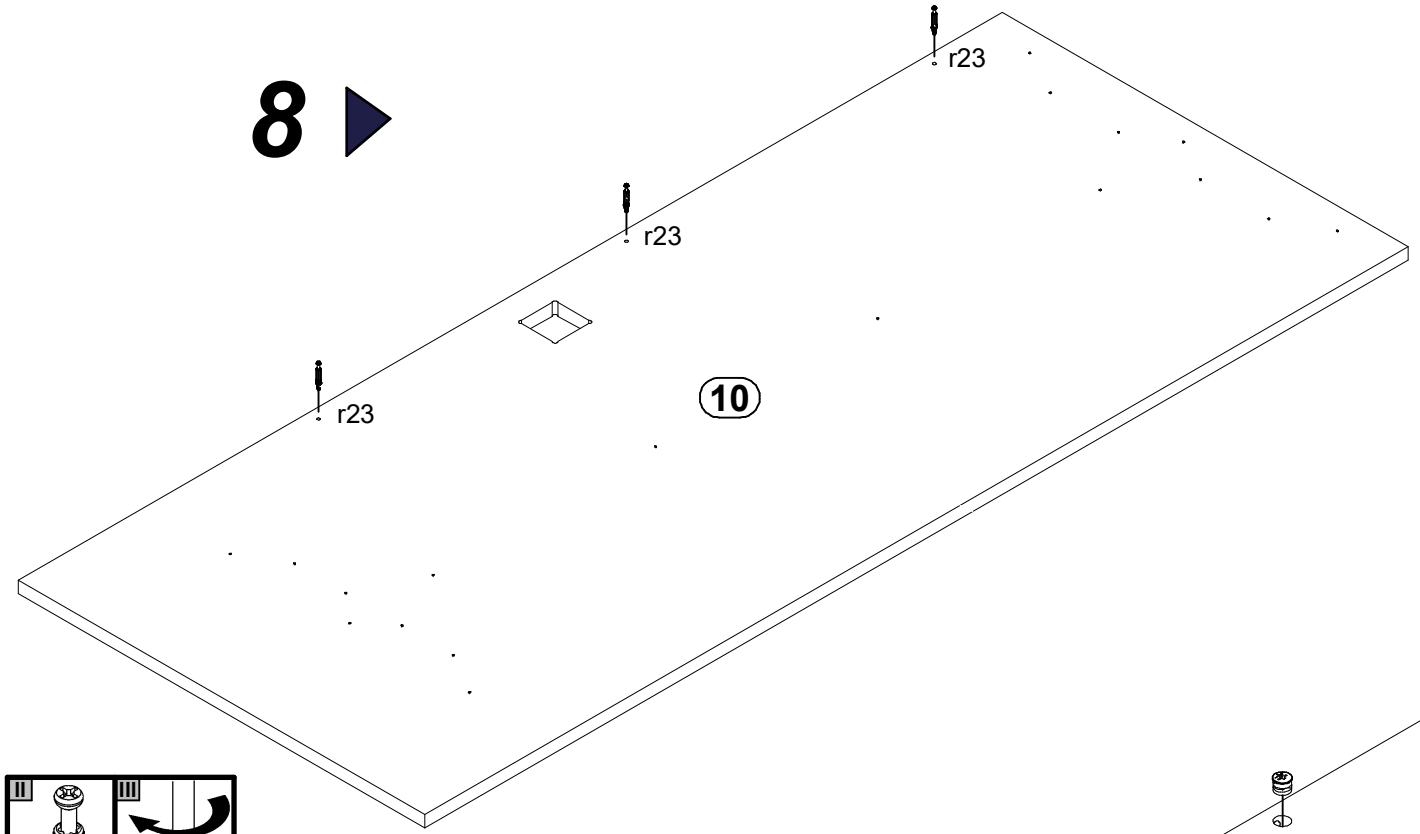
r23
r23
r23
10

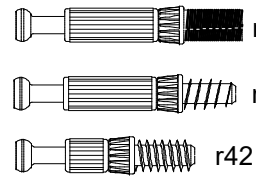
r24
r23
r42

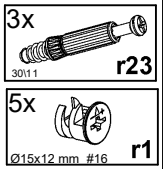
3x
30\11
r23
5x
Ø15x12 mm #16
r1

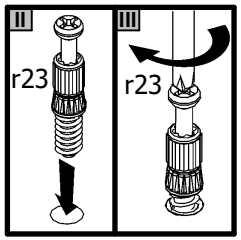
r23
r23

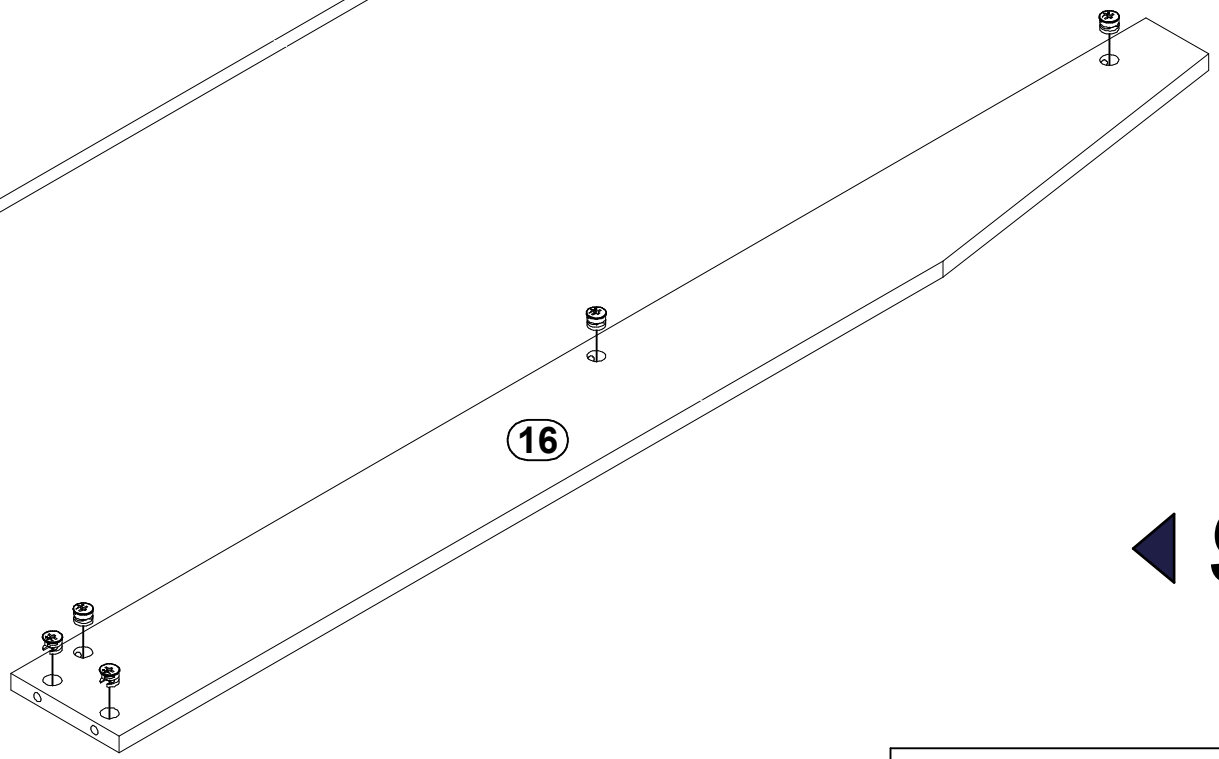
16

9

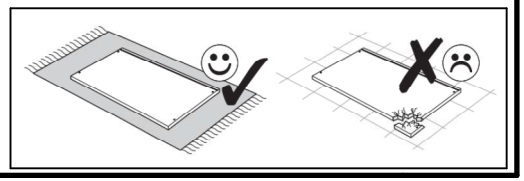

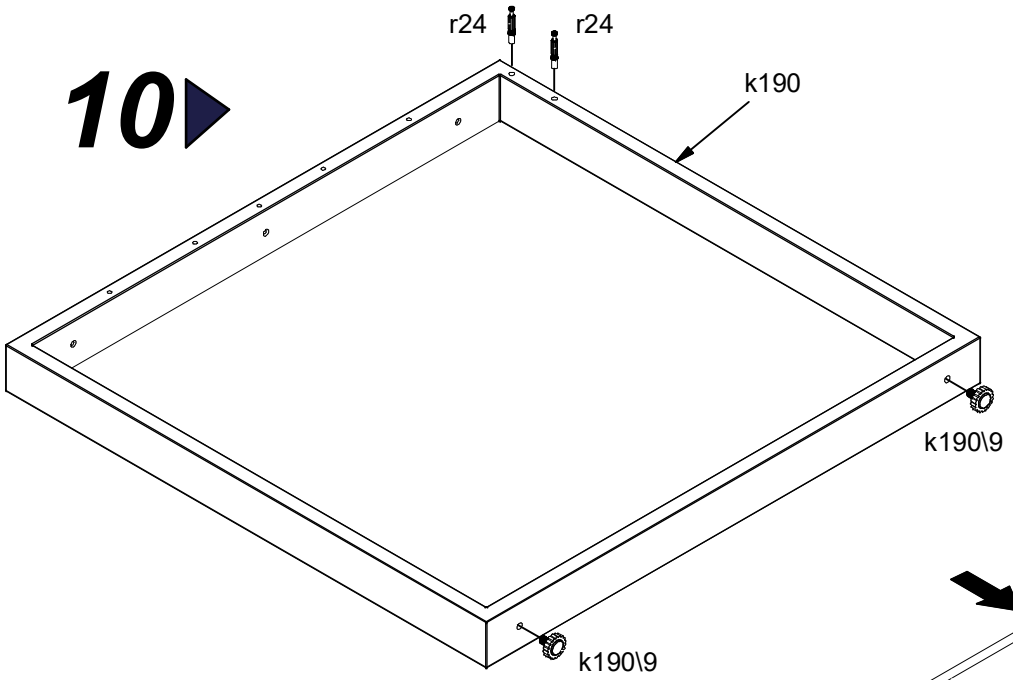
10
r24
r24
k190
k190\9
k190\9

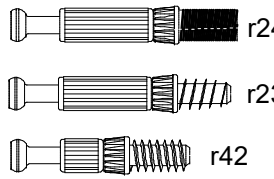
r24
r23
r42

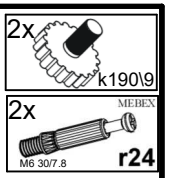
2x
k190\9
2x
MEBEX
M6 30/7.8
r24

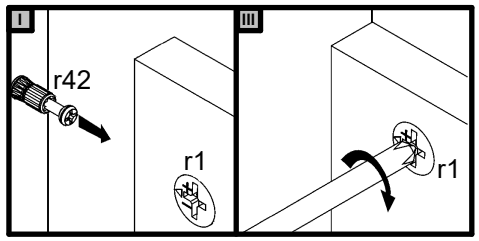
I
III
r42
r1
r1

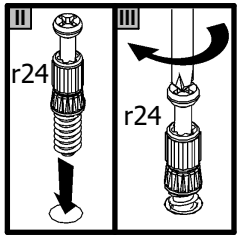
II
III
r24
r24

12
9
e1
e1
14

11

z1
e1

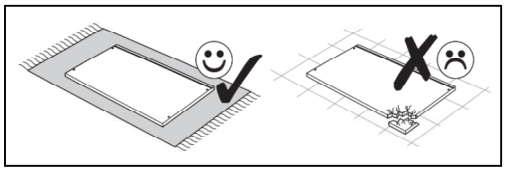

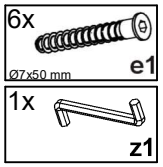
6x
Ø7x50 mm
e1
1x
z1

12

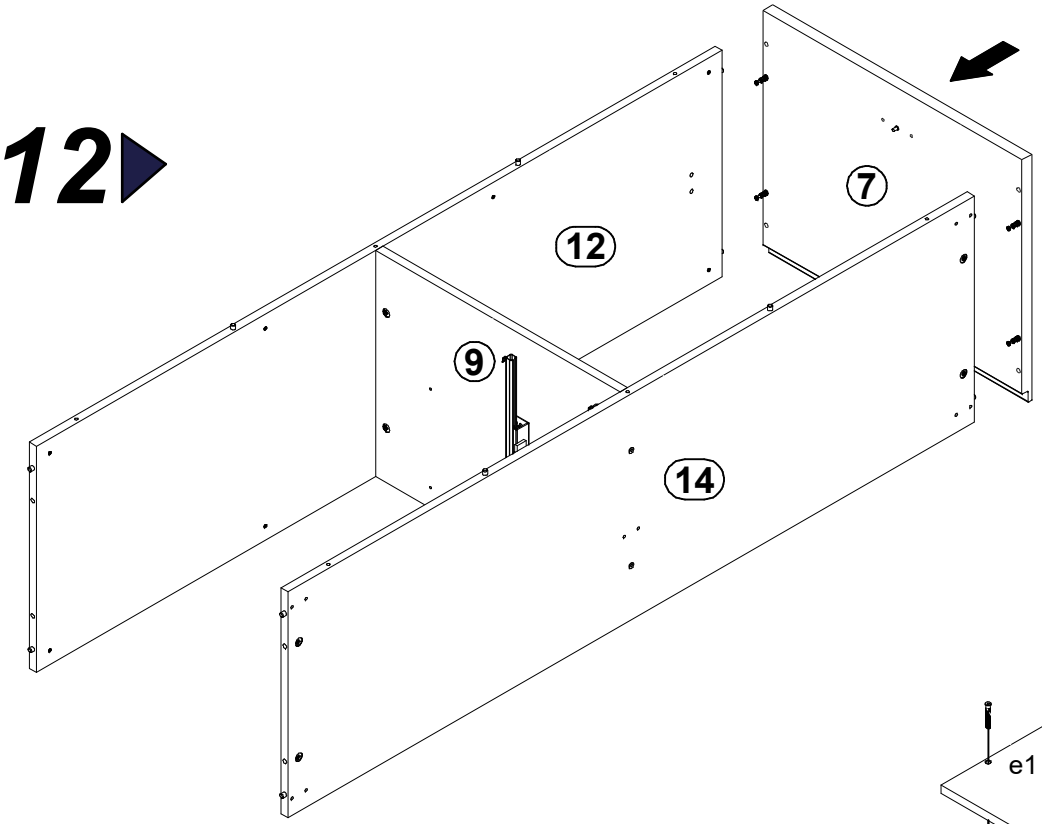
12
7
9
14

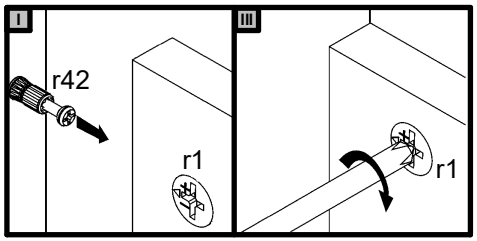
I
III
r42
r1
r1

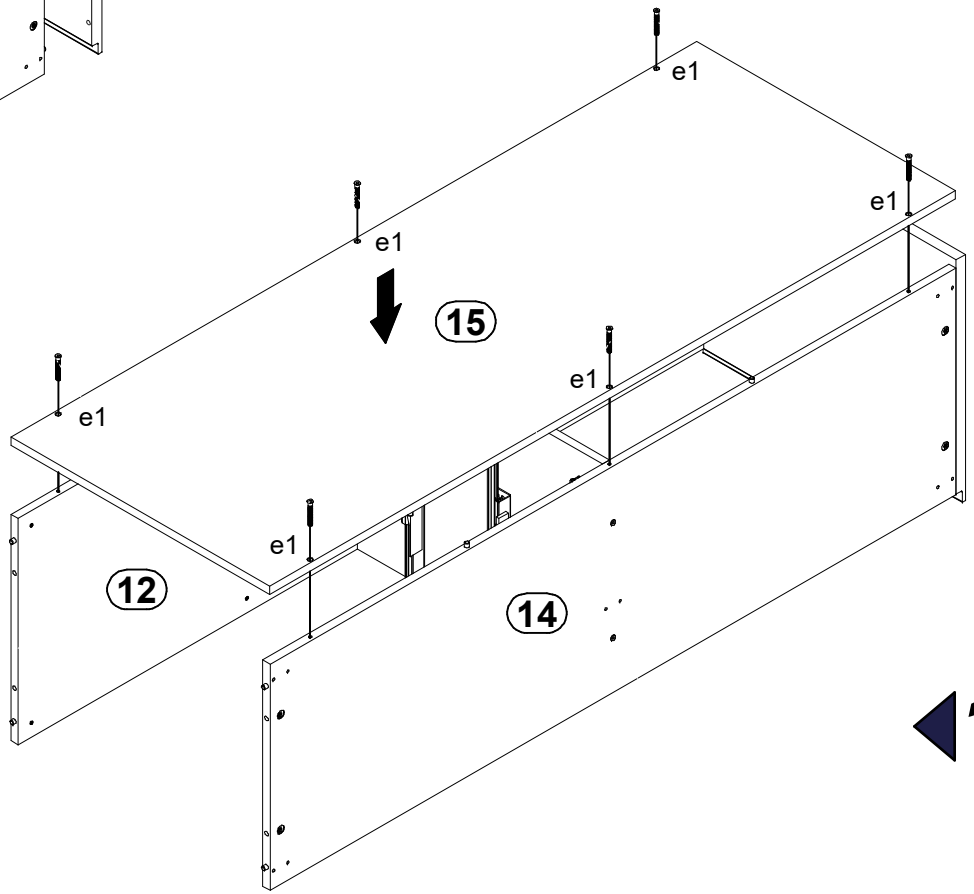
e1
e1
e1
15
e1
e1
e1
12
14

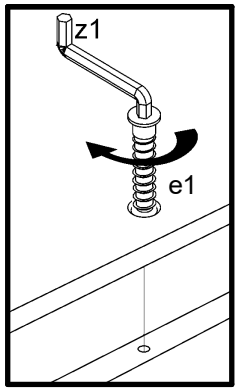
z1
e1

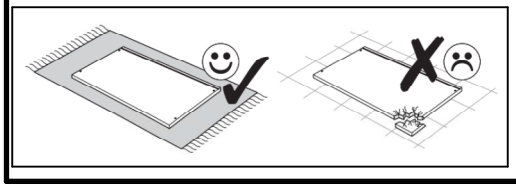

13

10x Ø6x13 mm e3 | 5x Ø51 mm k82\1 | 5x 58x58\18 mm k82\2

14

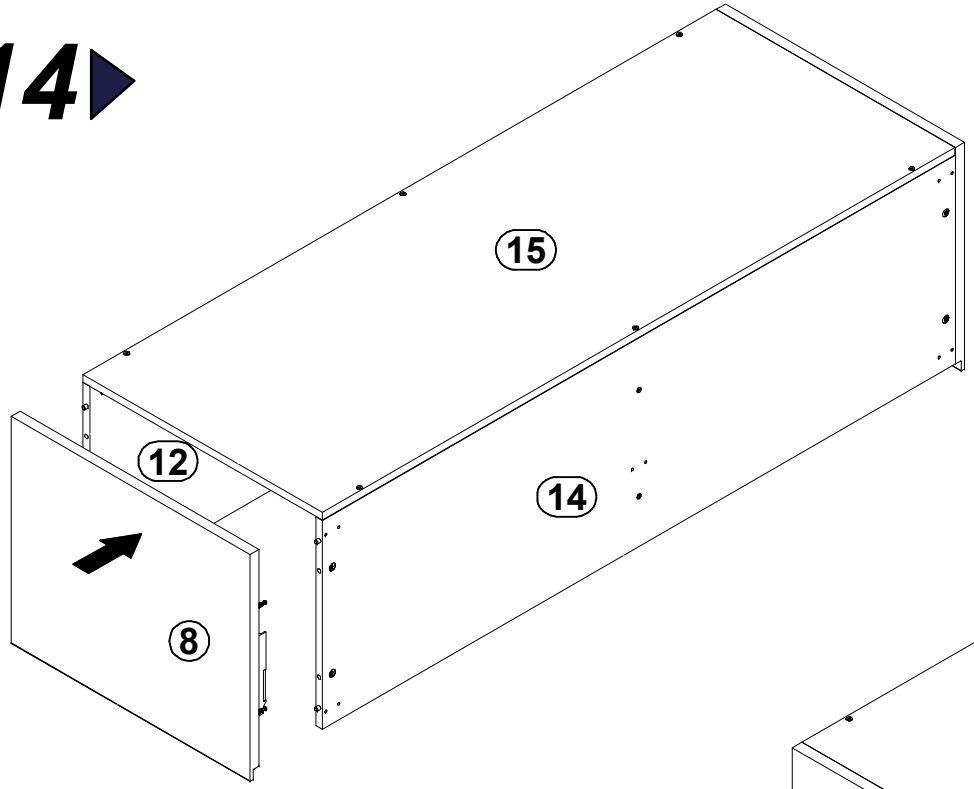

15

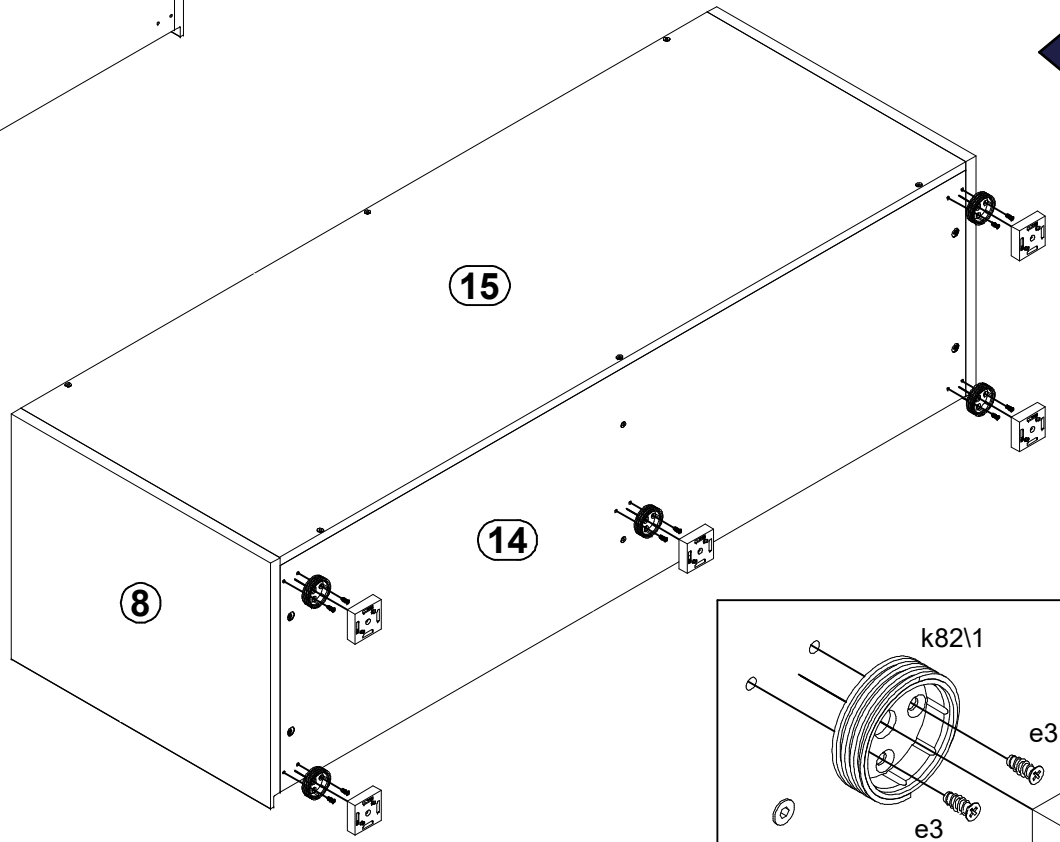

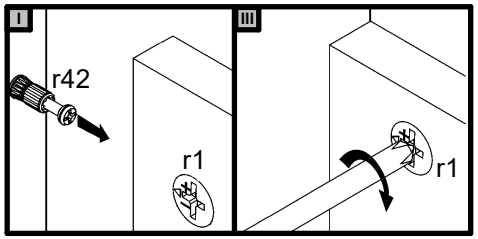

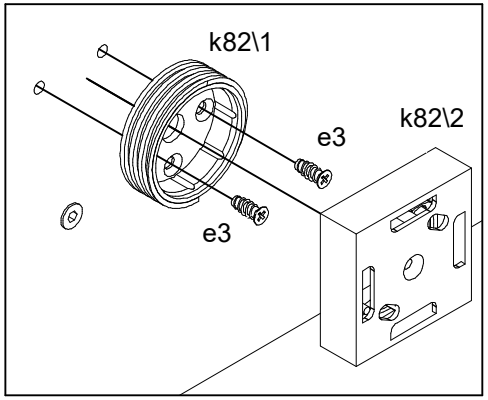

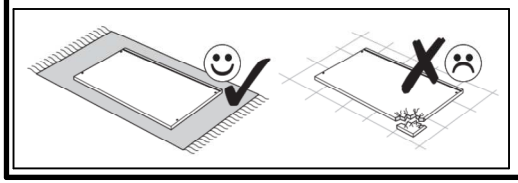

16

8x p50 Ø2,9x24 mm

6x r42

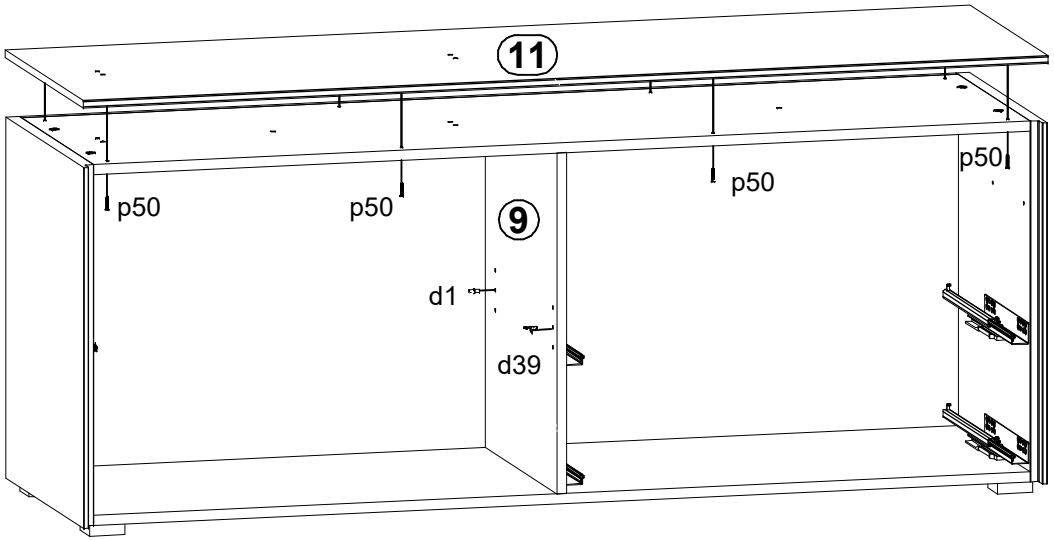

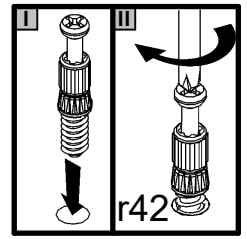

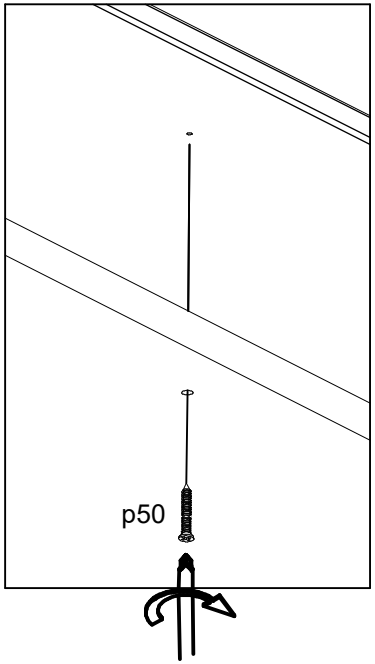

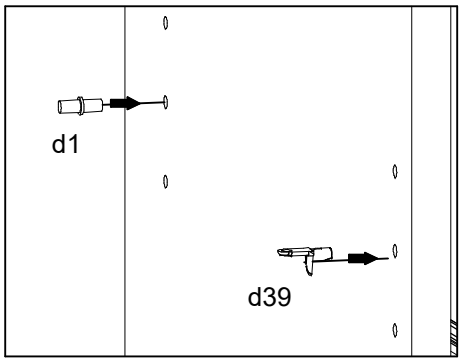

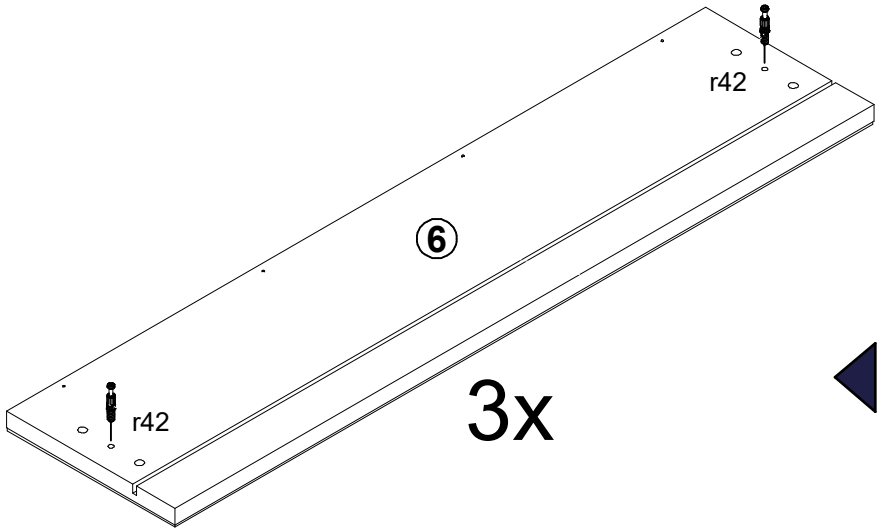

17

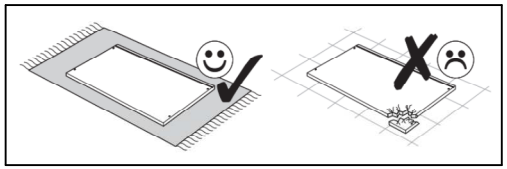

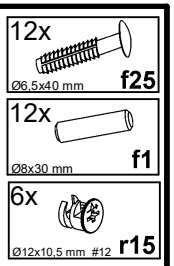
12x
Ø6,5x40 mm
f25
12x
Ø8x30 mm
f1
6x
Ø12x10,5 mm #12
r15

18

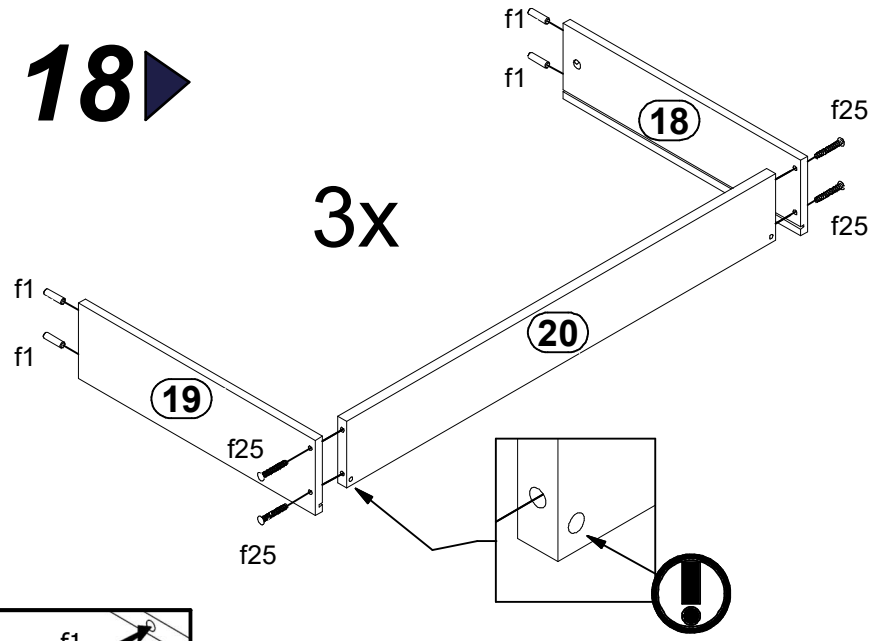
3x
f1
f1
18
f25
f25
f1
f1
19
20
f25
f25

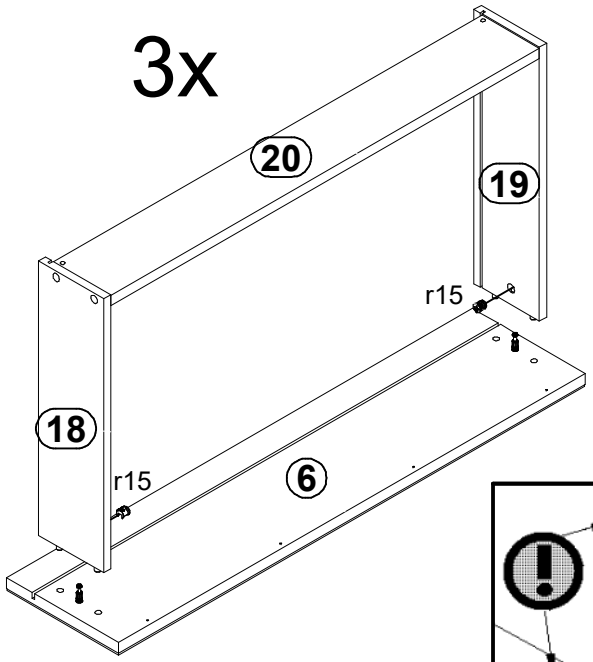
3x
20
19
r15
18
r15
6

19

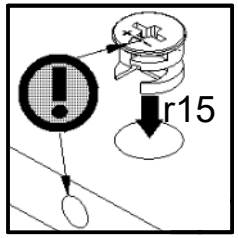
r15

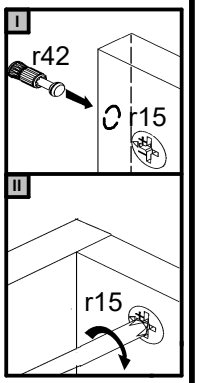
I
r42
r15
II
r15

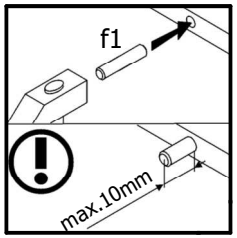
f1
max.10mm

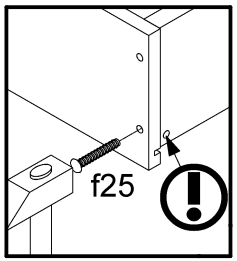
f25

20

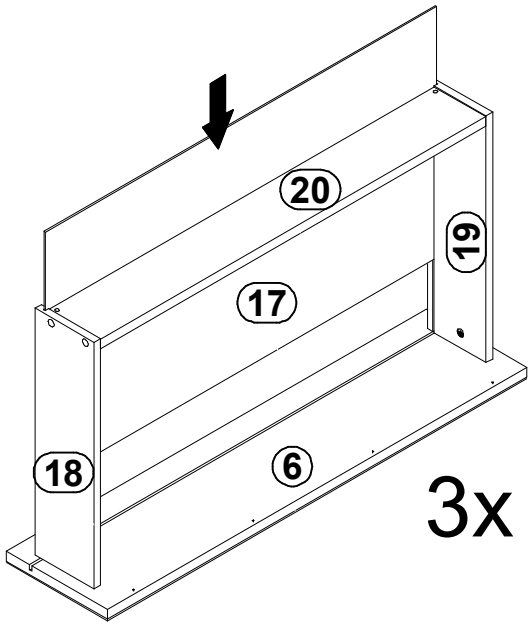
20
19
17
18
6
3x

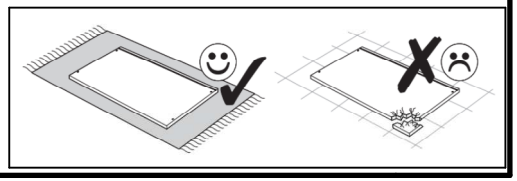

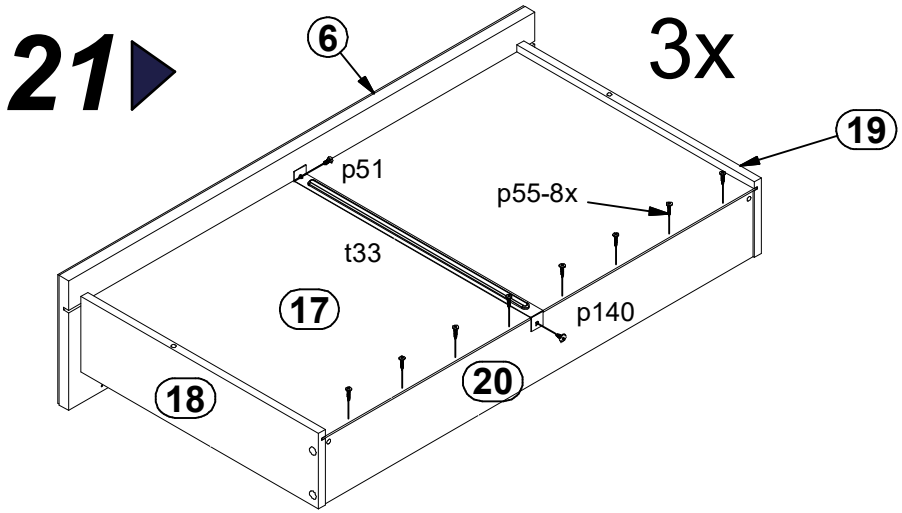
21
6
3x
19
p51
p55-8x
t33
17
p140
20
18

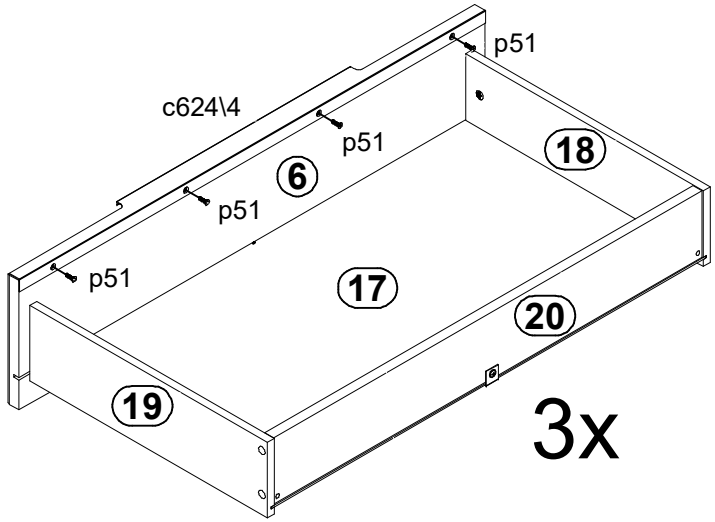
p51
c624\4
p51
18
6
p51
p51
17
20
19
3x

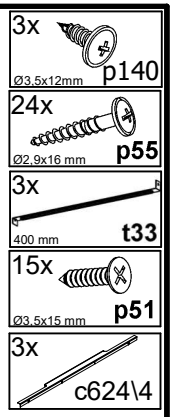
3x
Ø3,5x12mm
p140
24x
Ø2,9x16 mm
p55
3x
400 mm
t33
15x
Ø3,5x15 mm
p51
3x
c624\4

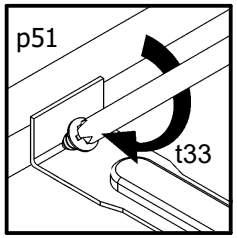
p51
t33

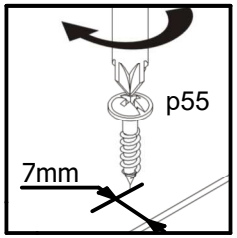
p55
7mm

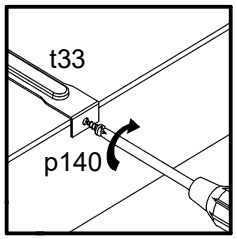
t33
p140

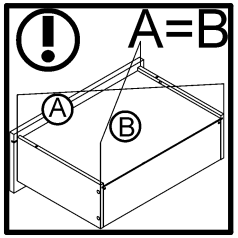
A=B
A
B

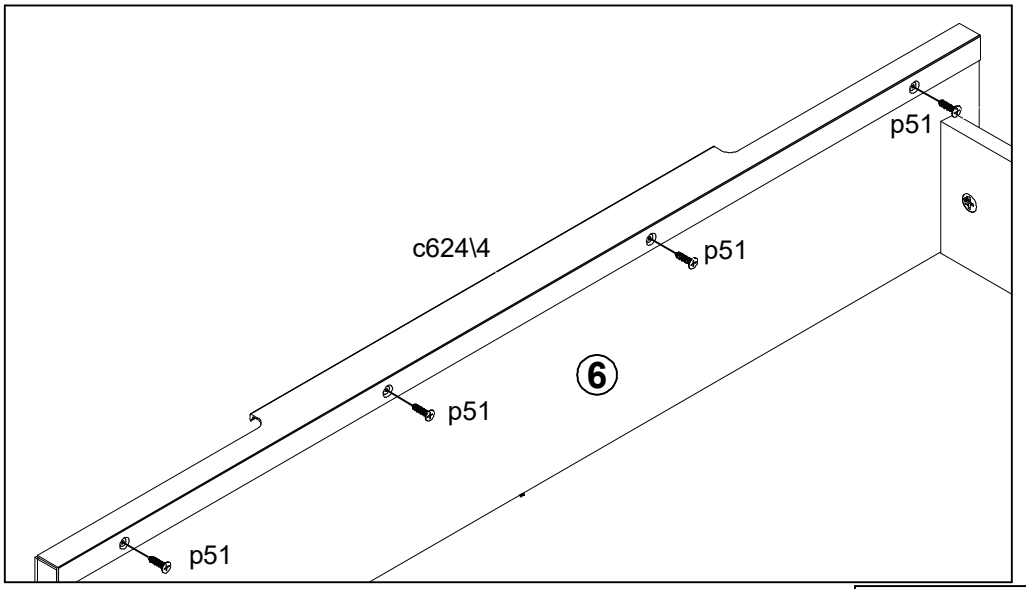
22
p51
c624\4
p51
6
p51
p51

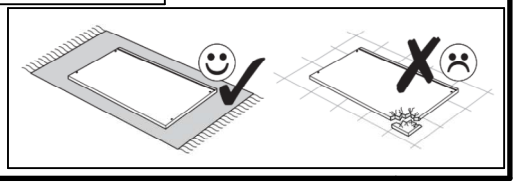

23

1x 400 mm w75\L

1x 400 mm w75\P

4x Ø6x13 mm e3

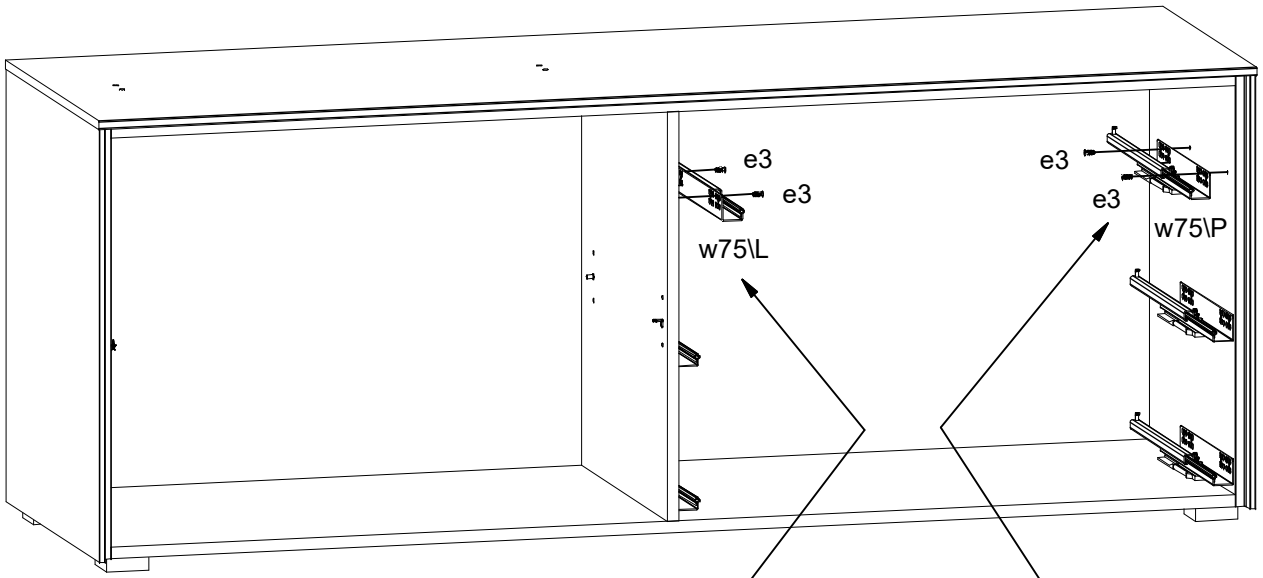

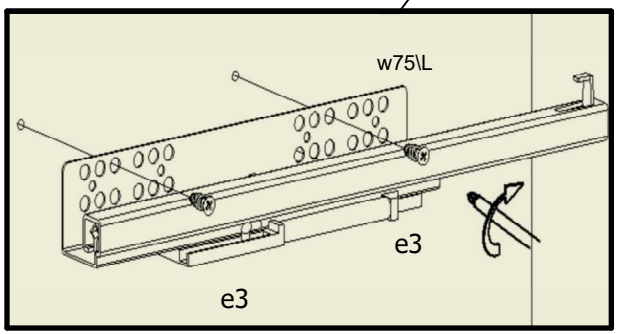

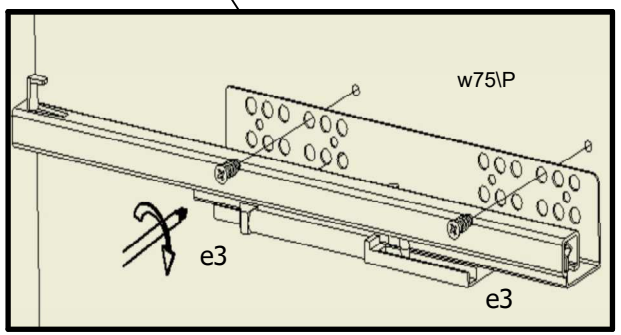

24

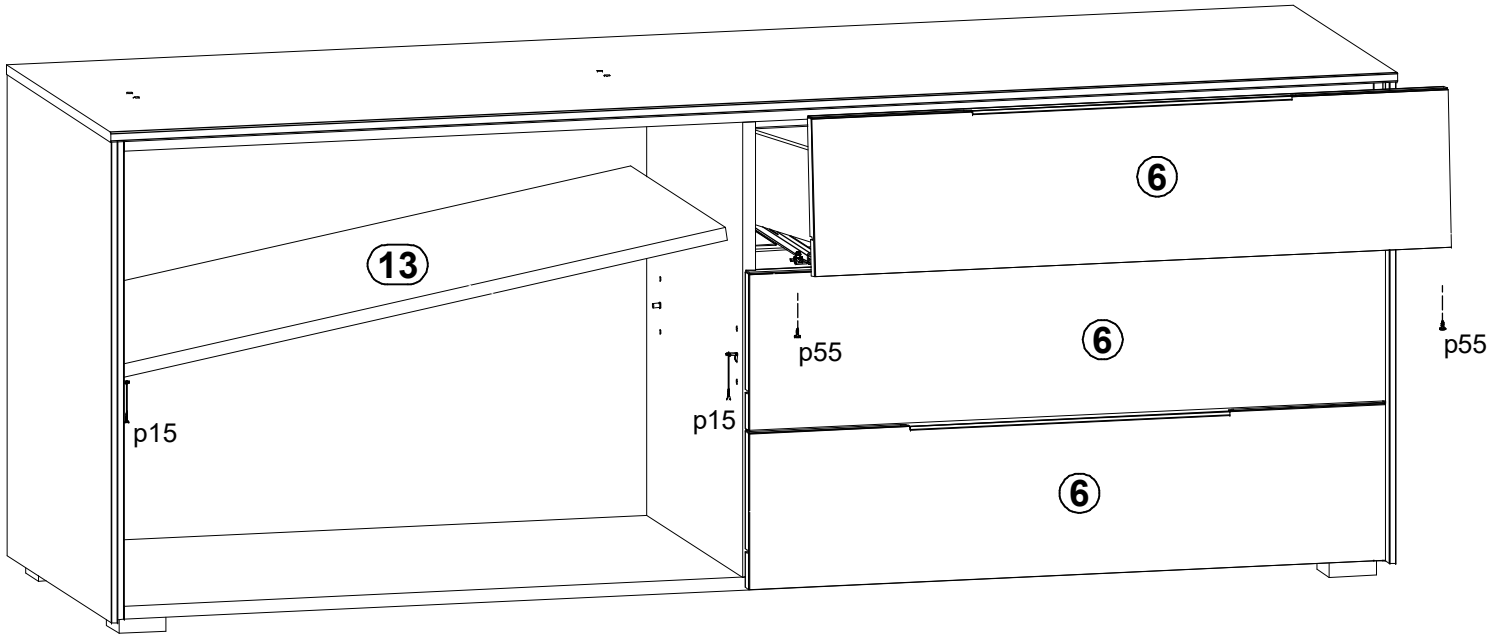

2x Ø2,5x13 mm p15

6x Ø2,9x16 mm p55

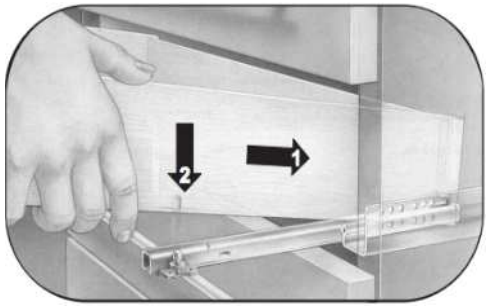

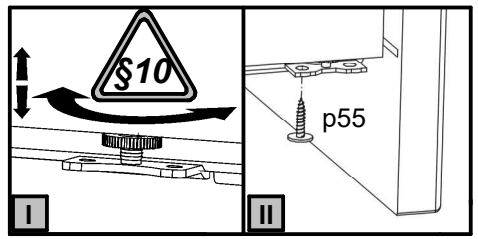

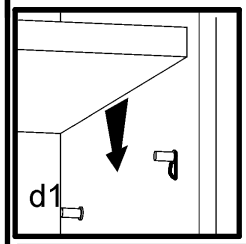

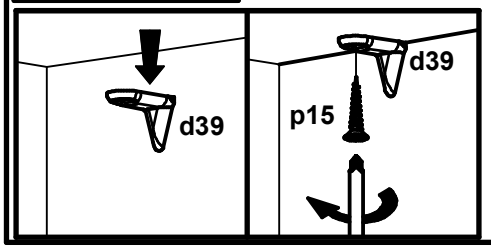

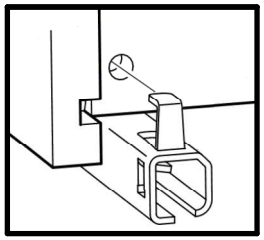

25

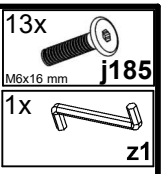
13x
M6x16 mm
j185
1x
z1

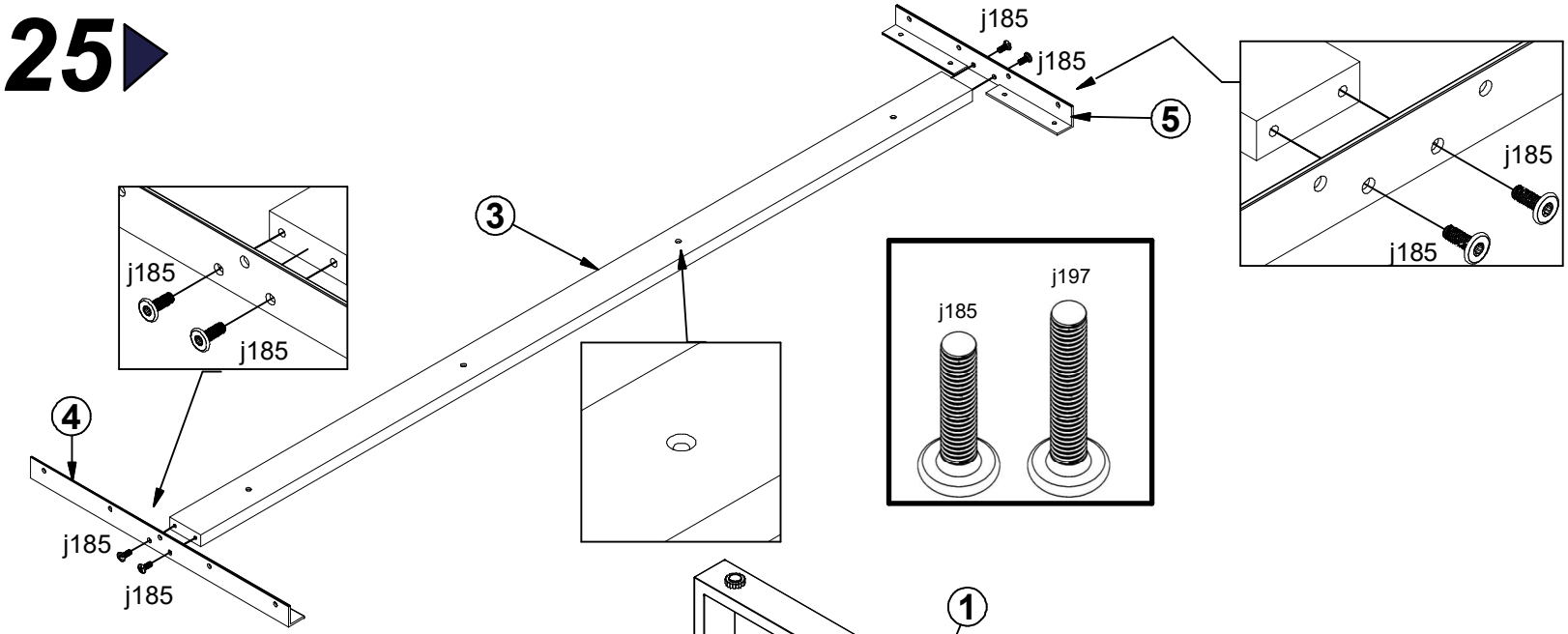
j185
j185
5
j185
j185
3
j185
j185
j197
j185
4
j185
j185

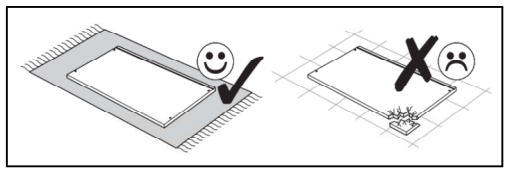

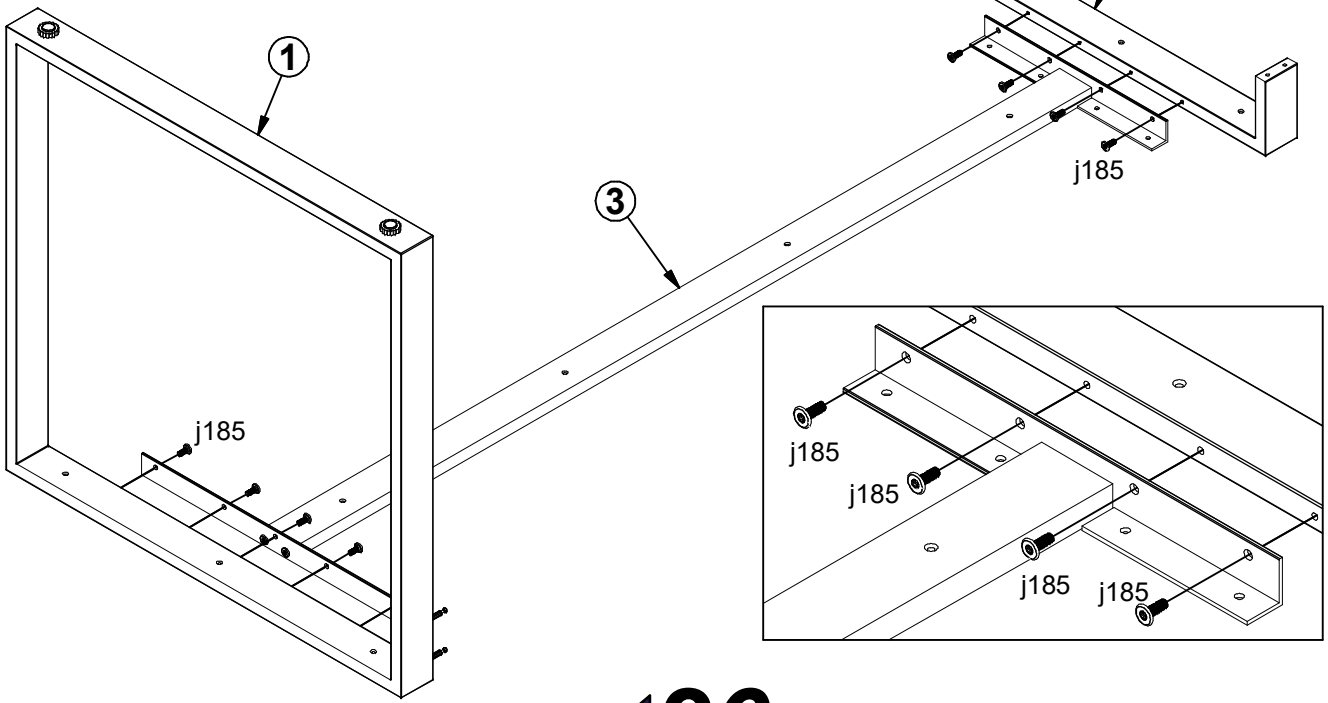
1
2
j185
3
j185

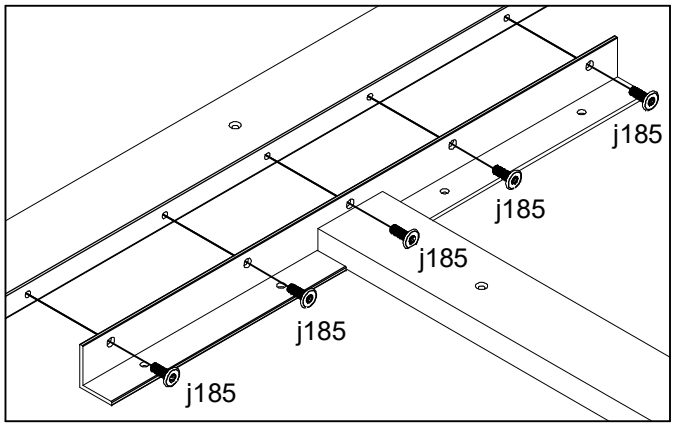
j185
j185
j185
j185
j185

j185
j185
j185
j185

26

27

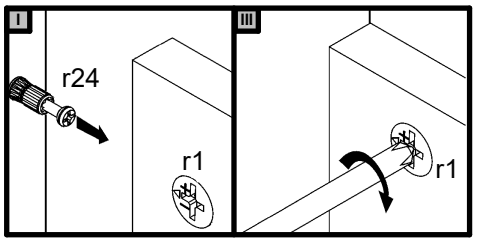

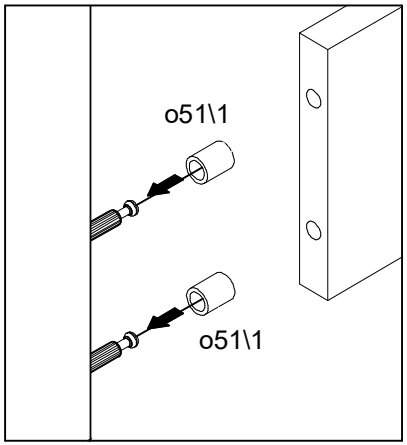

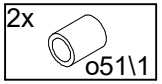

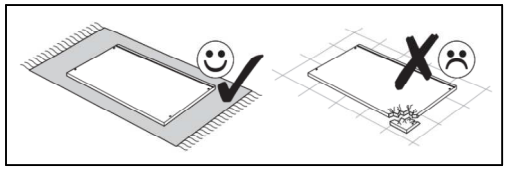

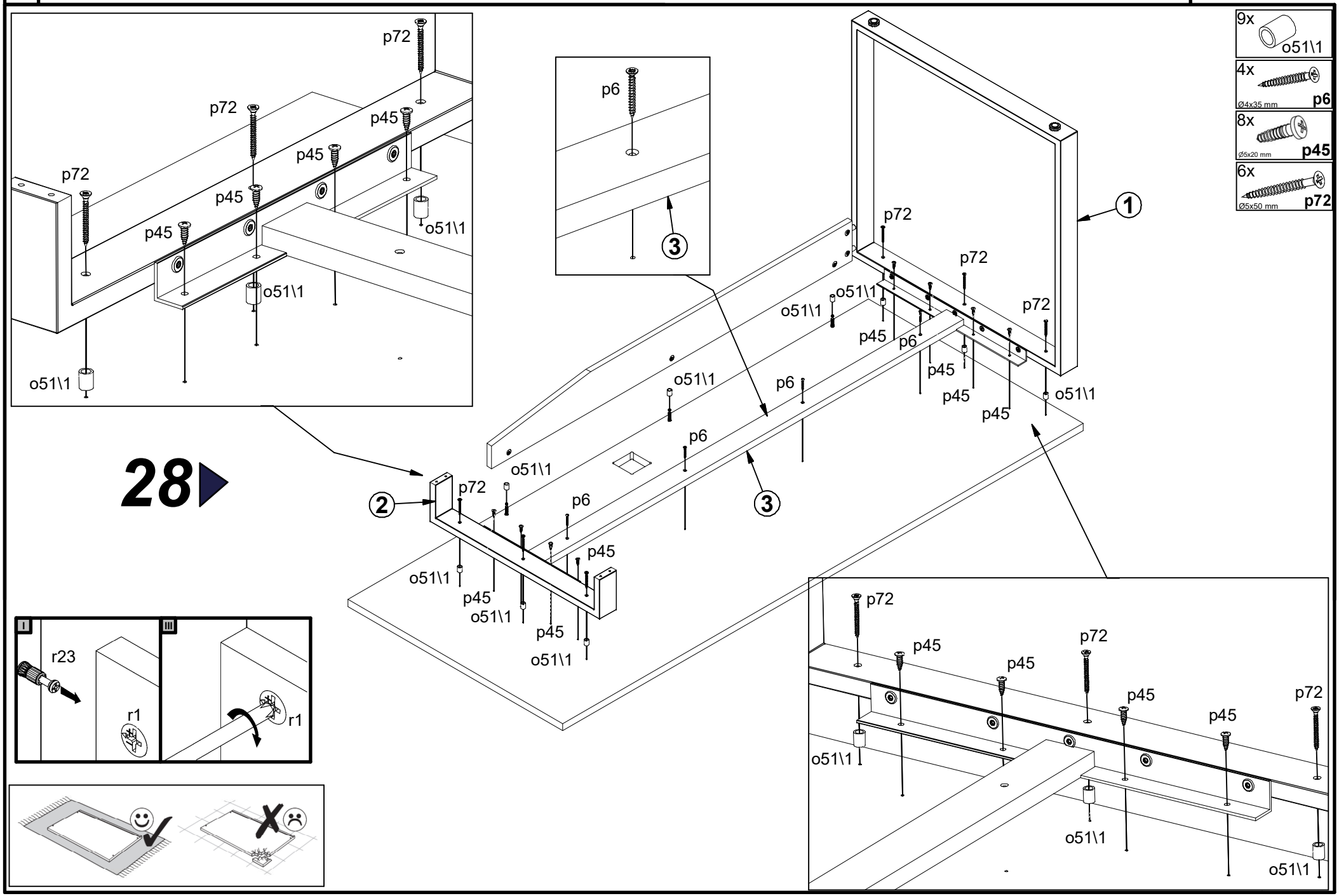
9x
o51\1
4x
Ø4x35 mm
p6
8x
Ø5x20 mm
p45
6x
Ø5x50 mm
p72
28
p72
p45
o51\1
p6
1
2
3
r23
r1

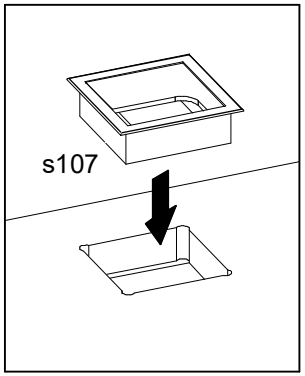
s107

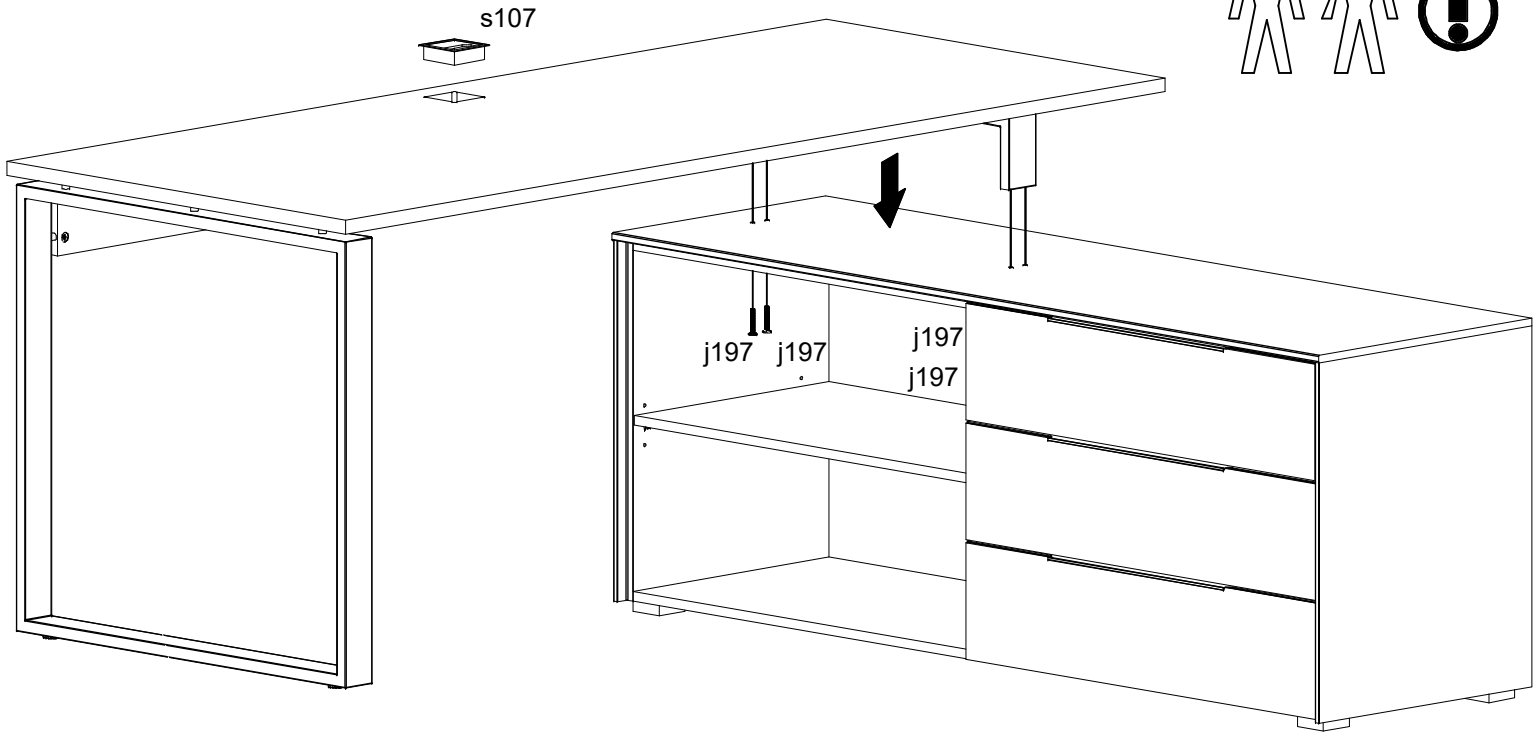
s107
j197
j197
j197
j197

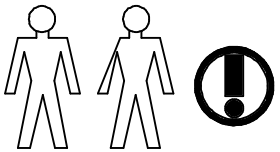
5x
Ø16
s2
4x
M6x40
j197
1x
z1
6x
Ø14x0,5 mm
s59
1x
s107

29

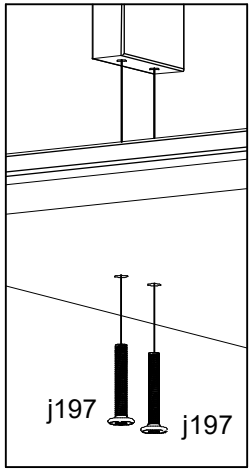
j197
j197

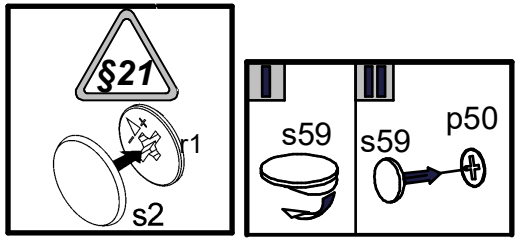
§21
r1
s2
s59
s59
p50

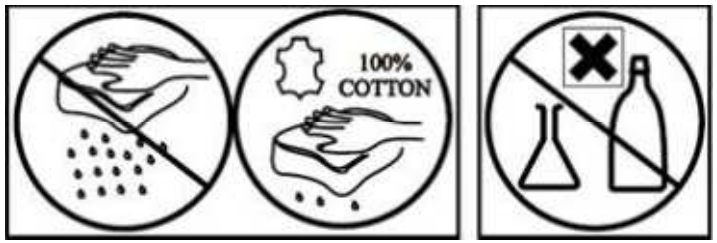
100%
COTTON