Assembly Instructions
Instructions de Montage

Caution: You must read this before you proceed.
Attention : vous devez lire ceci avant de continuer.

Case & Maintenace / Entretien et Maintenance

⊘	Not for commercial use. For residential use only. Non destiné à un usage commercial. Pour usage résidentiel uniquement.
✓	Furniture may scratch floors. We recommend using furniture pads to protect your floors. Les meubles peuvent rayer les sols. Nous recommandons d'utiliser des patins pour meubles afin de protéger vos sols.
⊘	Do not put hot items directly on furniture surface. Ne posez pas d'objets chauds directement sur la surface des meubles.
⊘	Do not clean furniture with hasrsh cleansers or polish. Ne nettoyez pas les meubles avec des produits de nettoyage agressifs ou du polish.
⊘	Do not place furniture under direct sunlight. Ne placez pas les meubles sous la lumière directe du soleil.
⊘	Do not write on furniture near heating or cooling vents. Ne pas écrire sur les meubles à proximité des bouches de chauffage ou de climatisation.
⊘	Do not write on furniture without a padded barrier to protect the surface. Ne pas écrire sur les meubles sans une protection rembourrée pour préserver la surface.
⊘	Do not place furniture outside for indoor use only Ne placez pas les meubles à l'extérieur, usage intérieur uniquement.
⊘	Stains may be removed with mild soap solution and damp cloth. Les taches peuvent être enlevées avec une solution savonneuse douce et un chiffon humide.
⊘	Children should not climb or jump on the furniture. Les enfants ne doivent pas grimper ni sauter sur les meubles.
✓	Dust and pick-upspills using a clean, non-colored,lint-free cloth. Dépoussiérez et essuyez les déversements avec un chiffon propre, non coloré et sans peluches.

Please look in the box for hardware packs and legs.

Veuillez vérifier dans la boîte la présence des kits de quincaillerie et des pieds.

Sets oftenship in multiple boxes and may arrive a day or two apart.

Les ensembles sont souvent expédiés dans plusieurs colis et peuvent arriver un jour ou deux à des dates différentes.

Queen Bed

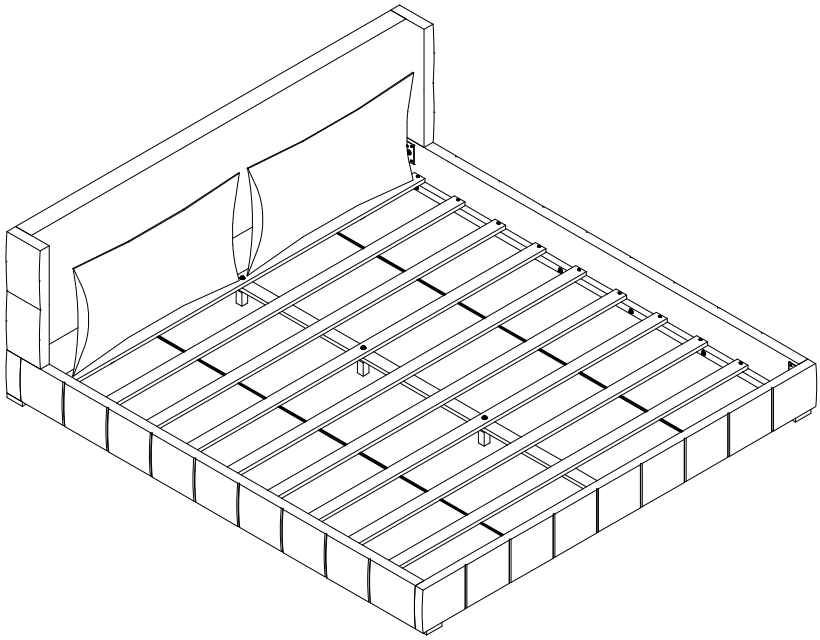

Part List / Liste Des Pièces

Label Étiquette	Picture Image	Description Description	QTY Quantité
1	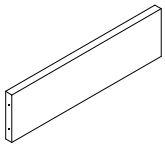	Headboard Tête De Lit	1
2	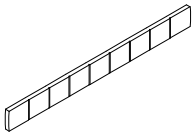	Footboard Pied De Lit	1
3	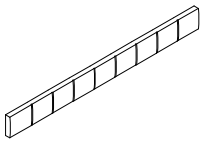	Side Rail(R) Rail Latéral (R)	1
4	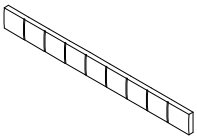	Side Rail(L) Rail Latéral (L)	1
5	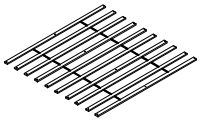	Slat Latte	1
6	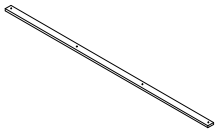	Middle Support Bar Barre Centrale De Lit	1
7	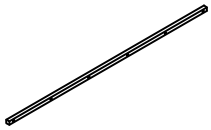	Support Rail Rail De Support	2

Part List / Liste Des Pièces

Label Étiquette	Picture Image	Description Description	QTY Quantité
8		Center Support Leg Pied De Support Central	4
9		Headboard Below Tête de lit inférieure	1
10		Headboard Below Leg Pied sous la tête de lit	2
11		Footboard Below Leg Pied sous le pied de lit	2
12		Headboard Wing (R) Aile de tête de lit (R)	1
13		Headboard Wing (L) Aile de tête de lit (L)	1
14		Pillows Oreillers	2

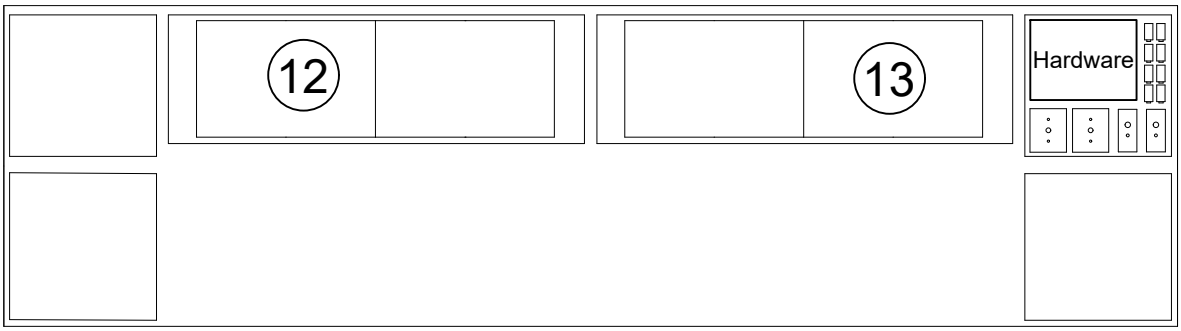

Noted: Center Support Leg (8), Headboard Below Leg (10), Footboard Below Leg (11), Headboard Wing (R) (12), Headboard Wing (L) (13) and Hardware are packed behind the Headboard (1).

Remarque : le pied de support central (8), le pied sous la tête de lit (10), le pied sous le pied de lit (11), l'aile de tête de lit (R)(12), l'aile de tête de lit (L) (13) ainsi que la quincaillerie sont emballés derrière la tête de lit (1).

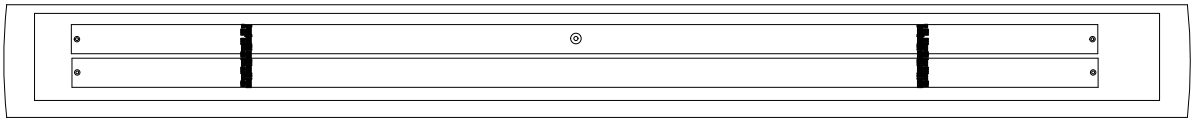

Noted: Slats (5) are packed behind the Headboard Below (9).

Remarque : les lattes (5) sont emballées derrière la partie inférieure de la tête de lit (9).

Hardware / Quincaillerie

Label Étiquette	Picture Image	Description Description	QTY Quantité
A		Screw(4x30mm) Vis(4x30 mm)	42+1
B		Bolts(5/16"x30mm) Boulons(5/16"x30mm)	16+1
C		Bolts(5/16"x50mm) Boulons(5/16"x50mm)	22+1
D		Bolts(1/4"x50mm) Boulons(1/4"x50mm)	4+1
E		Lock Washer(5/16") Rondelle frein(5/16")	38+1
F		Flat Washer(5/16") Rondelle plate(5/16")	38+1
G		Lock Washer(1/4") Rondelle frein(1/4")	4+1
H		Flat Washer(1/4") Rondelle plate(1/4")	4+1
T		Metal pad(L) Plaquette métallique (L)	2
K		Metal pad(R) Plaquette métallique (R)	2
M		Allen Key(M4) Clé Allen (M4)	1+1

Assembly Preparation / Préparation à l'assemblage

Before Beginning assembly:
Avant de commencer l'assemblage:

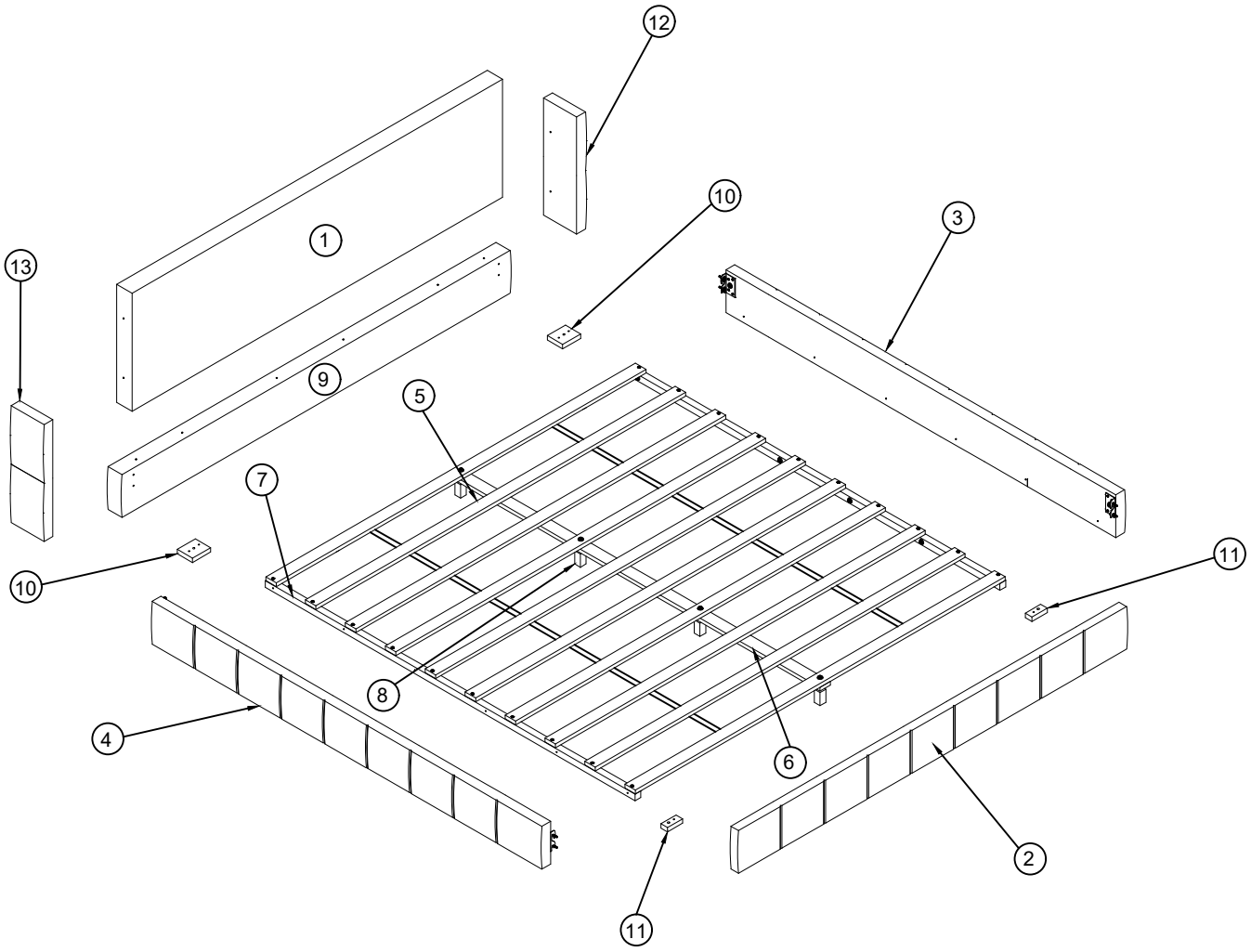

A x 42pcs+1	D x 4pcs+1	G x 4pcs+1	K x 2pcs
B x 16pcs+1	E x 38pcs+1	H x 4pcs+1	M x 1pcs+1
C x 22pcs+1	F x 38pcs+1	T x 2pcs	

- Read the instructions cover to cover
  Lisez les instructions de bout en bout
- Have 2 adults on hand for assembly
  Prévoir 2 adultes pour l'assemblage
- Do not assemble on flooring or carpet
  Ne pas assembler sur le sol ou la moquette
- Assemble on a clean, non-marring surface
  Assemblez sur une surface propre et non rayante
- Save all packaging until finished
  Conservez tous les emballages jusqu'à la fin

Assembly Steps / Étapes d'assemblage

OVERVIEW / Vue d'ensemble

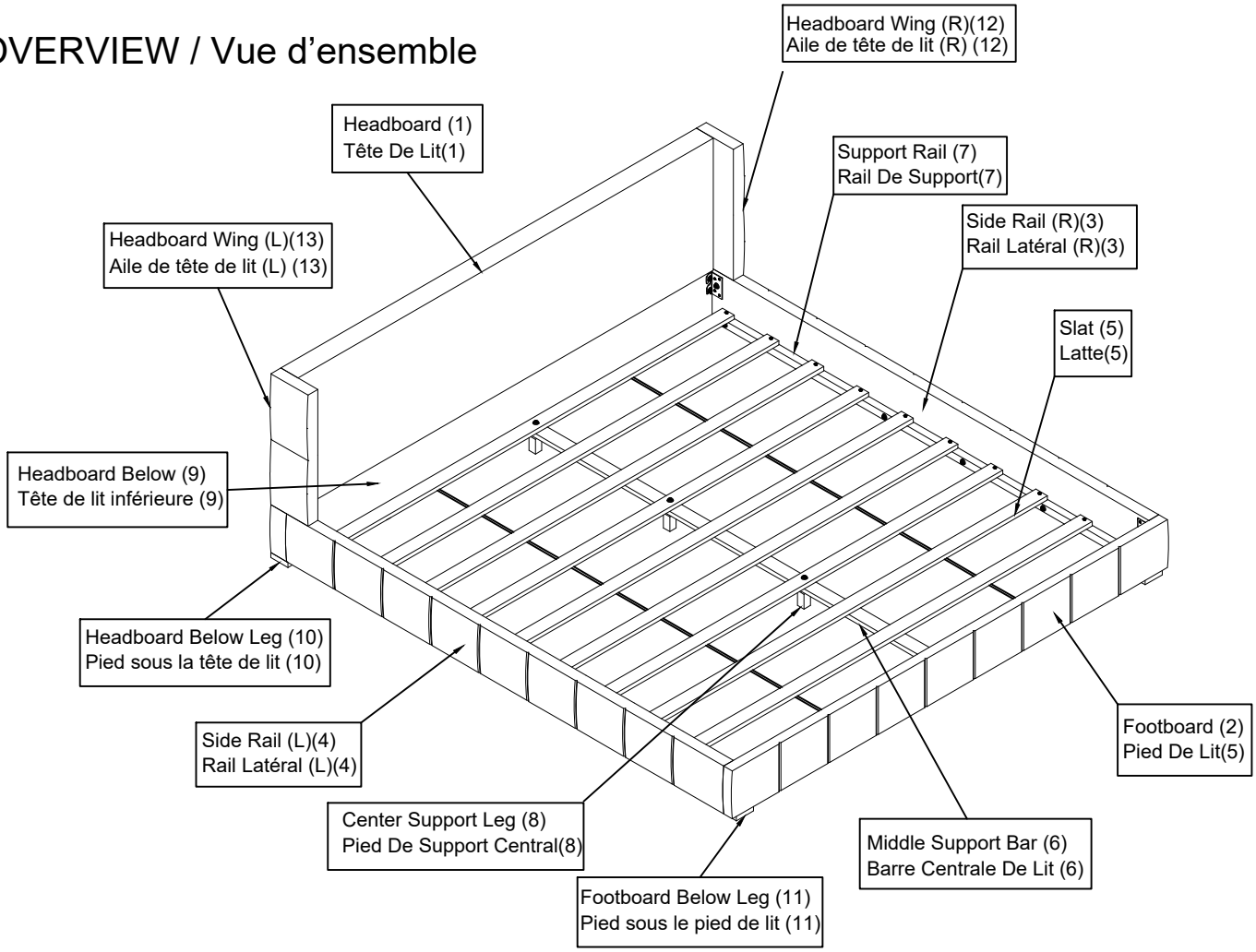

FRONT FACING / FACE AVANT

-This Bed have multiple parts and may require up to 30 minutes to assemble.
-Ce lit comporte plusieurs pièces et peut nécessiter jusqu'à 30 minutes pour être assemblé.

-To give you an overview of the Bed parts, the above picture is to help you put the various parts into perspective. Please read through the instructions below to familiarise yourself with the parts and steps before assembly.
-Pour vous donner une vue d'ensemble des pièces du lit, l'image ci-dessus est destinée à vous aider à situer les différentes parties. Veuillez lire attentivement les instructions ci-dessous afin de vous familiariser avec les pièces et les étapes avant l'assemblage.

Note: It is recommended that you have an adult partner to assist during the entire assembly process.

Remarque: Il est recommandé d'avoir un adulte pour vous aider tout au long du processus d'assemblage.

Step 1 / Étape 1

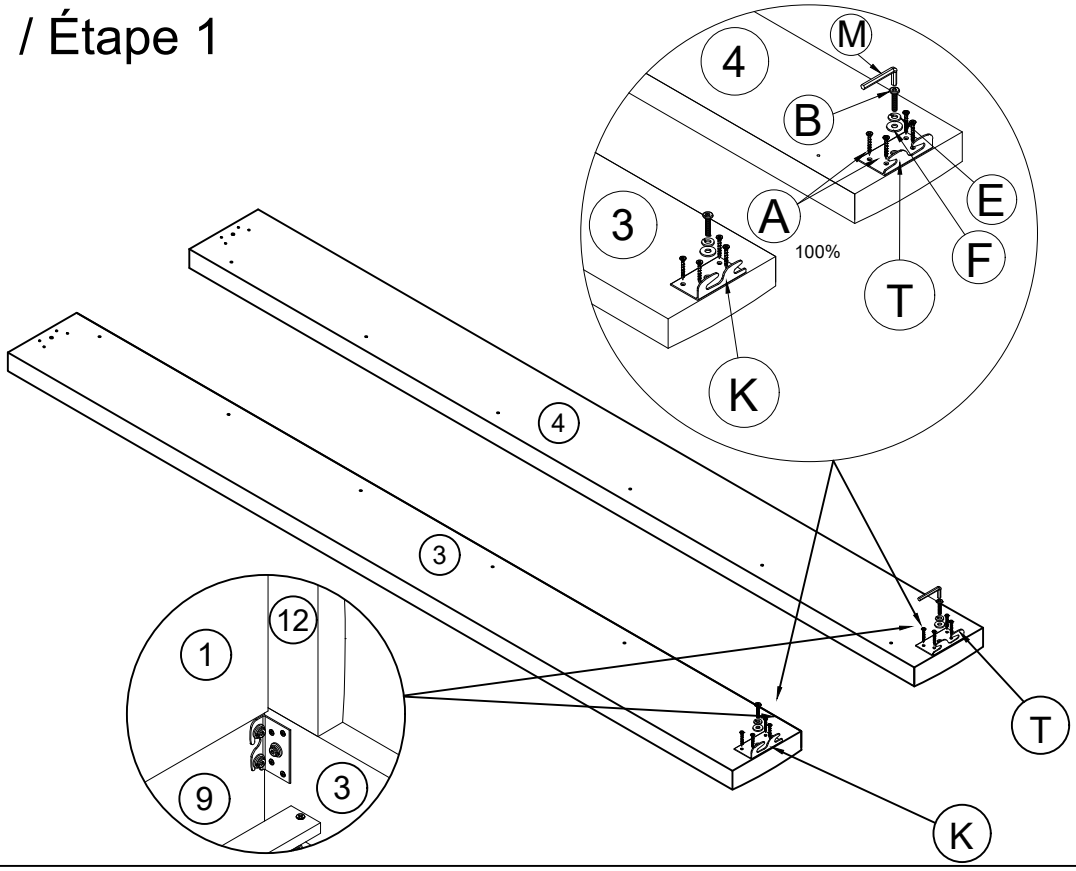

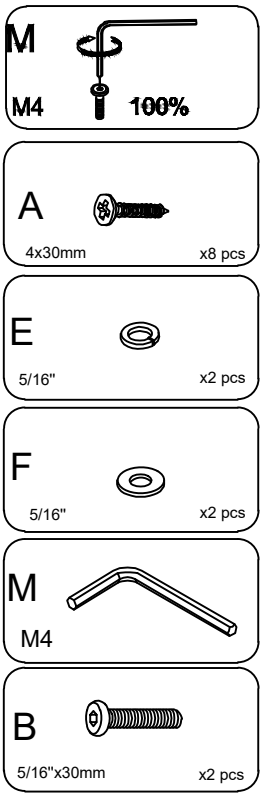

Attach the Metal pad (K) to the Side Rail (R) (3), attach the Metal pad (T) to the Side Rail (L) (4), by using the Bolts (B), Flat Washer (F),Lock Washer(E) and Screw(A) with Allen Key(M). Note:The Metal pad look is facing down and this place is connected to the Headboard (1).

Fixez la plaquette métallique (K) au longeron latéral (R) (3) et la plaquette métallique (T) au longeron latéral (L) (4), à l'aide des boulons (B), des rondelles plates (F), des rondelles frein (E) et des vis (A) avec la clé Allen (M). Remarque : la face visible de la plaquette métallique doit être orientée vers le bas et cette partie est reliée à la tête de lit (1).

Step 2 / Étape 2

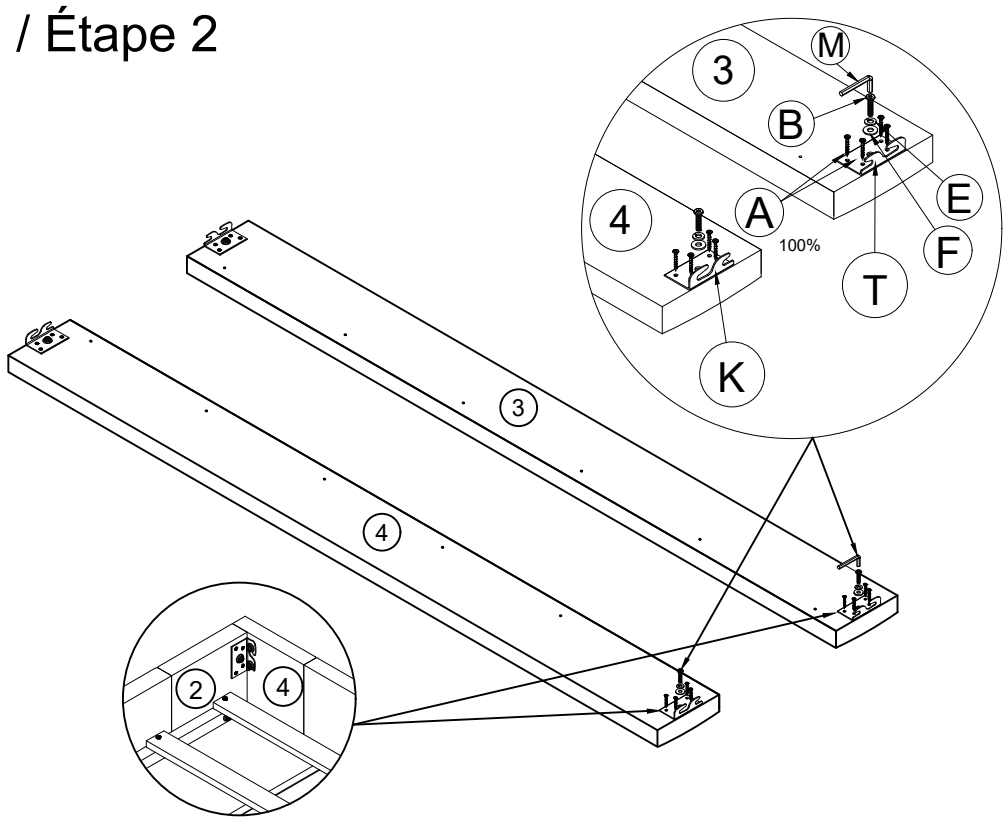

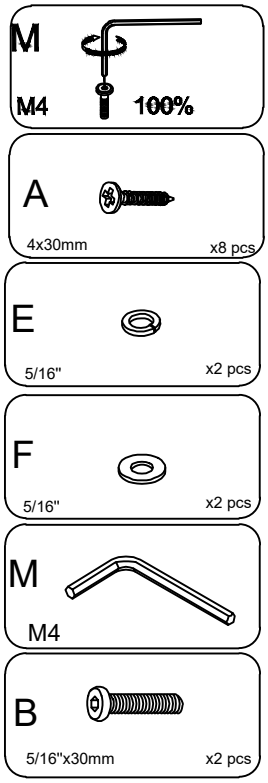

Attach Metal pad (T) to the Side Rail (3), attach Metal pad (K) to the Side Rail (4), by using the Bolts (B), Flat Washer (F), Lock Washer (E) and Screw (A) with Allen Key (M).

Note:The direction of the Metal Pad and this place is connected to the Footboard (2).

Fixez la plaquette métallique (T) au longeron latéral (3) et la plaquette métallique (K) au longeron latéral (4), à l'aide des boulons (B), des rondelles plates (F), des rondelles frein (E) et des vis (A) avec la clé Allen (M).

Remarque : respectez le sens d'orientation de la plaquette métallique ; cette partie est reliée au pied de lit (2).

Step 3 / Étape 3

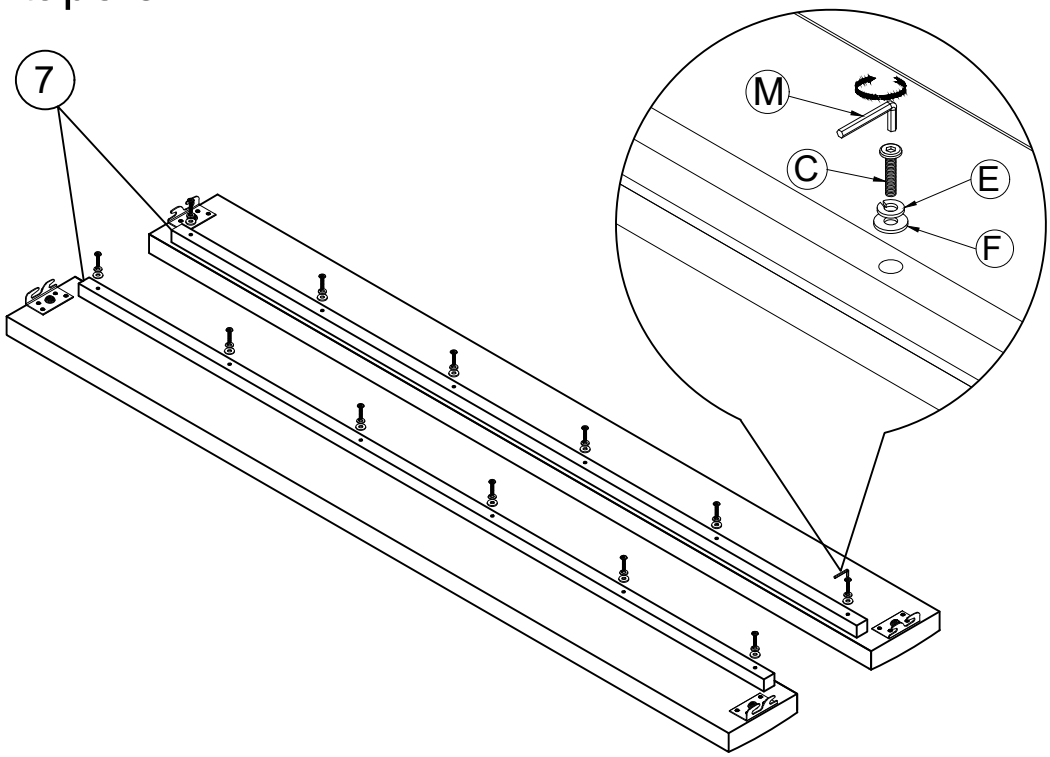

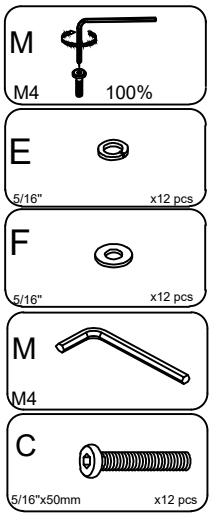

Attach the Support Rail (7) to the Side Rail (3) and the Side Rail (4). By using the Bolts (C), the Flat Washer (F) and the Lock Washer (E) with M4 Allen Key (M).

Fixez le rail de support (7) aux longerons latéraux (3) et (4), à l'aide des boulons (C), des rondelles plates (F) et des rondelles frein (E), avec la clé Allen M4 (M).

Step 4 / Étape 4

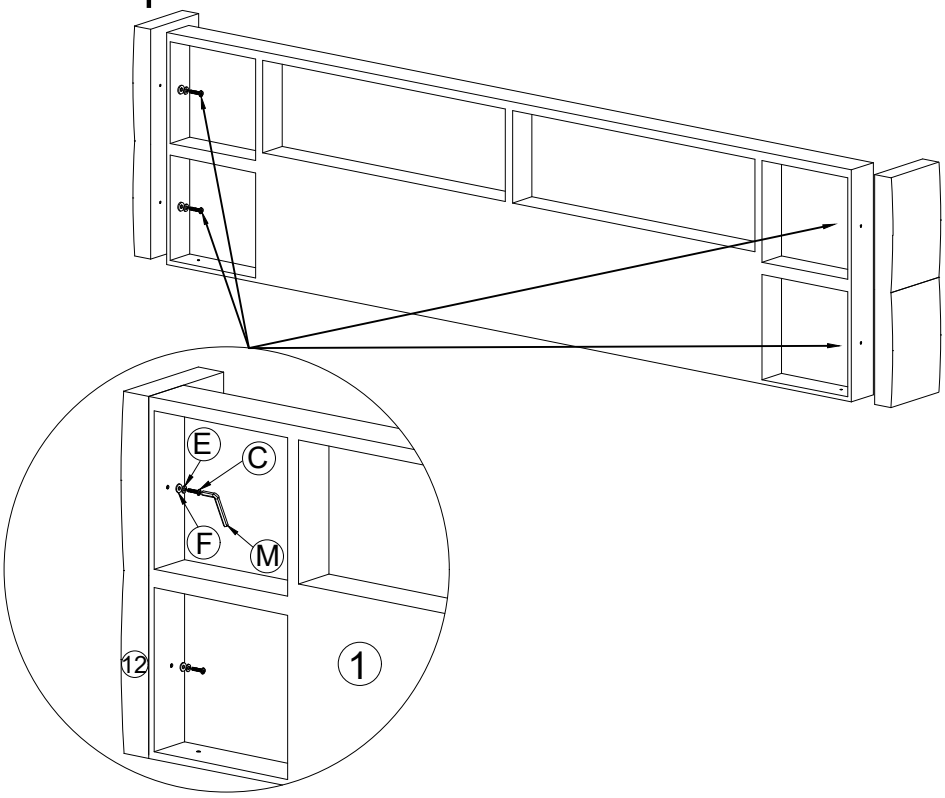

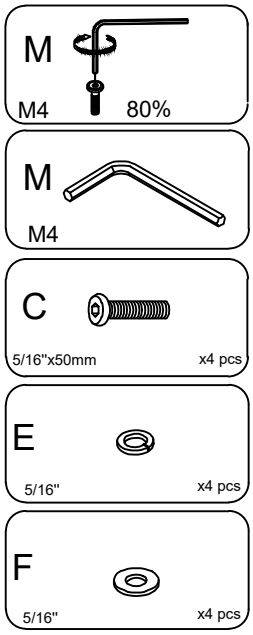

Use Bolts (C), Lock Washers (E), and Flat Washers (F) with the Allen Key (M) to attach the Headboard (1) to the Headboard Wing (R) (L) (12) (13).

Utilisez les boulons (C), les rondelles frein (E) et les rondelles plates (F) avec la clé Allen (M) pour fixer la tête de lit (1) aux Aile de tête de lit (R) (L) (12) (13).

Step 5 / Étape 5

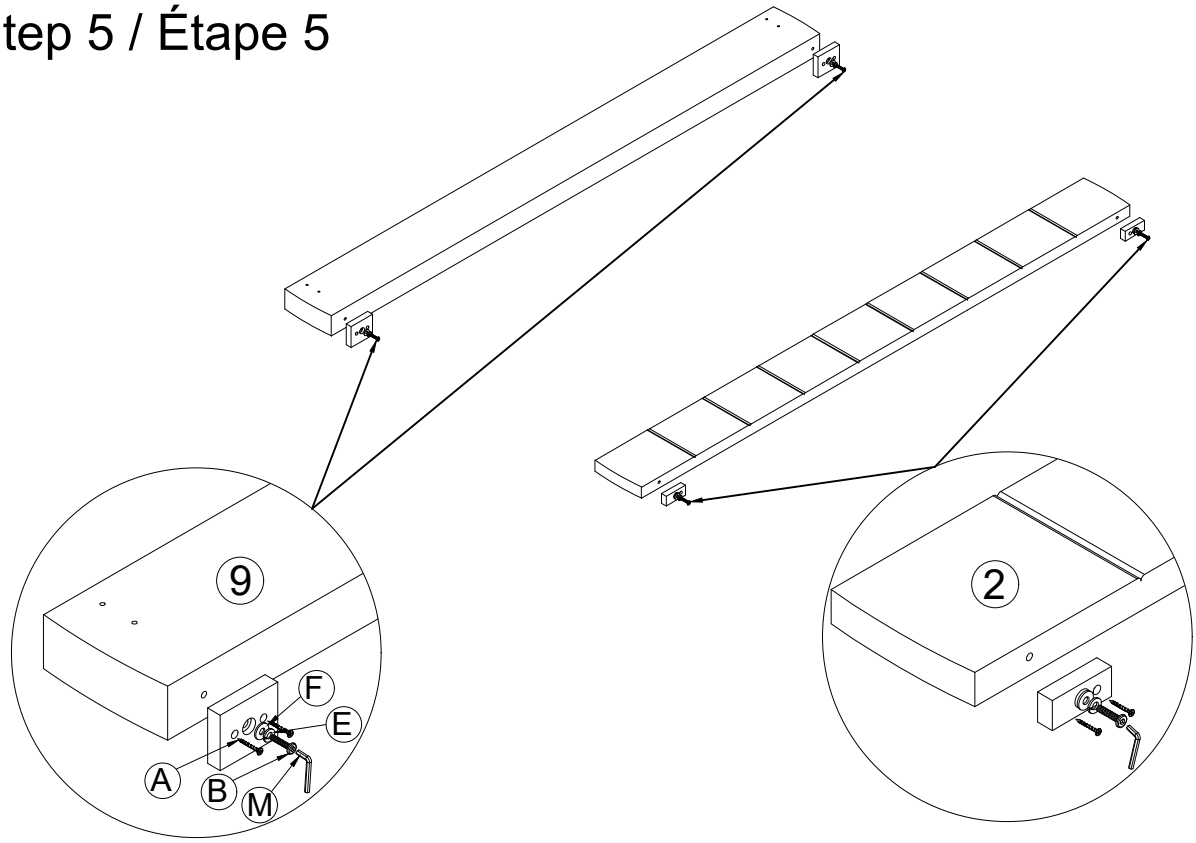

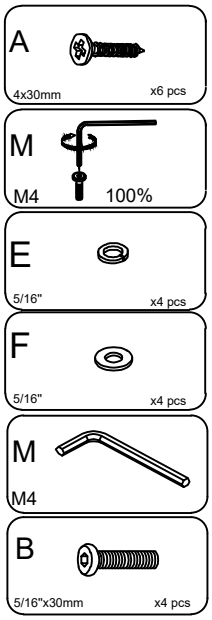

Attach the Headboard Below Leg (10) to the Headboard Below (9) and attach Footboard Below Leg (11) to the Footboard (2) by using Bolts (B), Lock Washers (E), and Flat Washers (F). Tighten with the Allen Key (M).
Fixez le pied inférieur de la tête de lit (10) à la partie inférieure de la tête de lit (9) et fixez le pied inférieur du pied de lit (11) au pied de lit (2) à l'aide des boulons (B), des rondelles frein (E) et des rondelles plates (F). Serrez avec la clé Allen (M).

Step 6 / Étape 6

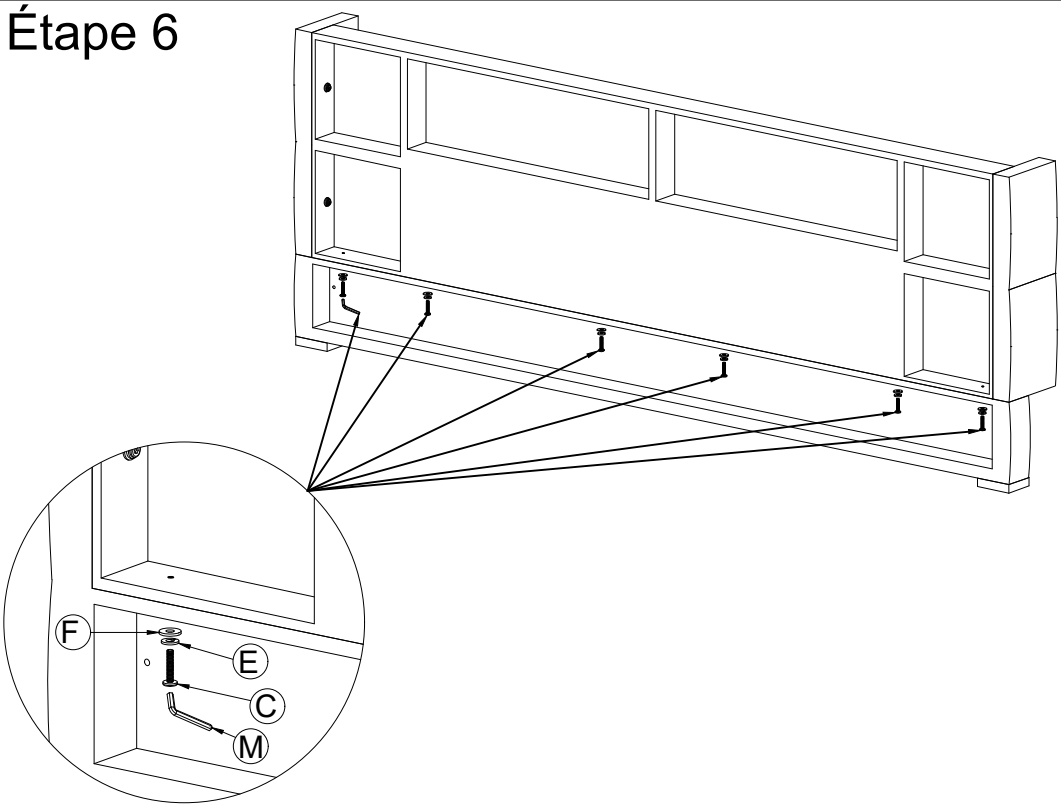

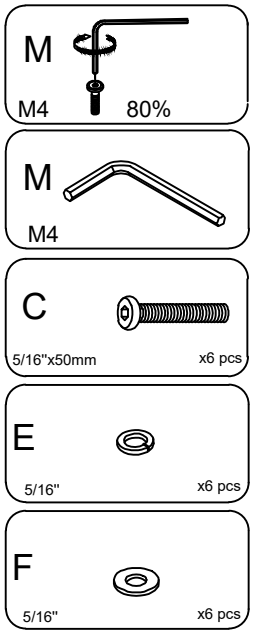

Use Bolts (C), Lock Washers (E) and Flat Washers (F) with Allen Key (M) to attach the Headboard (1) to Headboard Below (9).

Utilisez les boulons (C), les rondelles frein (E) et les rondelles plates (F) avec la clé Allen (M) pour fixer la tête de lit (1) à la partie inférieure de la tête de lit (9).

Step 7 / Étape 7

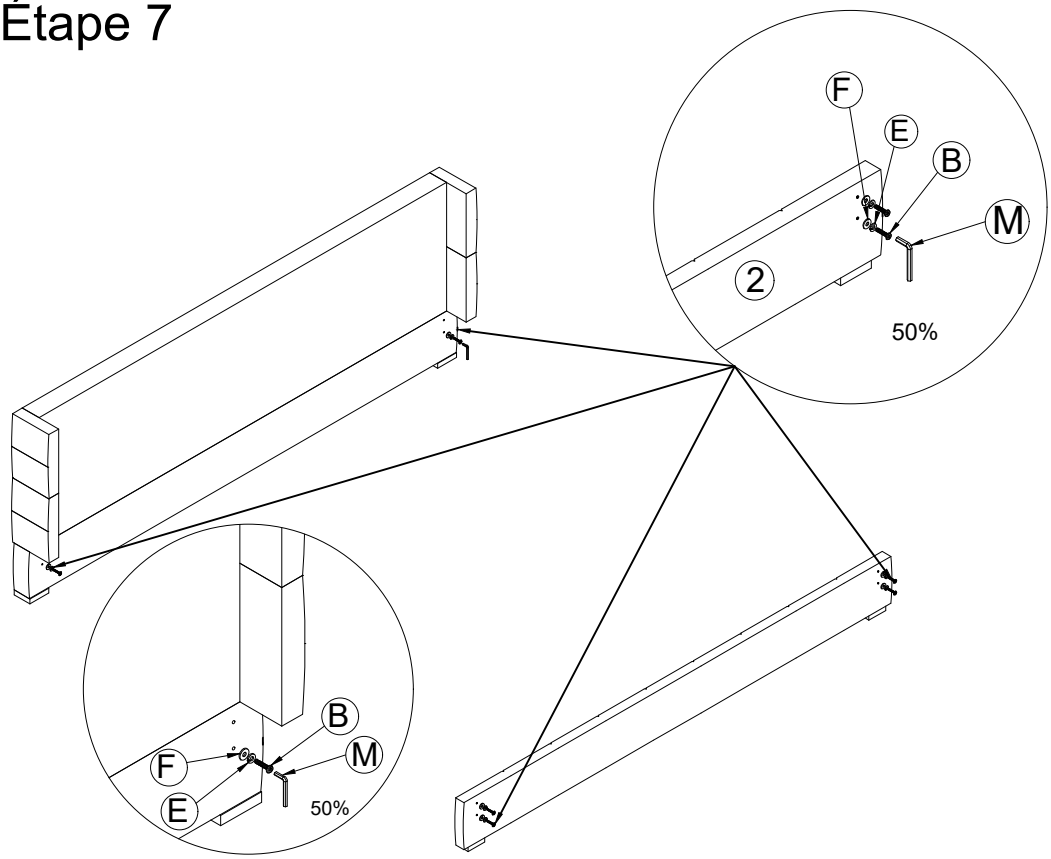

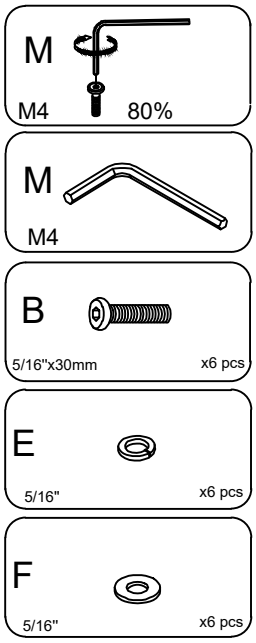

Use Bolts (B), Lock Washer (E) and Flat Washer (F) with Allen Key (M) to screw into the Headboard Below (9) and Footboard (2) to connect Side Rails. Note: The Bolts (B) is only half assembled.

Utilisez les boulons (B), la rondelle frein (E) et la rondelle plate (F) avec la clé Allen (M) pour visser dans la partie inférieure de la tête de lit (9) et le pied de lit (2) afin de connecter les longerons latéraux.
Remarque : les boulons (B) ne sont serrés qu'à moitié.

Step 8 / Étape 8

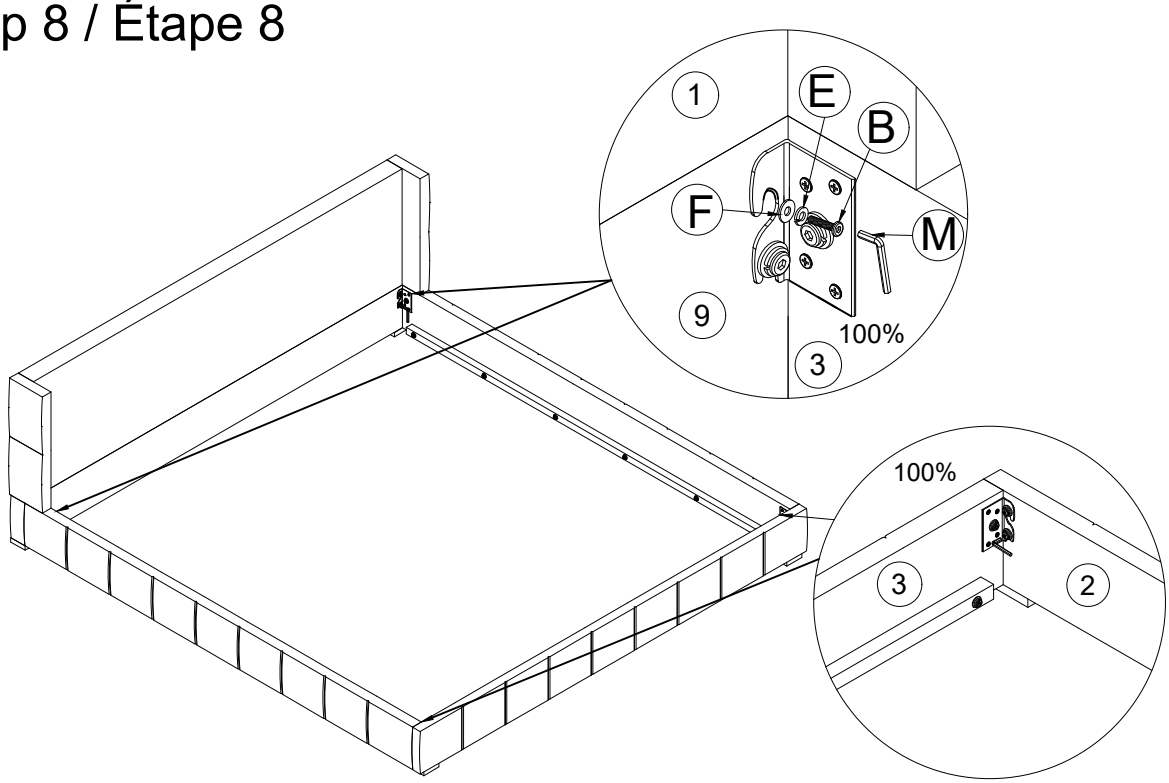

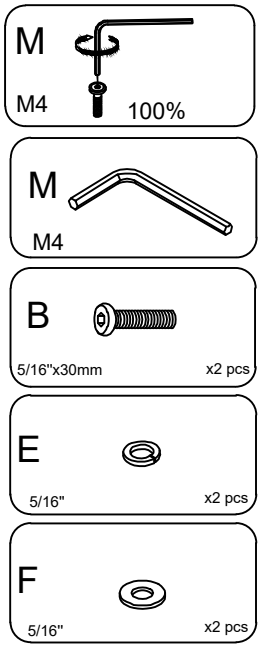

Attach the Side Rail (3) and the Side Rail (4) to the Headboard Below (9) and Footboard (2), by using M4 Allen Key (M) to tighten the Bolts (B). Then use Bolts (B), Lock Washer (E) and Flat Washer with M4 Allen Key to screw into the Headboard Below (9). (Note: the direction of the Metal pad is down)

Fixez le rail latéral (3) et le rail latéral (4) au panneau inférieur de la tête de lit (9) et au pied de lit (2), à l'aide de la clé Allen M4 (M) pour serrer les boulons (B). Ensuite, utilisez les boulons (B), la rondelle frein (E) et la rondelle plate avec la clé Allen M4 pour les visser dans le panneau inférieur de la tête de lit (9). (Remarque : l'orientation de la plaquette métallique doit être vers le bas.)

Step 9 / Étape 9

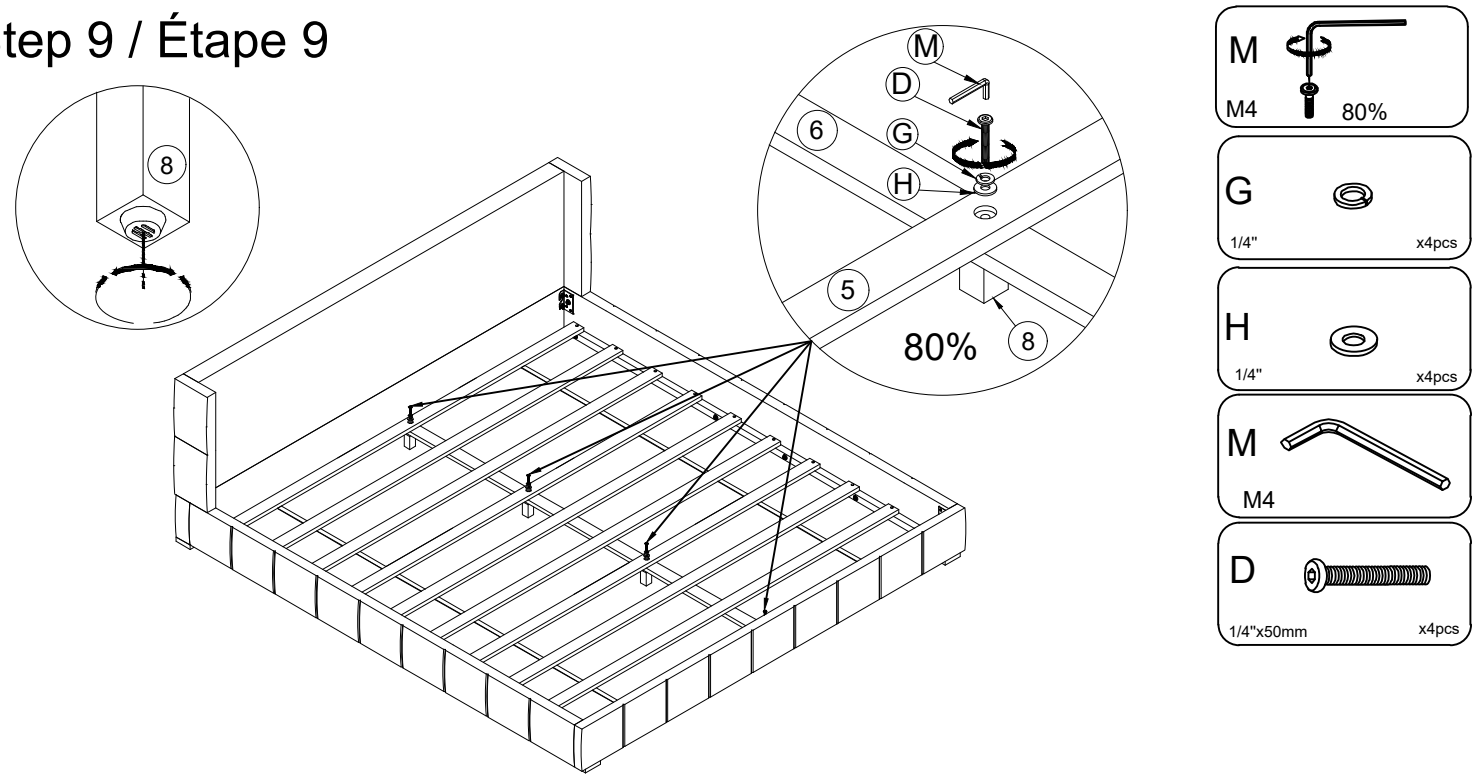

Align the assembly position on the Middle Support Bar (6) with the Slat (5) and the Center Support Leg (8).
Then attach the Slat (5) and the Middle Support Bar (6) to the Center Support Leg (10) by using the Bolts (D), the Lock Washer (G) and the Flat Washer (H) with M4 Allen Key (M).

Alignez la position d'assemblage de la barre de support centrale (6) avec les lattes (5) et le pied de support central (8).
Ensuite, fixez les lattes (5) et la barre de support centrale (6) au pied de support central (10) à l'aide des boulons (D), des rondelles frein (G) et des rondelles plates (H), avec la clé Allen M4 (M).

Step 10 / Étape 10

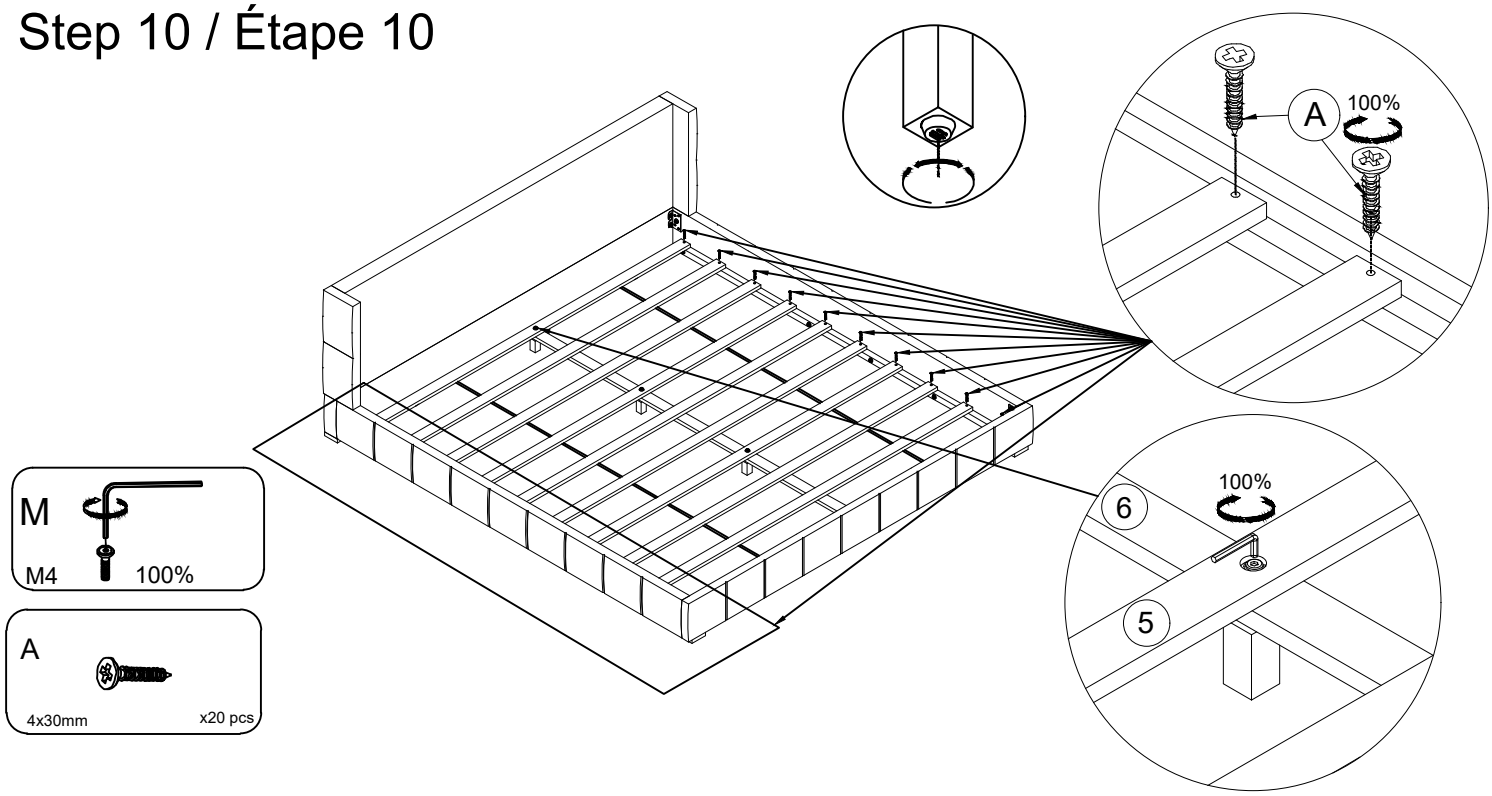

Attach the Slat (5) to the bed Sides Rail (3) and (4). Use Screw (A).
Finally, use the M4 Allen Key (M) to tighten the Bolts (D) 100%. Adjustable leveling foot of Center Support Legs.

Fixez les lattes (5) aux longerons latéraux du lit (3) et (4). Utilisez les vis (A).
Enfin, utilisez la clé Allen M4 (M) pour serrer complètement les boulons (D).
Pieds de nivellement réglables des pieds de support centraux.

Step 11 / Étape 11

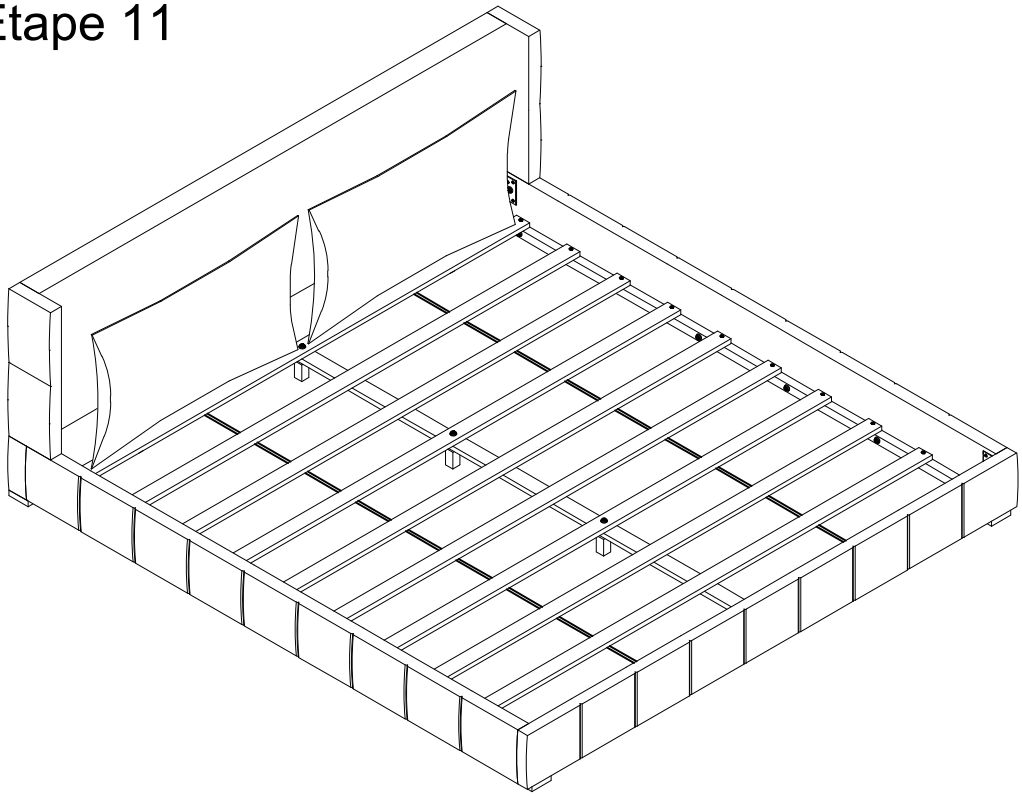

Place the Pillows (14) on the Headboard (1). Finish.
Thank you for your trust and preference in using our products. The product will bring you a peaceful sleep forever.
Placez les Oreillers (14) sur la tête de lit (1). Terminé.
Merci de votre confiance et de votre préférence pour l'utilisation de nos produits. Ce produit vous apportera un sommeil paisible pour longtemps.

Finish / Terminé

Place the Bed on a LEVEL SURFACE. / Placez le lit sur une surface plane et stable.
Inspect it and make sure all parts are adequately connected.
Inspectez-le et assurez-vous que toutes les pièces sont correctement connectées.
Don't push too hard,shake on the bed. / Ne poussez pas trop fort et ne secouez pas le lit.
This would help to align all the parts at the joint areas.
Cela aidera à aligner toutes les pièces aux zones de jonction.

CAUTION 1: When tightening these screws, tighten sequentially.
ATTENTION 1: Lors du serrage de ces vis, serrez-les dans l'ordre.

DO NOT tighten any screws fullly and the towards the next one.
NE serrez aucune vis complètement avant de passer à la suivante.
This would cause the frame to warp. / Cela pourrait provoquer une déformation du cadre.
If there is still wobbles, loosen the screws and execute this same process.
S'il y a encore des oscillations, desserrez les vis et répétez ce même processus.
DO NOT tighten any screws fully and then towards the next one.
NE serrez aucune vis complètement avant de passer à la suivante.
WARNING: IF BED IS NOT STABLE, IT COULD LEAD TO DAMAGING THE PRODUCT.
AVERTISSEMENT: SI LE LIT N'EST PAS STABLE, IL POURRAIT ENDOMMAGER LE PRODUIT.
Ensure all screws are fully locked into position.
Assurez-vous que toutes les vis sont complètement verrouillées en position.
The bed is ready to be used. / Le lit est prêt à être utilisé.

CAUTION 2: This bed can only be used on a flat, level surface.
ATTENTION 2: Ce lit ne peut être utilisé que sur une surface plane et horizontale.