VEVOR

Upgrade · The Home Creator Way

Ride On Car

MODEL: QX-5503-1

VEVOR | Upgrade
The Home Creator Way

MODEL:QX-5503-1



(The picture is for reference only; please refer to the actual object)

This is the original instruction, please read all manual instructions carefully before operating. VEVOR reserves a clear interpretation of our user manual. The appearance of the product shall be subject to the product you received. Please forgive us that we won't inform you again if there are any technology or software updates on our product.

SAFETY INSTRUCTION AND PRECAUTIONS

WARNING:

In the process of play, parents should always accompany the children's side. Avoid the danger of suffocation.

Instructions and Precautions for Battery Use:

1. 2 pieces of 1.5V "AA" batteries for toy car.
2. Non-rechargeable batteries are not to be recharged.
3. Rechargeable batteries are only to be charged under adult supervision.
4. Rechargeable batteries are to be removed from the toy before being charged.
5. Different types of batteries or new and used batteries are not to be mixed.
6. Only batteries of the same or equivalent type as recommended are to be used.
7. Batteries are to be inserted with the correct polarity(+and-).
8. Exhausted batteries are to be removed from the toy.
9. The supply terminals are not to be short-circuited.
10. Do not mix old and new batteries.Do not mix alkaline batteries, standard (carbon-zinc) or rechargeable (Nickel-Cadmium) batteries.
11. Warning-To reduce the risk of injury, user must read instructions manual carefully.
12. The product complies with relevant standards and regulations. Installation of this device must comply with all applicable regulations, and it should only be operated in well-ventilated areas. Please read the user manual before installing and using this equipment.
13. This appliance is not intended for use by persons (including children) with reduced physical, sensory or mental capabilities, or lack of experience and knowledge, unless they have been given supervision or instruction concerning use of the appliance by a person responsible for their safety.
14. Please properly keep product. Check whether the product is abnormal before use. If it is abnormal, please stop using it.
15. Please use the product according to the intended use, warn of potential injury from misuse.

PRODUCT DESCRIPTION

Model List

01 	02	03 	04 	05 
Body ×1	Axle ×2	Wheel ×4	Washer ×4	Bolt ×2
06 	07 	08 	09 	10 
Wheel Cover ×4	Screw ×2	Front end Warning signs ×1	Steering Wheel ×1	Screw ×1
11 	12 	13 	14 	15 
Nut ×1	Backrest ×1	Support Bracket ×1	Snap Ring ×4	Steering Wheel Connections ×1

WARNING:
Adult assembly required.

a) advice regular maintenance maintains the safety of the toy;
b) that the toy and in particular the following parts should be checked, maintained and/or replaced regularly:
- bearings,
- brakes,
- wheels,
- screws, bolts and connecting parts,

- stabilizers;

c) that no modifications other than those in accordance with the instructions for use shall be made;
d) advice to repair or remove any damaged parts of components;
e） a note to remove any sharp edges created through use, e.g. replace plastic covering of handlebars;
f）Self-locking nuts lose their effectiveness after removal and must be replaced upon reassembly.

INSTALLATION

Step 1:

Install the support bracket(13) into the bottom rear position of the vehicle body (01) with screw (07).



Step 1（photo for reference）

Step 2:

Take out the axle (02), leave a washer (04), and then install the wheel(03) and the snap ring (14) in the correct direction and sequence, and then insert it into the rear axle hole of the vehicle body (01) where the support bracket(13) are installed.



Step 2（photo for reference）

Step 3:

Install the snap ring(14), the wheel (03), the washer (04) and the bolt (05) in the correct direction and sequence, and then buckle the two wheel covers (6) into the periphery of the wheel (03) in the correct direction.



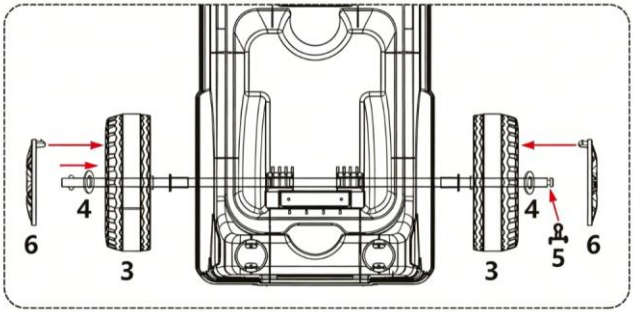

Step 3（photo for reference）

Step 4:

Take out the axle (02), leave a washer (04) and then install the wheel (03), the snap ring (14) and the steering wheel connections (15) in the correct direction and sequence.

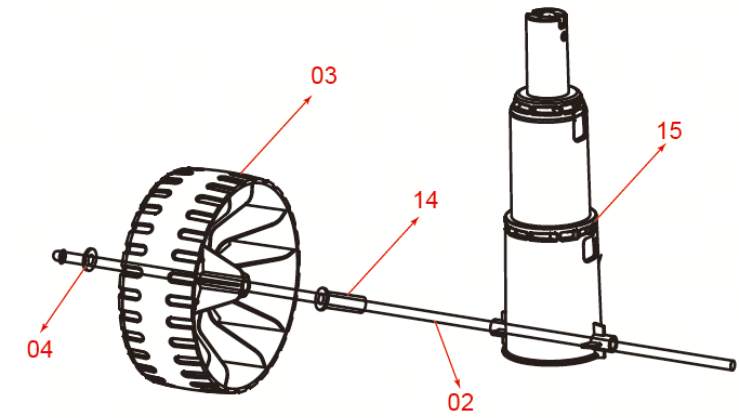

Step 4（photo for reference）

Step 5:

Install the snap ring (14), the wheel (03), the washer (04) and the bolt (05) in

the correct direction and sequence, and then buckle the two wheel covers (06) into the periphery of the wheel (03) in the correct direction.



Step 5（photo for reference）

Step 6:

Install the steering wheel connections(15) with the wheel assembly into the steering hole on the bottom of the vehicle body (01) in the correct direction.

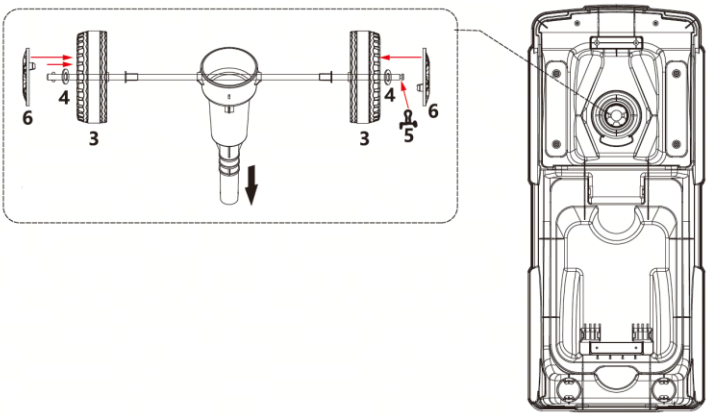

Step 6（photo for reference）

Step 7:

Take out the screw (10) and nuts (11) on the steering wheel (09) and install them into the steering wheel connections (15) and lock the screw (10) and nuts (11).

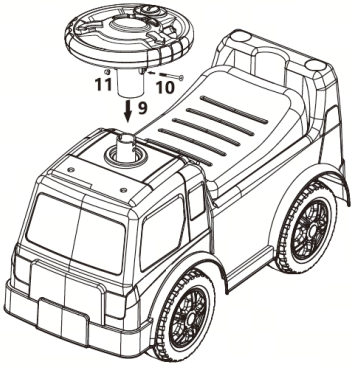



Step 7（photo for reference）

Step 8:

Install front end warning signs(8) into head of the vehicle body (01).



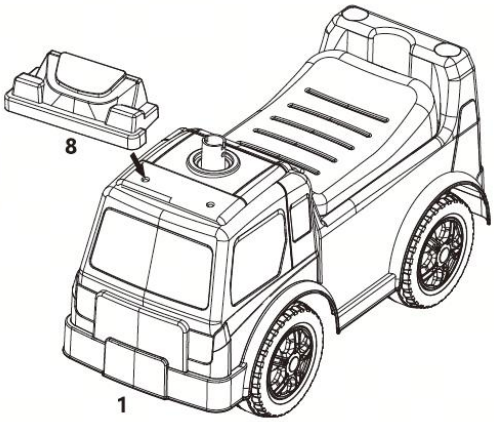

Step 8（photo for reference）

Step 9:

Install the backrest (12) into the corresponding hole of the vehicle body (01).

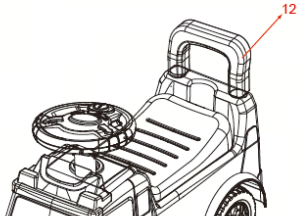



Step 9（photo for reference）

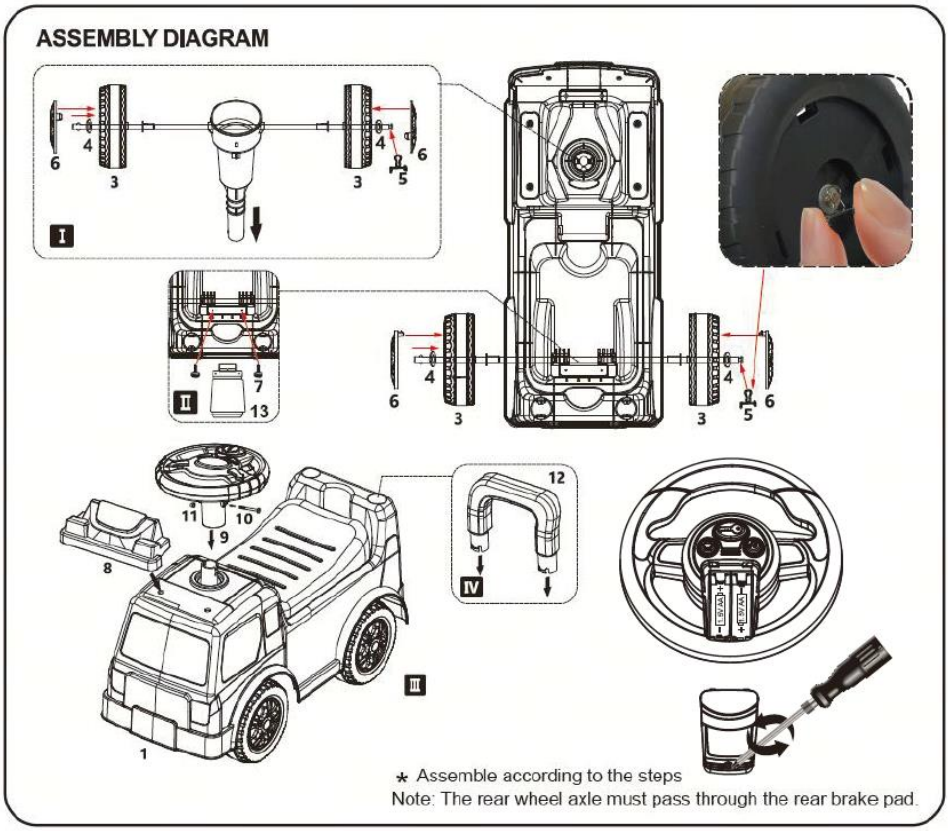

Removing the old battery:

-Locate the securing screws on the battery compartment cover (two Phillips screws shown in the image), and loosen them counterclockwise using a matching Phillips screwdriver.

-Gently open the battery compartment cover, taking care not to apply excessive force that could damage the plastic latch.

-Remove the old batteries according to the "+" and "-" markings inside the compartment, ensuring correct polarity to avoid short circuits or device damage.

Installing the new battery:

-Prepare two fresh 1.5V AA alkaline batteries, making sure they are fully charged and free from leakage.

-Insert the batteries as indicated in the compartment diagram: align the positive (+) end with the "+" mark and the negative (-) end with the "-" mark.

-Place the batteries side by side, ensuring the contact pads make full contact with both ends of the batteries.

-Close the battery compartment cover and securely tighten the two screws to ensure a tight seal.

Manufacturer: Guangdong Wanfengrun Culture Co., Ltd.
Address: South Xingye road, Laimei industry areas, Chenghai Shantou Guangdong, China



VEVOR

Upgrade · The Home Creator Way

Voiture électrique

MODÈLE : QX-5503-1

VEVOR | Upgrade
The Home Creator Way

MODÈLE : QX-5503-1



(Photo non contractuelle ; veuillez vous référer à l'objet réel)

Voici le mode d'emploi original. Veuillez lire attentivement toutes les instructions du manuel avant utilisation. VEVOR se réserve le droit d'interpréter ce manuel à sa guise. L'apparence du produit que vous recevrez peut différer. Nous vous prions de nous excuser si nous ne vous informons pas des mises à jour techniques ou logicielles concernant notre produit.

CONSIGNES DE SÉCURITÉ ET PRÉCAUTIONS

AVERTISSEMENT:

Pendant les jeux, les parents doivent toujours accompagner leurs enfants. Évitez tout risque d'étouffement.

Instructions et précautions d'emploi des piles :

1. 2 piles AA de 1,5 V pour voiture jouet.
2. Les piles non rechargeables ne doivent pas être rechargées.
3. Les piles rechargeables ne doivent être chargées que sous la surveillance d'un adulte.
4. Les piles rechargeables doivent être retirées du jouet avant d'être chargées.
5. Il ne faut pas mélanger différents types de piles ou des piles neuves et usagées.
6. Seules des piles du même type ou d'un type équivalent à celles recommandées doivent être utilisées.
7. Les piles doivent être insérées avec la polarité correcte (+ et -).
8. Les piles usagées doivent être retirées du jouet.
9. Les bornes d'alimentation ne doivent pas être court-circuitées.
10. Ne mélangez pas piles neuves et piles usagées. Ne mélangez pas les piles alcalines, les piles standard (carbone-zinc) ou batteries rechargeables (nickel-cadmium).
11. Avertissement - Afin de réduire les risques de blessure, l'utilisateur doit lire attentivement le manuel d'instructions.
12. Ce produit est conforme aux normes et réglementations en vigueur. Son installation doit respecter toutes les réglementations applicables et son utilisation doit se faire uniquement dans des zones bien ventilées. Veuillez lire le manuel d'utilisation avant d'installer et d'utiliser cet équipement.
13. Cet appareil n'est pas destiné à être utilisé par des personnes (y compris les enfants) dont les capacités physiques, sensorielles ou mentales sont réduites, ou qui manquent d'expérience et de connaissances, à moins qu'elles n'aient reçu la surveillance ou les instructions concernant l'utilisation de l'appareil de la part d'une personne responsable de leur sécurité.

14. Veuillez conserver le produit correctement. Vérifiez son état avant utilisation. En cas d'anomalie, cessez immédiatement l'utilisation.
15. Veuillez utiliser le produit conformément à son usage prévu et mettre en garde contre les risques de blessures liés à une mauvaise utilisation.

DESCRIPTION DU PRODUIT

Modèle Liste

01 	02	03 	04 	05 
Corps ×1	Essieu × 2	Roue ×4	Rondelle ×4	Boulon ×2
06 	07 	08 	09 	10 
Couverture de roue ×4	Vis ×2	L'extrémité avant Avertissement signes ×1	Volant ×1	Vis ×1
11 	12 	13 	14 	15 
Noix ×1	Dossier ×1	Support de fixation ×1	Anneau de retenue ×4	Connexions du volant ×1

⚠ WARNING:
Adult assembly required.

a) Un entretien régulier est conseillé pour garantir la sécurité du jouet ;

b) que le jouet et en particulier les pièces suivantes doivent être vérifiées, entretenues et/ou remplacées régulièrement :
- roulements ,
- freins,
- roues,
- vis, boulons et pièces de raccordement,
- stabilisateurs ;

c) qu’aucune modification autre que celles conformes au mode d’emploi ne doit être apportée ;
d) conseils pour réparer ou retirer toute pièce endommagée des composants ;
e) une note pour supprimer les bords tranchants créés par l'utilisation, par exemple remplacer le revêtement en plastique du guidon ;
f) Les écrous autobloquants perdent leur efficacité après leur démontage et doivent être remplacés lors du remontage.

INSTALLATION

Étape 1 :

Installez le support de fixation (13) dans la position arrière inférieure de la carrosserie du véhicule (01) avec la vis (07).



Étape 1 (photo de référence)

Étape 2 :

Retirez l' axe (02), laissez une rondelle (04), puis installez la roue (03) et l' anneau de retenue (14) dans le bon sens et dans le bon ordre. insérez-le dans le trou de l'essieu arrière de la carrosserie du véhicule (01) où le support de fixation (13) est installé.



Étape 2 (photo à titre de référence)

Étape 3 :

Installez l'anneau de retenue (14), la roue (03), la rondelle (04) et le boulon (05) dans la bonne direction et dans la bonne séquence, puis bouclez les deux enjoliveurs (6) sur la périphérie de la roue (03) dans la bonne direction.



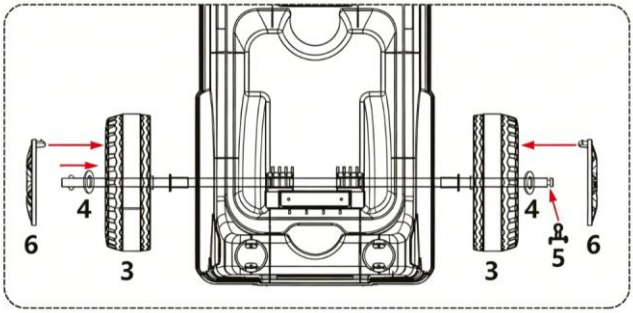

Étape 3 (photo de référence)

Étape 4 :

Retirez l' axe (02), laissez une rondelle (04) puis installez la roue (03), le circlip (14) et les connexions du volant (15) dans la bonne direction et dans la bonne séquence.

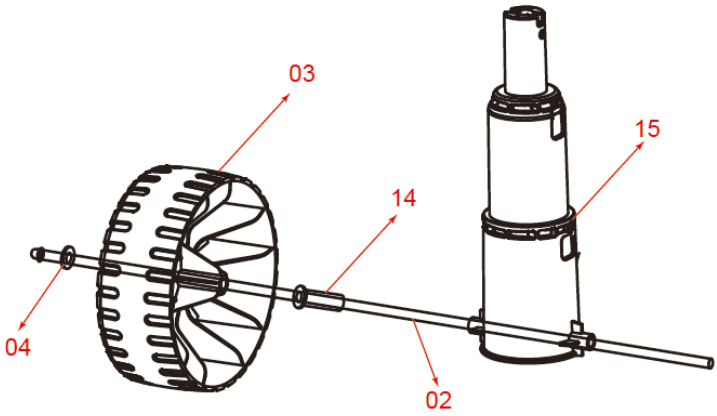

Étape 4 (photo à titre de référence)

Étape 5 :

Installez l' anneau de retenue (14), la roue (03), la rondelle (04) et le boulon

(05) dans la bonne direction et dans la bonne séquence, puis bouclez les deux enjoliveurs (06) sur la périphérie de la roue (03) dans la bonne direction.

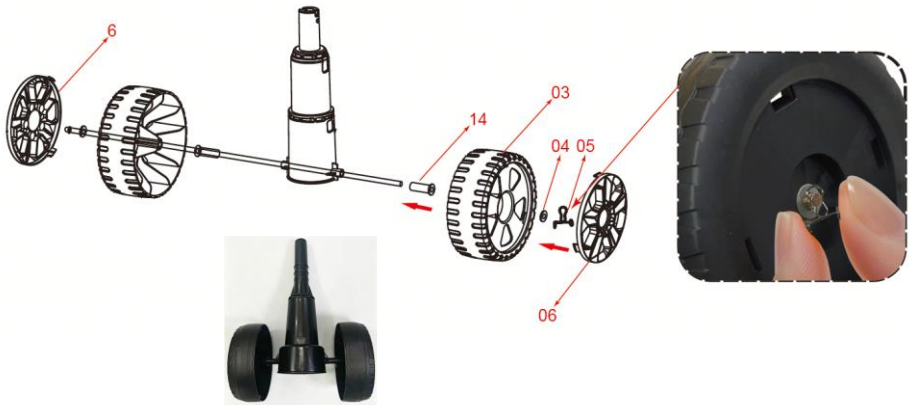

Étape 5 (photo à titre de référence)

Étape 6 :

Installez les connexions du volant (15) avec l'ensemble de volant dans le trou de direction situé au bas de la carrosserie du véhicule (01) dans la direction appropriée.

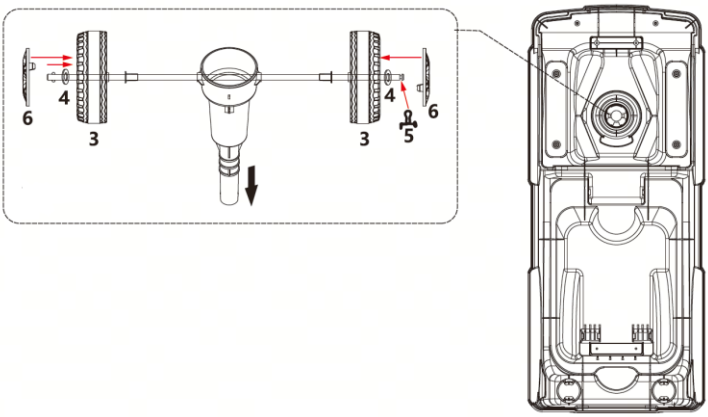

Étape 6 (photo à titre de référence)

Étape 7 :

Retirez la vis (10) et les écrous (11) du volant (09) et installez-les dans les

connexions du volant (15) et verrouillez la vis (10) et les écrous (11).

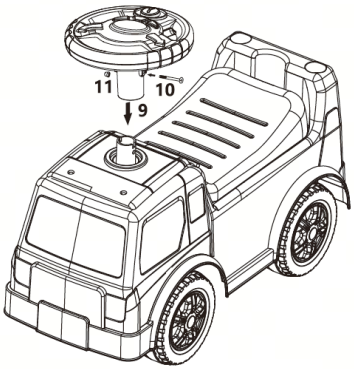



Étape 7 (photo à titre de référence)

Étape 8 :

Installer l' avant avertissement panneaux (8) dans la tête de la carrosserie du véhicule (01).



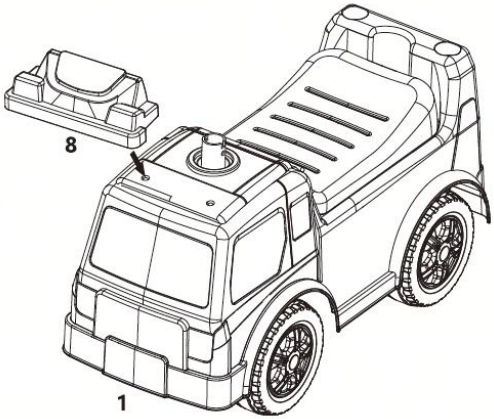

Étape 8 (photo à titre de référence)

Étape 9 :

Installez le dossier (12) dans le trou correspondant de la carrosserie du véhicule (01)

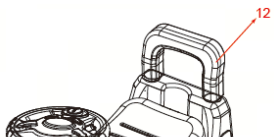



Étape 9 (photo à titre de référence)

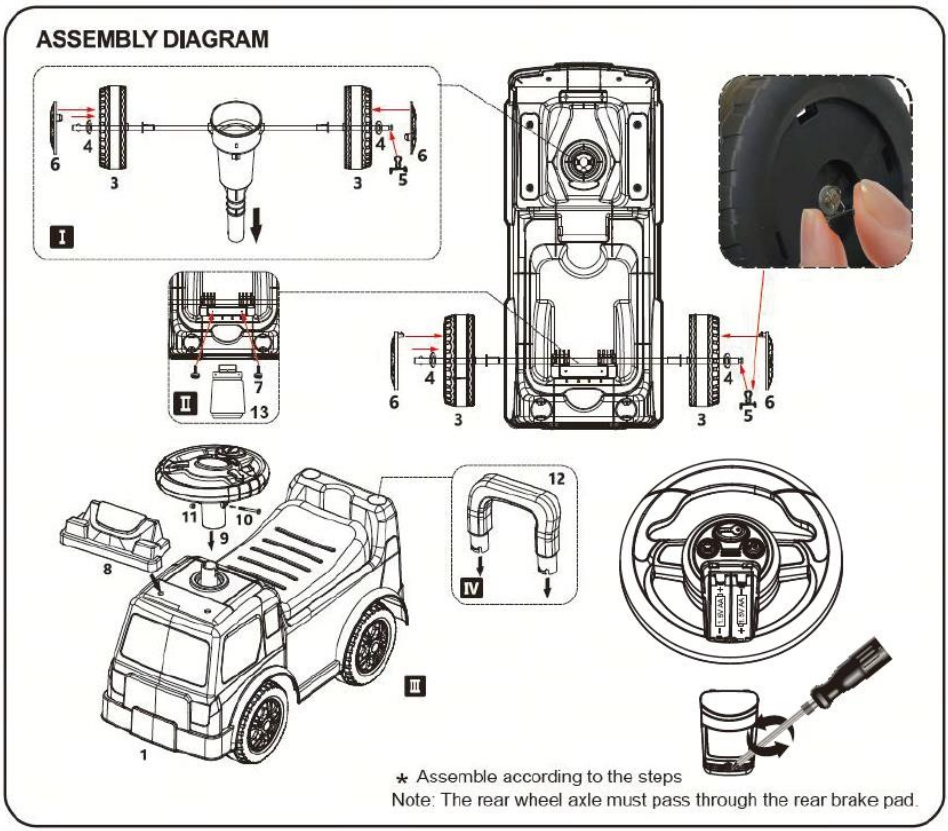

Retirer l'ancienne batterie :

- Repérez les vis de fixation sur le couvercle du compartiment de la batterie (deux vis Phillips illustrées sur l'image) et desserrez-les dans le sens antihoraire à l'aide d'un tournevis Phillips adapté.

délicatement le couvercle du compartiment à piles, en veillant à ne pas exercer une force excessive qui pourrait endommager le loquet en plastique.

- Retirez les piles usagées en respectant les marquages « + » et « - » à l'intérieur du compartiment, en veillant à la polarité correcte afin d'éviter les courts-circuits ou d'endommager l'appareil.

Installation de la nouvelle batterie :

- Préparez deux piles alcalines AA de 1,5 V neuves, en vous assurant qu'elles sont complètement chargées et sans fuite.

- Insérez les piles comme indiqué dans le schéma du compartiment : alignez l'extrémité positive (+) avec la marque « + » et l'extrémité négative (-) avec la marque « - ».

- Placez les piles côte à côte, en veillant à ce que les contacts soient bien en contact avec les deux extrémités des piles.

- Fermez le couvercle du compartiment à piles et serrez fermement les deux vis pour assurer une étanchéité parfaite.

Fabricant : Guangdong Wanfengrun Culture Co., Ltd.
Adresse : Route de Xingye Sud, zone industrielle de Laimei, Chenghai, Shantou, Guangdong, Chine



VEVOR

Upgrade · The Home Creator Way

Kinderauto

MODELL: QX-5503-1

VEVOR | Upgrade
The Home Creator Way

MODELL: QX-5503-1





(Das Bild dient nur als Referenz; bitte beachten Sie das tatsächliche Produkt.)

Dies ist die Originalanleitung. Bitte lesen Sie die gesamte Bedienungsanleitung vor der Inbetriebnahme sorgfältig durch. VEVOR behält sich die Auslegung der Bedienungsanleitung vor. Das Aussehen des Produkts kann von dem gelieferten Produkt abweichen. Wir bitten um Verständnis, dass wir Sie nicht erneut über etwaige Technologie- oder Software-Updates informieren werden .

SICHERHEITSHINWEISE UND VORSICHTSMAßNAHMEN

WARNUNG:

Beim Spielen sollten Eltern ihre Kinder stets begleiten. Erstickungsgefahr vermeiden.

Hinweise und Vorsichtsmaßnahmen für die Batterienutzung:

1. 2 Stück 1,5V "AA"-Batterien für das Spielzeugauto.
2. Nicht wiederaufladbare Batterien dürfen nicht wieder aufgeladen werden.
3. Wiederaufladbare Batterien dürfen nur unter Aufsicht von Erwachsenen geladen werden.
4. Die Akkus müssen vor dem Aufladen aus dem Spielzeug entnommen werden.
5. Unterschiedliche Batterietypen oder neue und gebrauchte Batterien dürfen nicht gemischt werden.
6. Es dürfen nur Batterien des gleichen oder eines gleichwertigen Typs wie empfohlen verwendet werden.
7. Die Batterien müssen mit der richtigen Polarität (+ und -) eingelegt werden.
8. Die leeren Batterien müssen aus dem Spielzeug entfernt werden.
9. Die Versorgungsanschlüsse dürfen nicht kurzgeschlossen werden.
10. Alte und neue Batterien nicht mischen. Alkali-Batterien und Standardbatterien nicht mischen.
(Kohle-Zink)- oder wiederaufladbare (Nickel-Cadmium)-Batterien.
11. Warnung – Um das Verletzungsrisiko zu verringern, muss der Benutzer die Bedienungsanleitung sorgfältig lesen.
12. Das Produkt entspricht den geltenden Normen und Vorschriften. Die Installation dieses Geräts muss allen anwendbaren Vorschriften entsprechen und es darf nur in gut belüfteten Bereichen betrieben werden. Bitte lesen Sie die Bedienungsanleitung vor der Installation und Inbetriebnahme des Geräts.
13. Dieses Gerät ist nicht für die Verwendung durch Personen (einschließlich Kinder) mit eingeschränkten physischen, sensorischen oder geistigen Fähigkeiten oder mangelnder Erfahrung und Kenntnis bestimmt, es sei denn,

sie werden von einer für ihre Sicherheit verantwortlichen Person beaufsichtigt oder in die Verwendung des Geräts eingewiesen.

14. Bitte bewahren Sie das Produkt ordnungsgemäß auf. Prüfen Sie vor Gebrauch, ob das Produkt Mängel aufweist. Sollte es Mängel aufweisen, stellen Sie die Verwendung bitte ein.

15. Bitte verwenden Sie das Produkt nur gemäß dem vorgesehenen Verwendungszweck. Wir weisen auf mögliche Verletzungen durch unsachgemäße Verwendung hin.

PRODUKTBESCHREIBUNG

Modell Liste

01 	02	03 	04 	05 
Körper ×1	Achse × 2	Rad ×4	Unterlegscheibe ×4	Schraube ×2
06 	07 	08 	09 	10 
Radkappe ×4	Schraube ×2	Frontend Warnung Zeichen ×1	Lenkrad ×1	Schraube ×1
11 	12 	13 	14 	15 
Mutter ×1	Rückenlehne ×1	Halterung ×1	Sprengring ×4	Lenkradanschlüsse ×1

WARNING:
Adult assembly required.

a) Der Rat, regelmäßige Wartung durchzuführen, gewährleistet die Sicherheit des Spielzeugs;
b) dass das Spielzeug und insbesondere die folgenden Teile regelmäßig überprüft, gewartet und/oder ausgetauscht werden sollten :
- Lager ,
- Bremsen,
- Räder,
- Schrauben, Bolzen und Verbindungsteile,
- Stabilisatoren;

c) dass keine anderen Änderungen vorgenommen werden dürfen als solche, die in der Gebrauchsanweisung aufgeführt sind;
d) Hinweise zur Reparatur oder zum Ausbau beschädigter Teile von Bauteilen;
e) Hinweis: Durch den Gebrauch entstandene scharfe Kanten entfernen, z. B. die Kunststoffabdeckung des Lenkers ersetzen;
f) Selbstsichernde Muttern verlieren nach dem Entfernen ihre Wirksamkeit und müssen beim Wiedereinbau ersetzt werden.

INSTALLATION

Schritt 1:

Montieren Sie die Halterung (13) mit der Schraube (07) an der unteren hinteren Position der Fahrzeugkarosserie (01).



Schritt 1 (Foto dient als Referenz)

Schritt 2:

Achse (02) herausnehmen , eine Unterlegscheibe (04) zurücklassen und dann das Rad (03) und den Sicherungsring (14) in der richtigen Richtung und Reihenfolge montieren . Führen Sie es in die Hinterachsbohrung (01) der Fahrzeugkarosserie ein, wo die Halterung (13) montiert ist



Schritt 2 (Foto dient als Referenz)

Schritt 3:

Montieren Sie den Sprengring (14), das Rad (03), die Unterlegscheibe (04) und die Schraube (05) in der richtigen Richtung und Reihenfolge und drücken Sie dann die beiden Radkappen (6) in der richtigen Richtung in den Umfang des Rades (03) ein.



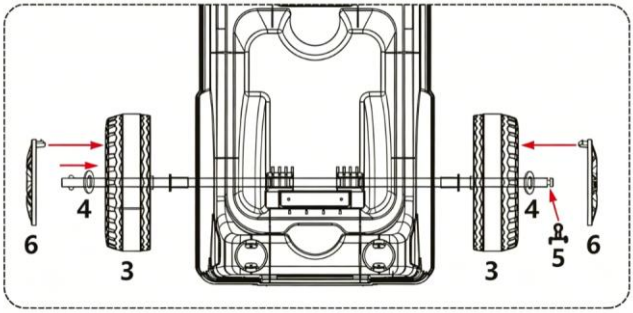

Schritt 3 (Foto dient als Referenz)

Schritt 4 :

Nehmen Sie die Achse (02) heraus , lassen Sie eine Unterlegscheibe (04) stehen und montieren Sie dann das Rad (03), den Sicherungsring (14) und die Lenkradanschlüsse (15) in der richtigen Richtung und Reihenfolge.

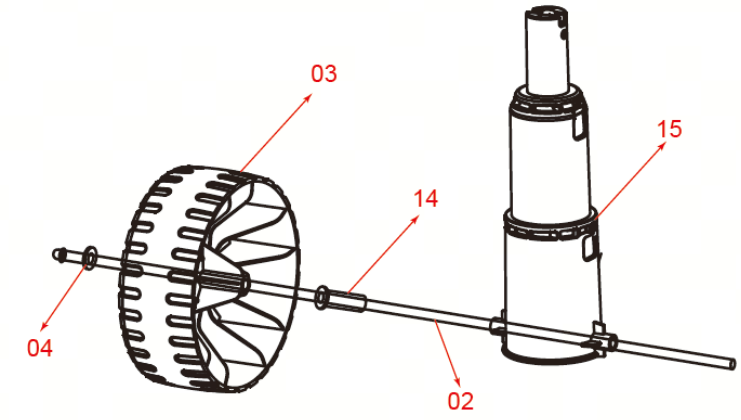

Schritt 4 (Foto dient als Referenz)

Schritt 5:

Montieren Sie den Sicherungsring (14), das Rad (03), die Unterlegscheibe (04) und die Schraube (05) in der richtigen Richtung und Reihenfolge und klemmen Sie dann die beiden Radkappen (06) in der richtigen Richtung in den Umfang des Rades (03) ein.

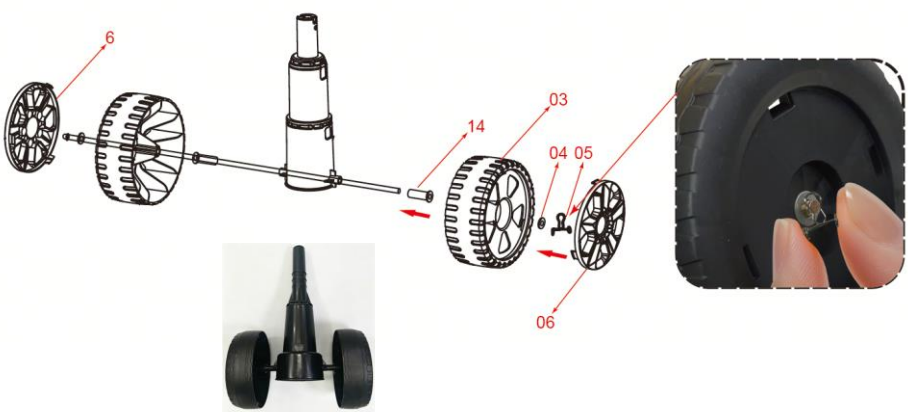

Schritt 5 (Foto dient als Referenz)

Schritt 6:
Montieren Sie die Lenkradanschlüsse (15) mit der Lenkradbaugruppe in der richtigen Richtung in die Lenkradöffnung (01) an der Unterseite der Fahrzeugkarosserie.

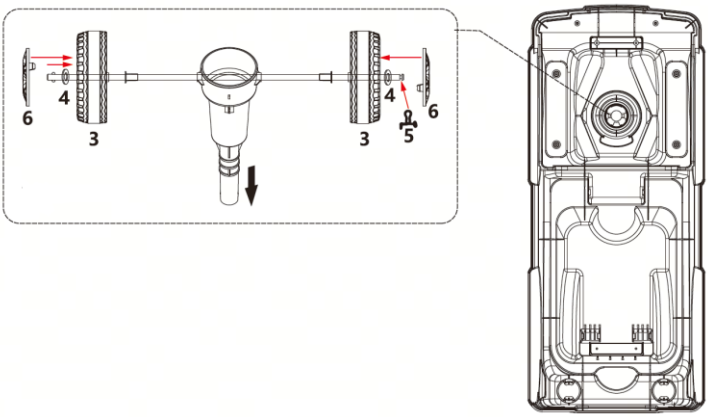

Schritt 6 (Foto dient als Referenz)

Schritt 7:

Nehmen Sie die Schraube (10) und die Muttern (11) am Lenkrad (09) heraus und setzen Sie sie in die Lenkradanschlüsse (15) ein. Ziehen Sie anschließend die Schraube (10) und die Muttern (11) fest.

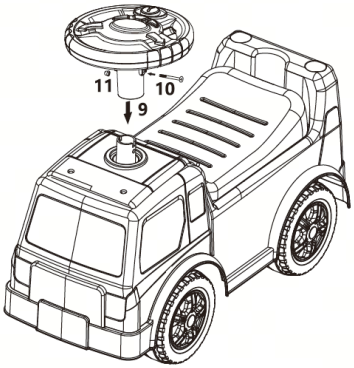



Schritt 7 (Foto dient als Referenz)

Schritt 8:

Frontseite installieren Warnung Schilder (8) in den Kopf des Fahrzeugaufbaus (01) einbauen.



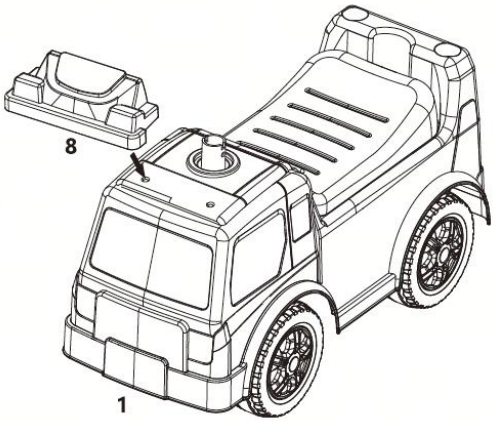

Schritt 8 (Foto dient als Referenz)

Schritt 9 :

Montieren Sie die Rückenlehne (12) in die entsprechende Öffnung der Fahrzeugkarosserie (01).

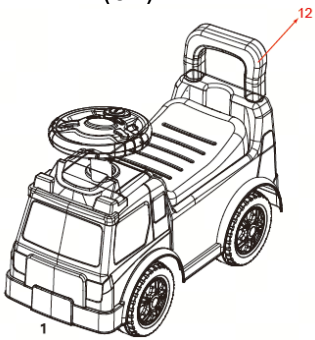



Schritt 9 (Foto dient als Referenz)

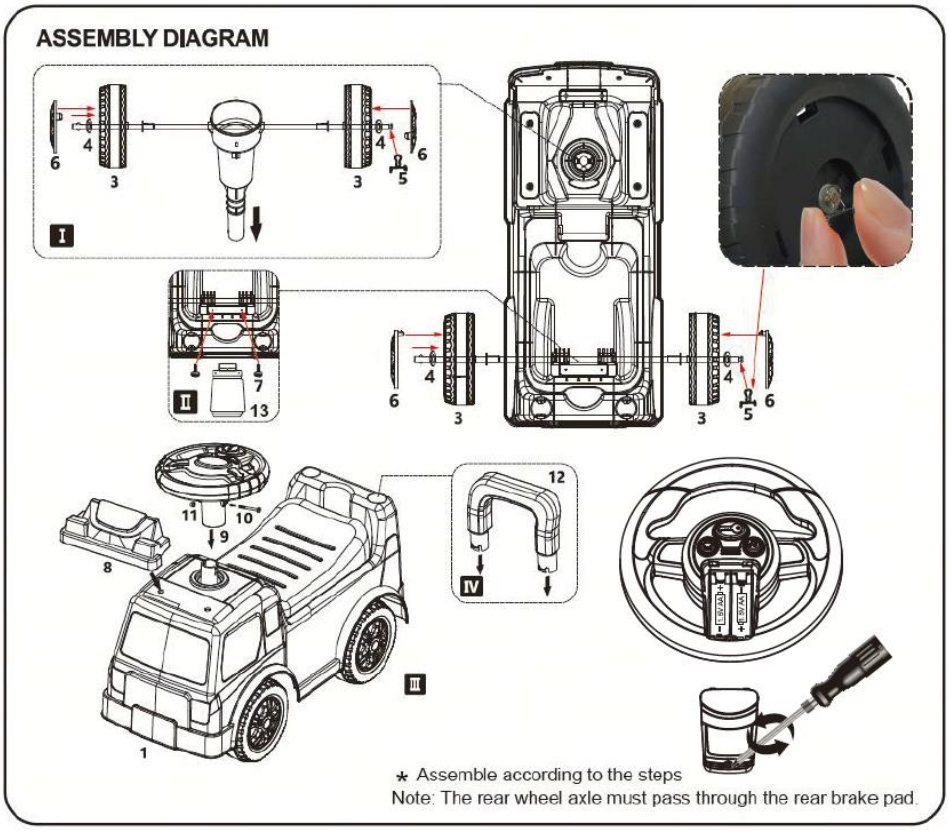

Ausbau der alten Batterie:

- Suchen Sie die Befestigungsschrauben an der Batteriefachabdeckung (zwei Kreuzschlitzschrauben, siehe Abbildung) und lösen Sie diese mit einem passenden Kreuzschlitzschraubendreher gegen den Uhrzeigersinn.

- Öffnen Sie den Batteriefachdeckel vorsichtig und achten Sie darauf, keine übermäßige Kraft anzuwenden, die den Kunststoffverschluss beschädigen könnte.

- Entfernen Sie die alten Batterien entsprechend den Markierungen "+" und "-" im Batteriefach und achten Sie dabei auf die richtige Polarität, um Kurzschlüsse oder Schäden am Gerät zu vermeiden.

Einbau der neuen Batterie:

- Bereiten Sie zwei neue 1,5V AA-Alkalibatterien vor und stellen Sie sicher, dass diese vollständig geladen und auslaufsicher sind.

- Legen Sie die Batterien wie im Fachdiagramm angegeben ein: Richten Sie das positive (+) Ende an der Markierung "+" und das negative (-) Ende an der Markierung "-" aus.

- Legen Sie die Batterien nebeneinander und achten Sie darauf, dass die Kontaktflächen an beiden Enden der Batterien vollen Kontakt haben.

- Schließen Sie die Abdeckung des Batteriefachs und ziehen Sie die beiden Schrauben fest an, um eine dichte Abdichtung zu gewährleisten.

Hersteller: Guangdong Wanfengrun Culture Co., Ltd.
Adresse: Südliche Xingye-Straße, Industriegebiet Laimei, Chenghai, Shantou, Guangdong, China



VEVOR

Upgrade · The Home Creator Way

Macchina cavalcabile

MODELLO: QX-5503-1

VEVOR | Upgrade
The Home Creator Way

MODELLO: QX-5503-1



(L'immagine è solo a scopo illustrativo; si prega di fare riferimento all'oggetto reale)

Queste sono le istruzioni originali, si prega di leggere attentamente tutte le istruzioni del manuale prima dell'uso. VEVOR si riserva il diritto di interpretare a proprio piacimento il presente manuale d'uso. L'aspetto del prodotto potrebbe differire leggermente da quello del prodotto ricevuto. Ci scusiamo se non vi informeremo tempestivamente di eventuali aggiornamenti tecnologici o software del nostro prodotto.

ISTRUZIONI E PRECAUZIONI DI SICUREZZA

AVVERTIMENTO:

Durante il gioco, i genitori devono sempre stare accanto ai bambini. Evitare il rischio di soffocamento.

Istruzioni e precauzioni per l'uso delle batterie:

1. 2 batterie "AA" da 1,5 V per macchinina.
2. Le batterie non ricaricabili non devono essere ricaricate.
3. Le batterie ricaricabili devono essere caricate esclusivamente sotto la supervisione di un adulto.
4. Le batterie ricaricabili devono essere rimosse dal giocattolo prima di essere caricate.
5. Non mescolare batterie di diverso tipo o batterie nuove e usate.
6. Utilizzare esclusivamente batterie dello stesso tipo o di tipo equivalente a quelle raccomandate.
7. Le batterie devono essere inserite rispettando la corretta polarità (+ e -).
8. Le batterie scariche devono essere rimosse dal giocattolo.
9. I terminali di alimentazione non devono essere cortocircuitati.
10. Non mescolare batterie vecchie e nuove. Non mescolare batterie alcaline, standard
batterie (zinco-carbone) o ricaricabili (nichel-cadmio).
11. Avvertenza: per ridurre il rischio di lesioni, l'utente deve leggere attentamente il manuale di istruzioni.
12. Il prodotto è conforme agli standard e alle normative vigenti.
L'installazione di questo dispositivo deve essere conforme a tutte le normative applicabili e il suo utilizzo deve avvenire esclusivamente in aree ben ventilate. Si prega di leggere il manuale d'uso prima di installare e utilizzare l'apparecchiatura.
13. Questo apparecchio non è destinato all'uso da parte di persone (compresi i bambini) con ridotte capacità fisiche, sensoriali o mentali, o prive di esperienza e conoscenza, a meno che non siano state supervisionate o istruite sull'uso dell'apparecchio da una persona responsabile della loro sicurezza.

14. Conservare il prodotto in modo appropriato. Prima dell'uso, verificare che il prodotto non presenti anomalie. In caso di anomalie, interromperne immediatamente l'utilizzo.

15. Si prega di utilizzare il prodotto secondo le istruzioni d'uso previste; si sconsiglia l'uso improprio per evitare potenziali lesioni.

DESCRIZIONE DEL PRODOTTO

Modello Lista

01 	02	03 	04 	05 
Corpo×1	Asse × 2	Ruota ×4	Lavatrice ×4	Bullone ×2
06 	07 	08 	09 	10 
Copriruota ×4	Vite ×2	Fine frontale Avvertimento segni ×1	Volante ×1	Vite×1
11 	12 	13 	14 	15 
Noce×1	Schienale ×1	Staffa di supporto ×1	Anello elastico ×4	Connessioni del volante ×1

⚠ WARNING:
Adult assembly required.

a) Si consiglia una manutenzione regolare per mantenere la sicurezza del giocattolo;

b) che il giocattolo e in particolare le seguenti parti debbano essere controllate, manutenute e/o sostituite regolarmente :
- cuscinetti ,
- freni,
- ruote,
- viti, bulloni e componenti di collegamento,
- stabilizzatori;

c) che non vengano apportate modifiche diverse da quelle conformi alle istruzioni per l'uso;
d) consigliare di riparare o rimuovere eventuali parti danneggiate dei componenti;
e) una nota per rimuovere eventuali spigoli vivi creati dall'uso, ad esempio sostituire il rivestimento in plastica del manubrio;
f) I dadi autobloccanti perdono la loro efficacia dopo essere stati rimossi e devono essere sostituiti al momento del rimontaggio.

INSTALLAZIONE

Fare un passo 1:

Installare la staffa di supporto (13) nella posizione posteriore inferiore della carrozzeria del veicolo (01) con la vite (07).



Passaggio 1 (foto di riferimento)

Fare un passo 2:

Togliere l' asse (02), lasciare una rondella (04), quindi installare la ruota (03) e l' anello elastico (14) nella direzione e nella sequenza corrette, quindi inserirlo nel foro dell'asse posteriore della carrozzeria del veicolo (01) dove sono installate le staffe di supporto (13) .

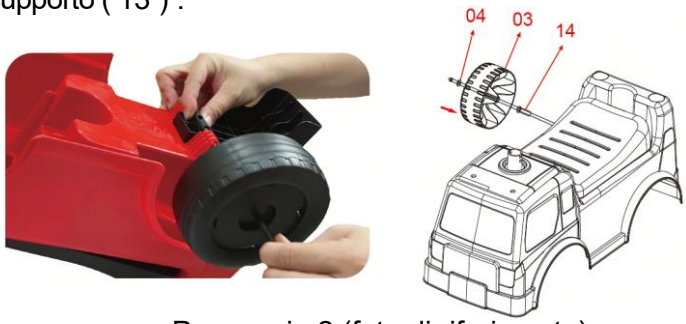

Passaggio 2 (foto di riferimento)

Passo 3:

Installare l'anello elastico (14), la ruota (03), la rondella (04) e il bullone (05) nella direzione e nella sequenza corrette, quindi allacciare i due copriruota (6) alla periferia della ruota (03) nella direzione corretta.



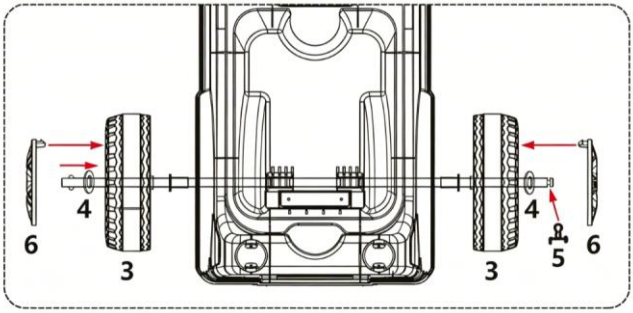

Passaggio 3 (foto di riferimento)

Passaggio 4 :

Estrarre l' asse (02), lasciare una rondella (04) e quindi installare la ruota (03), l' anello elastico (14) e i collegamenti del volante (15) nella direzione e nella sequenza corrette.

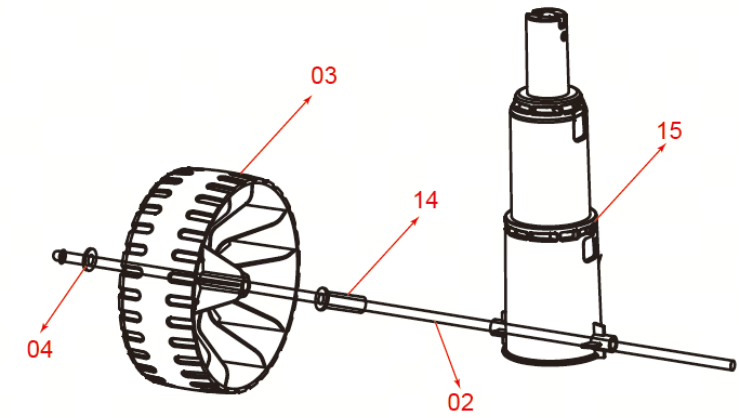

Passaggio 4 (foto di riferimento)

Passo 5:

Installare l' anello elastico (14), la ruota (03), la rondella (04) e il bullone (05)

nella direzione e nella sequenza corrette, quindi agganciare i due copriruota (06) alla periferia della ruota (03) nella direzione corretta.

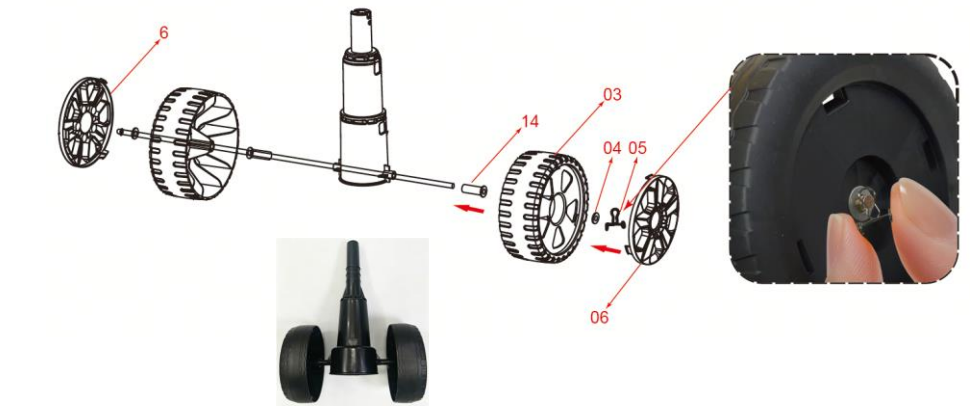

Passaggio 5 (foto di riferimento)

Passo 6:
Installare i collegamenti del volante (15) con il gruppo volante nel foro dello sterzo sul fondo della carrozzeria del veicolo (01) nella direzione corretta.

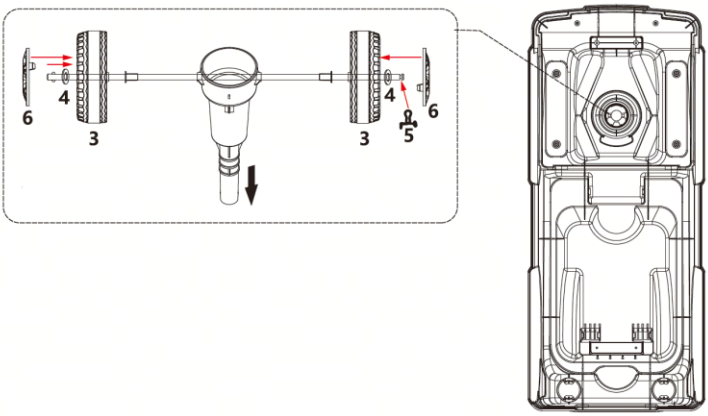

Passaggio 6 (foto di riferimento)

Passo 7:
Estrarre la vite (10) e i dadi (11) dal volante (09) e installarli nei collegamenti del volante (15) e bloccare la vite (10) e i dadi (11).





Passaggio 7 (foto di riferimento)

Passo 8:

Installare l' estremità anteriore avvertimento segni (8) nella parte anteriore del corpo del veicolo (01).

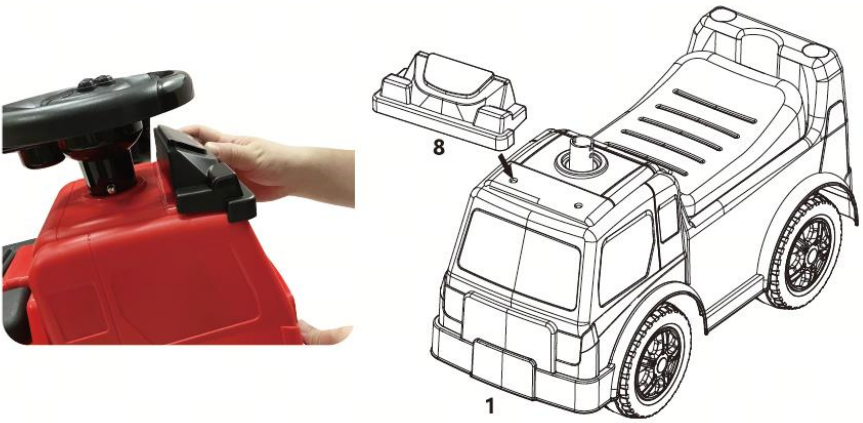

Passaggio 8 (foto di riferimento)

Passaggio 9 :

Installare lo schienale (12) nell'apposito foro della carrozzeria del veicolo (01).

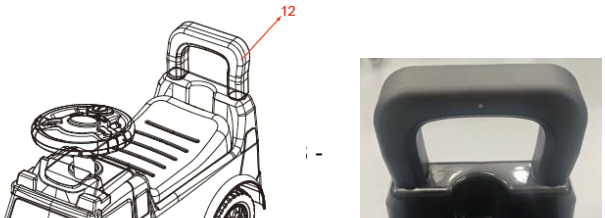

Passaggio 9 (foto di riferimento)

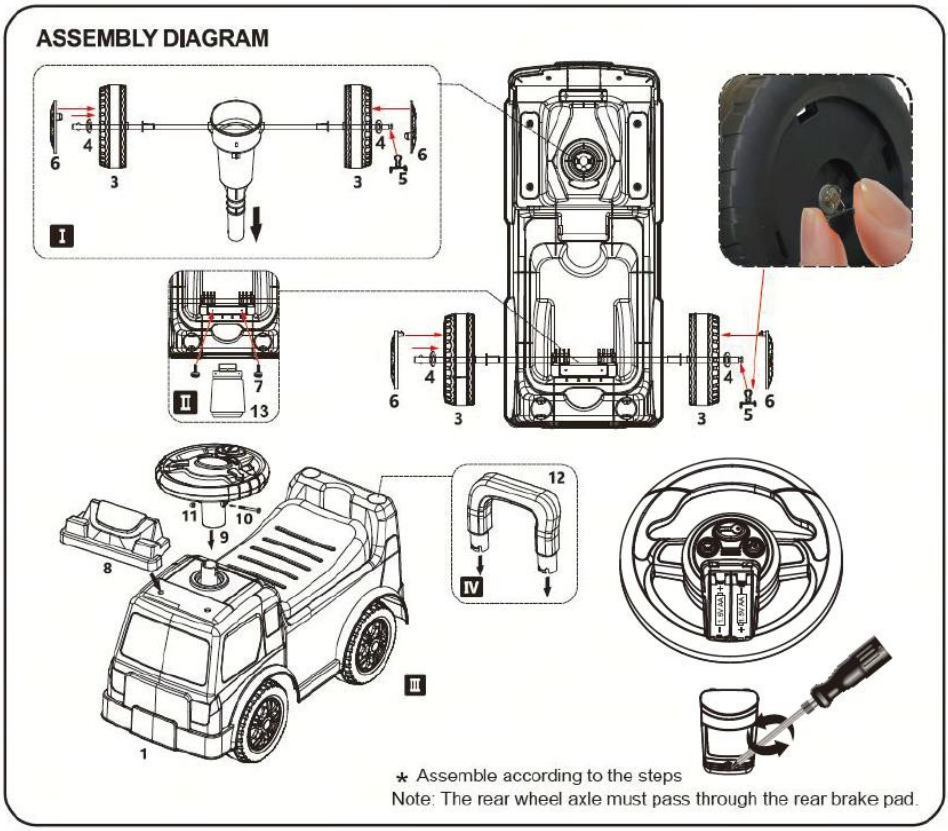

Rimozione della vecchia batteria:

- Individuate le viti di fissaggio sul coperchio del vano batteria (due viti a croce mostrate nell'immagine) e allentatele in senso antiorario utilizzando un cacciavite a croce corrispondente.

- Aprire delicatamente il coperchio del vano batteria, facendo attenzione a non applicare una forza eccessiva che potrebbe danneggiare il fermo di plastica.

- Rimuovere le vecchie batterie seguendo i segni "+" e "-" all'interno del vano, assicurandosi della corretta polarità per evitare cortocircuiti o danni al dispositivo.

Installazione della nuova batteria:

- Preparare due batterie alcaline AA da 1,5 V nuove, assicurandosi che siano completamente cariche e prive di perdite.

- Inserire le batterie come indicato nello schema del vano: allineare il polo positivo (+) con il segno "+" e il polo negativo (-) con il segno "-".

- Posizionare le batterie una accanto all'altra, assicurandosi che i contatti siano a pieno contatto con entrambe le estremità delle batterie.

- Chiudere il coperchio del vano batteria e serrare saldamente le due viti per garantire una tenuta ermetica.

Produttore: Guangdong Wanfengrun Culture Co., Ltd.
Indirizzo: South Xingye road, zona industriale di Laimei, Chenghai Shantou, Guangdong, Cina



VEVOR

Upgrade · The Home Creator Way

Coche para montar

MODELO: QX-5503-1

VEVOR | Upgrade
The Home Creator Way

MODELO: QX-5503-1



(La imagen es solo de referencia; consulte el producto real).

Estas son las instrucciones originales. Lea atentamente todo el manual antes de usar el producto. VEVOR se reserva el derecho de interpretar el manual de usuario. El aspecto del producto puede variar con respecto al que reciba. Le pedimos disculpas si no le informamos nuevamente sobre actualizaciones de tecnología o software.

INSTRUCCIONES DE SEGURIDAD Y PRECAUCIONES

ADVERTENCIA:

Durante el juego, los padres siempre deben acompañar a los niños. Eviten el peligro de asfixia.

Instrucciones y precauciones para el uso de la batería:

1. 2 pilas "AA" de 1,5 V para coche de juguete.
2. Las baterías no recargables no deben recargarse.
3. Las baterías recargables solo deben cargarse bajo la supervisión de un adulto.
4. Las baterías recargables deben retirarse del juguete antes de cargarlas.
5. No se deben mezclar diferentes tipos de baterías ni baterías nuevas y usadas.
6. Solo deben utilizarse baterías del mismo tipo o equivalente a las recomendadas.
7. Las baterías deben insertarse con la polaridad correcta (+ y -).
8. Las pilas agotadas deben retirarse del juguete.
9. Los terminales de alimentación no deben cortocircuitarse.
10. No mezcle pilas viejas y nuevas. No mezcle pilas alcalinas, pilas está ndar.

baterías de (carbono-zinc) o recargables (níquel-cadmio).

11. Advertencia: Para reducir el riesgo de lesiones, el usuario debe leer atentamente el manual de instrucciones.
12. El producto cumple con las normas y reglamentos pertinentes. La instalación de este dispositivo debe cumplir con todas las normativas aplicables y solo debe utilizarse en áreas bien ventiladas. Lea el manual de usuario antes de instalar y utilizar este equipo.
13. Este aparato no está diseñado para ser utilizado por personas (incluidos niños) con capacidades físicas, sensoriales o mentales reducidas, o falta de experiencia y conocimiento, a menos que hayan recibido supervisión o instrucciones sobre el uso del aparato por parte de una persona responsable de su seguridad.

14. Conserve el producto adecuadamente. Compruebe si presenta alguna anomalía antes de usarlo. Si detecta alguna anomalía, deje de usarlo.
15. Utilice el producto de acuerdo con el uso previsto; tenga en cuenta que un uso indebido puede causar lesiones.

DESCRIPCIÓN DEL PRODUCTO

Modelo Lista

01 	02	03 	04 	05 
Cuerpo ×1	Eje × 2	Rueda ×4	Arandela ×4	Tornillo ×2
06 	07 	08 	09 	10 
Cubierta de rueda ×4	Tornillo ×2	Interfaz Advertencia señales ×1	Volante ×1	Tornillo ×1
11 	12 	13 	14 	15 
Tuerca ×1	Respaldo ×1	Soporte ×1	Anillo de retención ×4	Conexiones del volante ×1

WARNING:
Adult assembly required.

a) El mantenimiento regular mantiene la seguridad del juguete;
b) que el juguete y, en particular, las siguientes partes, deben revisarse, mantenerse y/o reemplazarse periódicamente :

- cojinetes ,
- frenos,
- ruedas,
- tornillos, pernos y piezas de conexión,
- estabilizadores;

c) que no se realicen modificaciones distintas a las que se indiquen en las instrucciones de uso;
d) consejos para reparar o retirar cualquier parte o componente dañado;
e) Una nota para eliminar cualquier borde afilado creado por el uso, por ejemplo, reemplazar la cubierta de plástico del manillar;
f) Las tuercas autoblocantes pierden su eficacia después de ser retiradas y deben ser reemplazadas al volver a ensamblar.

INSTALACIÓN

Paso 1:

Instale el soporte (13) en la posición trasera inferior de la carrocería del vehículo (01) con el tornillo (07) .



Paso 1 (foto de referencia)

Paso 2:

Retire el eje (02), deje una arandela (04) y luego instale la rueda (03) y el anillo de retención (14) en la dirección y secuencia correctas, y luego Insértelo en el orificio del eje trasero de la carrocería del vehículo (01) donde están instalados los soportes (13) .



Paso 2 (foto de referencia)

Paso 3:

Instale el anillo de retención (14), la rueda (03), la arandela (04) y el perno (05) en la dirección y secuencia correctas, y luego abroche las dos cubiertas de la rueda (6) en la periferia de la rueda (03) en la dirección correcta.

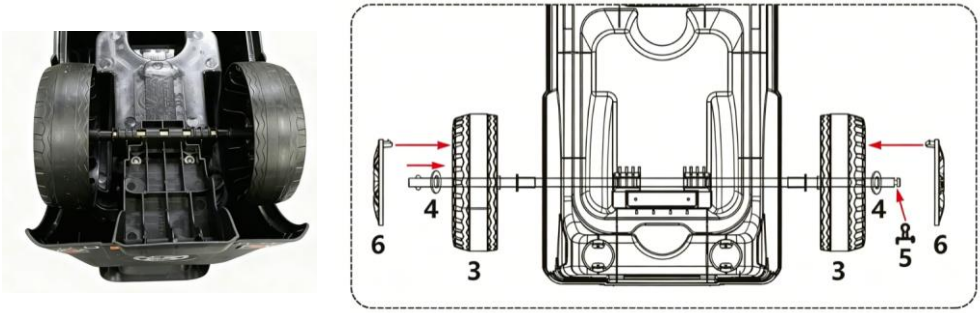

Paso 3 (foto de referencia)

Paso 4 :

Retire el eje (02), deje una arandela (04) y luego instale la rueda (03), el anillo de retención (14) y las conexiones del volante (15) en la dirección y secuencia correctas.

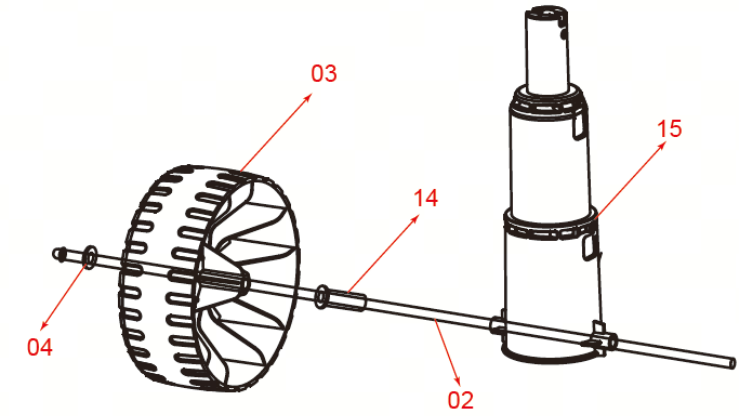

Paso 4 (foto de referencia)

Paso 5:

Instale el anillo de retención (14), la rueda (03), la arandela (04) y el perno

(05) en la dirección y secuencia correctas, y luego abroche las dos cubiertas de la rueda (06) en la periferia de la rueda (03) en la dirección correcta.

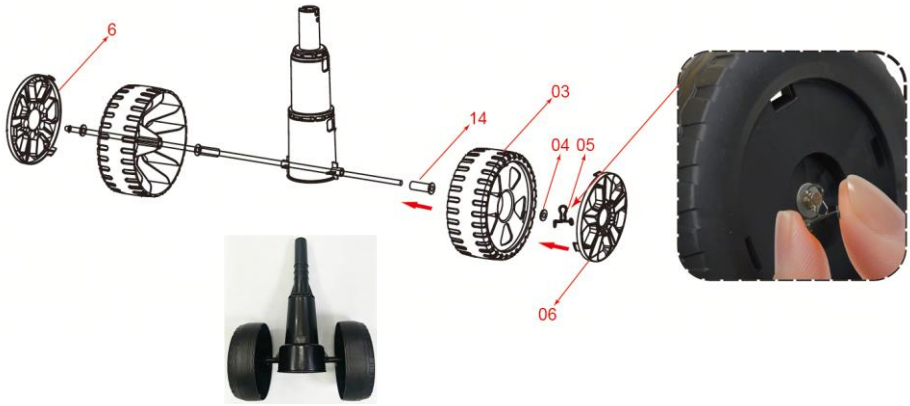

Paso 5 (foto de referencia)

Paso 6:

Instale las conexiones del volante (15) con el conjunto del volante en el orificio de dirección en la parte inferior de la carrocería del vehículo (01) en la dirección correcta.

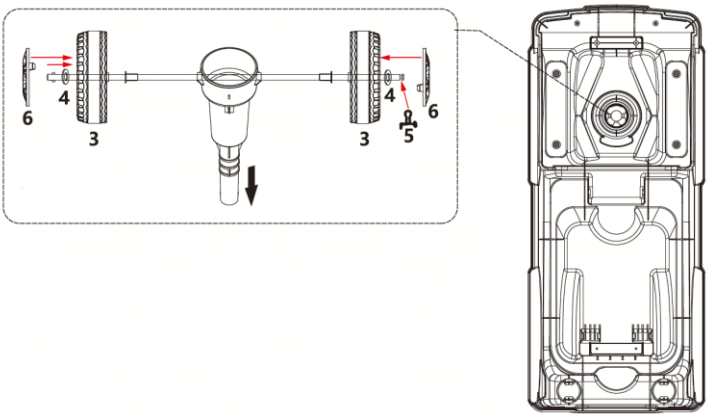

Paso 6 (foto de referencia)

Paso 7:

Retire el tornillo (10) y las tuercas (11) del volante (09) e instálelos en las

conexiones del volante (15) y bloquee el tornillo (10) y las tuercas (11).

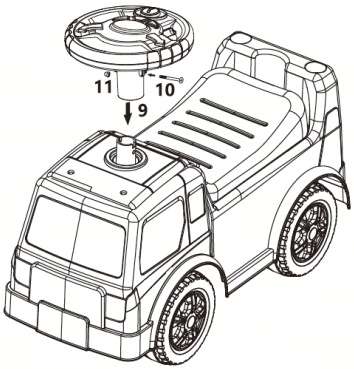



Paso 7 (foto de referencia)

Paso 8:

Instalar el extremo delantero advertencia señales (8) en la parte delantera de la carrocería del vehículo (01).



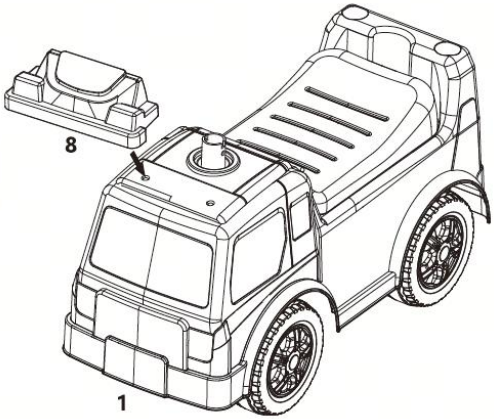

Paso 8 (foto de referencia)

Paso 9 :

Instale el respaldo (12) en el orificio correspondiente de la carrocería del vehículo (01)





Paso 9 (foto de referencia)

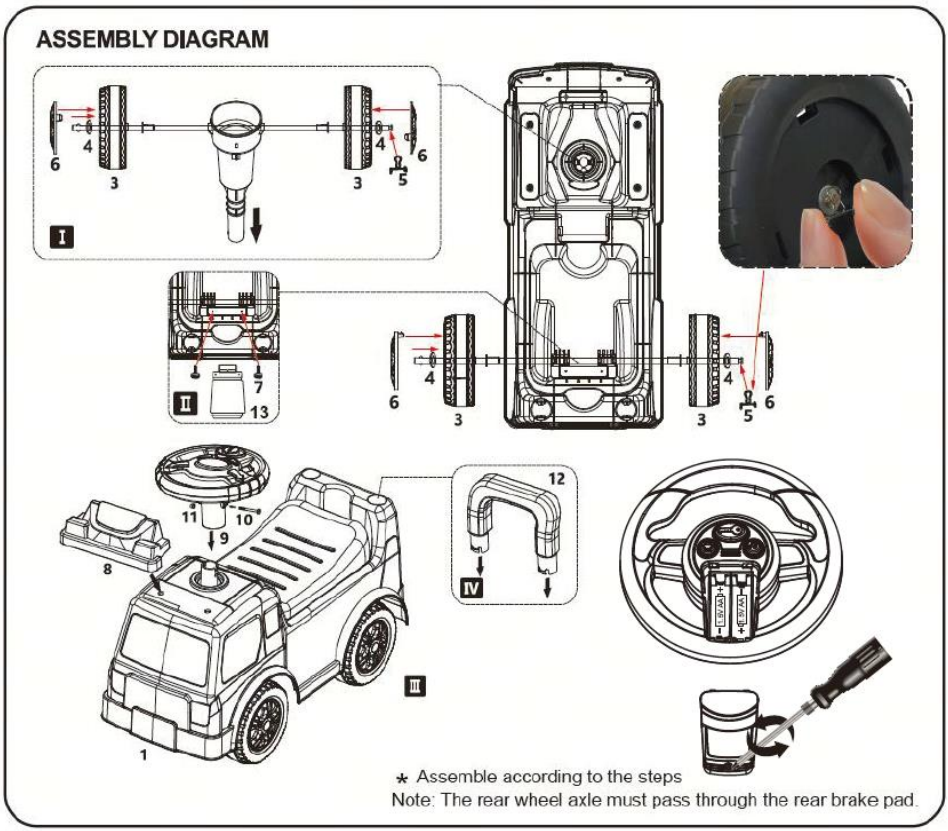

Retirar la batería vieja:

Localiza los tornillos de fijación de la tapa del compartimento de la batería (dos tornillos Phillips, como se muestra en la imagen) y aflójalos en sentido contrario a las agujas del reloj con un destornillador Phillips del mismo tipo.

- Abra con cuidado la tapa del compartimento de las pilas, procurando no aplicar una fuerza excesiva que pueda dañar el cierre de plástico.

- Retire las baterías usadas siguiendo las marcas "+" y "-" que hay dentro del compartimento, asegurándose de respetar la polaridad correcta para evitar cortocircuitos o daños en el dispositivo.

Instalación de la nueva batería:

- Prepara dos pilas alcalinas AA de 1,5 V nuevas, asegurándote de que estén completamente cargadas y sin fugas.

- Inserte las pilas como se indica en el diagrama del compartimento: alinee el extremo positivo (+) con la marca "+" y el extremo negativo (-) con la marca "-".

- Coloque las baterías una al lado de la otra, asegurándose de que los contactos hagan contacto completo con ambos extremos de las baterías.

- Cierre la tapa del compartimento de la batería y apriete bien los dos tornillos para asegurar un cierre hermético.

Fabricante: Guangdong Wanfengrun Culture Co., Ltd.
Dirección: Carretera South Xingye, zona industrial de Laimei, Chenghai, Shantou, Guangdong, China



VEVOR

Upgrade · The Home Creator Way

Samochód do jazdy

MODEL: QX-5503-1

VEVOR | Upgrade
The Home Creator Way

MODEL: QX-5503-1



(Zdjęcie ma charakter poglądowy, proszę odnosić się do rzeczywistego obiektu)

To jest oryginalna instrukcja obsługi. Przed użyciem prosimy o dokładne zapoznanie się z treścią instrukcji. Firma VEVOR zastrzega sobie prawo do jednoznacznej interpretacji niniejszej instrukcji obsługi. Wygląd produktu zależy od stanu, w jakim go otrzymali Państwo. Prosimy o wyrozumiałość, ale nie będziemy Państwa ponownie informować o aktualizacjach technologicznych lub oprogramowania naszego produktu.

INSTRUKCJE BEZPIECZEŃSTWA I ŚRODKI OSTROŻNOŚCI

OSTRZEŻENIE:

Podczas zabawy rodzice powinni zawsze towarzyszyć dzieciom. Unikaj niebezpieczeństwa uduszenia.

Instrukcje i środki ostrożności dotyczące korzystania z baterii:

1. 2 sztuki baterii 1,5 V "AA" do samochodziku zabawkowego.
2. Baterii nie nadających się do ponownego ładowania nie należy ładować.
3. Akumulatory należy ładować wyłącznie pod nadzorem osoby dorosłej.
4. Przed ładowaniem należy wyjąć z zabawki akumulatory.
5. Nie należy mieszać różnych typów baterii ani baterii nowych z używanymi.
6. Należy używać wyłącznie baterii tego samego typu lub równoważnych, jak zalecane.
7. Baterie należy wkładać zachowując prawidłową biegunowość (+ i -).
8. Wyczerpane baterie należy wyjąć z zabawki.
9. Zacisków zasilania nie wolno zwierać.
10. Nie mieszaj starych i nowych baterii. Nie mieszaj baterii alkalicznych, standardowych
(węglowo-cynkowe) lub akumulatory (niklowo-kadmowe).
11. Ostrzeżenie - Aby zminimalizować ryzyko obrażeń, użytkownik powinien uważnie przeczytać instrukcję obsługi.
12. Produkt jest zgodny z odpowiednimi normami i przepisami. Instalacja tego urządzenia musi być zgodna ze wszystkimi obowiązującymi przepisami i powinno być ono użytkowane wyłącznie w dobrze wentylowanych pomieszczeniach. Przed instalacją i użytkowaniem urządzenia należy zapoznać się z instrukcją obsługi.
13. Urządzenie to nie jest przeznaczone do użytku przez osoby (w tym dzieci) o ograniczonej sprawności fizycznej, sensorycznej lub umysłowej, a także osoby nieposiadające odpowiedniego doświadczenia i wiedzy, chyba że znajdują się pod nadzorem osoby odpowiedzialnej za ich bezpieczeństwo lub otrzymały od niej instrukcje dotyczące korzystania z urządzenia.

14. Prosimy o prawidłowe przechowywanie produktu. Przed użyciem należy sprawdzić, czy produkt nie wykazuje oznak nieprawidłowości. W przypadku stwierdzenia nieprawidłowości, należy zaprzestać jego używania.
15. Używaj produktu zgodnie z jego przeznaczeniem, ostrzegając przed potencjalnymi obrażeniami spowodowanymi niewłaściwym użyciem.

OPIS PRODUKTU

Model Lista

01 	02	03 	04 	05 
Ciało ×1	Oś × 2	Koło ×4	Podkładka ×4	Śruba ×2
06 	07 	08 	09 	10 
Osłona koła ×4	Śruba ×2	Przód Ostrzeżenie znaki ×1	Kierownica ×1	Śruba ×1
11 	12 	13 	14 	15 
Nakrętka ×1	Oparcie ×1	Wspornik ×1	Pierścień zatrzaskowy ×4	Połączenia kierownicy ×1

⚠ WARNING:
Adult assembly required.

a) porady dotyczące regularnej konserwacji zapewniają bezpieczeństwo zabawki;

b) że zabawkę, a w szczególności następujące jej części, należy regularnie sprawdzać, konserwować i/lub wymieniać :
- łożyska ,
- hamulce,
- koła,
- śruby, nakrętki i elementy łączące,
- stabilizatory;

c) że nie wolno dokonywać żadnych innych modyfikacji niż te zgodne z instrukcją użytkowania;
d) porady dotyczące naprawy lub usunięcia uszkodzonych części podzespołów;
e) uwaga dotycząca usuwania ostrych krawędzi powstałych w wyniku użytkowania, np. poprzez wymianę plastikowej osłony kierownicy;
f) Nakrętki samozabezpieczające tracą swoją skuteczność po usunięciu i należy je wymienić przy ponownym montażu.

INSTALACJA

Krok 1:

Zamontuj wspornik (13) w dolnej tylnej części nadwozia pojazdu (01) za pomocą śruby (07) .



Krok 1 (zdjęcie w celach informacyjnych)

Krok 2:

Wyjmij oś (02), pozostaw podkładkę (04), a następnie zamontuj koło (03) i pierścień osadczy (14) we właściwym kierunku i kolejności, a następnie Włóż go do otworu tylnej osi nadwozia pojazdu (01), w którym zamontowany jest wspornik nośny (13) .



Krok 2 (zdjęcie w celach informacyjnych)

Krok 3:

Zamontuj pierścień osadczy (14), koło (03), podkładkę (04) i śrubę (05) we właściwym kierunku i kolejności, a następnie zamocuj dwie osłony kół (6) na obwodzie koła (03) we właściwym kierunku.



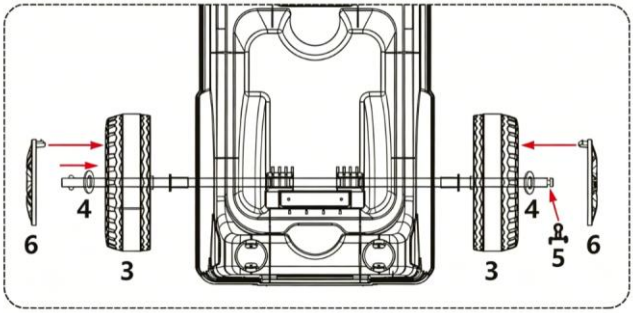

Krok 3 (zdjęcie w celach informacyjnych)

Krok 4 :

Wyjmij oś (02), pozostaw podkładkę (04), a następnie zamontuj koło (03), pierścień osadczy (14) i przyłącza kierownicy (1 5) we właściwym kierunku i kolejności.

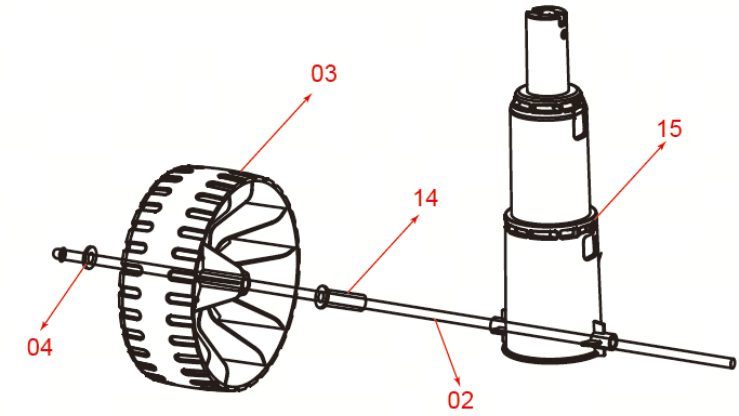

Krok 4 (zdjęcie w celach informacyjnych)

Krok 5:

Zamontuj pierścień osadczy (14), koło (03), podkładkę (04) i śrubę (05) we

właściwym kierunku i kolejności, a następnie zamocuj dwa kołpaki kół (06) na obwodzie koła (03) we właściwym kierunku.

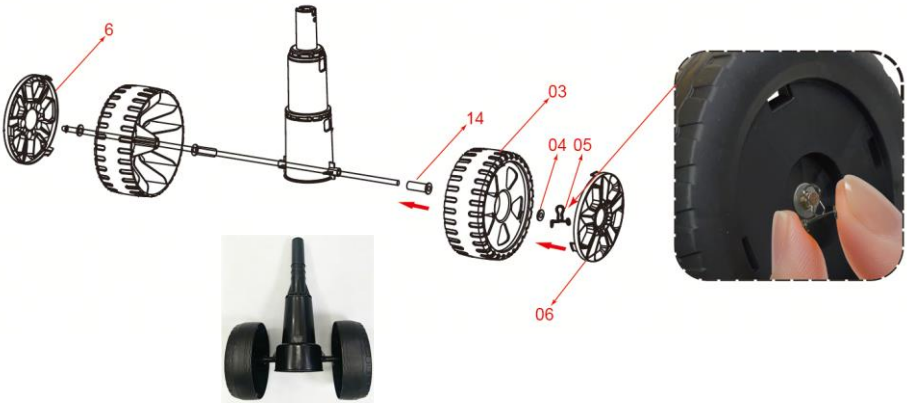

Krok 5 (zdjęcie w celach informacyjnych)

Krok 6:

Zamontuj złącza kierownicy (15) z zespołem kierownicy w otworze kierownicy na spodzie nadwozia pojazdu (01) we właściwym kierunku.

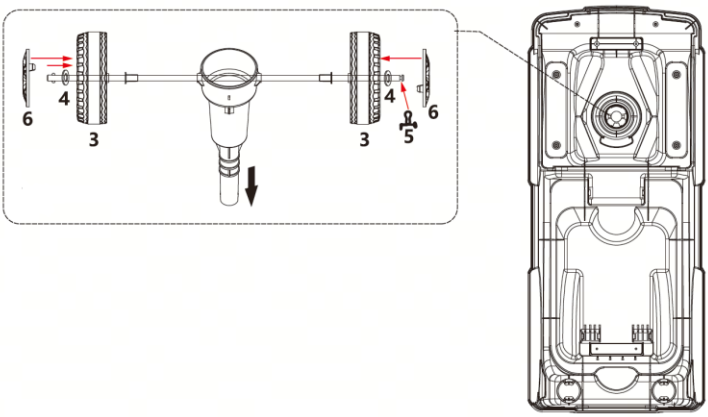

Krok 6 (zdjęcie w celach informacyjnych)

Krok 7:

Wyjąć śrubę (10) i nakrętki (11) z kierownicy (09) i zamontować je w złączach kierownicy (15), a następnie zablokować śrubę (10) i nakrętki (11).





Krok 7 (zdjęcie w celach informacyjnych)

Krok 8:

Zainstaluj przedni koniec ostrzeżenie znaki (8) do czoła nadwozia pojazdu (01).



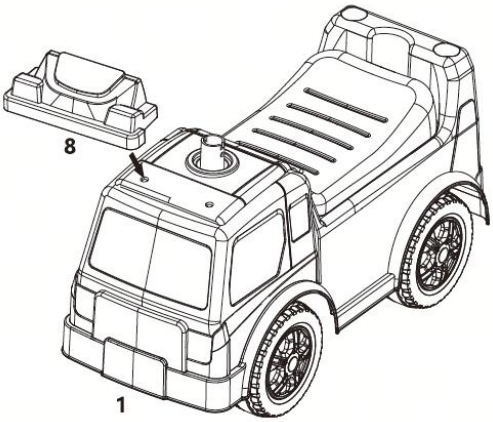

Krok 8 (zdjęcie w celach informacyjnych)

Krok 9 :

Zamontuj oparcie (12) w odpowiednim otworze nadwozia pojazdu (01).

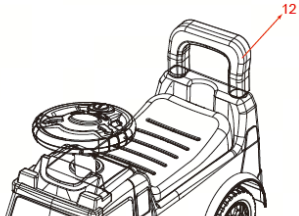



Krok 9 (zdjęcie w celach informacyjnych)

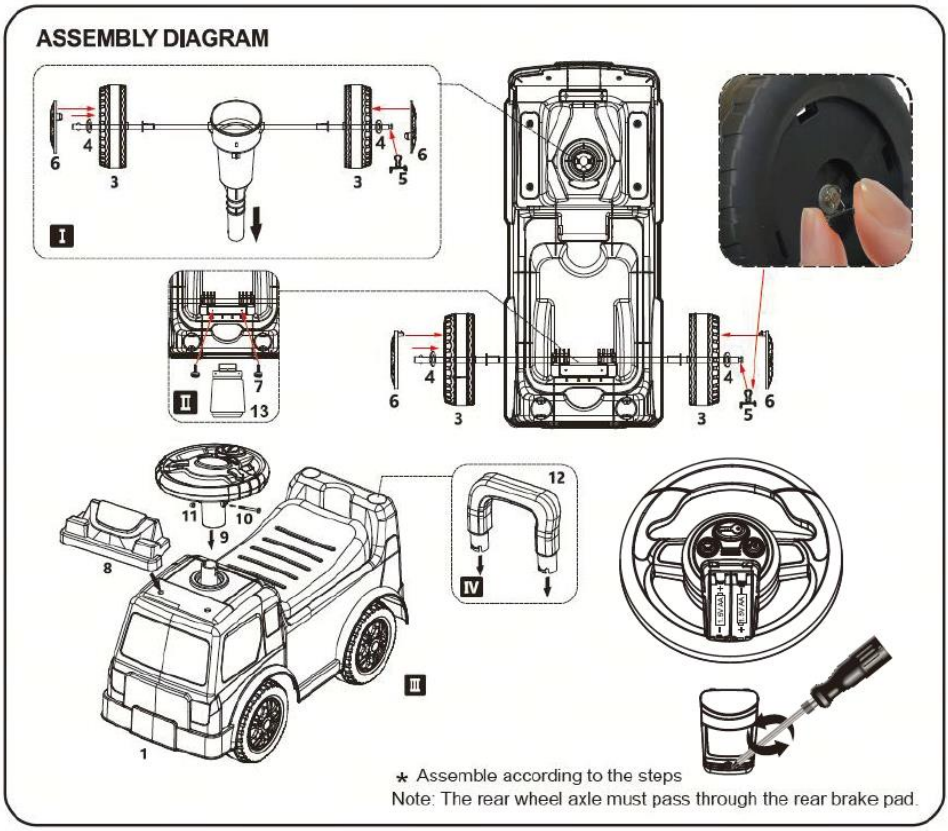

Wyjmowanie starej baterii:

- Znajdź śruby mocujące na pokrywie komory baterii (dwie śruby krzyżakowe pokazane na ilustracji) i odkręć je w kierunku przeciwnym do ruchu wskazówek zegara przy użyciu pasującego śrubokręta krzyżakowego.

- Ostrożnie otwórz pokrywę komory baterii, uważając, aby nie użyć nadmiernej siły, która mogłaby uszkodzić plastikowy zatrzask.

- Wyjmij stare baterie zgodnie z oznaczeniami „+” i „-” wewnątrz komory, zwracając uwagę na prawidłową biegunowość, aby uniknąć zwarcia lub uszkodzenia urządzenia.

Montaż nowej baterii:

- Przygotuj dwie nowe baterie alkaliczne AA 1,5 V, upewniając się, że są całkowicie naładowane i nie ma wycieków.

- Włóż baterie zgodnie ze schematem komory: ustaw biegun dodatni (+) zgodnie ze znakiem "+", a biegun ujemny (-) zgodnie ze znakiem "-".

- Umieść baterie obok siebie, upewniając się, że styki mają pełny kontakt z obydwoma końcami baterii.

- Zamknij pokrywę komory baterii i mocno dokręć dwie śruby, aby zapewnić szczelne zamknięcie.

Producent: Guangdong Wanfengrun Culture Co., Ltd.
Adres: South Xingye Road, obszary przemysłowe Laimei, Chenghai Shantou Guangdong, Chiny



VEVOR

Upgrade · The Home Creator Way

Meerijden in een auto

MODEL: QX-5503-1

VEVOR | Upgrade
The Home Creator Way

MODEL: QX-5503-1



(De afbeeldingdient slechts ter referentie; raadpleeghetdaadwerkelijke product.)

Dit is de originele handleiding. Lees alle instructies in de handleiding zorgvuldig door voordat u het product in gebruik neemt. VEVOR behoudt zich het recht voor om de gebruikershandleiding anders te interpreteren. Het uiterlijk van het product kan afwijken van het product dat u ontvangt. Wij zullen u niet opnieuw informeren over eventuele technologische of software-updates voor ons product.

VEILIGHEIDSINSTRUCTIES EN VOORZORGSMAATREGELEN

WAARSCHUWING:

Tijdens het spelen moeten ouders altijd bij de kinderen blijven om verstikkingsgevaar te voorkomen.

Instructies en voorzorgsmaatregelen voor het gebruik van de batterij:

1. 2 stuks 1,5V "AA"-batterijen voor de speelgoedauto.
2. Niet-oplaadbare batterijen mogen niet worden opgeladen.
3. Oplaadbare batterijen mogen alleen onder toezicht van een volwassene worden opgeladen.
4. Oplaadbare batterijen moeten uit het speelgoed worden verwijderd voordat ze worden opgeladen.
5. Verschillende soorten batterijen, of nieuwe en gebruikte batterijen, mogen niet door elkaar worden gebruikt.
6. Gebruik uitsluitend batterijen van hetzelfde of een gelijkwaardig type als aanbevolen.
7. Batterijen moeten met de juiste polariteit (+ en -) worden geplaatst.
8. Lege batterijen moeten uit het speelgoed worden verwijderd.
9. De voedingsaansluitingen mogen niet kortgesloten worden.
10. Meng geen oude en nieuwe batterijen. Meng geen alkalinebatterijen en standaardbatterijen.

(koolstof-zink) of oplaadbare (nikkel-cadmium) batterijen.

11. Waarschuwing - Om het risico op letsel te verminderen, dient de gebruiker de gebruiksaanwijzing zorgvuldig te lezen.
12. Het product voldoet aan de relevante normen en voorschriften. De installatie van dit apparaat moet voldoen aan alle geldende voorschriften en het mag alleen worden gebruikt in goed geventileerde ruimtes. Lees de gebruikershandleiding voordat u dit apparaat installeert en gebruikt.
13. Dit apparaat is niet bedoeld voor gebruik door personen (inclusief kinderen) met beperkte fysieke, zintuiglijke of mentale vermogens, of gebrek aan ervaring en kennis, tenzij zij onder toezicht staan of instructies hebben

gekregen over het gebruik van het apparaat van een persoon die verantwoordelijk is voor hun veiligheid.

14. Bewaar het product op de juiste manier. Controleer vóór gebruik of het product niet defect is. Stop het gebruik als er een defect is.

15. Gebruik het product volgens het beoogde gebruik; wij waarschuwen voor mogelijk letsel door verkeerd gebruik.

PRODUCTBESCHRIJVING

Model Lijst

01 	02	03 	04 	05 
Lichaam ×1	As × 2	Wiel ×4	Ring ×4	Bout ×2
06 	07 	08 	09 	10 
Wielkap ×4	Schroef ×2	Voorkant Waarschuwing tekens ×1	Stuurwiel ×1	Schroef ×1
11 	12 	13 	14 	15 
Moer ×1	Rugleuning ×1	Steunbeugel ×1	Borgring ×4	Stuurwielaansluitingen ×1

WARNING:
Adult assembly required.

a) Het advies is om regelmatig onderhoud uit te voeren om de veiligheid van het speelgoed te waarborgen;
b) dat het speelgoed en in het bijzonder de volgende onderdelen regelmatig gecontroleerd, onderhouden en/of vervangen moeten worden :
- lagers ,
- remmen,
- wielen,
- schroeven, bouten en verbindingsstukken,
- stabilisatoren;

c) dat er geen andere wijzigingen worden aangebracht dan die welke in overeenstemming zijn met de gebruiksaanwijzing;
d) advies om beschadigde onderdelen van componenten te repareren of te verwijderen;
e) een opmerking over het verwijderen van eventuele scherpe randen die door gebruik zijn ontstaan, bijvoorbeeld het vervangen van de plastic bekleding van het stuur;
f) Zelfborgende moeren verliezen hun werking na verwijdering en moeten bij de montage opnieuw worden gemonteerd.

INSTALLATIE

Stap 1:

Installeer de steunbeugel (13) in de onderste achterste positie van de voertuigcarrosserie (01) met schroef (07).



Stap 1 (foto ter referentie)

Stap 2:

Verwijder de as (02), laat een ring (04) zitten en monteer vervolgens het wiel (03) en de veerring (14) in de juiste richting en volgorde. Steek het in het gat van de achteras van de carrosserie (01) waar de steunbeugel (13) is gemonteerd.



Stap 2 (foto ter referentie)

Stap 3:

Monteer de borgring (14), het wiel (03), de sluitring (04) en de bout (05) in de juiste richting en volgorde, en klik vervolgens de twee wielkappen (6) in de juiste richting vast aan de omtrek van het wiel (03).

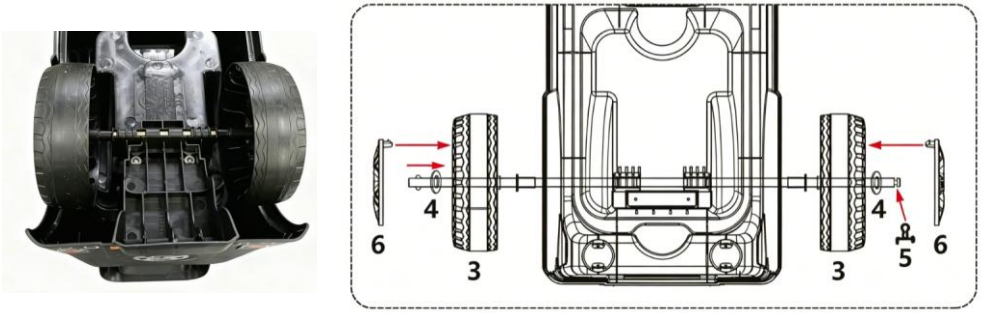

Stap 3 (foto ter referentie)

Stap 4 :

Verwijder de as (02), laat een ring (04) zitten en monteer vervolgens het wiel (03), de borgring (14) en de stuurwielverbindingen (15) in de juiste richting en volgorde.

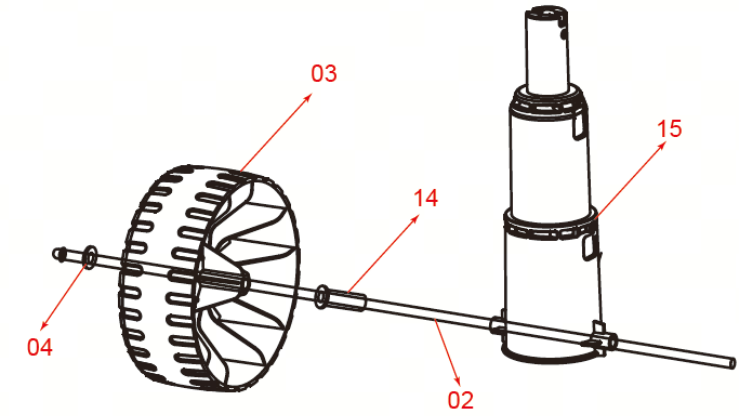

Stap 4 (foto ter referentie)

Stap 5:

Monteer de borgring (14), het wiel (03), de sluitring (04) en de bout (05) in de

juiste richting en volgorde, en klik vervolgens de twee wielkappen (06) in de juiste richting vast aan de omtrek van het wiel (03).



Stap 5 (foto ter referentie)

Stap 6:
Installeer de stuurwielverbindingen (15) met de stuurwielassemblage in het stuurgat aan de onderkant van de carrosserie (01) in de juiste richting.

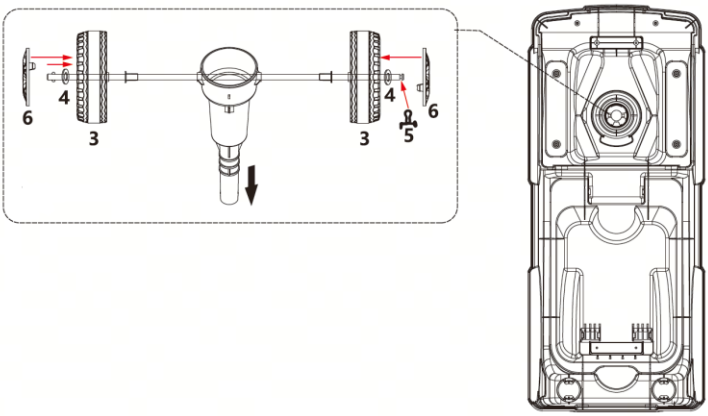

Stap 6 (foto ter referentie)

Stap 7:
Verwijder de schroef (10) en moeren (11) van het stuurwiel (09) en plaats ze in de stuurwielverbindingen (15) en draai de schroef (10) en moeren (11) vast.

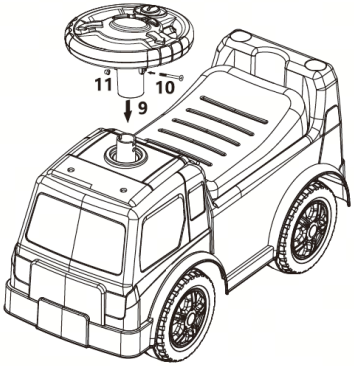



Stap 7 (foto ter referentie)

Stap 8:

Installeer de front-end waarschuwing tekens (8) in de kop van de voertuigcarrosserie (01).



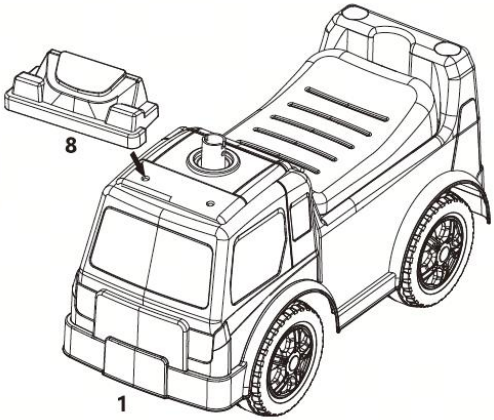

Stap 8 (foto ter referentie)

Stap 9 :

Plaats de rugleuning (12) in het bijbehorende gat van de carrosserie (01).

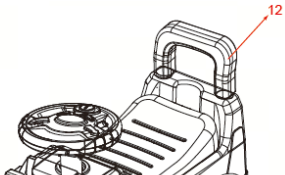



Stap 9 (foto ter referentie)

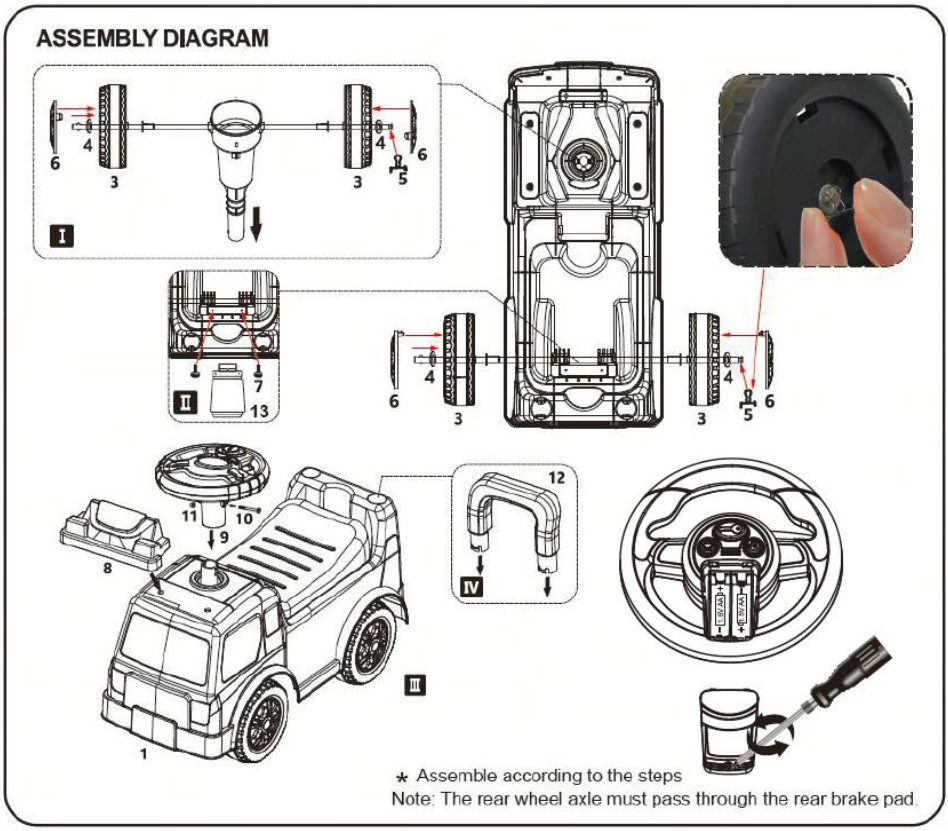

De oude accu verwijderen:

- Zoek de bevestigingsschroeven op het deksel van het batterijcompartiment (twee kruiskopschroeven zoals weergegeven in de afbeelding) en draai deze tegen de klok in los met een bijpassende kruiskopschroevendraaier.

- Open het klepje van het batterijcompartiment voorzichtig en zorg ervoor dat u niet te veel kracht gebruikt, zodat het plastic sluitmechanisme niet beschadigd raakt.

- Verwijder de oude batterijen volgens de "+" en "-" markeringen in het batterijcompartiment. Let daarbij op de juiste polariteit om kortsluiting of schade aan het apparaat te voorkomen.

De nieuwe accu installeren:

- Zorg voor twee nieuwe alkalinebatterijen van 1,5 V AA, die volledig opgeladen en lekvrij zijn.

- Plaats de batterijen zoals aangegeven in het schema van het batterijcompartiment: lijn de positieve (+) pool uit met de "+" markering en de negatieve (-) pool met de "-" markering.

- Plaats de batterijen naast elkaar en zorg ervoor dat de contactpunten volledig contact maken met beide uiteinden van de batterijen.

- Sluit het klepje van het batterijcompartiment en draai de twee schroeven stevig vast om een goede afsluiting te garanderen.

Fabrikant: Guangdong Wanfengrun Culture Co., Ltd.
Adres: South Xingye Road, industrieterrein Laimei, Chenghai Shantou, Guangdong, China



VEVOR

Upgrade · The Home Creator Way

Åkbil

MODELL: QX-5503-1

VEVOR | Upgrade
The Home Creator Way

MODELL: QX-5503-1



(Bilden är endast för referens; vänligen hänvisa till det faktiska objektet)

Detta är originalinstruktionerna, vänligen läs alla instruktioner noggrant innan du använder produkten. VEVOR förbehåller sig en tydlig tolkning av vår användarmanual. Produktens utseende ska vara beroende av den produkt du mottagit. Vi ber om ursäkt för att vi inte kommer att informera dig igen om det finns några teknik- eller programuppdateringar för vår produkt.

SÄKERHETSINSTRUKTIONER OCH FÖRSIKTIGHETSÅTGÄRDER

VARNING:

Under lek bör föräldrar alltid vara med barnen. Undvik kvävningsrisk.

Instruktioner och försiktighetsåtgärder för batterianvändning:

1. 2 stycken 1,5V "AA"-batterier till leksaksbil.
2. Icke-uppladdningsbara batterier får inte laddas.
3. Uppladdningsbara batterier får endast laddas under vuxens överinseende.
4. Uppladdningsbara batterier ska tas ur leksaken innan de laddas.
5. Olika typer av batterier eller nya och begagnade batterier får inte blandas.
6. Endast batterier av samma eller motsvarande typ som rekommenderas får användas.
7. Batterierna ska sättas i med rätt polaritet (+ och -).
8. Urladdade batterier ska tas ur leksaken.
9. Matningsterminalerna får inte kortslutas.
10. Blanda inte gamla och nya batterier. Blanda inte alkaliska batterier, standardbatterier.
(kol-zink) eller laddningsbara (nickel-kadmium) batterier.
11. Varning – För att minska risken för skador måste användaren läsa instruktionsmanualen noggrant.
12. Produkten uppfyller relevanta standarder och föreskrifter. Installationen av denna enhet måste uppfylla alla tillämpliga föreskrifter och den bör endast användas i välventilerade utrymmen. Läs användarmanualen innan du installerar och använder denna utrustning.
13. Denna apparat är inte avsedd att användas av personer (inklusive barn) med nedsatt fysisk, sensorisk eller mental förmåga, eller bristande erfarenhet och kunskap, såvida de inte har övervakats eller fått instruktioner om användningen av apparaten av en person som ansvarar för deras säkerhet.
14. Förvara produkten ordentligt. Kontrollera om produkten är avvikande före användning. Om den är avvikande, sluta använda den.

15. Använd produkten enligt avsett ändamål. Varna för potentiella skador vid felaktig användning.

PRODUKTBESKRIVNING

Modell Lista

01 	02	03 	04 	05 
Kropp ×1	Axel × 2	Hjul ×4	Bricka ×4	Bult ×2
06 	07 	08 	09 	10 
Hjulskydd ×4	Skruv ×2	Frontände Varning skyltar ×1	Ratt ×1	Skruv ×1
11 	12 	13 	14 	15 
Mutter ×1	Ryggstöd ×1	Stödfäste ×1	Snäppring ×4	Rattanslutningar ×1

WARNING:
Adult assembly required.

a) råd om regelbundet underhåll upprätthåller leksakens säkerhet;
b) att leksaken och i synnerhet följande delar bör kontrolleras, underhållas och/eller bytas ut regelbundet :
- lager ,
- bromsar,

- hjul,
- skruvar, bultar och anslutningsdelar,
- stabilisatorer;

c) att inga andra ändringar än de som överensstämmer med bruksanvisningen får göras;
d) råd om reparation eller borttagning av skadade delar av komponenter;
e) en anmärkning för att ta bort eventuella vassa kanter som uppstått genom användning, t.ex. byta ut plastskyddet på styret;
f) Självlåsande muttrar förlorar sin effektivitet efter borttagning och måste bytas ut vid återmontering.

INSTALLATION

Steg 1:

Montera stödbältet (13) i den nedre bakre positionen på fordonskarossen (01) med skruv (07) .



Steg 1 (foto för referens)

Steg 2:

Ta ut axeln (02), lämna en bricka (04) och montera sedan hjulet (03) och låsringen (14) i rätt riktning och ordningsföljd . Sätt in den i bakaxelhålet på fordonskarossen (01) där stödbältet (13) är monterat.



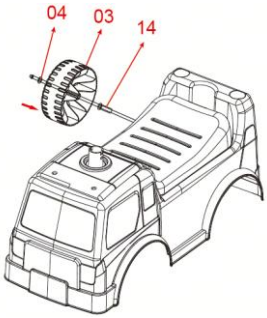

Steg 2 (foto för ref

Steg 3:

Montera låsringen (14), hjulet (03), brickan (04) och bulten (05) i rätt riktning och ordningsföljd, och spänn sedan fast de två hjulkapslarna (6) i hjulets (03) periferi i rätt riktning.



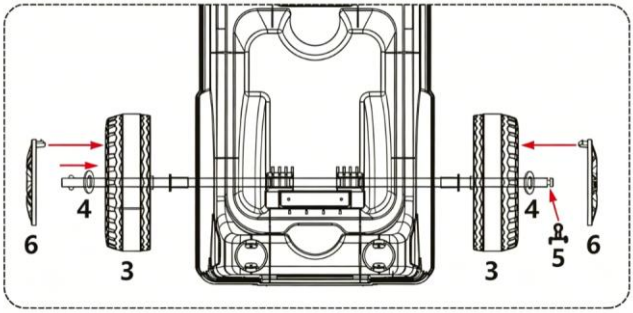

Steg 3 (foto för referens)

Steg 4 :

Ta ut axeln (02), lämna en bricka (04) och montera sedan ratten (03), låsringen (14) och rattanslutningarna (15) i rätt riktning och ordningsföljd .

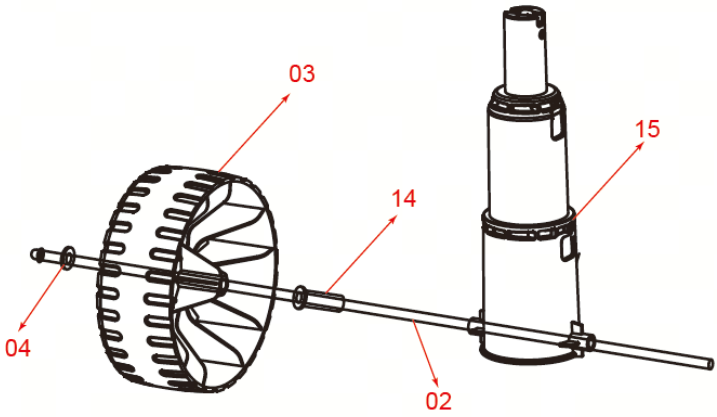

Steg 4 (foto för referens)

Steg 5:

Montera låsringen (14), hjulet (03), brickan (04) och bulten (05) i rätt riktning och ordningsföljd, och spänn sedan fast de två hjulkapslarna (06) i hjulets

(03) periferi i rätt riktning.

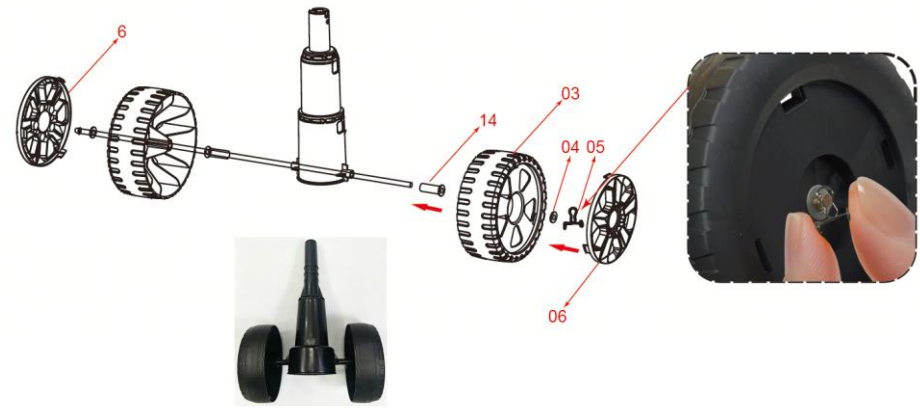

Steg 5 (foto för referens)

Steg 6:

Montera rattanslutningarna (15) med rattenheten i styrhålet på undersidan av fordonskarossen (01) i rätt riktning.

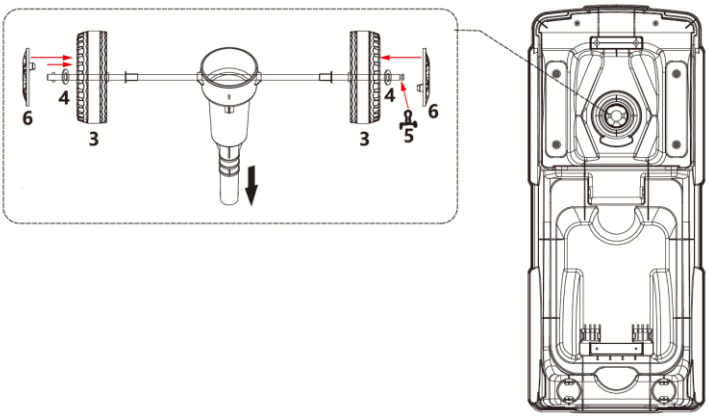

Steg 6 (foto för referens)

Steg 7:

Ta ut skruven (10) och muttrarna (11) på ratten (09) och montera dem i rattens anslutningar (15) och lås skruven (10) och muttrarna (11).

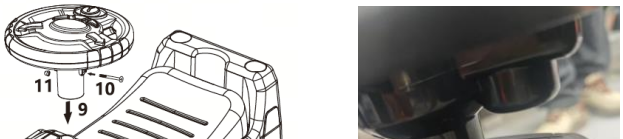

Steg 7 (foto för referens)

Steg 8:

Montera fronten varning skyltarna (8) i fordonskarossens topp (01).

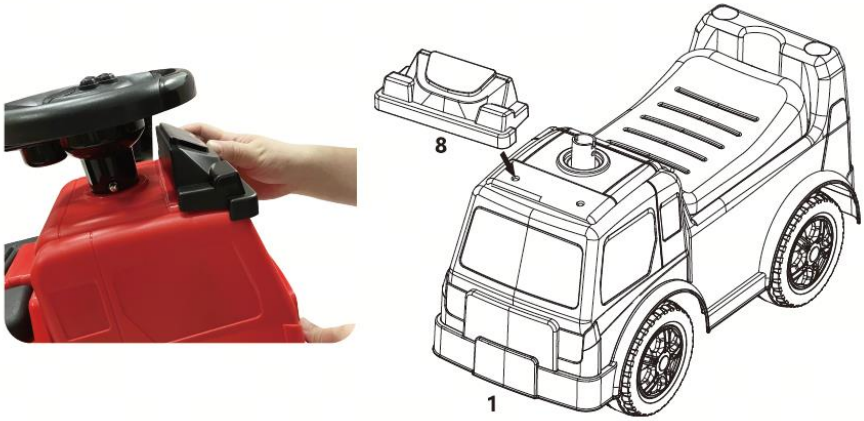

Steg 8 (foto för referens)

Steg 9 :

Montera ryggstödet (12) i motsvarande hål på fordonskarossen (01).

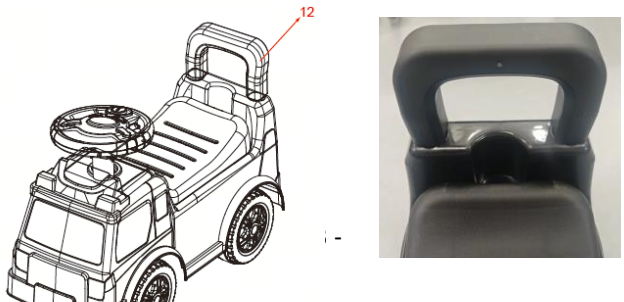

Steg 9 (foto för referens)

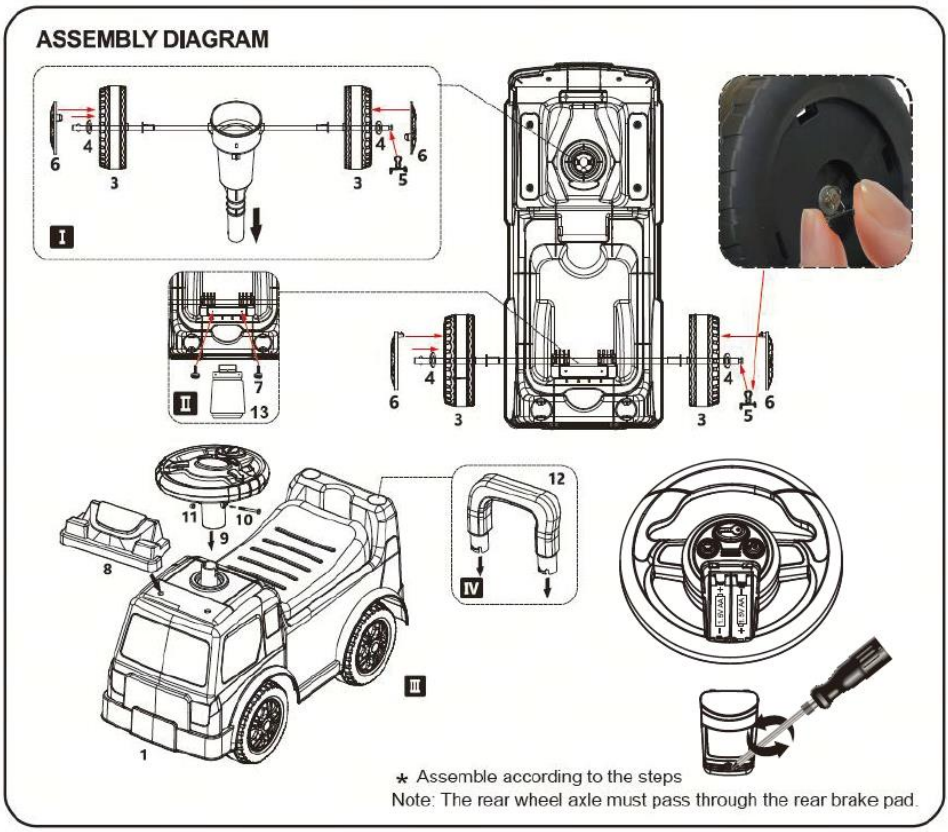

Ta bort det gamla batteriet:

- Leta reda på fästskruvarna på batterifackets lock (två Phillips-skruvar visas på bilden) och lossa dem moturs med en matchande Phillips-skruvmejsel.

- Öppna försiktigt batterifackets lock och var försiktig så att du inte använder för mycket kraft, det kan skada plastspärren.

- Ta ut de gamla batterierna enligt markeringarna "+" och "-" inuti batterifacket. Se till att polerna är rättvända för att undvika kortslutning eller skador på enheten.

Installera det nya batteriet:

- Förbered två nya 1,5 V AA alkaliska batterier och se till att de är fulladdade och fria från läckage.

- Sätt i batterierna enligt anvisningarna i batterifacket: rikta in den positiva (+) änden mot markeringen "+" och den negativa (-) änden mot markeringen "-".

- Placera batterierna sida vid sida och se till att kontaktytorna har full kontakt med båda batteriernas ändar.

- Stäng batterifackets lock och dra åt de två skruvarna ordentligt för att säkerställa att det sluter tätt.

Tillverkare: Guangdong Wanfengrun Culture Co., Ltd.
Adress: South Xingye Road, Laimeis industriområden, Chenghai Shantou Guangdong, Kina



VEVOR

Upgrade · The Home Creator Way

Jízda v autě

MODEL: QX-5503-1

VEVOR | Upgrade
The Home Creator Way

MODEL: QX-5503-1



(Obrázek je pouze ilustrativní; řiďte se prosím skutečným objektem)

Toto je původní návod k použití, před použitím si prosím pečlivě přečtěte všechny pokyny v manuálu. Společnost VEVOR si vyhrazuje právo na jednoznačný výklad uživatelské příručky. Vzhled produktu se bude lišit v závislosti na produktu, který jste obdrželi. Prosíme, odpusťte nám, že vás nebudeme informovat o případných technologických nebo softwarových aktualizacích našeho produktu.

BEZPEČNOSTNÍ POKYNY A OPATŘENÍ

VAROVÁNÍ:

Během hry by rodiče měli vždy doprovázet děti. Vyhněte se nebezpečí uduš en í.

Pokyny a bezpečnostní opatření pro používání baterií:

1. 2 kusy 1,5V baterií typu "AA" do autíčka.
2. Nenabíjecí baterie se nesmí dobíjet.
3. Nabíjecí baterie se smí nabíjet pouze pod dohledem dospělé osoby.
4. Dobíjecí baterie je třeba před nabíjením z hračky vyjmout.
5. Různé typy baterií ani nové a použité baterie se nesmí míchat.
6. Používejte pouze baterie stejného nebo ekvivalentního typu, jaký je doporučen.
7. Baterie musí být vloženy se správnou polaritou (+ a -).
8. Vybité baterie je třeba z hračky vyjmout.
9. Napájecí svorky se nesmí zkratovat.
10. Nekombinujte staré a nové baterie. Nekombinujte alkalické baterie, standardní
(uhlík-zinkové) nebo dobíjecí (nikl-kadmiové) baterie.
11. Varování – Aby se snížilo riziko zranění, musí si uživatel pečlivě přeč íst návod k obsluze.
12. Výrobek splňuje příslušné normy a předpisy. Instalace tohoto zařízení musí být provedena v souladu se všemi platnými předpisy a mělo by být provozováno pouze v dobře větraných prostorách. Před instalací a používán ím tohoto zařízení si prosím přečtěte uživatelskou příručku.
13. Tento spotřebič není určen k používání osobami (včetně dětí) se sníž enými fyzickými, smyslovými nebo duševními schopnostmi nebo s nedostatkem zkušeností a znalostí, pokud nejsou pod dohledem nebo pokud jim nebyly poskytnuty pokyny k používání spotřebiče osobou odpovědnou za jejich bezpečnost.
14. Výrobek prosím řádně uchovávejte. Před použitím zkontrolujte, zda výrobek není abnormální. Pokud je abnormální, přestaňte jej používat.

15. Používejte výrobek v souladu s jeho určením a upozorňujte na možné zranění v důsledku nesprávného použití.

POPIS PRODUKTU

Model Seznam

01 	02	03 	04 	05 
Tělo ×1	Náprava × 2	Kolo ×4	Podložka ×4	Šroub ×2
06 	07 	08 	09 	10 
Kryt kola ×4	Šroub ×2	Přední část Varování značky ×1	Volant ×1	Šroub ×1
11 	12 	13 	14 	15 
Matice ×1	Opěradlo ×1	Podpěrný držák ×1	Pojistný kroužek ×4	Připojení volantu ×1

WARNING:
Adult assembly required.

a) doporučení, že pravidelná údržba udržuje bezpečnost hračky;

b) že hračka a zejména následující části by měly být pravidelně kontrolovány, udržovány a/nebo vyměňovány :

- ložiska ,
- brzdy,

- kola,
- šrouby, vruty a spojovací díly,
- stabilizátory;

c) že nebudou provedeny žádné jiné úpravy než ty, které jsou v souladu s návodem k použití;
d) doporučení k opravě nebo odstranění poškozených částí součástí;
e) poznámka k odstranění veškerých ostrých hran vzniklých používáním, např. výměna plastového krytu řídítek;
f) Samojistné matice ztrácejí po demontáži svou účinnost a při opětovné montáži je nutné je vyměnit.

INSTALACE

Krok 1:

Nainstalujte horní rameno (13) do spodní zadní polohy karoserie vozidla (01) pomocí šroubu (07).



Krok 1 (fotografie pro referenci)

Krok 2:

Vyjměte nápravu (02), ponechte podložku (04) a poté nainstalujte kolo (03) a pojistný kroužek (14) ve správném směru a pořadí a poté Vložte jej do otvoru zadní nápravy karoserie vozidla (01), kde jsou nainstalovány podpěrné ramena (13) .



Krok 2 (fotografie pro referenci)

Krok 3:

Nainstalujte pojistný kroužek (14), kolo (03), podložku (04) a šroub (05) ve správném směru a pořadí a poté připevněte oba kryty kol (6) k obvodu kola (03) ve správném směru.



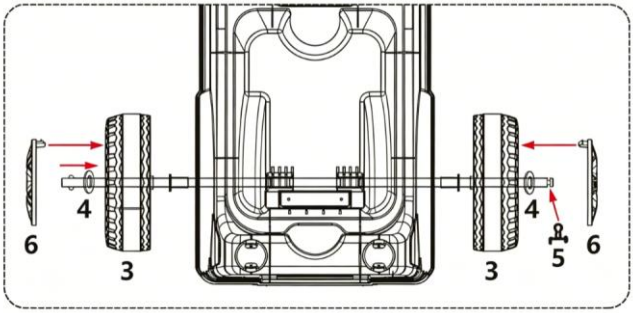

Krok 3 (fotografie pro referenci)

Krok 4 :

Vyjměte nápravu (02), ponechte podložku (04) a poté nainstalujte kolo (03), pojistný kroužek (14) a spoje volantu (15) ve správném směru a pořadí.

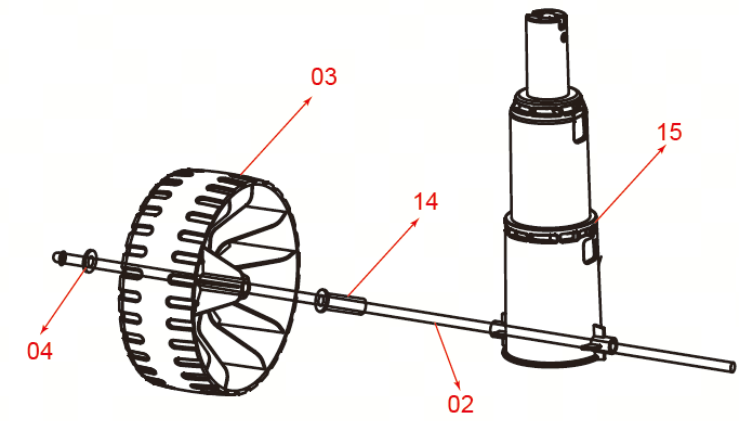

Krok 4 (fotografie pro referenci)

Krok 5:

Nainstalujte pojistný kroužek (14), kolo (03), podložku (04) a šroub (05) ve správném směru a pořadí a poté připevněte oba kryty kol (06) k obvodu

kola (03) ve správném směru.

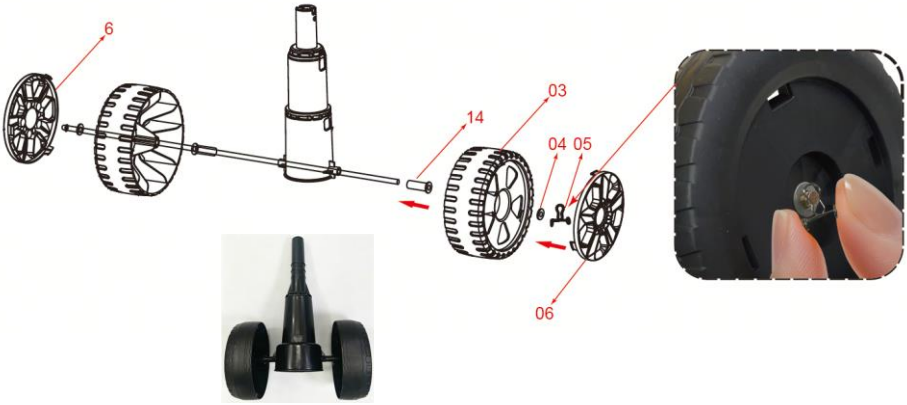

Krok 5 (fotografie pro referenci)

Krok 6:

Nainstalujte spoje volantu (15) se sestavou kola do otvoru pro řízení na spodní straně karoserie vozidla (01) ve správném směru.

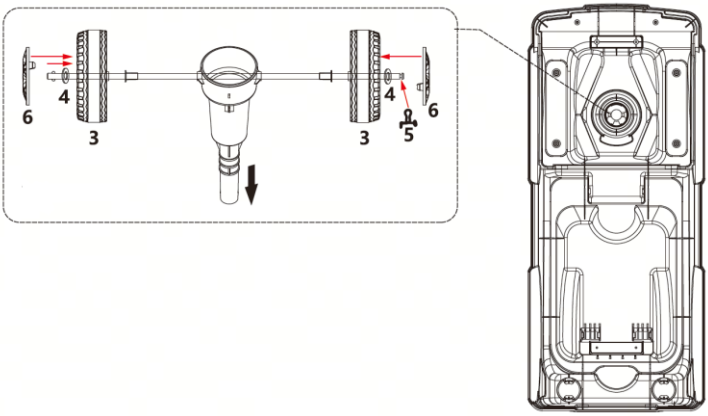

Krok 6 (fotografie pro referenci)

Krok 7:

Vyjměte šroubovací klíč (10) a matice (11) z volantu (09) a nainstalujte je do spojů volantu (15) a zajistěte šroub (10) a matice (11).

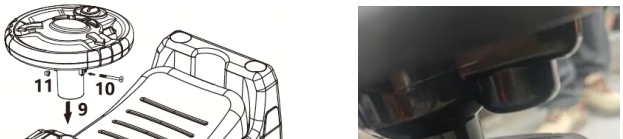

Krok 7 (fotografie pro referenci)

Krok 8:

Nainstalujte přední část varování značky (8) do čelní strany karoserie vozidla (01).

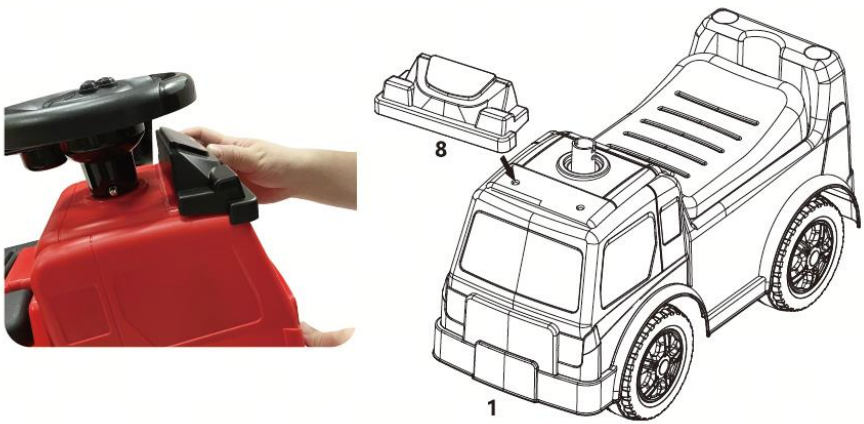

Krok 8 (fotografie pro referenci)

Krok 9 :

Nainstalujte opěradlo (12) do odpovídajícího otvoru v karoserii vozidla (01).

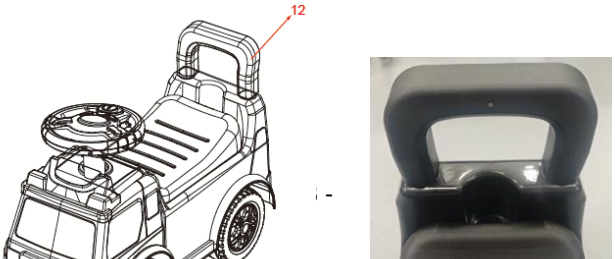

Krok 9 (fotografie pro referenci)

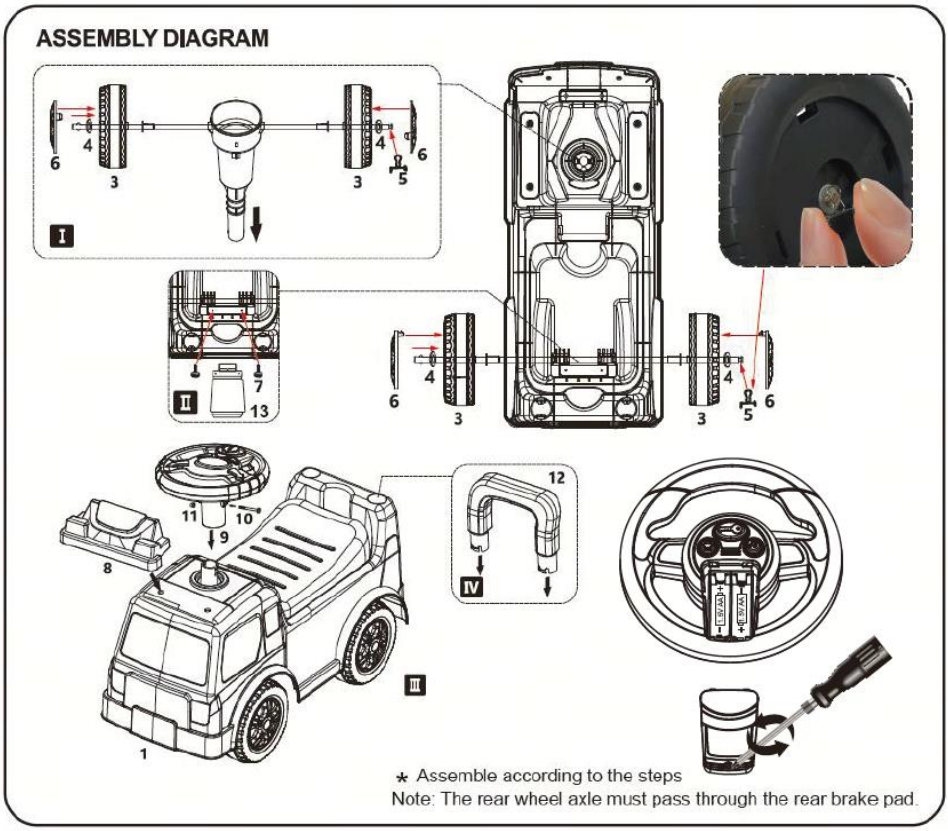

Vyjmutí staré baterie:

- Vyhledejte upevňovací šrouby na krytu prostoru pro baterie (na obrázku jsou zobrazeny dva křížové šrouby) a povolte je proti směru hodinových ručiček pomocí odpovídajícího křížového šroubováku.

- Opatrně otevřete kryt přihrádky na baterie a dávejte pozor, abyste nepoužili nadměrnou sílu, která by mohla poškodit plastovou západku.

- Vyjměte staré baterie podle označení „+“ a „-“ uvnitř přihrádky a dbejte na správnou polaritu, abyste zabránili zkratu nebo poškození zařízení.

Instalace nové baterie:

- Připravte si dvě nové alkalické baterie AA 1,5 V a ujistěte se, že jsou plně nabité a nevytékají.

- Vložte baterie podle schématu přihrádky: kladný pól (+) zarovnejte se značkou „+“ a záporný pól (-) se značkou „-“.

- Umístěte baterie vedle sebe a ujistěte se, že kontaktní plošky se plně dotýkají obou konců baterií.

- Zavřete kryt přihrádky na baterie a pevně utáhněte dva šrouby, abyste zajistili těsné utěsnění.

Výrobce: Guangdong Wanfengrun Culture Co., Ltd.
Adresa: South Xingye road, průmyslové oblasti Laimei, Chenghai Shantou Guangdong, Čína

