VEVOR

Upgrade · The Home Creator Way

VEVOR Support Center

RUNNING BOARDS

MODEL:TB-SS-006

VEVOR
Affordable. Reliable. Home Improvement.

Running Boards

MODEL: TB-SS-006

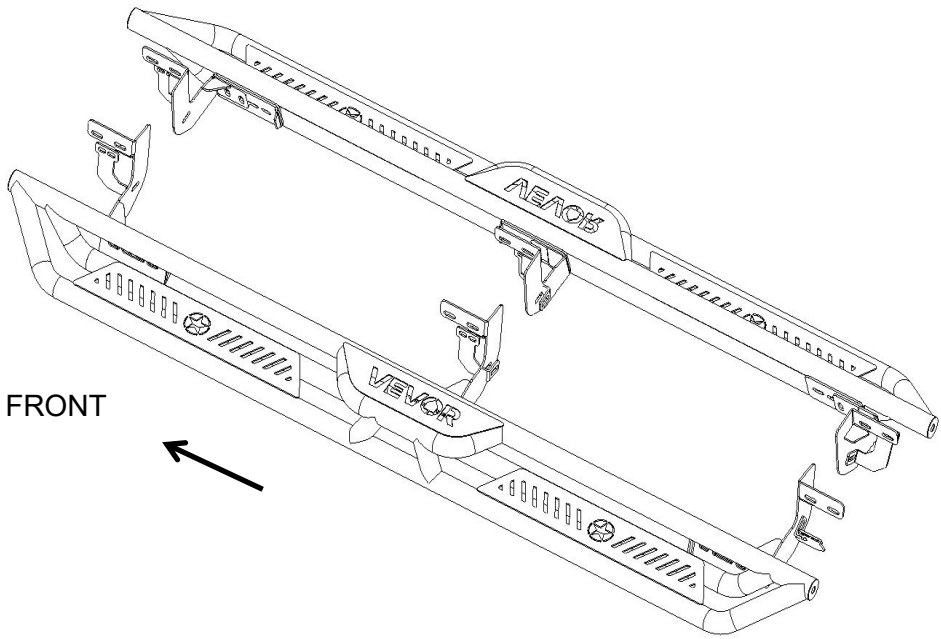

This is the original instruction, please read all manual instructions carefully before operating. VEVOR reserves a clear interpretation of our user manual. The appearance of the product shall be subject to the product you received. Please forgive us that we won't inform you again if there are any technology or software updates on our product.

Warning-To reduce the risk of injury, user must read instructions manual carefully.
The product complies with relevant standards and regulations.
Installation of this device must comply with all applicable regulations, and it should only be operated in well-ventilated areas. Please read the user manual before installing and using this equipment.
Children shall not play with the appliance.
Please properly keep product. Check whether the product is abnormal before use. If it is abnormal, please stop using it.
Please use the product according to the intended use, warn of potential injury from misuse.

Notes

Read this instruction carefully before starting installation.
The 09-12 models require self-drilling on pinch weld to install brackets.
Proper tools will improve the quality of installation and reduce the time required.
If missing parts or any damage is found, please take a picture and contact us.
Professional installation would be highly recommended.

Step 1:
1. Locate three mounting positions on each side.
2. Remove the factory tape and clean the sealant and dirt around factory holes on mounting positions.
3. Determine the correct procedure and hardware to install the brackets for your model/year.
4. Carefully verify the brackets before installation, refer to the following chart.
5.

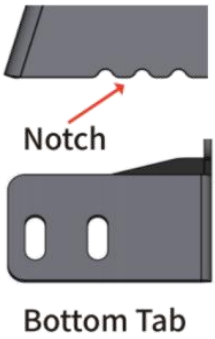

Position	Notch Qty.	Bottom Tab	Bottom Tab Direction
Front	0	Short	to Rear
Center	2	Short	to Front
Rear	3	Long	to Front

Step 2A:

For models w/o factory thread inserts

1.Thread M8×30 hex bolt into M8 bolt plate until the M8 hex bolt reaches the other end of welded nut.

2. Use the M8×30 hex bolt as a handle to insert bolt plate into factory oval hole. Feed the thread through factory hexagon hole.

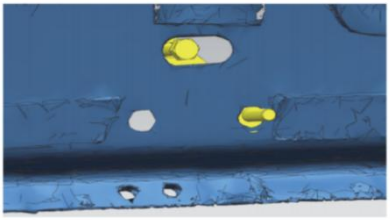

3. Attach the main bracket to the thread end of the bolt plate and secure with (1) M8 flat washer, (1)M8 lock washer, (1) M8 hex nut.

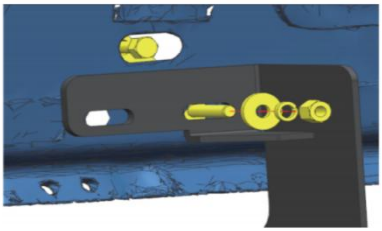

4. Remove the M8×30 hex bolt from bolt plate. Twist bolt plate until the weld nut lines up with the remaining hex hole.

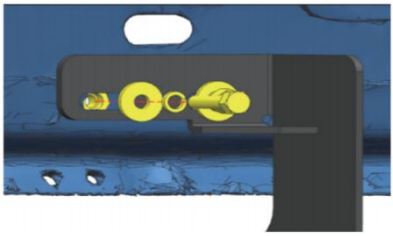

5. Secure the bracket to rocker panel with (1) M8×30 hex bolt, (1) M8 flat washer, (1) M8 lock washer.



Step 2B:

For models w/ factory thread inserts

1. For the front and rear mounting positions, attach the main bracket to rocker panel.

2. Secure main bracket on rocker panel with (2) M8×30 hex bolts, (2) M8 flat washers, (2) M8 lock washers.

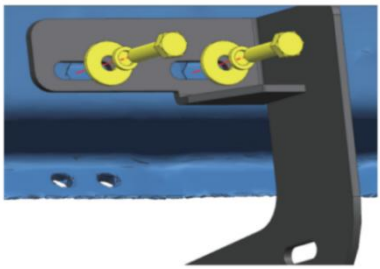

Step 3:

1. Attach the proper assist bracket to the main bracket and secure with M8×30 hex bolt,(2) M8 flat washers, (1) M8 lock washer, (1) M8 hex nut.

2.Rotate assist bracket to the back of the pinch weld. Line up the slots in the top of the assist bracket with the factory holes on the pinch weld and secure with (2) M6×25 hex bolts, (4) M6 flat washers,(2) M6 lock washers, (2) M6 hex nuts.

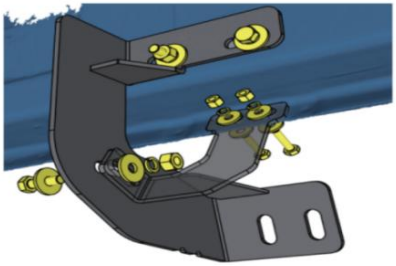

Note: 09-12 models required self-drilling on pinch weld to install assist brackets. Using 6mm or 1/4" drill bit. Rust-proofing is required.

Drill holes after the side bar installation is complete. Otherwise, the whole bracket may not line up with mounting holes on the Running Boards.

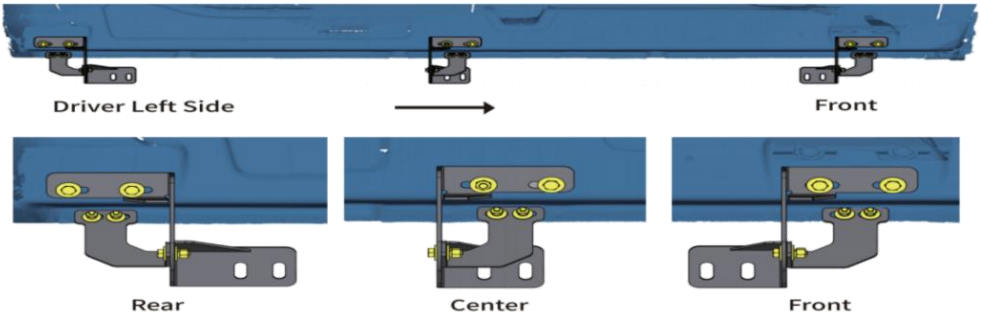

Step 4:

1. With assistance, lift and attach the Running Boards to brackets. Secure the Running Boards on brackets with (6) M10×30 hex bolts, (12) M10 flat washers, (6) M10 lock washers,(6)M10 hex nuts.

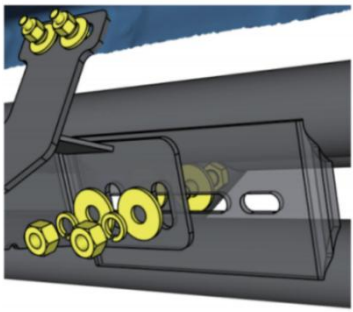

2. Repeat on the other side.

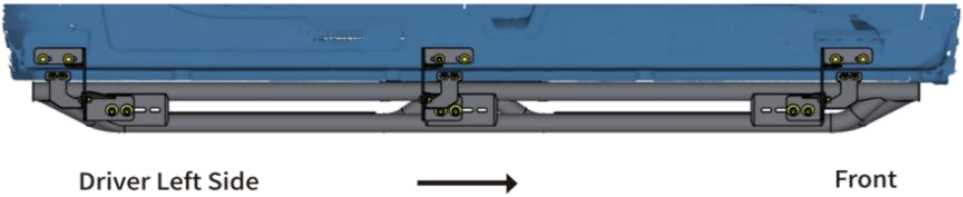

Step 5:

1. Tighten M6 hex bolts and nuts with 7 ft. lbs. torque.
2. Tighten M8 hex bolts and nuts with 15 ft. lbs. torque.
3. Adjust the Running Boards to level and tighten M10 hex bolts and nuts with 31 ft. lbs. torque.
4. After the Running Boards is installed, periodically check to ensure all mounting hardware remains secure and tight.

Part List

	Qty	Description		Qty	Description
A	×1	Front Driver Left Side Bracket	E	×1	Front Passenger Right Side Bracket
B	×1	Center Driver Left Side Bracket	F	×1	Center Passenger Right Side Bracket
C	×1	Rear Driver Left Side Bracket	G	×1	Rear Passenger Right Side Bracket
D	×3	FD/CD/RP Assist Bracket	H	×3	DP/CP/RD Assist Bracket

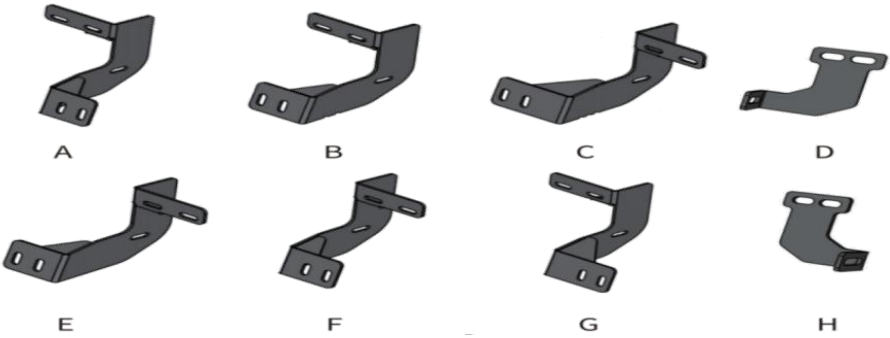

	Qty	Description		Qty.	Description
[1]	×6	M8 Bolt Plate	[8]	×12	M10 Lock Washer
[2]	×12	M10×30 Hexagon Bolt	[9]	×18	M8 Lock Washer
[3]	×18	M8×30 Hexagon Bolt	[10]	×12	M6 Lock Washer
[4]	×12	M6×25 Hexagon Bolt	[11]	×12	M10 Hexagon Nut
[5]	×24	M10×25 Flat Washer	[12]	×12	M8 Hexagon Nut
[6]	×24	M8×24 Flat Washer	[13]	×12	M6 Hexagon Nut
[7]	×24	M6×18 Flat Washer			

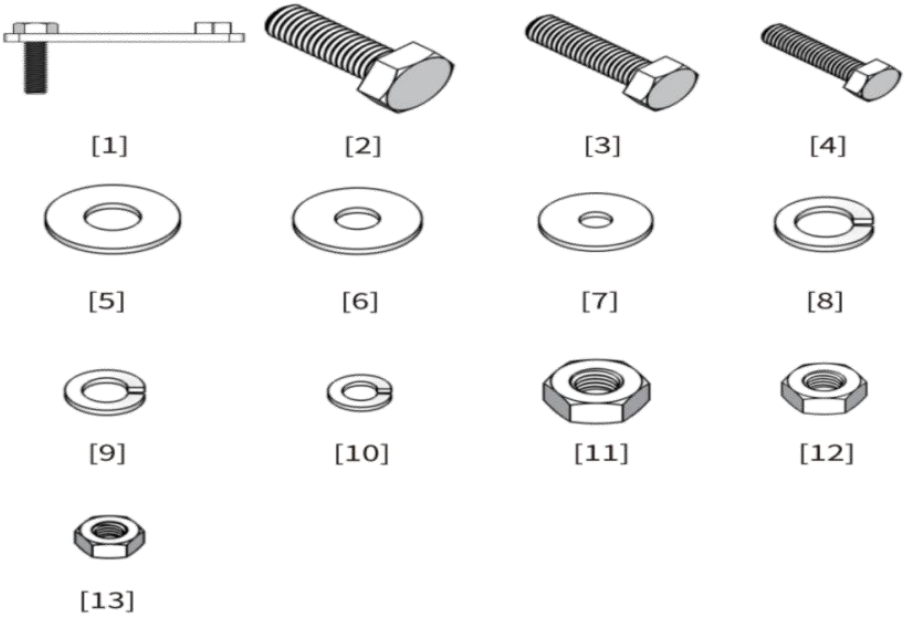



VEVOR

Upgrade · The Home Creator Way

Centre d'assistance VEVOR

MARCHEPIEDS

MODÈLE : TB-SS-006

VEVOR
Affordable. Reliable. Home Improvement.

Running Boards

MODÈLE: TB-SS-006

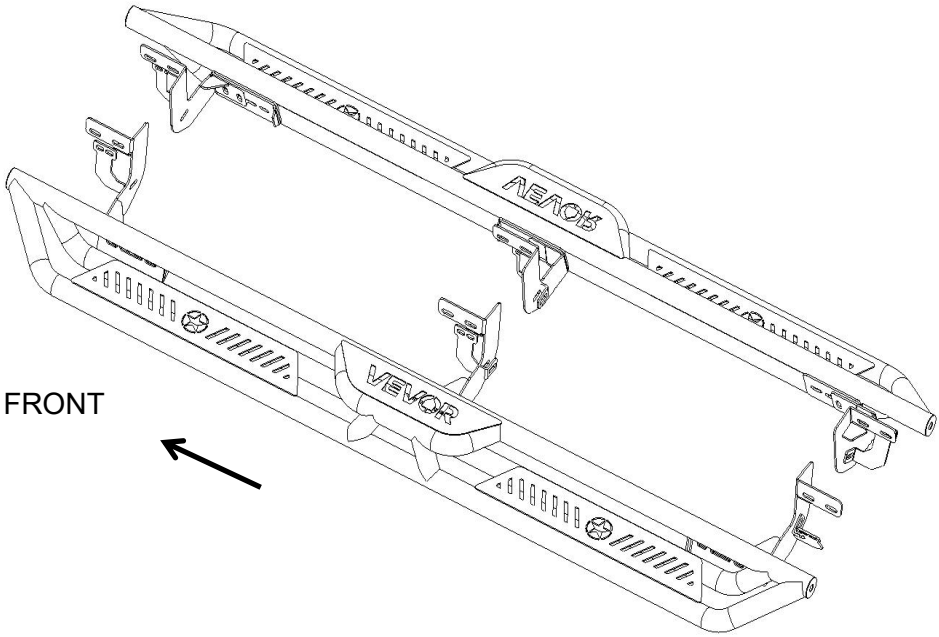

Voici les instructions originales. Veuillez lire attentivement toutes les instructions du manuel avant utilisation. VEVOR se réserve le droit d'interpréter ce manuel à sa guise. L'apparence du produit que vous recevrez peut différer. Nous vous prions de nous excuser si nous vous informons des mises à jour techniques ou logicielles concernant notre produit.

Avertissement – Afin de réduire les risques de blessure, l'utilisateur doit lire attentivement le manuel d'instructions.
Ce produit est conforme aux normes et réglementations en vigueur. Son installation doit respecter toutes les réglementations applicables et son utilisation doit se faire uniquement dans des endroits bien ventilés. Veuillez lire attentivement le manuel d'utilisation avant d'installer et d'utiliser cet équipement.
Les enfants ne doivent pas jouer avec cet appareil.
Veuillez conserver le produit correctement. Vérifiez son état avant utilisation. En cas d'anomalie, cessez immédiatement l'utilisation.
Veuillez utiliser le produit conformément à son usage prévu et prendre connaissance des risques de blessures liés à une mauvaise utilisation.

Notes

Veuillez lire attentivement ces instructions avant de commencer l'installation.
Les modèles 09-12 nécessitent un auto-perçage au niveau du point de soudure par pincement pour installer les supports.
Des outils appropriés amélioreront la qualité de l'installation et réduiront le temps nécessaire. requis.
Si des pièces sont manquantes ou si vous constatez des dommages , veuillez prendre une photo et nous contacter.
L'installation par un professionnel est fortement recommandée.

Étape 1 :

1. Repérez trois points de fixation de chaque côté.
2. Retirez le ruban adhésif d'usine et nettoyez le mastic et la saleté autour des trous d'usine aux emplacements de montage.
3. Déterminez la procédure et le matériel appropriés

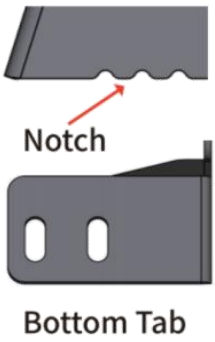

pour installer les supports pour votre modèle/année.
4. Vérifiez soigneusement les supports avant l'installation, reportez-vous au tableau suivant.
5.

Position	Quantité d'encoches	Onglet inférieur	Direction de l'onglet inférieur
Devant	0	Court	vers l'arrière
Centre	2	Court	à l'avant
Arrière	3	Long	à l'avant

Étape 2A :

Pour les modèles sans inserts filetés d'usine

1. Visser la vis hexagonale M8×30 dans la vis M8
plaque jusqu'à ce que le boulon hexagonal M8 atteigne la
autre extrémité de l'écrou soudé.

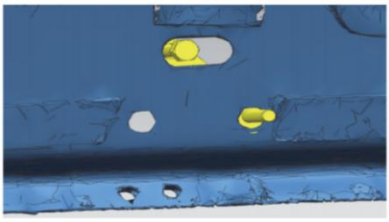

2. Utilisez le boulon hexagonal M8×30 comme poignée pour insérer la plaque de boulon dans le trou ovale d'usine.
Passez le fil dans le trou hexagonal d'origine.

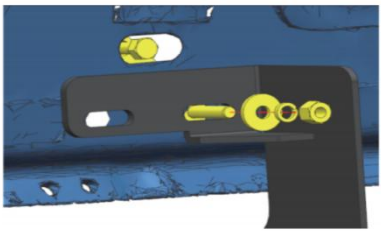

3. Fixez le support principal à l'extrémité filetée de la plaque de boulon et fixez-le avec (1) rondelle plate M8, (1) rondelle de blocage M8, (1) écrou hexagonal M8.

4. Retirez le boulon hexagonal M8×30 de la plaque de fixation. Tournez la plaque de fixation jusqu'à ce que l'écrou soudé

s'aligne avec le trou hexagonal restant.

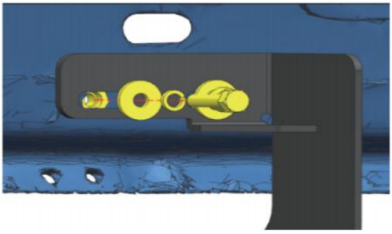

5. Fixez le support au bas de caisse avec (1) Boulon hexagonal M8×30, (1) Rondelle plate M8, (1) Rondelle de blocage M8.



Étape 2B :

Pour les modèles avec inserts filetés d'usine

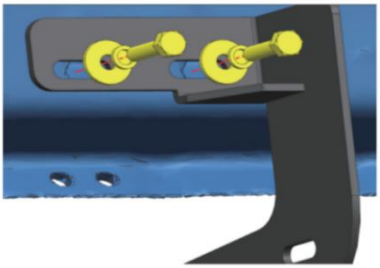

1. Pour les positions de montage avant et arrière, fixez le support principal au bas de caisse.

2. Fixez le support principal sur le bas de caisse avec (2) boulons hexagonaux M8×30, (2) rondelles plates M8, (2) rondelles de blocage M8.

Étape 3 :

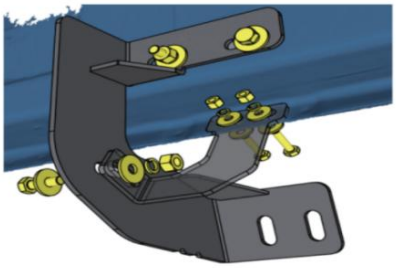

1. Fixez le support d'assistance approprié au support principal et fixez-le avec Boulon hexagonal M8×30, (2) Rondelles plates M8, (1) rondelle de blocage M8, (1) écrou hexagonal M8.

2. Faites pivoter le support d'assistance vers l'arrière du pli de soudure. Alignez les fentes du haut du support d'assistance

avec les trous d'usine du pli de soudure et fixez avec (2) boulons hexagonaux M6×25, (4) rondelles plates M6, (2) rondelles frein M6, (2) écrous hexagonaux M6.

Remarque : Sur les modèles 09-12, le perçage du joint de pincement est nécessaire pour installer les supports d'assistance. Utiliser un foret de 6 mm ou 6,35 mm (1/4"). Un traitement antirouille est requis.
Percez les trous une fois l'installation de la barre latérale terminée. Sinon, le support risque de ne pas s'aligner correctement avec les trous de fixation des marchepieds.

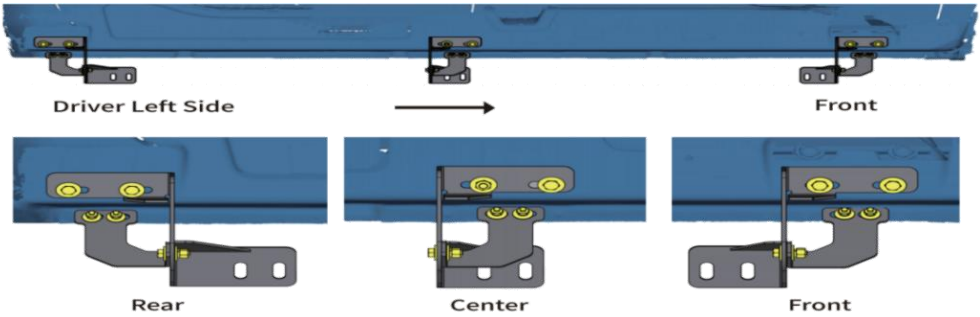

Étape 4 :

1. Avec l'aide d'une autre personne, soulevez et fixez les marchepieds aux supports. Fixez les marchepieds sur les supports avec (6) boulons hexagonaux M10×30, (12) rondelles plates M10, (6) rondelles frein M10, (6) écrous hexagonaux M10.

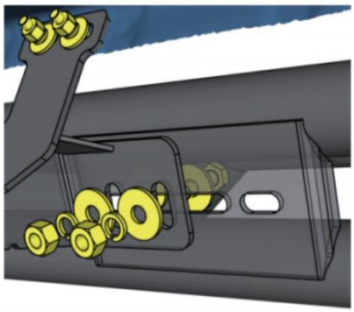

2. Répétez l'opération de l'autre côté.

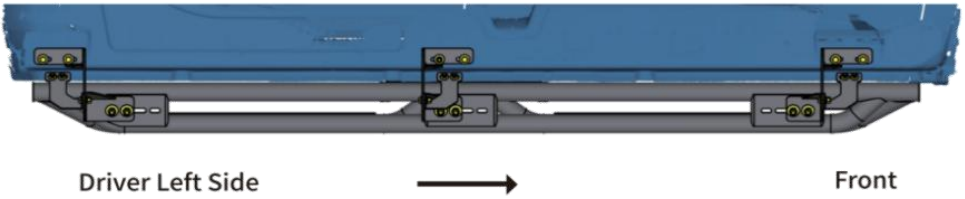

Étape 5 :

1. Serrer les boulons et écrous hexagonaux M6 avec un couple de 7 pi-lb.
2. Serrez les boulons et écrous hexagonaux M8 avec un couple de 15 pi-lb.
3. Ajustez les marchepieds pour les mettre à niveau et serrez les boulons et écrous hexagonaux M10 avec un couple de 31 pi-lb.
4. Une fois les marchepieds installés, vérifiez périodiquement que tous les éléments de fixation restent bien fixés et serrés.

Liste des pièces

	Qté	Description		Qté	Description
UN	×1	Support avant gauche côté conducteur	E	×1	Support côté passager avant droit
B	×1	Support central gauche du conducteur	F	×1	Support central côté passager droit
C	×1	Support arrière gauche côté conducteur	G	×1	Support arrière droit passager
D	×3	Support d'assistance FD/CD/RP	H	×3	Support d'assistance DP/CP/RD

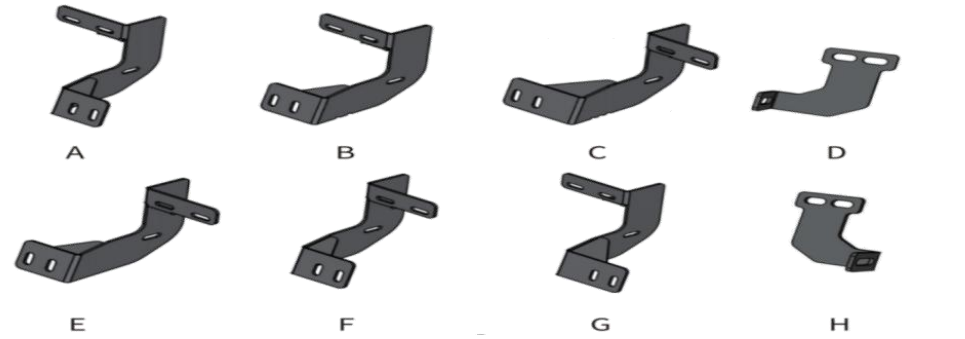

	Qté	Description		Qté.	Description
[1]	×6	Plaque de boulon M8	[8]	×12	Rondelle de blocage M10
[2]	×12	Vis hexagonale M10×30	[9]	×18	Rondelle de blocage M8
[3]	×18	Vis hexagonale M8×30	[10]	×12	Rondelle frein M6
[4]	×12	Boulon hexagonal M6×25	[11]	×12	Écrou hexagonal M10
[5]	×24	Rondelle plate M10×25	[12]	×12	Écrou hexagonal M8
[6]	×24	Rondelle plate M8×24	[13]	×12	Écrou hexagonal M6
[7]	×24	Rondelle plate M6×18			

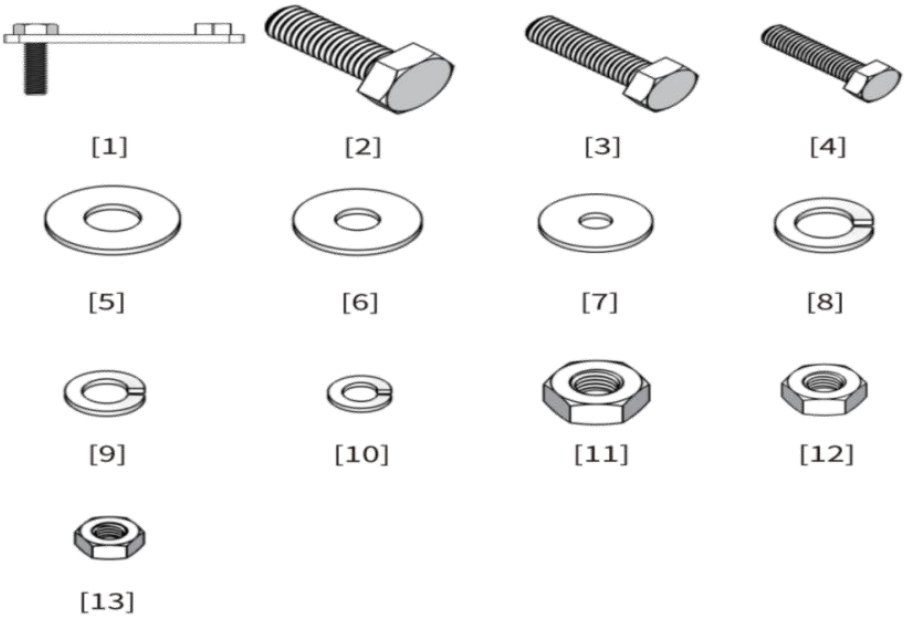



VEVOR

Upgrade · The Home Creator Way

VEVOR Support Center

TRITTBRETTER

MODELL: TB-SS-006

VEVOR
Affordable. Reliable. Home Improvement.

Running Boards

MODELL: TB-SS-006

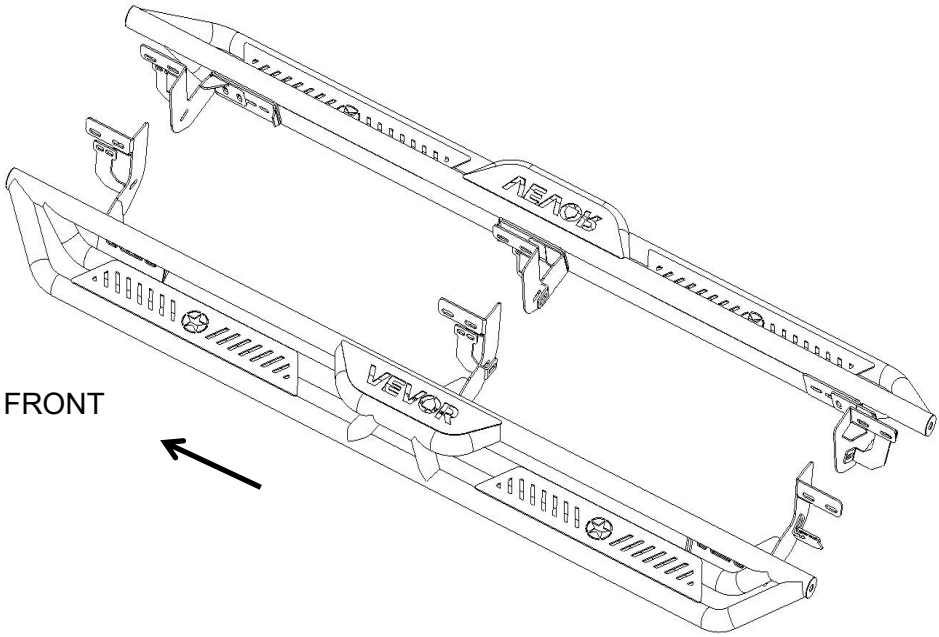

Dies ist die Originalanleitung. Bitte lesen Sie die gesamte Bedienungsanleitung vor der Inbetriebnahme sorgfältig durch. VEVOR behält sich die Auslegung der Bedienungsanleitung vor. Das Aussehen des Produkts kann von dem gelieferten Produkt abweichen. Wir bitten um Verständnis, dass wir Sie nicht erneut über etwaige Technologie- oder Software-Updates informieren werden .

Warnung – Um das Verletzungsrisiko zu verringern, muss der Benutzer die Bedienungsanleitung sorgfältig lesen.
Das Produkt entspricht den geltenden Normen und Vorschriften. Die Installation dieses Geräts muss allen anwendbaren Vorschriften entsprechen und es darf nur in gut belüfteten Bereichen betrieben werden.
Bitte lesen Sie die Bedienungsanleitung vor der Installation und Inbetriebnahme des Geräts.
Kinder dürfen nicht mit dem Gerät spielen.
Bitte bewahren Sie das Produkt ordnungsgemäß auf. Prüfen Sie es vor Gebrauch auf Beschädigungen. Sollte es Beschädigungen aufweisen, verwenden Sie es bitte nicht weiter.
Bitte verwenden Sie das Produkt gemäß dem vorgesehenen Verwendungszweck. Wir weisen auf mögliche Verletzungen durch unsachgemäße Verwendung hin.

Anmerkungen

Lesen Sie diese Anleitung sorgfältig durch, bevor Sie mit der Installation beginnen.
Bei den Modellen 09-12 ist zum Anbringen der Halterungen ein Selbstbohren an der Falz erforderlich.
Die Verwendung geeigneter Werkzeuge verbessert die Qualität der Installation und verkürzt die Installationszeit. erforderlich.
Falls Sie fehlende Teile oder Beschädigungen feststellen , machen Sie bitte ein Foto und kontaktieren Sie uns.
Eine professionelle Installation wird dringend empfohlen.

Schritt 1:
1. Suchen Sie auf jeder Seite drei Montagepositionen.
2. Entfernen Sie das werkseitig angebrachte

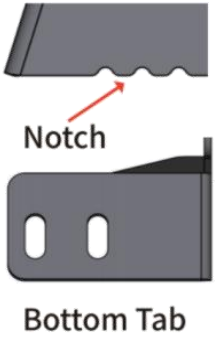

Klebeband und reinigen Sie die Dichtmasse und den Schmutz um die werkseitig angebrachten Löcher an den Montagepositionen.
3. Ermitteln Sie das korrekte Verfahren und die benötigten Teile zur Montage der Halterungen für Ihr Modell/Baujahr.
4. Überprüfen Sie die Halterungen vor der Montage sorgfältig; beachten Sie die folgende Tabelle.
5.

Position	Kerbenanzahl.	Untere Registerkarte	Richtung der unteren Lasche
Front	0	Kurz	nach hinten
Center	2	Kurz	nach vorne
Hinteren	3	Lang	nach vorne

Schritt 2A:

Für Modelle ohne werkseitige Gewindeeinsätze

1. Die M8×30-Sechskantschraube in die M8-Schraube eindrehen.
Platte bis die M8-Sechskantschraube die anderes Ende der angeschweißten Mutter.
2. Verwenden Sie die M8×30-Sechskantschraube als Griff, um die Bolzenplatte in das werkseitig vorhandene ovale Loch einzuführen.
Den Faden durch das werkseitig angebrachte Sechskantloch führen.
3. Befestigen Sie die Haupthalterung am Gewindeende der Bolzenplatte und sichern Sie sie mit (1) M8-Unterlegscheibe, (1)

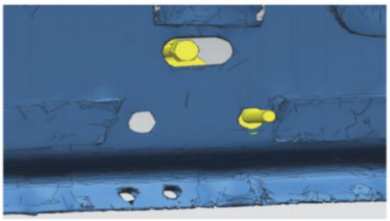

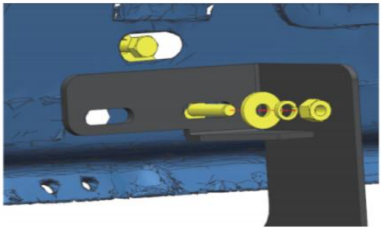

4. Entfernen Sie die M8×30-Sechskantschraube von der Schraubenplatte. Drehen Sie die Schraubenplatte, bis die Schweißmutter mit dem verbleibenden Sechskantloch fluchtet.

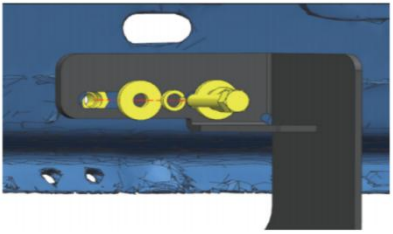

5. Befestigen Sie die Halterung an der Schwellerverkleidung mit (1) M8×30 Sechskantschraube, (1) M8 Unterlegscheibe, (1) M8 Sicherungsscheibe.



Schritt 2B:

Für Modelle mit werkseitigen Gewindeeinsätzen

1. Für die vorderen und hinteren Montagepositionen befestigen Sie die Haupthalterung an der Schwellerverkleidung.

2. Die Haupthalterung mit (2) M8×30 Sechskantschrauben, (2) M8 Unterlegscheiben und (2) M8 Sicherungsscheiben am Schweller befestigen.

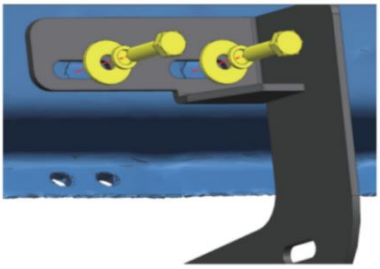

Schritt 3:

1. Bringen Sie die passende Hilfshalterung an der Haupthalterung an und sichern Sie sie mit M8×30 Sechskantschraube, (2) M8-Unterlegscheiben, (1) M8-Sicherungsscheibe, (1) M8-Sechskantmutter.

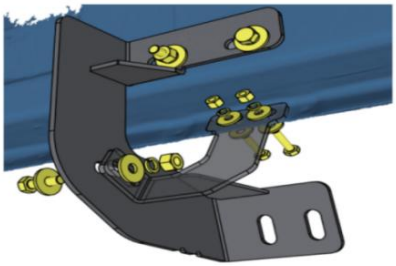

2. Drehen Sie die Halterung zur Rückseite der Falz. Richten Sie die Schlitze an der Oberseite der Halterung an den werkseitigen Löchern der Falz aus und befestigen Sie sie mit (2) M6×25 Sechskantschrauben, (4) M6 Unterlegscheiben, (2) M6 Sicherungsscheiben und (2) M6 Sechskantmuttern.

Hinweis: Bei den Modellen 09–12 muss zur Montage der Halterungen an der Falz gebohrt werden. Verwenden Sie hierfür einen 6-mm- oder 1/4"-Bohrer. Rostschutz ist erforderlich.

Bohren Sie die Löcher erst, nachdem die Seitenleisten montiert sind. Andernfalls passt die Halterung möglicherweise nicht zu den Befestigungslöchern an den Trittbrettern.

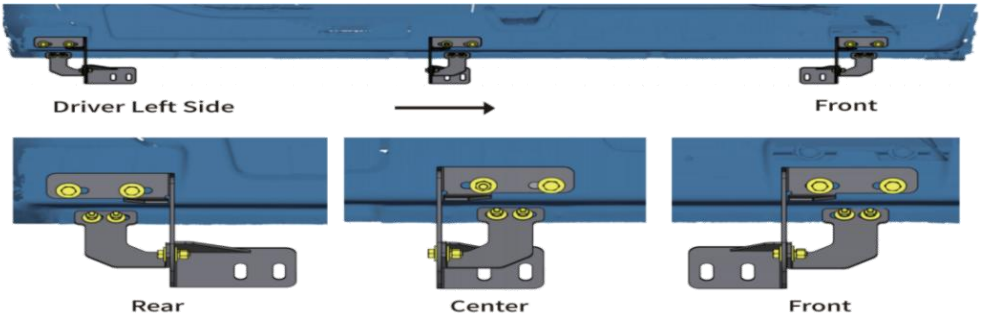

Schritt 4:

1. Heben Sie die Trittbretter mit Hilfe einer zweiten Person an und befestigen Sie sie an den Halterungen. Sichern Sie die Trittbretter mit (6) M10×30 Sechskantschrauben, (12) M10 Unterlegscheiben, (6) M10 Sicherungsscheiben und (6) M10 Sechskantmuttern an den Halterungen.

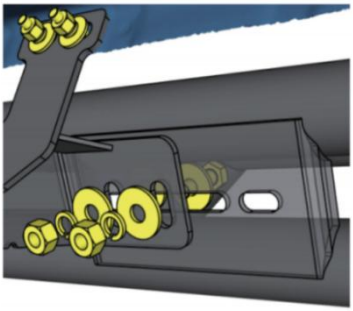

2. Auf der anderen Seite wiederholen.

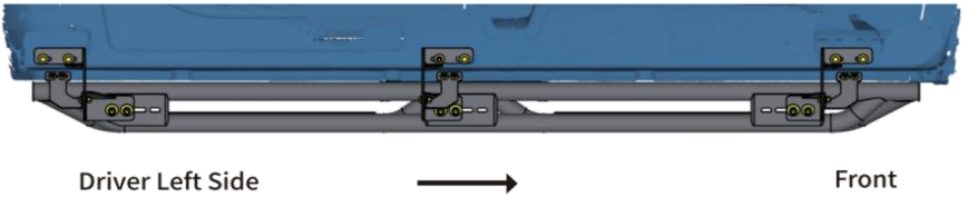

Schritt 5:

1. M6-Sechskantschrauben und -muttern mit einem Drehmoment von 7 ft. lbs. festziehen.
2. Die M8-Sechskantschrauben und -muttern mit einem Drehmoment von 15 ft. lbs. festziehen.
3. Die Trittbretter waagerecht ausrichten und die M10-Sechskantschrauben und -muttern mit einem Drehmoment von 31 ft. lbs. festziehen.
4. Nach der Montage der Trittbretter sollten Sie regelmäßig überprüfen, ob alle Befestigungselemente fest und sicher sitzen.

Teileliste

	Menge	Beschreibung		Menge	Beschreibung
A	×1	Halterung vorne links (Fahrerseite)	E	×1	Halterung vorne rechts (Beifahrerseite)
B	×1	Mittlerer Fahrer Linksseitiger Halter	F	×1	Mittlere rechte Seitenhalterung auf der

					Beifahrerseite
C	×1	Halterung hinten links (Fahrerseite)	G	×1	Halterung hinten rechts
D	×3	FD/CD/RP-Assistenzhalterung	H	×3	DP/CP/RD-Assistenzhalterung

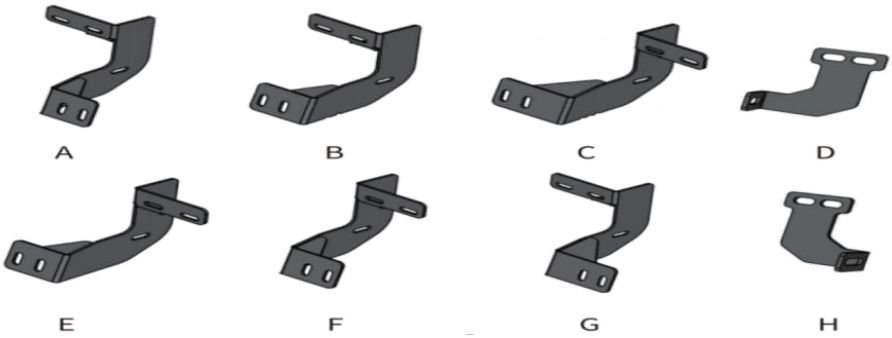

	Menge	Beschreibung		Menge.	Beschreibung
[1]	×6	M8-Schraubenplatte	[8]	×12	M10 Sicherungsscheibe
[2]	×12	M10×30 Sechskantschraube	[9]	×18	M8 Sicherungsscheibe
[3]	×18	M8×30 Sechskantschraube	[10]	×12	M6 Sicherungsscheibe
[4]	×12	M6×25 Sechskantschraube	[11]	×12	M10 Sechskantmutter
[5]	×24	× 25 Flachscheibe	[12]	×12	Sechskantmutter M8
[6]	×24	M8×24 Flachscheibe	[13]	×12	Sechskantmutter M6
[7]	×24	M6×18 Flachscheibe			

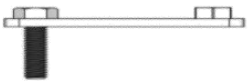

[1]

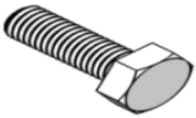

[2]

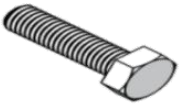

[3]

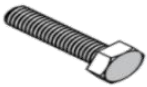

[4]



[5]



[6]



[7]



[8]



[9]



[10]



[11]



[12]



[13]



VEVOR

Upgrade · The Home Creator Way

Centro assistenza VEVOR

PEDANE LATERALI

MODELLO: TB-SS-006

VEVOR
Affordable. Reliable. Home Improvement.

Running Boards

MODELLO: TB-SS-006

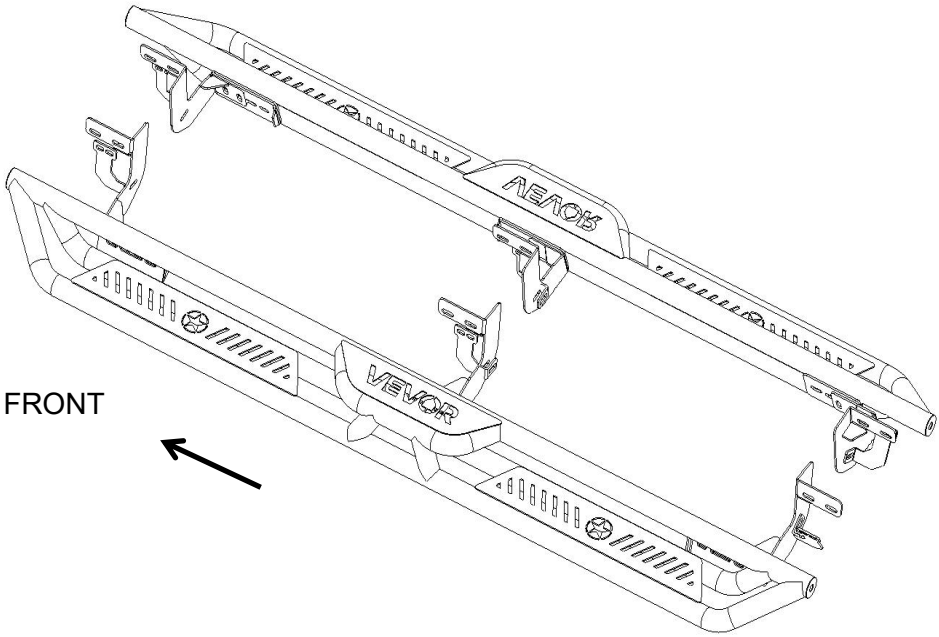

Queste sono le istruzioni originali, si prega di leggere attentamente tutte le istruzioni del manuale prima dell'uso. VEVOR si riserva il diritto di interpretare a proprio piacimento il presente manuale d'uso. L'aspetto del prodotto potrebbe differire leggermente da quello del prodotto ricevuto. Ci scusiamo se non vi informeremo tempestivamente di eventuali aggiornamenti tecnologici o software del nostro prodotto.

Attenzione: per ridurre il rischio di lesioni, l'utente deve leggere attentamente il manuale di istruzioni.
Il prodotto è conforme agli standard e alle normative vigenti. L'installazione di questo dispositivo deve essere conforme a tutte le normative applicabili e il suo utilizzo deve avvenire esclusivamente in aree ben ventilate. Si prega di leggere il manuale d'uso prima di installare e utilizzare l'apparecchiatura.
I bambini non devono giocare con l'apparecchio.
Conservare il prodotto in modo appropriato. Prima dell'uso, verificare che il prodotto non presenti anomalie. In caso di anomalie, interromperne immediatamente l'utilizzo.
Si prega di utilizzare il prodotto secondo le istruzioni d'uso. Attenzione ai potenziali rischi di lesioni derivanti da un uso improprio.

Note

Leggere attentamente queste istruzioni prima di iniziare l'installazione.
I modelli 09-12 richiedono l'autoforatura sulla saldatura a pizzico per installare le staffe.
Gli strumenti adeguati miglioreranno la qualità dell'installazione e ridurranno i tempi necessario.
si riscontrassero parti mancanti o danni , si prega di scattare una foto e di contattarci.
Si raccomanda vivamente l'installazione da parte di un professionista.

Passaggio 1:
1. Individuare tre punti di fissaggio su ciascun lato.
2. Rimuovere il nastro adesivo di fabbrica e pulire il sigillante e lo sporco intorno ai fori di montaggio originali.

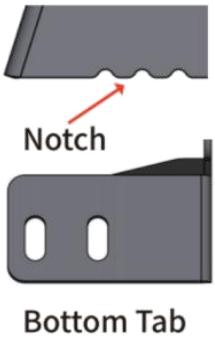

3. Determina la procedura e l'hardware corretti per installare le staffe in base al tuo modello/anno.
4. Prima dell'installazione, verificare attentamente le staffe facendo riferimento alla tabella seguente.
5.

Posizione	Quantità di tacche	Linguetta inferiore	Direzione della linguetta inferiore
Fronte	0	Corto	posteriore
Centro	2	Corto	davanti
Posteriore	3	Lungo	davanti

Fase 2A:

Per modelli senza inserti filettati di fabbrica

1. Avvitare il bullone esagonale M8×30 nel bullone M8
piastra fino a quando il bullone esagonale M8 raggiunge la
altra estremità del dado saldato.

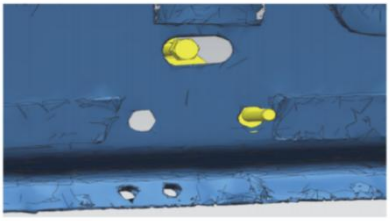

2. Utilizzare il bullone esagonale M8×30 come maniglia per inserire la piastra del bullone nel foro ovale di fabbrica.
Infilare il filo attraverso il foro esagonale di fabbrica.

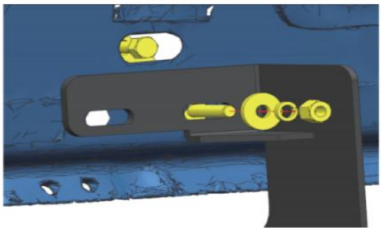

3. Fissare la staffa principale all'estremità filettata della piastra del bullone e fissarla con (1) rondella piatta M8, (1) rondella elastica M8, (1) dado esagonale M8.

4. Rimuovere il bullone esagonale M8×30 dalla piastra di fissaggio. Ruotare la piastra

di fissaggio fino a quando il dado saldato non si allinea con il foro esagonale rimanente.

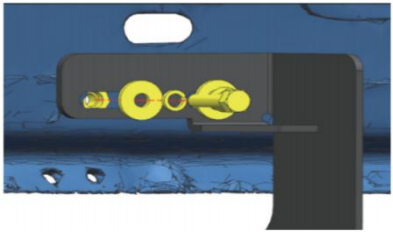

5. Fissare la staffa al pannello laterale con (1) Bullone esagonale M8×30, (1) Rondella piatta M8, (1) rondella elastica M8.



Fase 2B:

Per modelli con inserti filettati di fabbrica

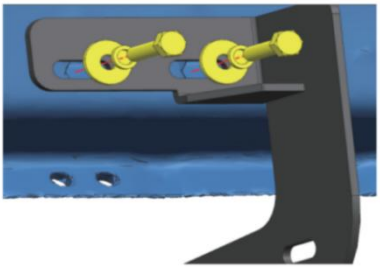

1. Per le posizioni di montaggio anteriore e posteriore, fissare la staffa principale al pannello laterale.

2. Fissare la staffa principale sul pannello laterale con (2) bulloni esagonali M8×30, (2) rondelle piatte M8, (2) rondelle elastiche M8.

Passo 3:

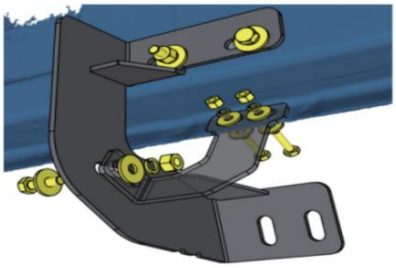

1. Fissare la staffa di supporto appropriata alla staffa principale e fissarla con Bullone esagonale M8×30, (2) Rondelle piatte M8, (1) rondella elastica M8, (1) dado esagonale M8.

2. Ruotare la staffa di assistenza sul retro del punto di saldatura a pizzico. Allineare le fessure nella parte superiore della staffa

di assistenza con i fori di fabbrica sul punto di saldatura a pizzico e fissare con (2) bulloni esagonali M6×25, (4) rondelle piatte M6, (2) rondelle elastiche M6, (2) dadi esagonali M6.

Nota: i modelli 09-12 richiedono l'autoforatura sulla saldatura a pizzico per installare le staffe di supporto. Utilizzare una punta da trapano da 6 mm o 1/4". È necessario un trattamento antiruggine.
Praticare i fori solo dopo aver completato l'installazione delle barre laterali. In caso contrario, l'intera staffa potrebbe non allinearsi con i fori di montaggio sulle pedane laterali.

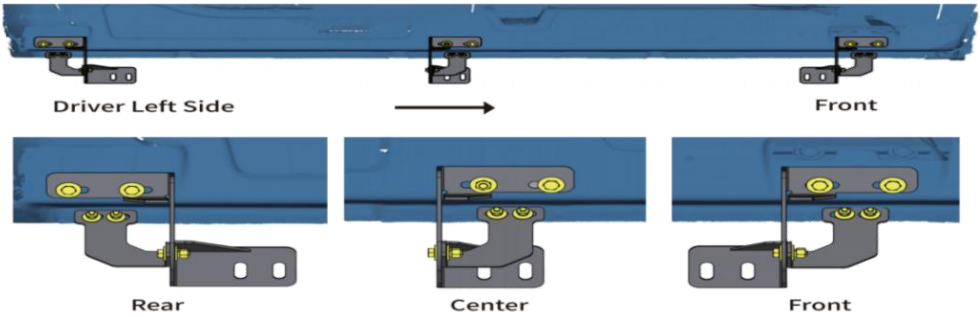

Passo 4:

1. Con l'aiuto di qualcuno, sollevare e fissare le pedane laterali alle staffe. Fissare le pedane laterali alle staffe con (6) bulloni esagonali M10×30, (12) rondelle piatte M10, (6) rondelle elastiche M10, (6) dadi esagonali M10.

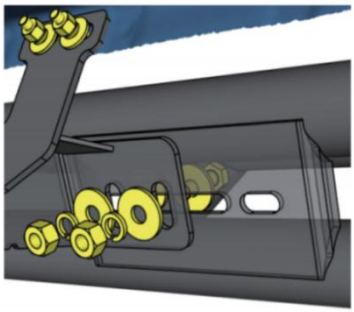

2. Ripetere sull'altro lato.

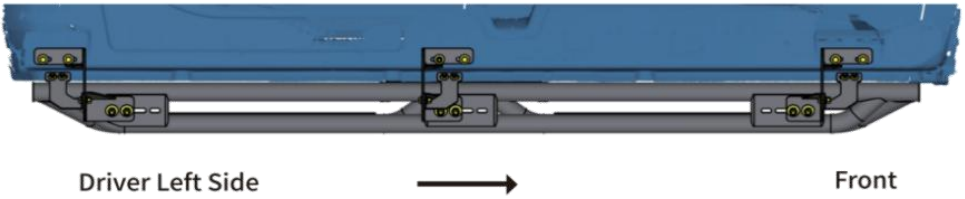

Passo 5:

1. Serrare i bulloni e i dadi esagonali M6 con una coppia di 7 ft. lbs.
2. Serrare i bulloni e i dadi esagonali M8 con una coppia di 15 ft. lbs.
3. Regolare le pedane laterali in piano e serrare i bulloni e i dadi esagonali M10 con una coppia di 31 ft. lbs.
4. Dopo l'installazione delle pedane laterali, verificare periodicamente che tutti i componenti di fissaggio rimangano ben saldi.

Elenco dei componenti

	Quantità	Descrizione		Quantità	Descrizione
UN	×1	Staffa anteriore sinistra lato guidatore	E	×1	Staffa lato passeggero anteriore destro
B	×1	Staffa centrale lato sinistro del conducente	F	×1	Supporto lato destro passeggero centrale et
C	×1	Staffa posteriore sinistra lato guidatore	G	×1	Staffa lato passeggero posteriore destro
D	×3	Staffa di supporto FD/CD/RP	H	×3	Staffa di supporto DP/CP/RD

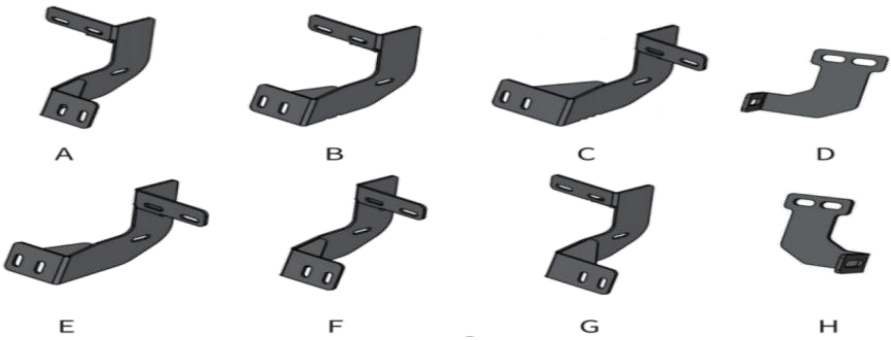

	Quantità	Descrizione		Quantità	Descrizione
[1]	×6	Piastra di fissaggio M8	[8]	×12	Rondella elastica M10
[2]	×12	Bullone esagonale M10×30	[9]	×18	Rondella di bloccaggio M8
[3]	×18	Bullone esagonale M8×30	[10]	×12	Rondella elastica M6
[4]	×12	Bullone esagonale M6×25	[11]	×12	Dado esagonale M10
[5]	×24	Rondella piatta M10×25	[12]	×12	Dado esagonale M8
[6]	×24	Rondella piatta M8×24	[13]	×12	Dado esagonale M6
[7]	×24	Rondella piatta M6×18			

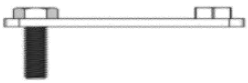

[1]

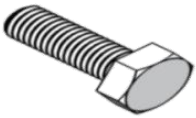

[2]

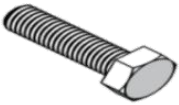

[3]

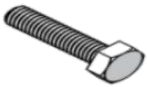

[4]



[5]



[6]



[7]



[8]



[9]



[10]



[11]



[12]



[13]



VEVOR

Upgrade · The Home Creator Way

Centro de soporte de VEVOR

ESTRIBOS

MODELO: TB-SS-006

Running Boards

MODELO: TB-SS-006

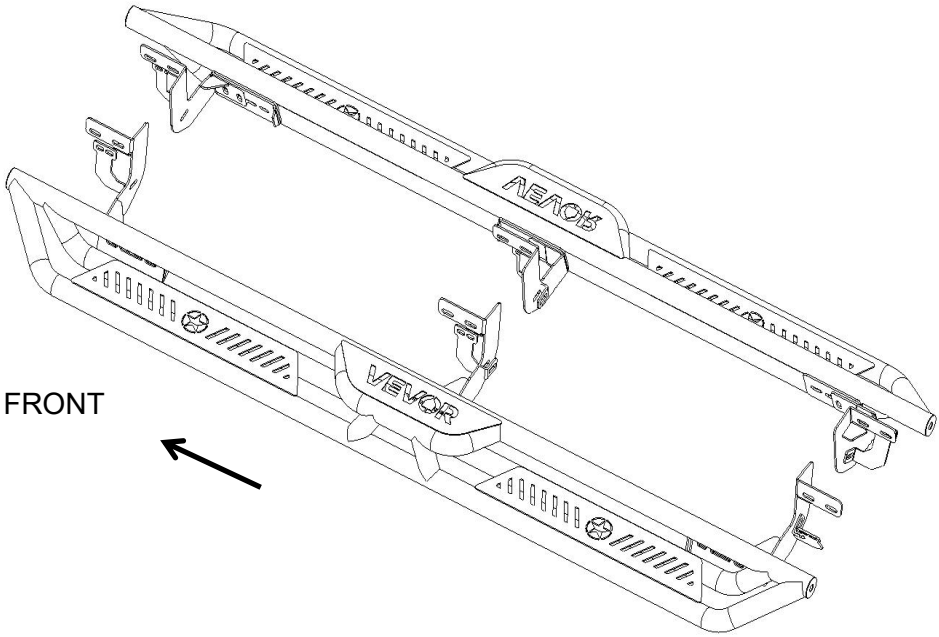

Estas son las instrucciones originales. Lea atentamente todo el manual antes de usar el producto. VEVOR se reserva el derecho de interpretar el manual de usuario. El aspecto del producto puede variar con respecto al que reciba. Le pedimos disculpas si no le informamos nuevamente sobre actualizaciones de tecnología o software.

Advertencia: Para reducir el riesgo de lesiones, el usuario debe leer atentamente el manual de instrucciones.
El producto cumple con las normas y regulaciones pertinentes. La instalación de este dispositivo debe cumplir con todas las normativas aplicables y solo debe utilizarse en áreas bien ventiladas. Lea el manual de usuario antes de instalar y utilizar este equipo.
Los niños no deben jugar con el aparato.
Por favor, conserve el producto adecuadamente. Compruebe si presenta alguna anomalía antes de usarlo. Si detecta alguna anomalía, deje de usarlo.
Utilice el producto de acuerdo con el uso previsto; tenga en cuenta que un uso indebido puede causar lesiones.

Notas

Lea atentamente estas instrucciones antes de comenzar la instalación.
Los modelos 09-12 requieren perforación automática en la soldadura de pellizco para instalar los soportes.
Las herramientas adecuadas mejorarán la calidad de la instalación y reducirán el tiempo. requerido.
encuentra alguna pieza faltante o algún daño , por favor tome una foto y contáctenos.
Se recomienda encarecidamente la instalación por parte de un profesional.

Paso 1:

1. Localiza tres puntos de montaje en cada lado.
2. Retire la cinta adhesiva de fábrica y limpie el sellador y la suciedad alrededor de los orificios de fábrica en las posiciones de montaje.
3. Determine el procedimiento y el hardware correctos para instalar los soportes para su

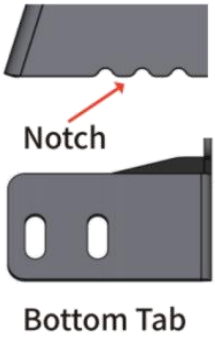

modelo/año.

4. Verifique cuidadosamente los soportes antes de la instalación; consulte la siguiente tabla.

5.

Posición	Cantidad de muescas.	Pestaña inferior	Dirección de la pestaña inferior
Frente	0	Corto	hacia atrás
Centro	2	Corto	al frente
Trasero	3	Largo	al frente

Paso 2A:

Para modelos sin insertos de rosca de fábrica

1. Enrosque el perno hexagonal M8×30 en el perno M8.
placa hasta que el perno hexagonal M8 alcance el
otro extremo de la tuerca soldada.

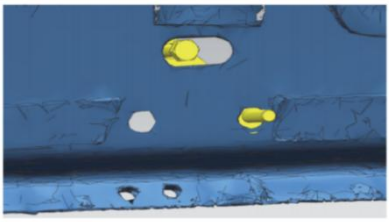

2. Utilice el perno hexagonal M8×30 como mango para insertar la placa de pernos en el orificio ovalado de fábrica.
Introduzca el hilo a través del orificio hexagonal de fábrica.

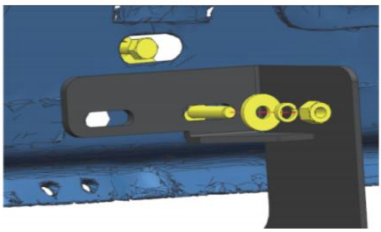

3. Fije el soporte principal al extremo roscado de la placa del perno y asegúrelo con (1) arandela plana M8, (1) arandela de seguridad M8, (1) tuerca hexagonal M8.

4. Retire el perno hexagonal M8×30 de la placa de pernos. Gire la placa de pernos hasta que la tuerca soldada se alinee con

el orificio hexagonal restante.

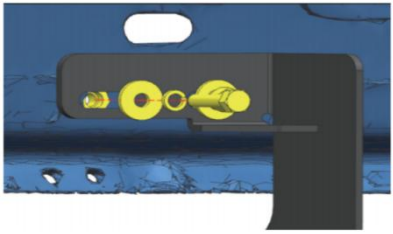

5. Fije el soporte al panel lateral con (1) Tornillo hexagonal M8×30, (1) Arandela plana M8, (1) arandela de seguridad M8.



Paso 2B:

Para modelos con insertos de rosca de fábrica

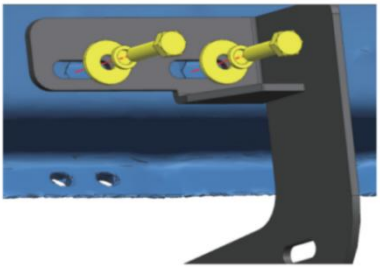

1. Para las posiciones de montaje delantera y trasera, fije el soporte principal al panel lateral inferior.

2. Fije el soporte principal en el panel basculante con (2) pernos hexagonales M8×30, (2) arandelas planas M8, (2) arandelas de seguridad M8.

Paso 3:

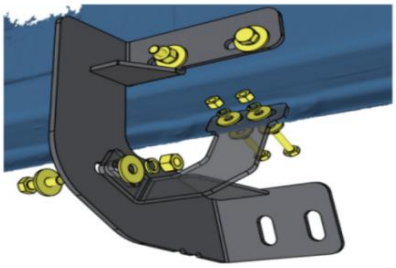

1. Fije el soporte auxiliar adecuado al soporte principal y asegúrelo con Tornillo hexagonal M8×30, (2) Arandelas planas M8, (1) arandela de seguridad M8, (1) tuerca hexagonal M8.

2. Gire el soporte auxiliar hacia la parte posterior de la soldadura de pellizco. Alinee las ranuras en la parte superior del

soporte auxiliar con los orificios de fábrica en la soldadura de pellizco y fíjelo con (2) pernos hexagonales M6×25, (4) arandelas planas M6, (2) arandelas de seguridad M6, (2) tuercas hexagonales M6.

Nota: Los modelos 09-12 requieren perforación en la soldadura de pellizco para instalar los soportes auxiliares. Utilice una broca de 6 mm o 1/4". Se requiere protección contra la corrosión.
Taladre los agujeros una vez que haya terminado de instalar la barra lateral. De lo contrario, es posible que el soporte no coincida con los agujeros de montaje de los estribos.

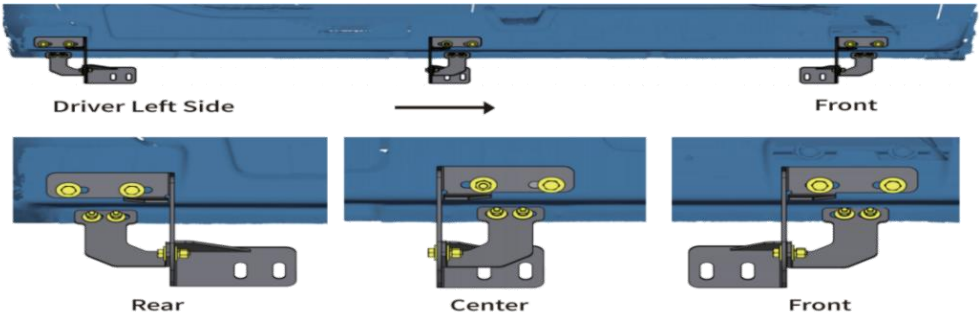

Paso 4:

1. Con ayuda, levante y fije los estribos a los soportes. Asegure los estribos a los soportes con (6) pernos hexagonales M10×30, (12) arandelas planas M10, (6) arandelas de seguridad M10 y (6) tuercas hexagonales M10.

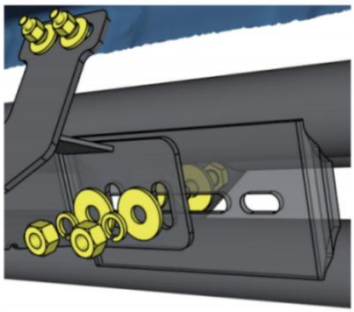

2. Repita el procedimiento en el otro lado.

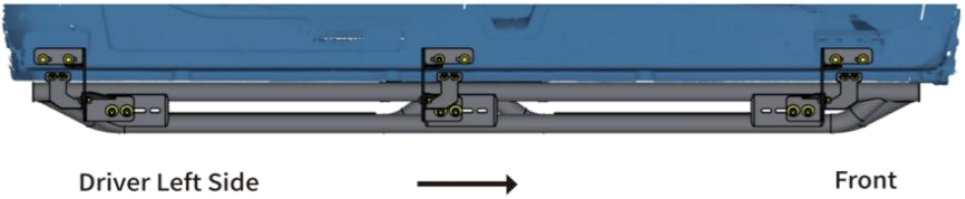

Paso 5:

1. Apriete los pernos y tuercas hexagonales M6 con un par de apriete de 7 lb-pie.
2. Apriete los pernos y tuercas hexagonales M8 con un par de apriete de 15 lb-pie.
3. Ajuste los estribos para nivelarlos y apriete los pernos y tuercas hexagonales M10 con un par de apriete de 31 lb-pie.
4. Una vez instalados los estribos, compruebe periódicamente que todos los elementos de fijación permanezcan seguros y bien ajustados.

Lista de piezas

	Cantidad	Descripción		Cantidad	Descripción
A	×1	Soporte del lado izquierdo del conductor delantero	mi	×1	Soporte del lado derecho del pasajero delantero
B	×1	Soporte del lado izquierdo del conductor central	F	×1	Soporte central del lado derecho del pasajero y
do	×1	Soporte del lado izquierdo del conductor trasero	GRAMO	×1	Soporte del lado derecho del pasajero trasero
D	×3	Soporte de asistencia FD/CD/RP	H	×3	Soporte de asistencia DP/CP/RD

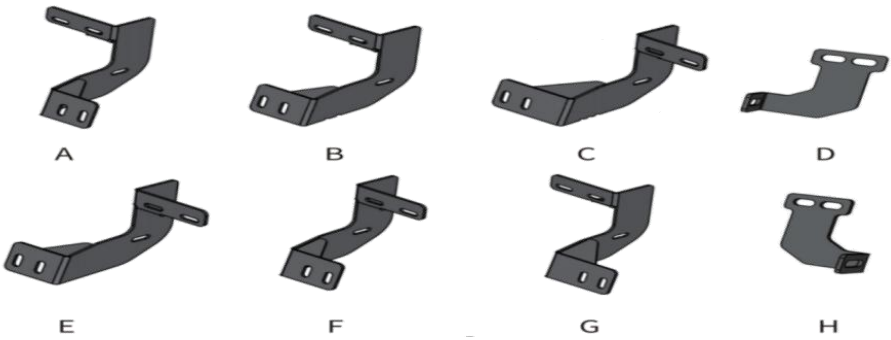

	Cantidad	Descripción		Cantidad.	Descripción
[1]	×6	Placa de pernos M8	[8]	×12	Arandela de seguridad M10
[2]	×12	Tornillo hexagonal M10×30	[9]	×18	Arandela de seguridad M8
[3]	×18	Tornillo hexagonal M8×30	[10]	×12	Arandela de seguridad M6
[4]	×12	Tornillo hexagonal M6×25	[11]	×12	Tuerca hexagonal M10
[5]	×24	Arandela plana M10×25	[12]	×12	Tuerca hexagonal M8
[6]	×24	Arandela plana M8×24	[13]	×12	Tuerca hexagonal M6
[7]	×24	Arandela plana M6×18			

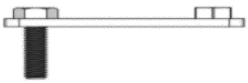

[1]

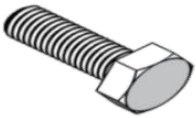

[2]

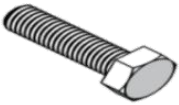

[3]

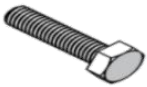

[4]



[5]



[6]



[7]



[8]



[9]



[10]



[11]



[12]



[13]



VEVOR

Upgrade · The Home Creator Way

Centrum wsparcia VEVOR

PODNÓŻKI

MODEL:TB-SS-006

VEVOR
Affordable. Reliable. Home Improvement.

Running Boards

MODEL: TB-SS-006

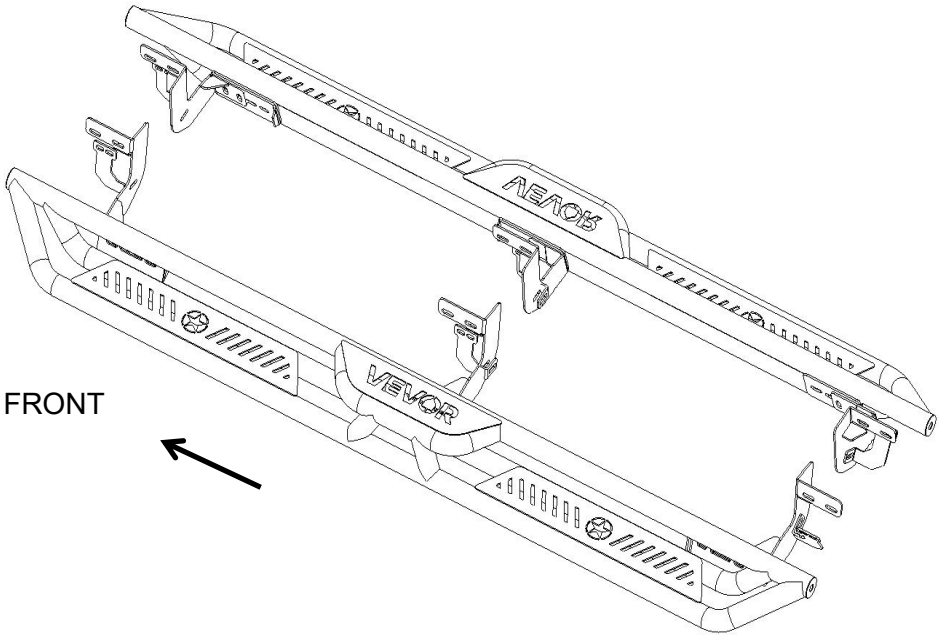

To jest oryginalna instrukcja obsługi. Przed użyciem prosimy o dokładne zapoznanie się z treścią instrukcji. Firma VEVOR zastrzega sobie prawo do jednoznacznej interpretacji niniejszej instrukcji obsługi. Wygląd produktu zależy od stanu, w jakim go otrzymali Państwo. Prosimy o wyrozumiałość, ale nie będziemy Państwa ponownie informować o aktualizacjach technologicznych lub oprogramowania naszego produktu.

Ostrzeżenie: Aby zminimalizować ryzyko obrażeń, użytkownik powinien uważnie przeczytać instrukcję obsługi.
Produkt jest zgodny z odpowiednimi normami i przepisami. Instalacja tego urządzenia musi być zgodna ze wszystkimi obowiązującymi przepisami i powinno być ono użytkowane wyłącznie w dobrze wentylowanych pomieszczeniach. Przed instalacją i użytkowaniem urządzenia należy zapoznać się z instrukcją obsługi.
Dzieci nie mogą bawić się urządzeniem.
Prosimy o prawidłowe przechowywanie produktu. Przed użyciem należy sprawdzić, czy produkt nie wykazuje oznak nieprawidłowości. W przypadku stwierdzenia nieprawidłowości, należy zaprzestać jego używania.
Używaj produktu zgodnie z jego przeznaczeniem, ostrzegając przed potencjalnymi obrażeniami na skutek niewłaściwego użycia.

Notatki

Przed rozpoczęciem instalacji należy uważnie przeczytać niniejszą instrukcję.
W modelach 09-12 do montażu wsporników wymagane jest nawiercenie otworu w złączu zaciskowym.
Odpowiednie narzędzia poprawią jakość instalacji i skrócą jej czas wymagany.
znajdziesz brakujące części lub jakiekolwiek uszkodzenia , zrób zdjęcie i skontaktuj się z nami.
Zdecydowanie zaleca się zlecenie instalacji profesjonaliście.

Krok 1:

1. Znajdź trzy miejsca montażowe po każdej stronie.
2. Usuń taśmę fabryczną i wyczyść uszczelniacz oraz brud wokół otworów fabrycznych w miejscach

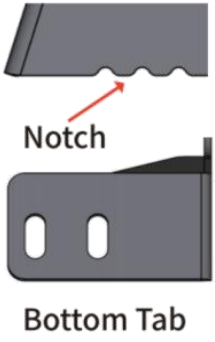

montażu.
3. Określ prawidłową procedurę i sprzęt do montażu uchwytów dla swojego modelu/roku.
4. Przed montażem należy dokładnie sprawdzić wsporniki, zapoznając się z poniższą tabelą.
5.

Pozycja	Ilość nacięć	Dolna zakładka	Kierunek dolnej zakładki
Przód	0	Krótki	do tyłu
Centrum	2	Krótki	do przodu
Tył	3	Długi	do przodu

Krok 2A:

Do modeli bez fabrycznych wkładek gwintowanych

1. Wkręć śrubę sześciokątną M8×30 w śrubę M8
płytkę, aż śruba sześciokątna M8 dosięgnie
drugi koniec nakrętki spawanej.

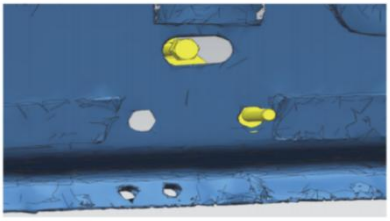

2. Użyj śruby sześciokątnej M8×30 jako uchwytu, aby wsunąć płytkę śrubową w fabryczny otwór owalny.
Przeprowadź gwint przez fabryczny otwór sześciokątny.

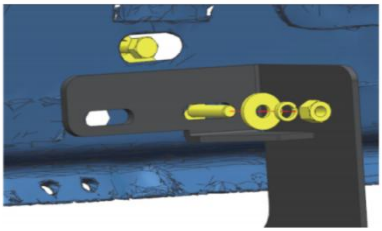

3. Przymocuj główny wspornik do gwintowanego końca płytki śrubowej i zabezpiecz za pomocą (1) podkładki płaskiej M8, (1) podkładki zabezpieczającej M8, (1) nakrętki sześciokątnej M8.

4. Wykręć śrubę sześciokątną M8×30 z płytki montażowej. Obróć płytkę montażową, aż nakrętka spawana zrówna się z pozostałym otworem sześciokątnym.

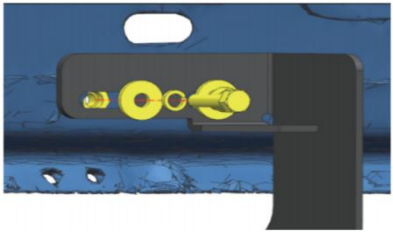

5. Zabezpiecz wspornik do panelu progowego za pomocą (1) Śruba sześciokątna M8×30, (1) Podkładka płaska M8, (1) podkładka zabezpieczająca M8.



Krok 2B:

Do modeli z fabrycznymi wkładkami gwintowanymi

1. W przypadku montażu przedniego i tylnego należy przymocować główny wspornik do panelu progowego.

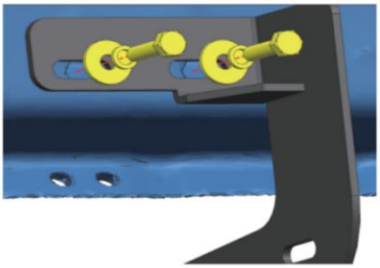

2. Zabezpiecz główny wspornik na panelu wahacza za pomocą (2) śrub sześciokątnych M8×30, (2) podkładek płaskich M8, (2) podkładek zabezpieczających M8.

Krok 3:

1. Zamontuj właściwy wspornik pomocniczy do wspornika głównego i zabezpiecz go za pomocą Śruba sześciokątna M8×30, (2) Podkładki płaskie M8, (1) podkładka zabezpieczająca M8, (1) nakrętka sześciokątna M8.

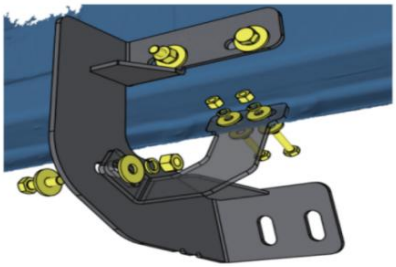

2. Obróć wspornik pomocniczy do tyłu spoiny zaciskowej. Wyrównaj szczeliny w górnej części wspornika pomocniczego z otworami fabrycznymi w spoinie zaciskowej i zabezpiecz (2) śrubami sześciokątnymi M6×25, (4) podkładkami płaskimi M6, (2) podkładkami zabezpieczającymi M6 i (2) nakrętkami sześciokątnymi M6.

Uwaga: W modelach 09-12 wymagane jest samowiercenie w miejscu zgrzewu, aby zamontować wsporniki pomocnicze. Należy użyć wiertła 6 mm lub 1/4 cala. Wymagane jest zabezpieczenie antykorozyjne.
Wywierć otwory po zakończeniu montażu listwy bocznej. W przeciwnym razie cały wspornik może nie zmieścić się w otworach montażowych w podnóżkach.

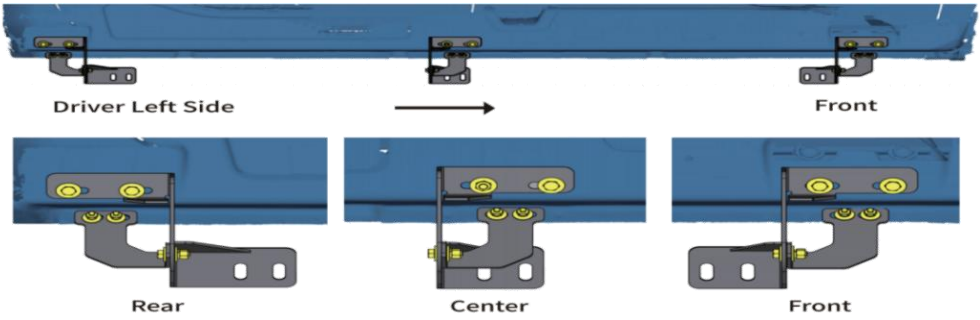

Krok 4:

1. Z pomocą drugiej osoby podnieś i zamocuj progi do wsporników. Zabezpiecz progi do wsporników za pomocą (6) śrub imbusowych M10×30, (12) podkładek płaskich M10, (6) podkładek zabezpieczających M10 i (6) nakrętek imbusowych M10.

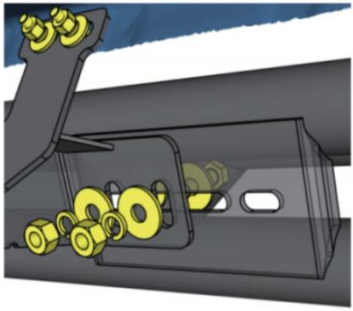

2. Powtórz po drugiej stronie.

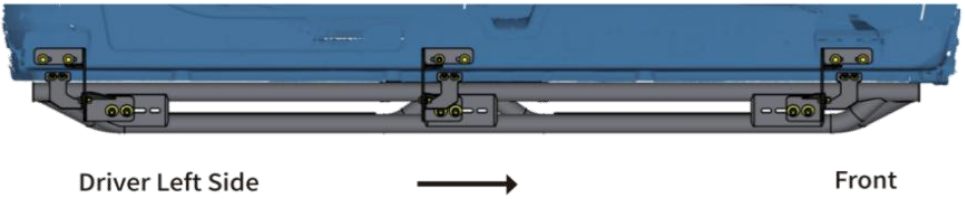

Krok 5:

1. Dokręć śruby i nakrętki sześciokątne M6 momentem obrotowym 7 ft.lbs.
2. Dokręć śruby i nakrętki sześciokątne M8 momentem 15 ft.lbs.
3. Wypoziomuj stopnie progowe i dokręć śruby sześciokątne M10 oraz nakrętki momentem 31 ft.lbs.
4. Po zamontowaniu podnóżków należy okresowo sprawdzać, czy wszystkie elementy montażowe są dobrze zamocowane i dokręcone.

Lista części

	Ilość	Opis		Ilość	Opis
A	×1	Wspornik kierowcy przedniego lewy	mi	×1	Wspornik prawego przedniego siedzenia pasażera
B	×1	Wspornik środkowy kierowcy po lewej stronie	F	×1	wspornik pasażera po prawej stronie
C	×1	Tylny wspornik kierowcy po lewej stronie	G	×1	Wspornik prawego tylnego siedzenia pasażera
D	×3	Wspornik wspomagania FD/CD/RP	H	×3	Wspornik wspomagający DP/CP/RD

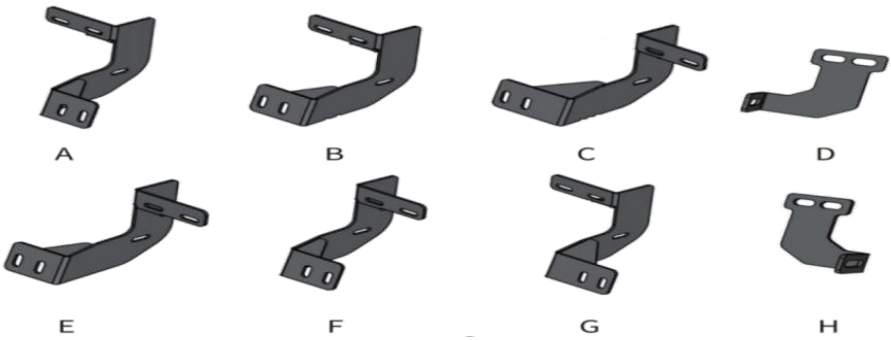

	Ilość	Opis		Ilość	Opis
[1]	×6	Płytka śrubowa M8	[8]	×12	Podkładka zabezpieczająca M10
[2]	×12	Śruba sześciokątna M10×30	[9]	×18	Podkładka zabezpieczająca M8
[3]	×18	Śruba sześciokątna M8×30	[10]	×12	Podkładka zabezpieczająca M6
[4]	×12	Śruba sześciokątna M6×25	[11]	×12	Nakrętka sześciokątna M10
[5]	×24	Podkładka płaska M10×25	[12]	×12	Nakrętka sześciokątna M8
[6]	×24	Podkładka płaska M8×24	[13]	×12	Nakrętka sześciokątna M6
[7]	×24	Podkładka płaska M6×18			

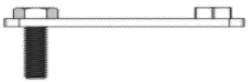

[1]

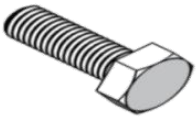

[2]

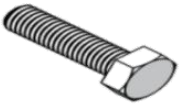

[3]

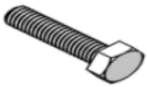

[4]



[5]



[6]



[7]



[8]



[9]



[10]



[11]



[12]



[13]



VEVOR

Upgrade · The Home Creator Way

VEVOR-ondersteuningscentrum

TREEPLANKEN

MODEL: TB-SS-006

VEVOR
Affordable. Reliable. Home Improvement.

Running Boards

MODEL: TB-SS-006

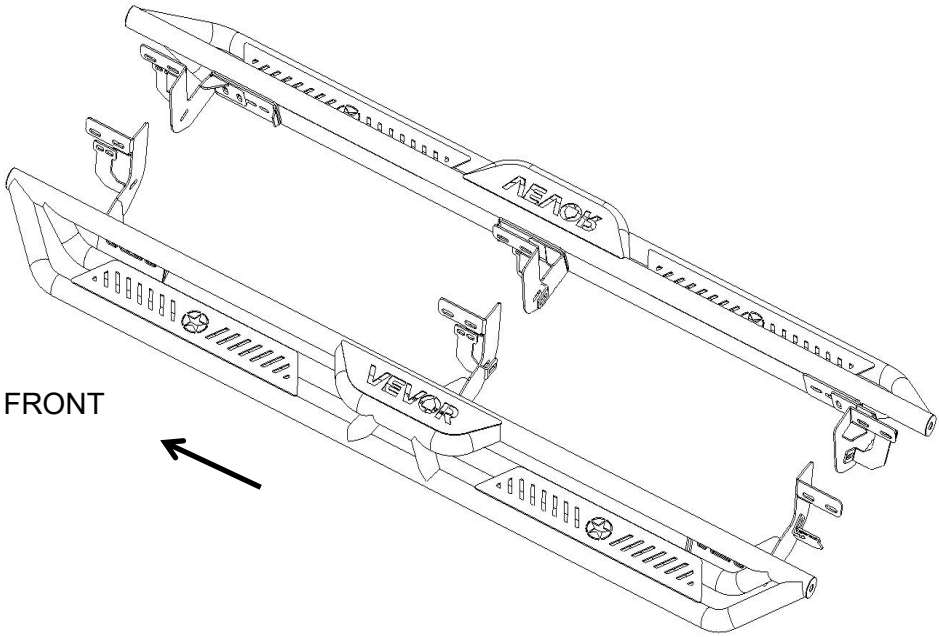

Dit is de originele handleiding. Lees alle instructies in de handleiding zorgvuldig door voordat u het product in gebruik neemt. VEVOR behoudt zich het recht voor om de gebruikershandleiding anders te interpreteren. Het uiterlijk van het product kan afwijken van het product dat u ontvangt. Wij zullen u niet opnieuw informeren over eventuele technologische of software-updates voor ons product.

Waarschuwing: Om het risico op letsel te verminderen, dient de gebruiker de gebruiksaanwijzing zorgvuldig te lezen.
Het product voldoet aan de relevante normen en voorschriften. De installatie van dit apparaat moet voldoen aan alle geldende voorschriften en het mag alleen worden gebruikt in goed geventileerde ruimtes. Lees de gebruikershandleiding voordat u dit apparaat installeert en gebruikt.
Kinderen mogen niet met het apparaat spelen.
Bewaar het product op de juiste manier. Controleer vóór gebruik of het product niet defect is. Stop het gebruik als er een defect is.
Gebruik het product volgens het beoogde doel; wij waarschuwen voor mogelijk letsel door verkeerd gebruik.

Notities

Lees deze instructie aandachtig door voordat u met de installatie begint.
Bij de modellen van 2009-2012 is het nodig om zelf gaten te boren in de lasnaad om de beugels te monteren.
Het juiste gereedschap verbetert de kwaliteit van de installatie en verkort de installatietijd. vereist.
Als er onderdelen ontbreken of als er schade is , maak dan een foto en neem contact met ons op.
Professionele installatie wordt ten zeerste aanbevolen.

Stap 1:

1. Zoek aan elke kant drie bevestigingspunten.
2. Verwijder de fabriekstape en reinig de kit en het vuil rond de fabrieksgaten op de montagepunten.
3. Bepaal de juiste procedure en het benodigde bevestigingsmateriaal voor de montage van de beugels voor uw model/bouwjaar.
4. Controleer de beugels zorgvuldig vóór de

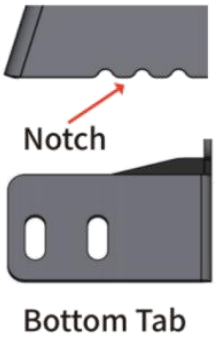

installatie; raadpleeg hiervoor de onderstaande tabel.
5.

Positie	Aantal inkepingen	Onderste tabblad	Richting van het onderste tabblad
Voorkant	0	Kort	naar achteren
Centrum	2	Kort	naar Voor
Achterkant	3	Lang	naar Voor

Stap 2A:

Voor modellen zonder fabrieksmatig aangebrachte schroefdraadinzetstukken.

1. Draai de M8×30 zeskantbout in de M8-bout.
plaat totdat de M8 zeskantbout de ander uiteinde van de gelaste moer.

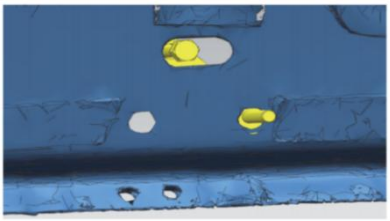

2. Gebruik de M8×30 zeskantbout als handvat om de boutplaat in het ovale fabrieksgat te steken.
Haal de draad door het zeshoekige gat in de fabriek.

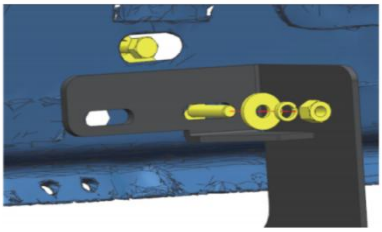

3. Bevestig de hoofdbeugel aan het schroefdraadeinde van de boutplaat en zet deze vast met (1) M8 platte ring, (1) M8 borgring en (1) M8 zeskantmoer.

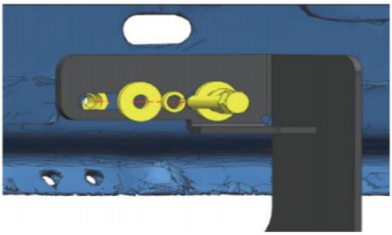

4. Verwijder de M8×30 zeskantbout uit de boutplaat. Draai de boutplaat totdat de lasmoer is uitgelijnd met het resterende zeskantgat.

5. Bevestig de beugel aan het

dorpelpaneel met (1) M8×30 zeskantbout, (1) M8 platte ring, (1) M8 borgring.



Stap 2B:

Voor modellen met in de fabriek gemonteerde schroefdraadinzetstukken.

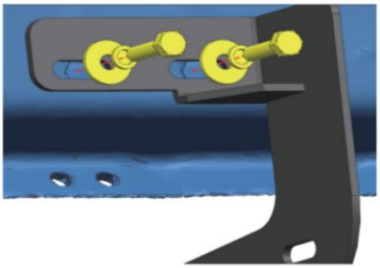

1. Bevestig voor de montageposities aan de voor- en achterzijde de hoofdbeugel aan het dorpelpaneel.

2. Bevestig de hoofdbeugel aan het dorpelpaneel met (2) M8×30 zeskantbouten, (2) M8 platte ringen en (2) M8 borgringen.

Stap 3:

1. Bevestig de juiste hulpbeugel aan de hoofdbeugel en zet deze vast met M8×30 zeskantbout, (2) (1) M8 platte ringen, (1) M8 borgring, (1) M8 zeskantmoer.

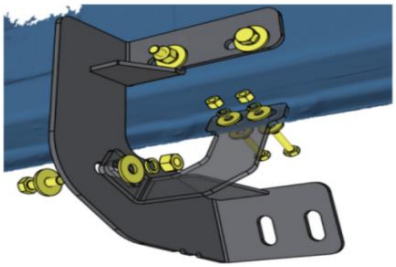

2. Draai de hulpbeugel naar de achterkant van de lasnaad. Lijn de sleuven in de bovenkant van de hulpbeugel uit met de fabrieksgaten in de lasnaad en bevestig deze met (2) M6×25 zeskantbouten, (4) M6 platte ringen, (2) M6 borgringen en (2) M6 zeskantmoeren.

Let op: Bij modellen uit 2009-2012 is het nodig om zelf gaten te boren in de lasnaad om de hulpbeugels te monteren. Gebruik hiervoor een boor van 6 mm of

1/4 inch. Roestpreventie is vereist.

Boor de gaten pas nadat de zijstang is gemonteerd. Anders past de hele beugel mogelijk niet op de montagegaten van de treeplanken.

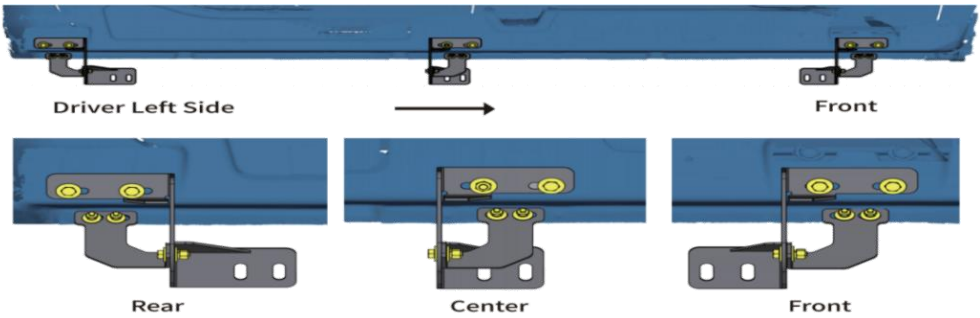

Stap 4:

1. Til de treeplanken met hulp op en bevestig ze aan de beugels. Zet de treeplanken vast aan de beugels met (6) M10×30 zeskantbouten, (12) M10 platte ringen, (6) M10 borgringen en (6) M10 zeskantmoeren.

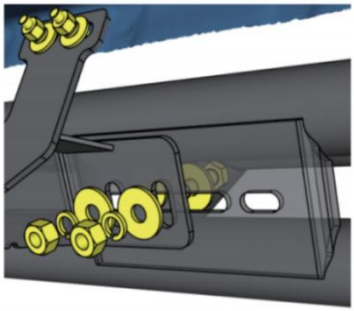

2. Herhaal dit aan de andere kant.

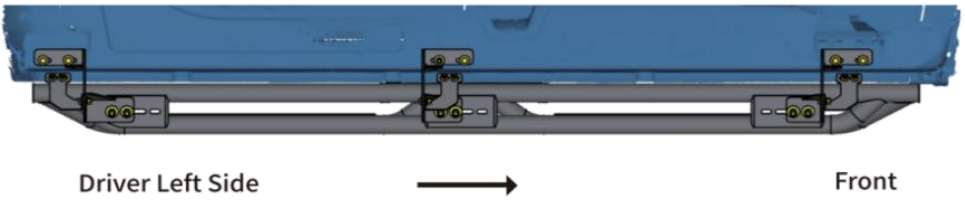

Stap 5:

1. Draai de M6 zeskantbouten en -moeren vast met een koppel van 7 ft. lbs.
2. Draai de M8 zeskantbouten en -moeren vast met een koppel van 15 ft. lbs.
3. Stel de treeplanken waterpas af en draai de M10 zeskantbouten en -moeren vast met een koppel van 31 ft. lbs.
4. Controleer na de installatie van de treeplanken regelmatig of alle bevestigingsmaterialen nog goed vastzitten.

Onderdelenlijst

	Aantal	Beschrijving		Aantal	Beschrijving
A	×1	Bevestigingsbeugel linksvoor (bestuurderszijde)	E	×1	Bevestigingsbeugel rechtsvoor, passagierszijde
B	×1	Middenbeugel links van de bestuurder	F	×1	passagiersbeugel rechts
C	×1	Achterste linker zijbeugel (bestuurderszijde)	G	×1	Achterste bevestigingsbeugel rechts
D	×3	FD/CD/RP Assist Bracket	H	×3	DP/CP/RD-hulpbeugel

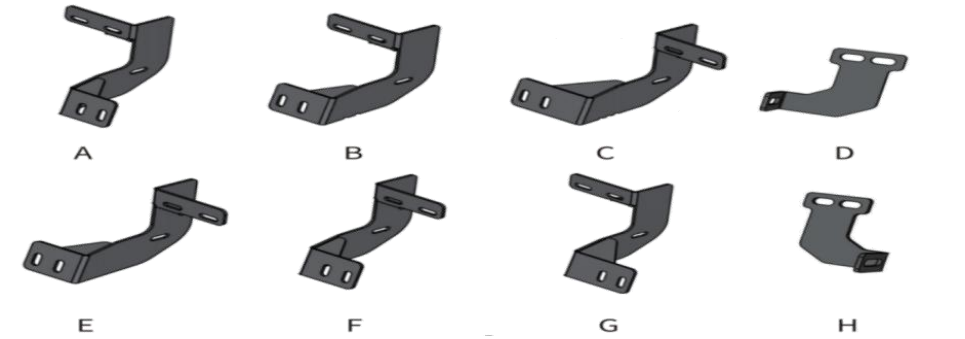

	Aantal	Beschrijving		Aantal.	Beschrijving
[1]	×6	M8-boutplaat	[8]	×12	M10 borgring
[2]	×12	M10×30 zeskantbout	[9]	×18	M8 borgring
[3]	×18	M8×30 zeskantbout	[10]	×12	M6 borgring
[4]	×12	M6×25 zeskantbout	[11]	×12	M10 zeskantmoer
[5]	×24	M10×25 Platte ring	[12]	×12	M8 zeskantmoer
[6]	×24	M8×24 platte ring	[13]	×12	M6 zeskantmoer
[7]	×24	M6×18 platte ring			

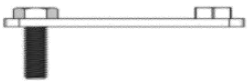

[1]

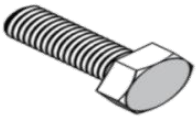

[2]

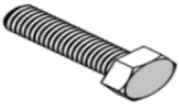

[3]

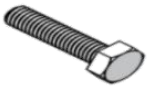

[4]



[5]



[6]



[7]



[8]



[9]



[10]



[11]



[12]



[13]



VEVOR

Upgrade · The Home Creator Way

VEVOR Supportcenter

FOTSTEG

MODELL: TB-SS-006

VEVOR
Affordable. Reliable. Home Improvement.

Running Boards

MODELL: TB-SS-006

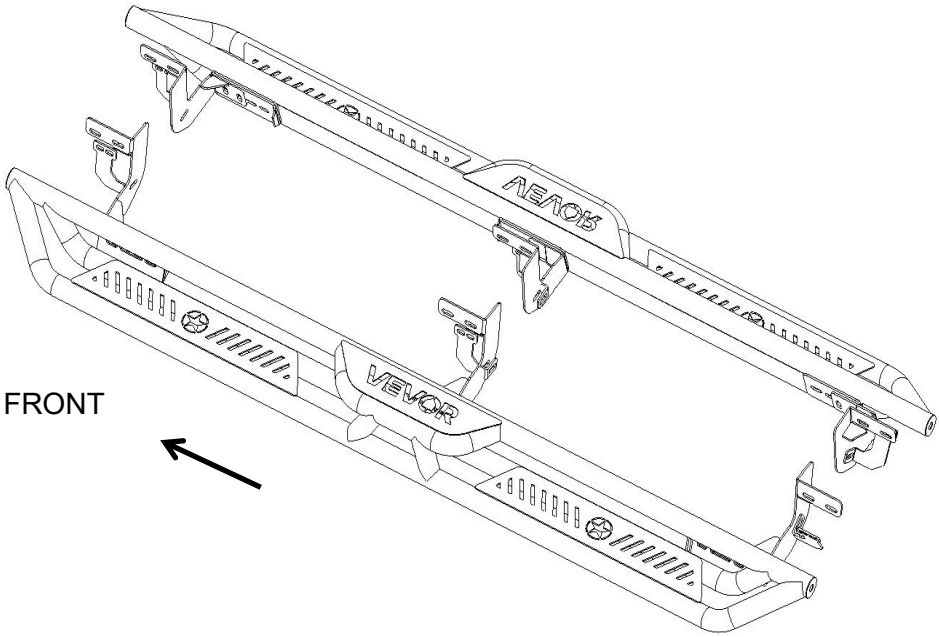

Detta är originalinstruktionerna, vänligen läs alla instruktioner noggrant innan du använder produkten. VEVOR förbehåller sig en tydlig tolkning av vår användarmanual. Produktens utseende ska vara beroende av den produkt du mottagit. Vi ber om ursäkt för att vi inte kommer att informera dig igen om det finns några teknik- eller programuppdateringar för vår produkt.

Varning – För att minska risken för skador måste användaren läsa instruktionsmanualen noggrant.
Produkten uppfyller relevanta standarder och föreskrifter. Installationen av denna enhet måste uppfylla alla tillämpliga föreskrifter och den bör endast användas i välventilerade utrymmen. Läs användarmanualen innan du installerar och använder denna utrustning.
Barn får inte leka med apparaten.
Förvara produkten ordentligt. Kontrollera om produkten är avvikande före användning. Om den är avvikande, sluta använda den.
Använd produkten enligt avsett ändamål. Varna för potentiella skador vid felaktig användning.

Anteckningar

Läs noggrant igenom denna instruktion innan installationen påbörjas.
Modellerna 09-12 kräver självborrning på nypsvetsen för att montera fästen.
Rätt verktyg förbättrar installationskvaliteten och minskar tiden nödvändig.
upptäcker saknade delar eller skador , vänligen ta en bild och kontakta oss.
Professionell installation rekommenderas starkt.

Steg 1:
1. Lokalisera tre monteringspositioner på varje sida.
2. Ta bort fabrikstejpen och rengör tätningsmedel och smuts runt fabrikshålen på monteringspositionerna.
3. Bestäm rätt procedur och hårdvara för att montera fästena för din modell/årsmodell.
4. Kontrollera noggrant fästena före installation, se följande tabell.
5.

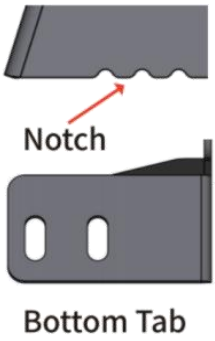

Placera	Skåra Antal	Nedersta fliken	Riktning för nedre fliken
Främre	0	Kort	till baksidan
Centrum	2	Kort	till framsidan
Bak	3	Lång	till framsidan

Steg 2A:

För modeller utan fabriksgänginsatser

1. Gänga in M8×30 sexkantsbulten i M8-bulten
plattan tills M8-sexbulten når
andra änden av den svetsade muttern.

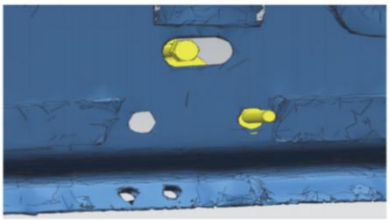

2. Använd M8×30 sexkantsbulten som handtag för att sätta in bultplattan i det ovala fabrikshålet.
Mata tråden genom fabriksmonterat sexkantshål.

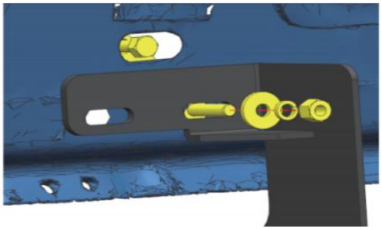

3. Fäst huvudfästet på bultplattans gängade ände och säkra med (1) M8 planbricka, (1) M8 låsbricka och (1) M8 sexkantsmutter.

4. Ta bort M8×30 sexkantsbulten från bultplattan. Vrid bultplattan tills svetsmuttern är i linje med det återstående sexkantshålet.

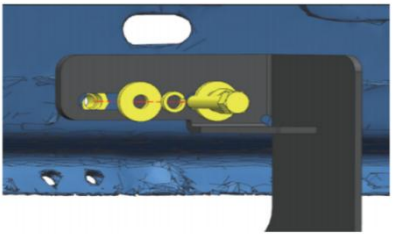

5. Fäst fästet på vipppanelen med (1) M8×30 sexkantsbult, (1) M8 platt bricka, (1) M8 låsbricka.



Steg 2B:

För modeller med fabriksgänginsatser

1. För främre och bakre monteringspositioner, fäst huvudfästet på vipppanelen.

2. Fäst huvudfästet på vipppanelen med (2) M8×30 sexkantsbultar, (2) M8 brickor och (2) M8 låsbrickor.

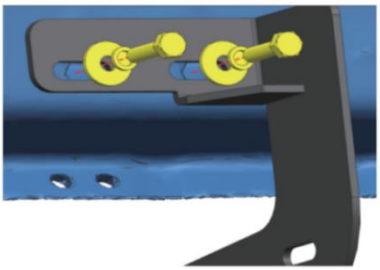

Steg 3:

1. Fäst rätt stödfäste på huvudfästet och säkra med M8×30 sexkantsbult, (2) M8 plattbrickor, (1) M8 låsbricka, (1) M8 sexkantsmutter.

2. Rotera assistansfästet till baksidan av klämsvetsen. Rikta in spåren i den övre delen av assistansfästet med de fabriksmonterade hålen på klämsvetsen och fäst med (2) M6×25 sexkantsbultar, (4) M6 plana brickor, (2) M6 låsbrickor och (2) M6 sexkantsmuttrar.

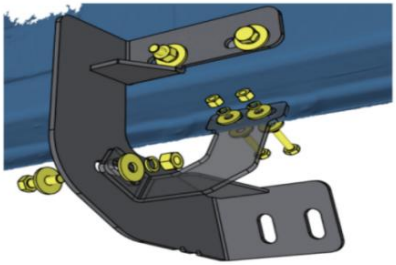

Obs: Modellerna 09-12 krävde självborrning på svetsfogen för att montera stödfästen. Använd 6 mm eller 1/4" borr. Rostskydd krävs.
Borra hål efter att sidobalken är monterad. Annars kan det hända att hela fästet inte passar ihop med monteringshålen på fotstegen.

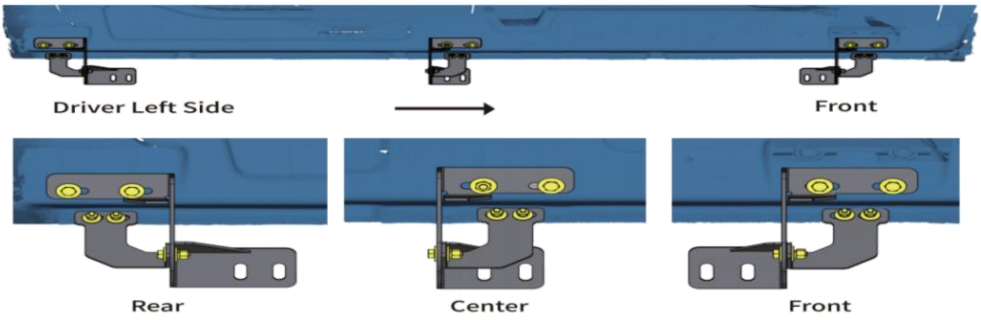

Steg 4:

1. Lyft och fäst fotstegen på fästena med hjälp. Fäst fotstegen på fästena med (6) M10×30 sexkantsbultar, (12) M10 brickor, (6) M10 låsbrickor och (6) M10 sexkantsmuttrar.

2. Upprepa på andra sidan.

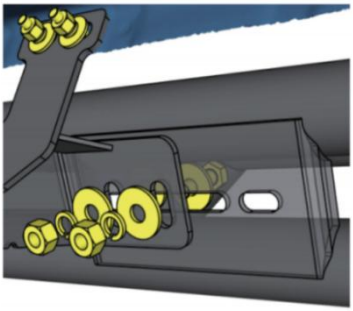

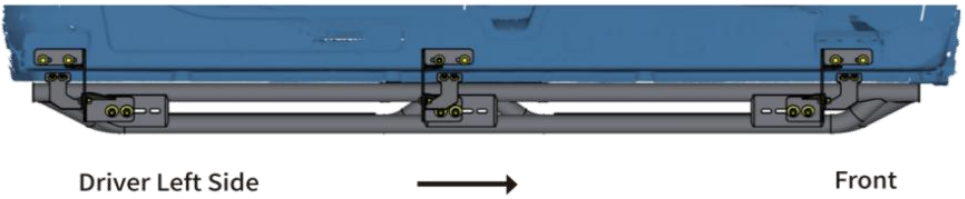

Steg 5:

1. Dra åt M6 sexkantsbultar och muttrar med ett vridmoment på 7 ft. lbs.
2. Dra åt M8 sexkantsbultar och muttrar med ett vridmoment på 15 ft. lbs.
3. Justera fotstegen så att de är i jämnhöjd och dra åt M10-sexbultar och -muttrar med ett vridmoment på 31 ft. lbs.
4. Kontrollera regelbundet att alla monteringsdetaljer sitter ordentligt och är åtdragna efter att fotstegen är monterade.

Dellista

	Ant	Beskrivning		Ant	Beskrivning

	al			al	
En	×1	Främre förarens vänstra sida fäste	E	×1	Fäste för höger passagerare fram
B	×1	Mittfäste för vänster sida	F	×1	Mittpassagerarens högra sidofäste et
C	×1	Bakre förarens vänstra sida fäste	G	×1	Bakre passagerarfäste höger sida
D	×3	FD/CD/RP-assistansfäste	H	×3	DP/CP/RD-assistansfäste

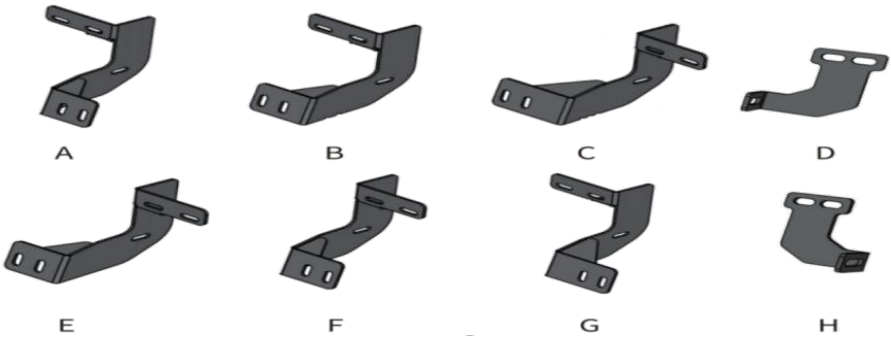

	Antal	Beskrivning		Antal	Beskrivning
[1]	×6	M8 bultplatta	[8]	×12	M10 låsbricka
[2]	×12	M10×30 sexkantsbult	[9]	×18	M8 låsbricka
[3]	×18	M8×30 sexkantsbult	[10]	×12	M6 låsbricka
[4]	×12	M6×25 sexkantsbult	[11]	×12	M10 sexkantsmutter
[5]	×24	M10×25 platt tvätt r	[12]	×12	M8 sexkantsmutter
[6]	×24	M8×24 platt bricka	[13]	×12	M6 sexkantsmutter
[7]	×24	M6×18 platt bricka			

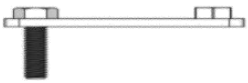

[1]

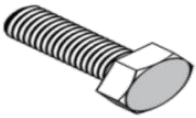

[2]

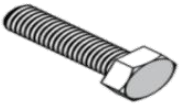

[3]

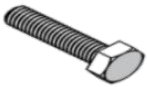

[4]



[5]



[6]



[7]



[8]



[9]



[10]



[11]



[12]



[13]



VEVOR

Upgrade · The Home Creator Way

Centrum podpory VEVOR

BĚŽECKÉ DESKY

MODEL: TB-SS-006

VEVOR
Affordable. Reliable. Home Improvement.

Running Boards

MODEL: TB-SS-006

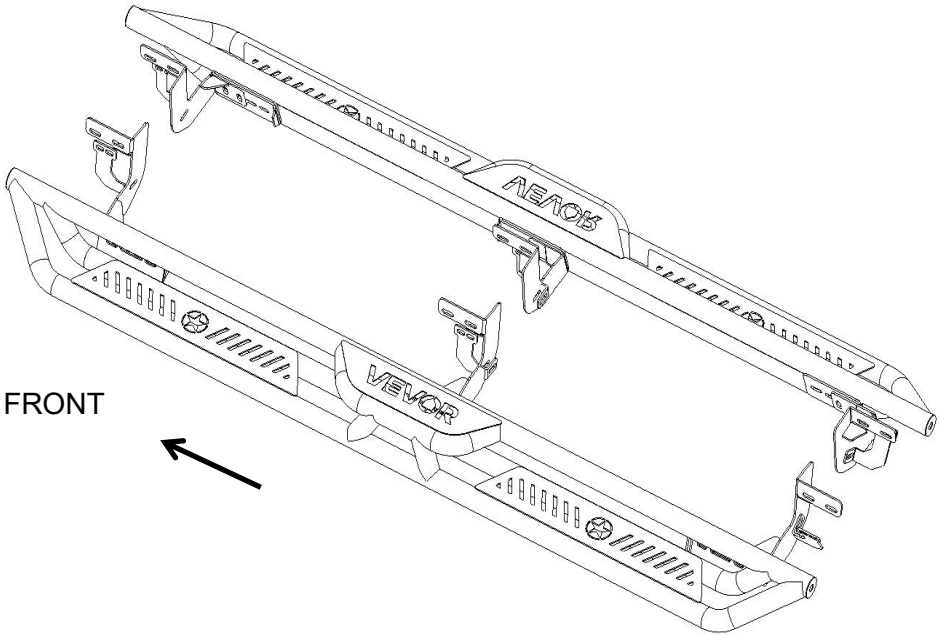

Toto je původní návod k použití, před použitím si prosím pečlivě přečtěte všechny pokyny v manuálu. Společnost VEVOR si vyhrazuje právo na jednoznačný výklad uživatelské příručky. Vzhled produktu se bude lišit v závislosti na produktu, který jste obdrželi. Prosíme, odpusťte nám, že vás nebudeme informovat o případných technologických nebo softwarových aktualizacích našeho produktu.

Varování – Aby se snížilo riziko zranění, musí si uživatel pečlivě přečíst návod k obsluze.
Výrobek splňuje příslušné normy a předpisy. Instalace tohoto zařízení musí být v souladu se všemi platnými předpisy a mělo by být provozováno pouze v dobře větraných prostorách. Před instalací a používáním tohoto zařízení si prosím přečtěte uživatelskou příručku.
Děti si se spotřebičem nesmí hrát.
Výrobek prosím řádně uchovávejte. Před použitím zkontrolujte, zda výrobek není abnormální. Pokud je abnormální, přestaňte jej používat.
Používejte výrobek v souladu s jeho určením a upozorněte na možné zranění v důsledku nesprávného použití.

Poznámky

Před zahájením instalace si pečlivě přečtěte tento návod.
Modely 09-12 vyžadují pro instalaci konzol samovrtné otvory na svarovém spoji.
Správné nástroje zlepší kvalitu instalace a zkrátí čas požadovaný.
zjistíte chybějící díly nebo jakékoli poškození , vyfoťte je a kontaktujte nás.
Profesionální instalace by byla důrazně doporučena.

Krok 1:

1. Na každé straně vyhledejte tři montážní pozice.
2. Odstraňte tovární pásku a očistěte tmel a nečistoty kolem továrních otvorů v montážních polohách.
3. Určete správný postup a hardware pro instalaci držáků pro váš model/rok výroby.
4. Před instalací pečlivě zkontrolujte konzoly, viz následující tabulka.
5.

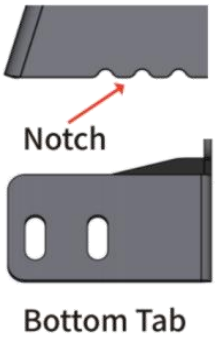

Pozice	Množství zářezů.	Spodní záložka	Směr spodní záložky
Přední	0	Krátký	dozadu
Centrum	2	Krátký	dopředu
Zadní	3	Dlouho	dopředu

Krok 2A:

Pro modely bez továrních závitových vložek

1. Zašroubujte šestihranný šroub M8×30 do šroubu M8
desku, dokud šestihranný šroub M8 nedosáhne
druhý konec přivařené matice.

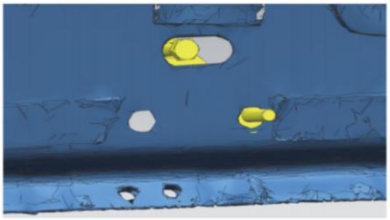

2. Použijte šestihranný šroub M8×30 jako rukojeť k vložení destičky šroubu do oválného otvoru z výroby.
Provlékněte nit šestihranným otvorem z výroby.

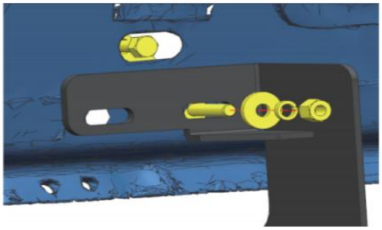

3. Připevněte hlavní držák na závitový konec desky šroubu a zajistěte jej (1) plochou podložkou M8, (1) pojistnou podložkou M8 a (1) šestihrannou maticí M8.

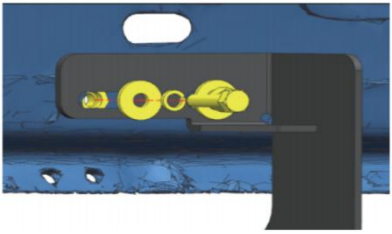

4. Odstraňte šestihranný šroub M8×30 z desky šroubu. Otáčejte deskou šroubu, dokud se přivařovací matice nezarovná se zbývajícím šestihranným otvorem.

5. Připevněte držák k prahovému panelu pomocí (1) Šestihranný šroub M8×30, (1) Plochá podložka M8, (1) pojistná podložka



M8.

Krok 2B:

Pro modely s továrními závitovými vložkami

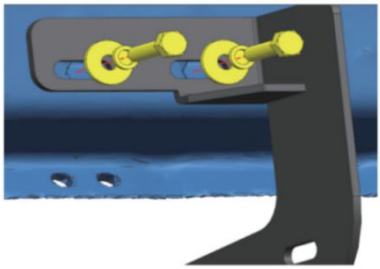

1. Pro přední a zadní montážní polohu připevněte hlavní držák k prahu.

2. Připevněte hlavní držák na vahadlo pomocí (2) šestihranných šroubů M8×30, (2) plochých podložek M8 a (2) pojistných podložek M8.

Krok 3:

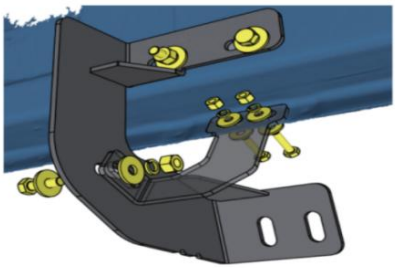

1. Připevněte správný pomocný držák k hlavnímu držáku a zajistěte jej Šestihranný šroub M8×30, (2) Ploché podložky M8, (1) pojistná podložka M8, (1) šestihranná matice M8.
2. Otočte pomocnou konzolu k zadní straně svarového spoje. Zarovnejte drážky v horní části pomocné konzoly s otvory z výroby na svarovém spoji a zajistěte ji (2) šestihrannými šrouby M6×25, (4) plochými podložkami M6, (2) pojistnými podložkami M6 a (2) šestihrannými maticemi M6.

Poznámka: Modely 09-12 vyžadovaly pro instalaci pomocných konzol samovrtné otvory na svarovém spoji. Použijte vrták 6 mm nebo 1/4". Je nutná ochrana proti korozi.

Po dokončení instalace boční lišty vyvrtejte otvory. Jinak se celý držák nemusí

shodovat s montážními otvory na stupátkách.

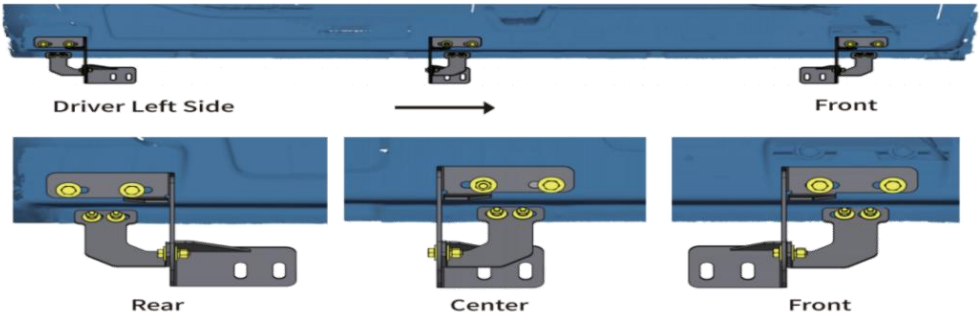

Krok 4:

1. S pomocí zvedněte a připevněte nášlapné desky k konzolám. Zajistěte nášlapné desky k konzolám pomocí (6) šestihranných šroubů M10×30, (12) plochých podložek M10, (6) pojistných podložek M10 a (6) šestihranných matic M10.

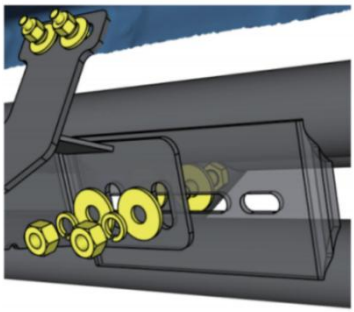

2. Opakujte na druhé straně.

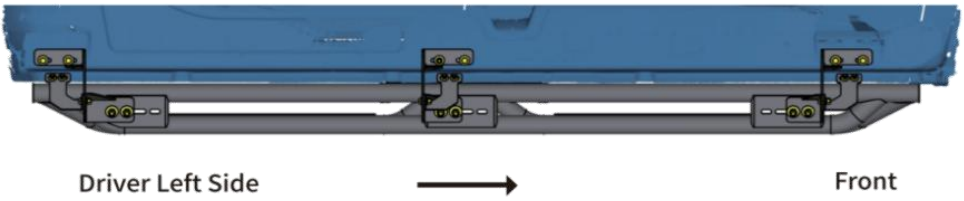

Krok 5:

1. Utáhněte šestihranné šrouby a matice M6 utahovacím momentem 7 ft lbs.
2. Utáhněte šestihranné šrouby a matice M8 momentem 15 ft.lb.
3. Nastavte stupačky do vodorovné polohy a utáhněte šestihranné šrouby a matice M10 utahovacím momentem 31 ft lbs.
4. Po instalaci stupaček pravidelně kontrolujte, zda jsou veškeré montážní prvky bezpečné a pevné.

Seznam dílů

	Množství	Popis		Množství	Popis
A	×1	Levý držák předního řidiče	E	×1	Držák na pravé straně spolujezdce
B.	×1	Středový držák levého řidiče	F	×1	držák pro spolujezdce vpravo
C	×1	Držák levé strany zadního řidiče	G	×1	Držák pro pravého spolujezdce vzadu
D	×3	Pomocný závorník FD/CD/RP	H	×3	Pomocný závorek DP/CP/RD

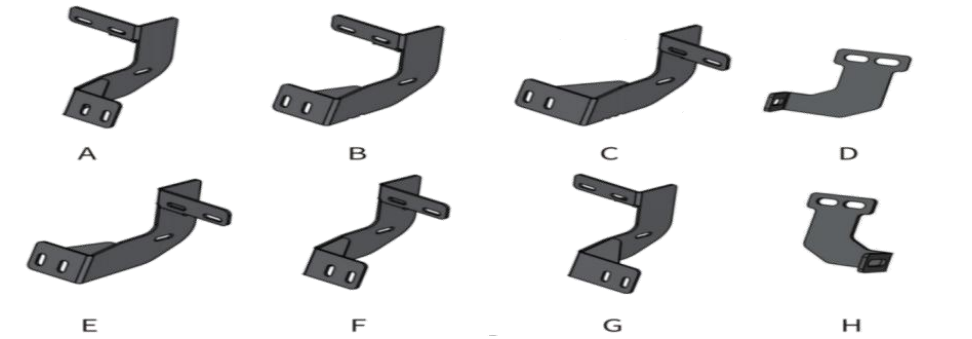

	Množství	Popis		Množství	Popis
[1]	×6	Deska šroubu M8	[8]	×12	Pojistná podložka M10
[2]	×12	Šestihranný šroub M10×30	[9]	×18	Pojistná podložka M8
[3]	×18	Šestihranný šroub M8×30	[10]	×12	Pojistná podložka M6
[4]	×12	Šestihranný šroub M6×25	[11]	×12	Šestihranná matice M10
[5]	×24	podložka M10×25	[12]	×12	Šestihranná matice M8
[6]	×24	Plochá podložka M8×24	[13]	×12	Šestihranná matice M6
[7]	×24	Plochá podložka M6×18			

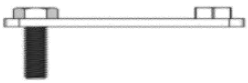

[1]

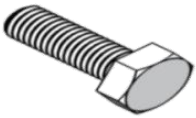

[2]

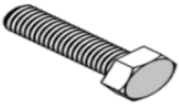

[3]

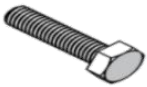

[4]



[5]



[6]



[7]



[8]



[9]



[10]



[11]



[12]



[13]

