TV CABINET

ASSEMBLY INSTRUCTION

Important note :
- Place all wooden part on a clean and smooth surface such as rug or carpet to avoid the part from being scratch.
- Please follow the assembly instruction step by step
- Do not tighten all screw until the table is fully set-up

PARTS LIST(1 PC)

NO	DESCRIPTION	QTY
A	TOP PANEL	1
B	LONG APRON	2
C	SHORT APRON	2
D	TOP SHELF PANEL	1
E	BOTTOM SHELF PANEL	1
F	LEFT SHELF PANEL	1
G	RIGHT SHELF PANEL	1
H	MIDDLE SHELF PANEL	1
I	BACK SHELF PANEL	1
J	LEFT DRAWER FACE	1
K	RIGHT DRAWER FACE	1
L	FRONT DRAWER	2
M	BACK DRAWER	2
N	SIDE DRAWER	4
O	BASE DRAWER	2
P	LEG	4

HARDWARE LIST(1 PC)

NO	DESCRIPTION	QTY
1	CSK SCREW M4 X 25mm	24 PCS
2	CSK SCREW M4 X 30mm	12 PCS
3	CSK SCREW M3.5 X 12mm	12 PCS
4	PHCD CSK SCREW M4 X 12mm	44 PCS
5	JCBC SCREW M6 X 30MM	16 PCS
6	MINIFIX 2 IN 1	12 PCS
7	RUNNER 300MM	2 SET
8	ALLENKEY M4	1 PC
9	FLAT WASHER	16 PCS
10	SPRING WASHER	16 PCS
11	HANDLE	2 PCS
12	SCREW HANDLE 25MM	4 PCS

STEP 1

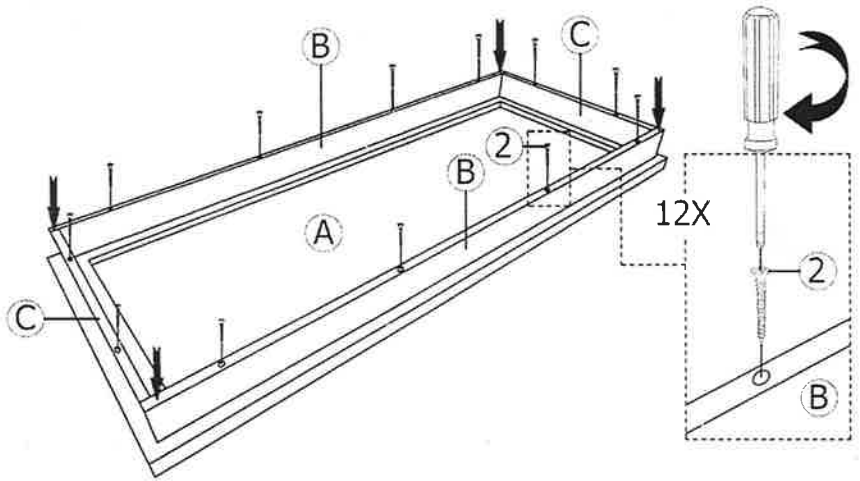

STEP 2

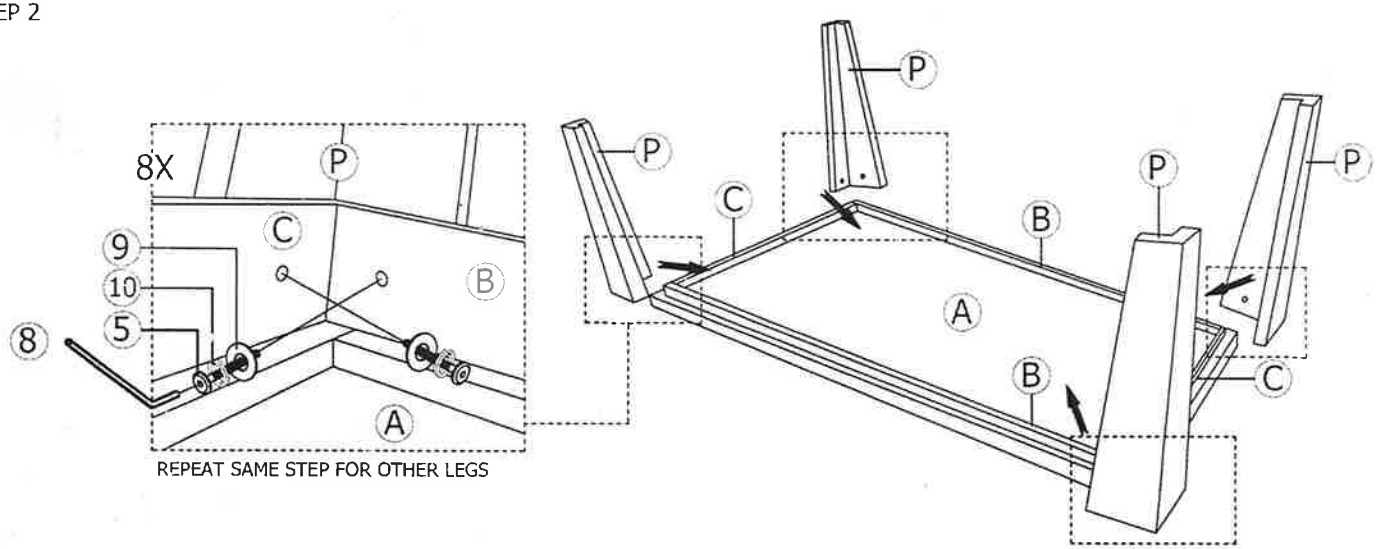

REPEAT SAME STEP FOR OTHER LEGS

STEP 3

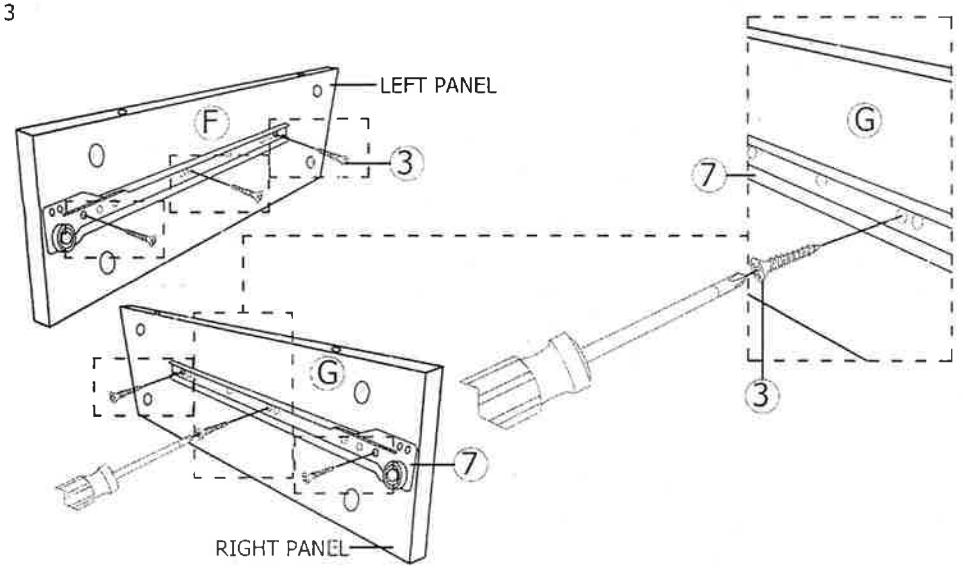

STEP 4

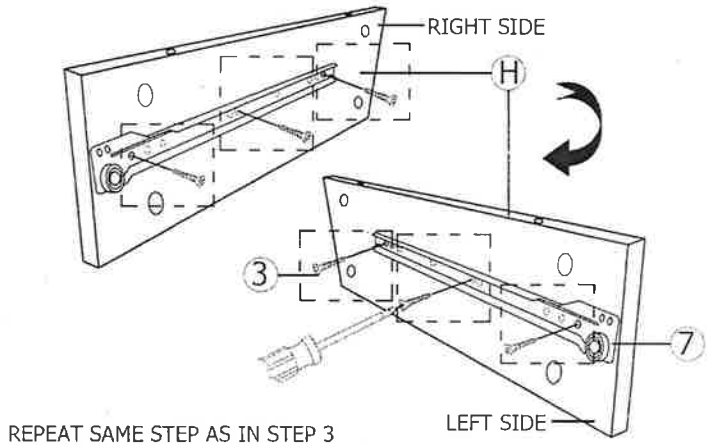

REPEAT SAME STEP AS IN STEP 3
FOR BOTH SIDE

STEP 5

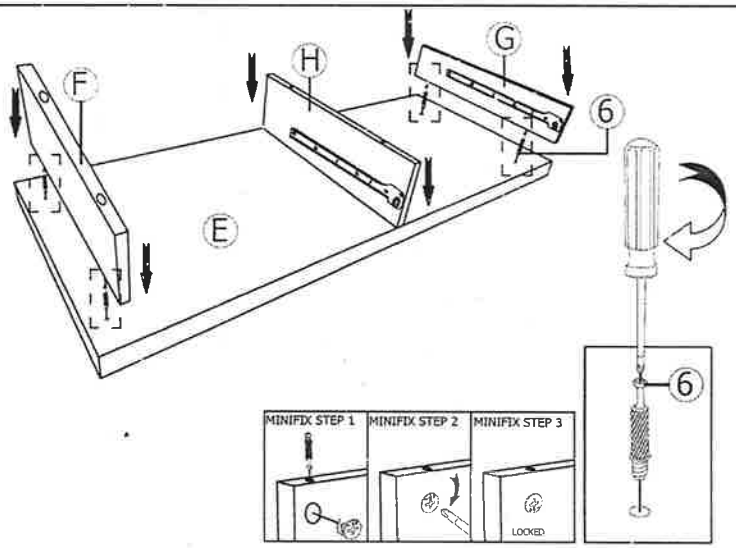

STEP 6

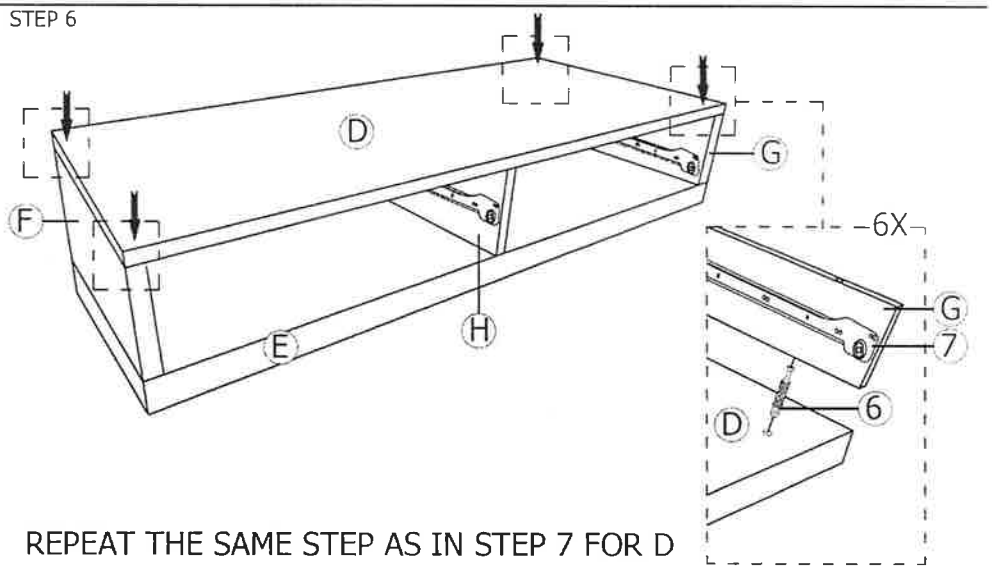

REPEAT THE SAME STEP AS IN STEP 7 FOR D

STEP 7

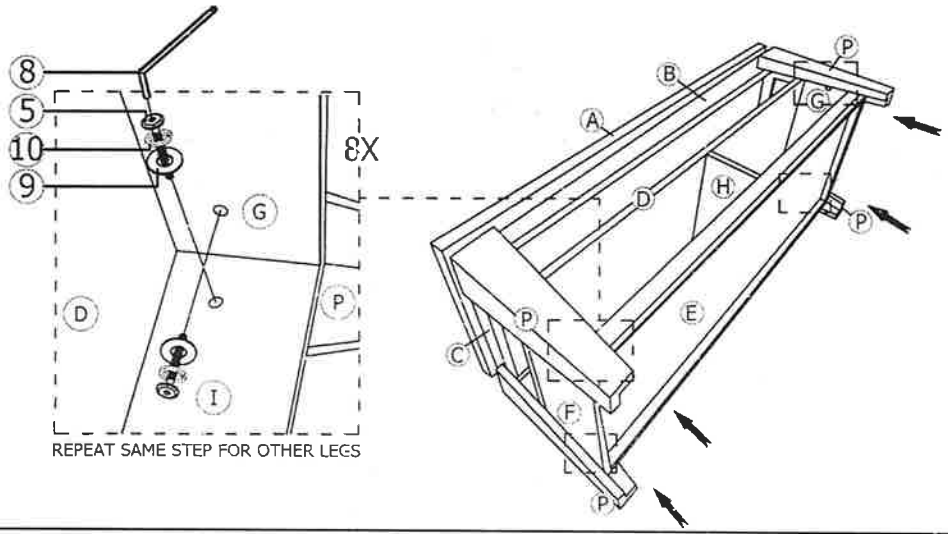

REPEAT SAME STEP FOR OTHER LEGS

STEP 8

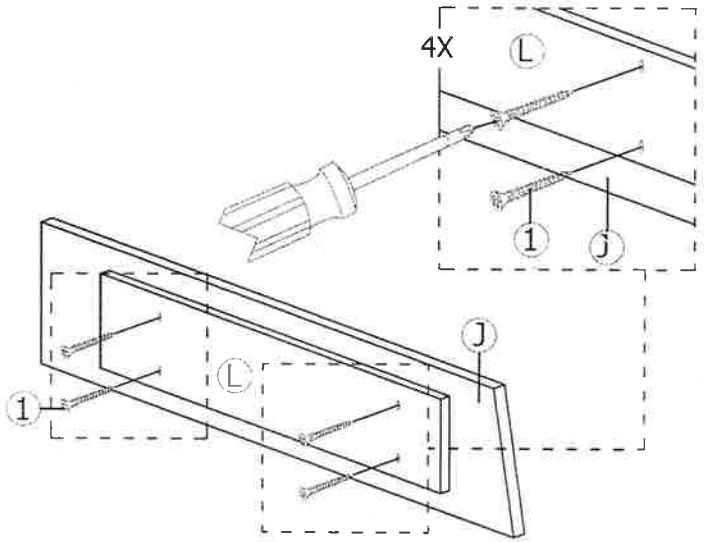

REPEAT SAME STEP FOR OTHER DRAWER

STEP 9

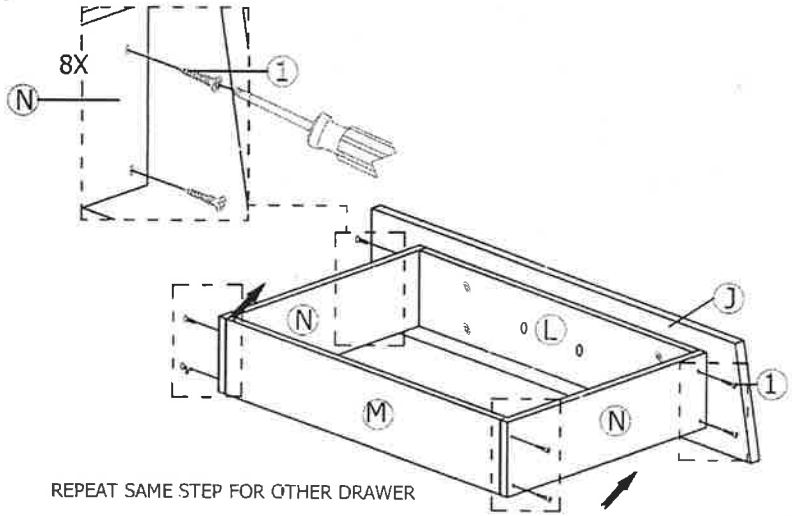

REPEAT SAME STEP FOR OTHER DRAWER

STEP 10

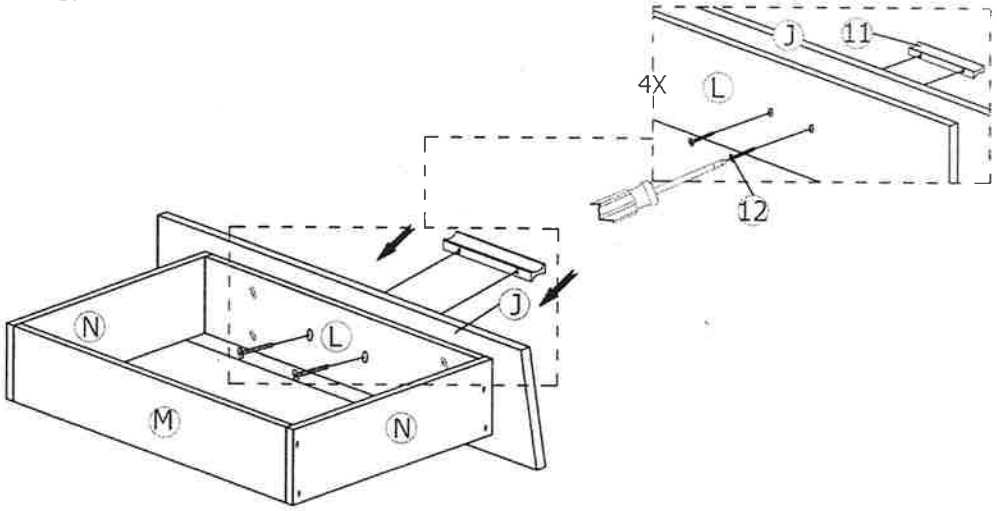

REPEAT SAME STEP FOR OTHER DRAWER

STEP 11

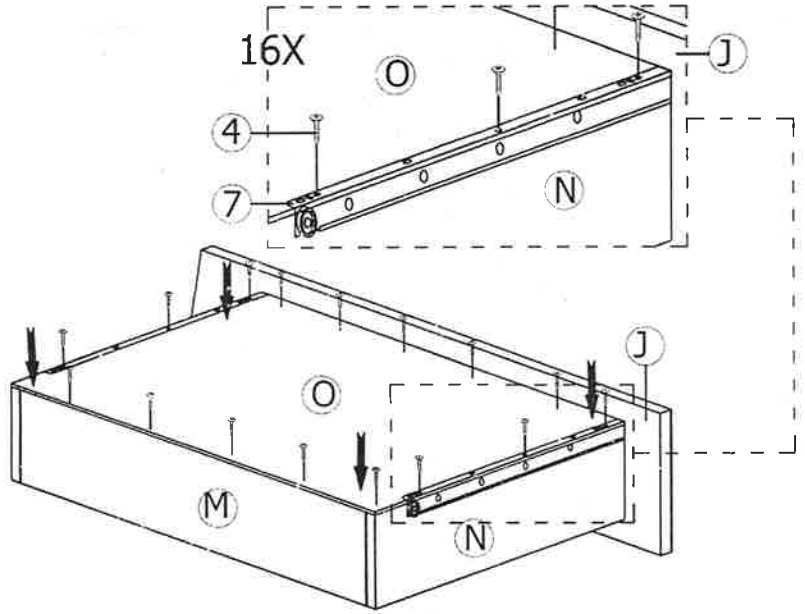

REPEAT SAME STEP FOR OTHER DRAWER

STEP 12

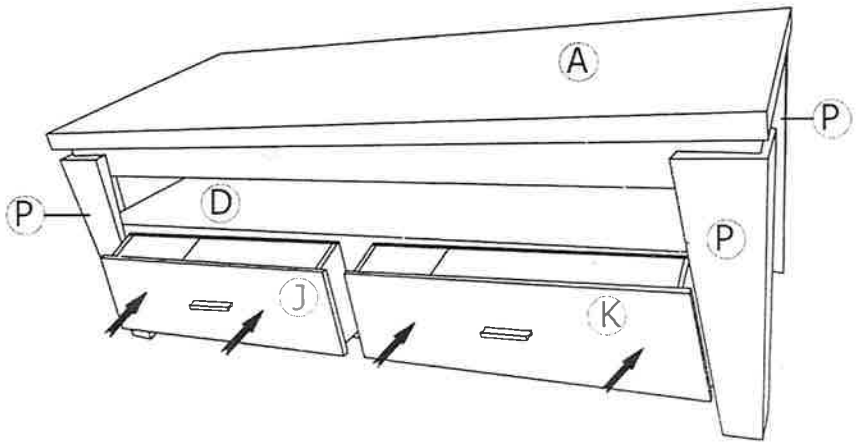

STEP 13

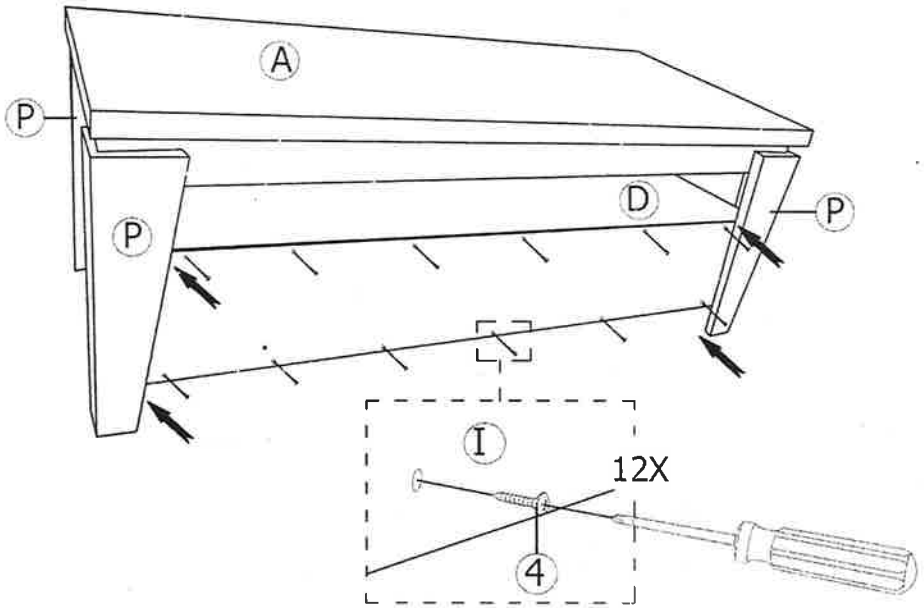

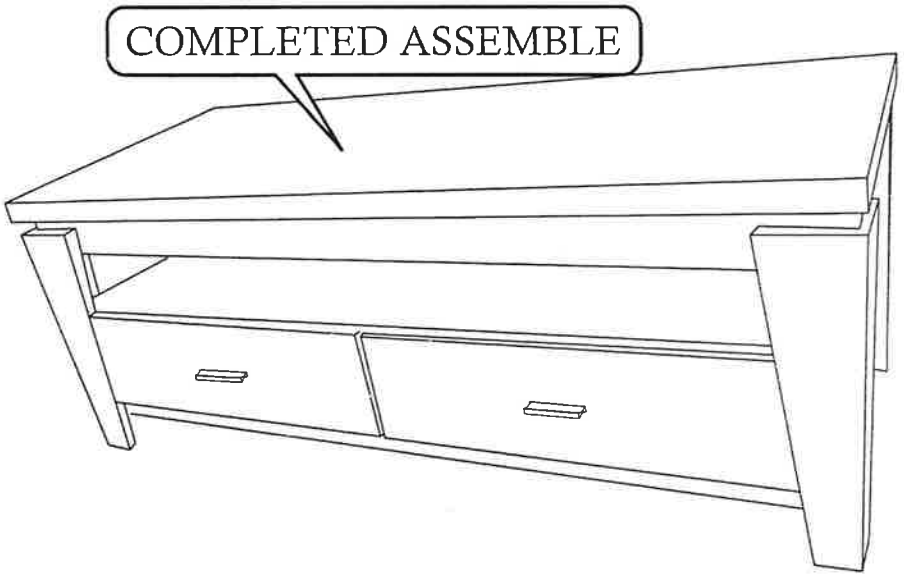

TV CABINET

ASSEMBLY INSTRUCTION

Important note : -Placez toutes les pieces en bois sure une surface propre et lisse, comme un tapis pour eviter les rayures
: -Suivez les instructions dàssemblage etape par etape
: -Ne pas surrer toutes les vis jusqu a ce que la table est entierement mis en place

PARTS LIST(1 PC)		
NO	DESCRIPTION	QTY
A	PANNEAU DU HAUT	1
B	Longue bordure	2
C	Court bordure	2
D	PANNEAU SUPÉRIEUR	1
E	PANNEAU D'ETAGERE INFERIEUR	1
F	PANNEAU DE GALET GAUCHE	1
G	PANNEAU DROIT .	1
H	PANNEAU D'ETAGERE INTERMEDIAIRE	1
I	PANNEAU ARRIÈRE	1
J	FACE DE TIROIR GAUCHE	1
K	VISAGE DE TIROIR DROIT	1
L	TIROIR AVANT	2
M	TIROIR DE DOS	2
N	TIROIR DE CÔTÉ	4
O	TIROIR DE BASE	2
P	Pied de table	4

HARDWARE LIST(1 PC)		
NO	DESCRIPTION	QTY
1	CSK SCREW M4 X 25mm	24 PCS
2	CSK SCREW M4 X 30mm	12 PCS
3	CSK SCREW M3.5 X 12mm	12 PCS
4	PHCD CSK SCREW M4 X 12mm	44 PCS
5	JCBC SCREW M6 X 30MM	16 PCS
6	MINIFIX 2 IN 1	12 PCS
7	COUREUR 300MM	2 SET
8	M4 Cle Allen	1 PC
9	Rondelle plate	16 PCS
10	Rondelle élastique	16 PCS
11	MANIPULER	2 PCS
12	SCREW HANDLE 25MM	4 PCS

STEP 1

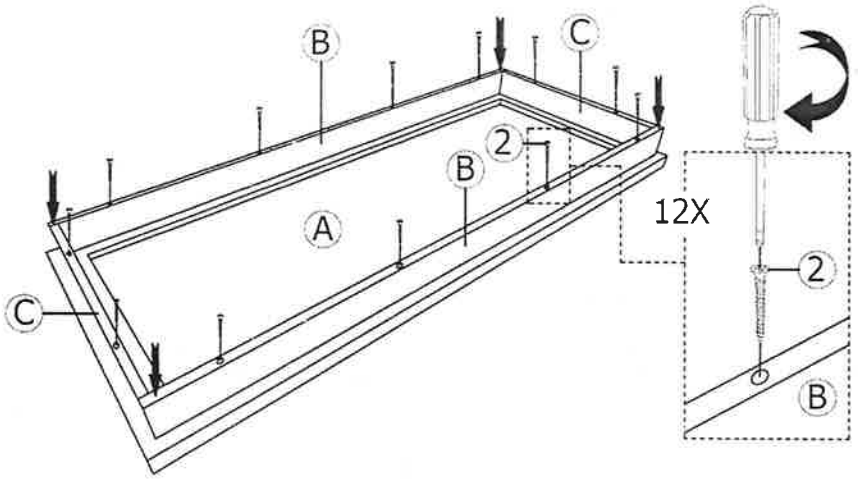

STEP 2

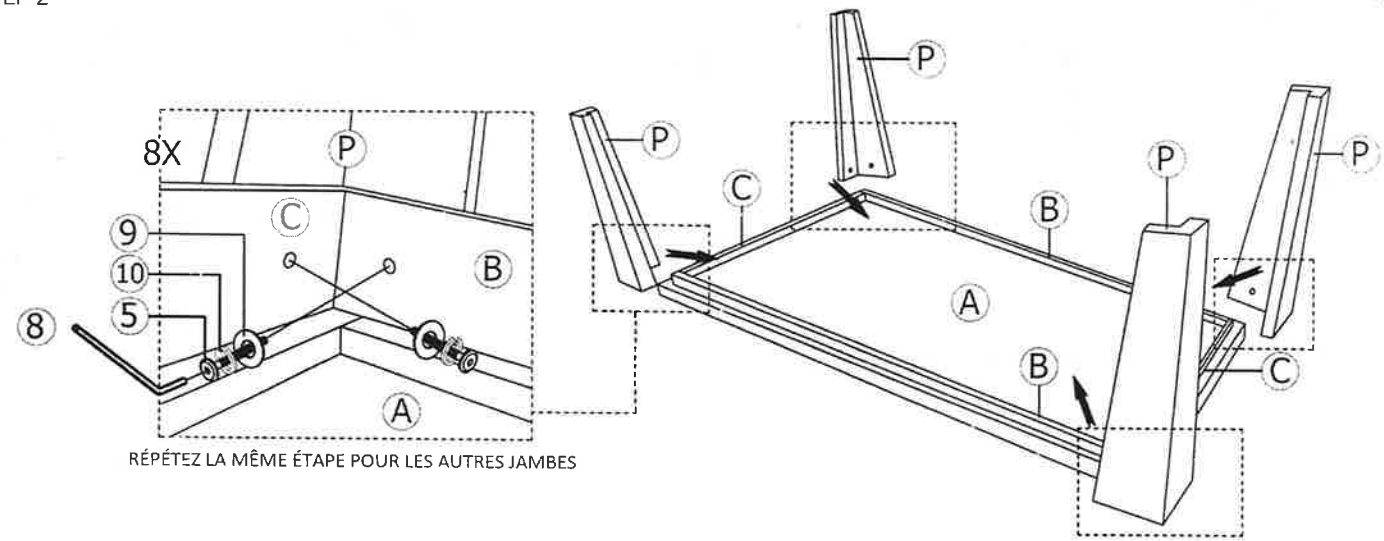

RÉPÉTEZ LA MÊME ÉTAPE POUR LES AUTRES JAMBES

TEP 3

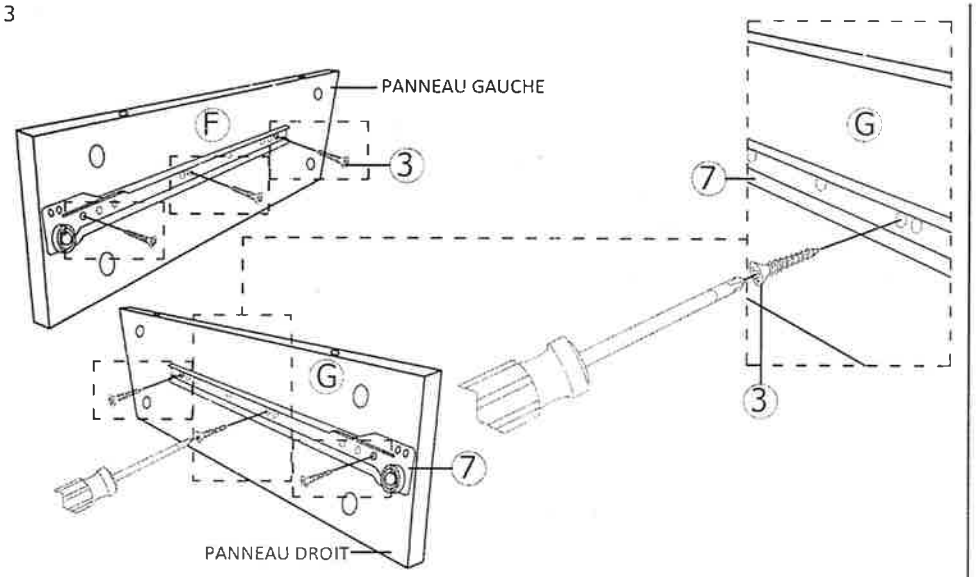

STEP 4

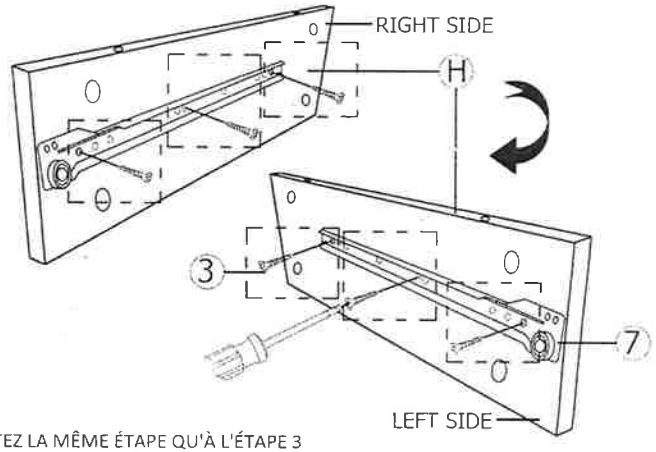

RÉPÉTEZ LA MÊME ÉTAPE QU'À L'ÉTAPE 3
POUR LES DEUX CÔTÉS

TEP 5

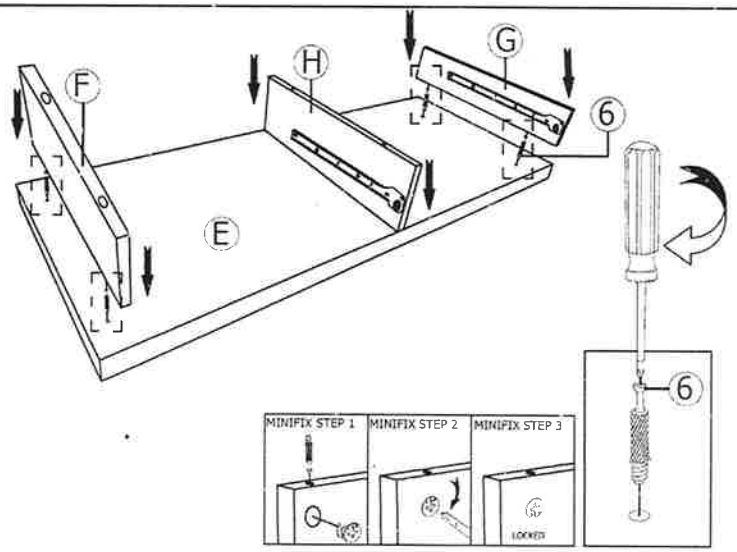

STEP 6

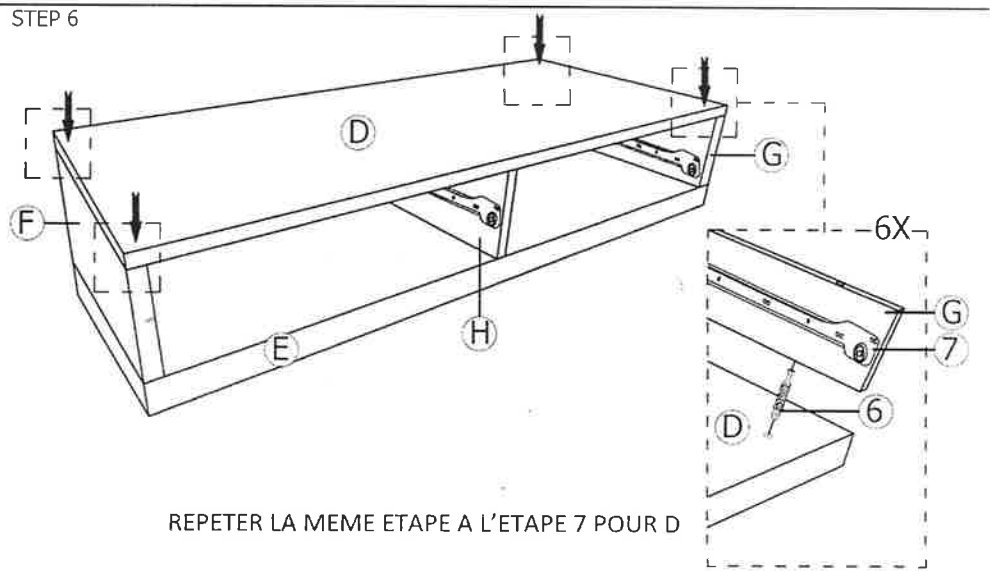

REPETER LA MEME ETAPE A L'ETAPE 7 POUR D

STEP 7

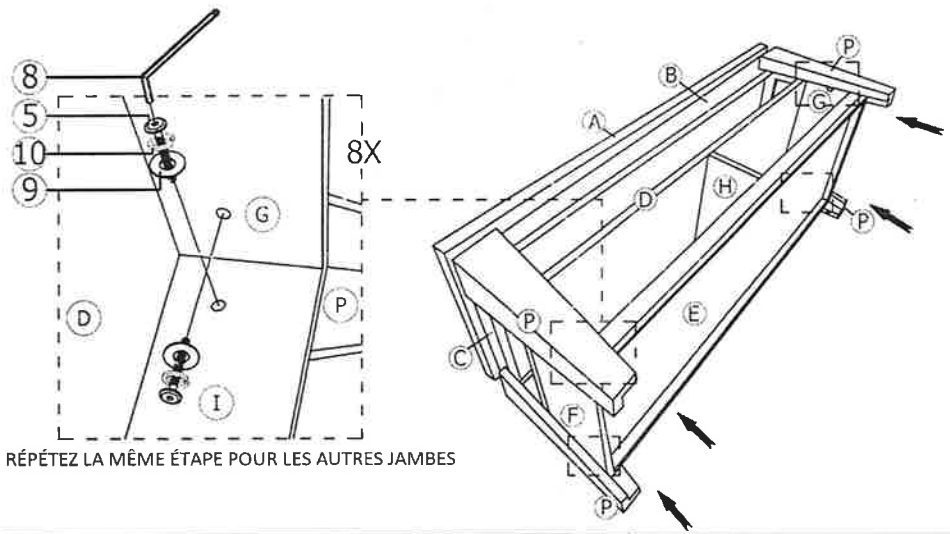

RÉPÉTEZ LA MÊME ÉTAPE POUR LES AUTRES JAMBES

STEP 8

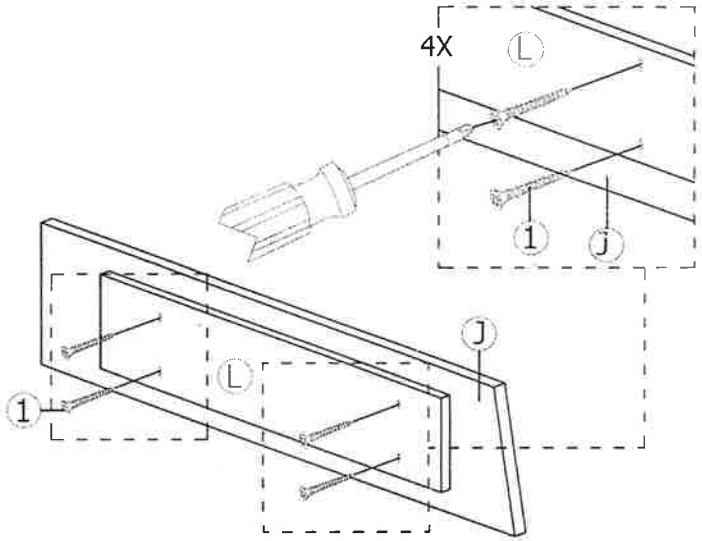

RÉPÉTEZ LA MÊME ÉTAPE POUR LES AUTRES TIROIRS

STEP 9

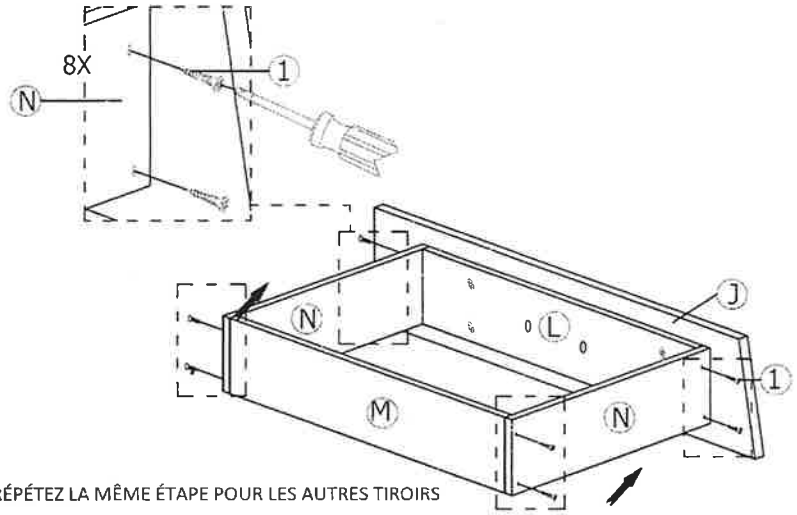

RÉPÉTEZ LA MÊME ÉTAPE POUR LES AUTRES TIROIRS

STEP 10

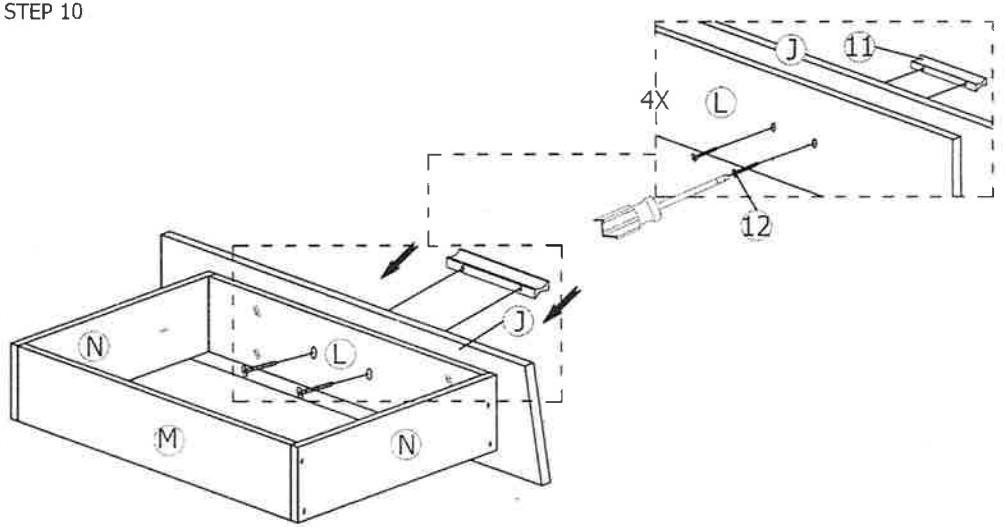

RÉPÉTEZ LA MÊME ÉTAPE POUR LES AUTRES TIROIRS

STEP 11

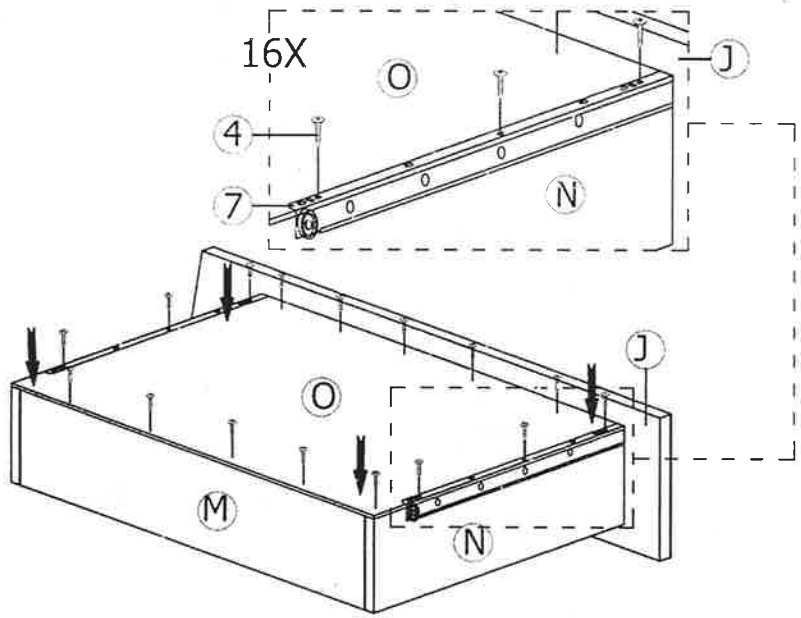

REPEAT SAME STEP FOR OTHER DRAWER

STEP 12

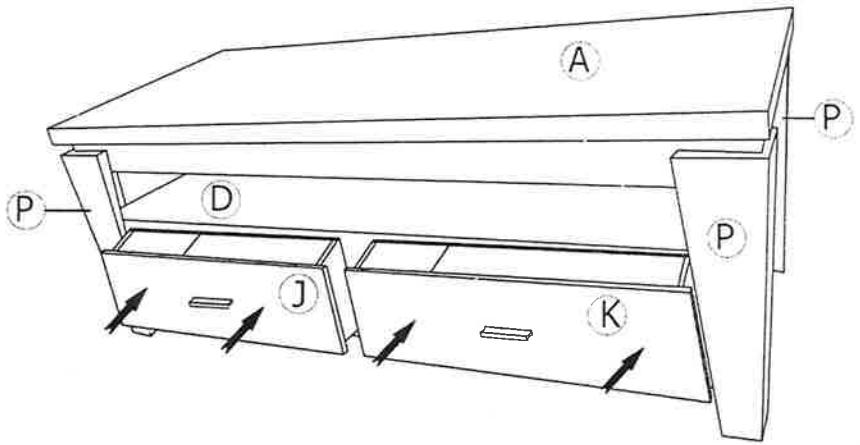

STEP 13

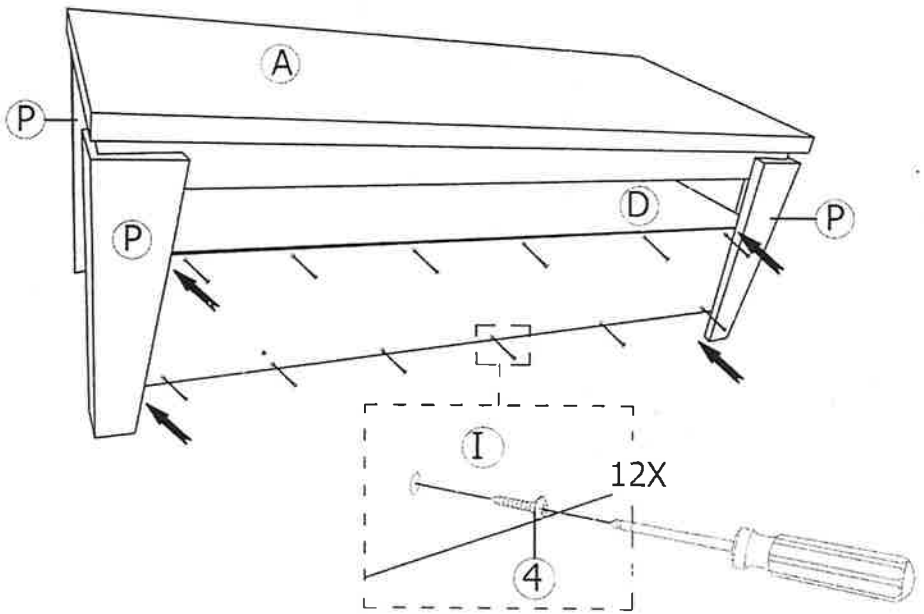

COMPLETED ASSEMBLE

