Assembly Instructions
Instructions d'assemblage

Office chair

Bürostühle beachten

Chaise de salle à manger Précautions:
1. Il est recommandé de porter des gants lors de l'assemblage pour protéger vos mains des blessures.
2. Lors de l'assemblage, veuillez suivre strictement le sens et l'ordre d'installation indiqués dans le manuel d'instructions.
3. Serrez les vis seulement après que deux pièces ou plus aient été assemblées avec succès. Serrer les vis trop tôt pourrait vous obliger à démonter et réassembler les pièces.
4. Veuillez positionner toutes les pièces correctement pour éviter tout problème inutile.
Merci de votre patience pour la lecture. Nous vous souhaitons une vie agréable!

Precautions:
1. It is recommended to wear gloves for assembly to protect hands from injury,
2. When assembling, please strictly follow the installation direction and order in the instruction manual.
3.Tighten the screws after two or more parts have been successfully assembled, Tightening the screws early will cause the parts to be disassembled and reassembled.
4.Please place all parts correctly to avoid unnecessary trouble.
Thank you for your patience in reading,.Wish you a happy life!

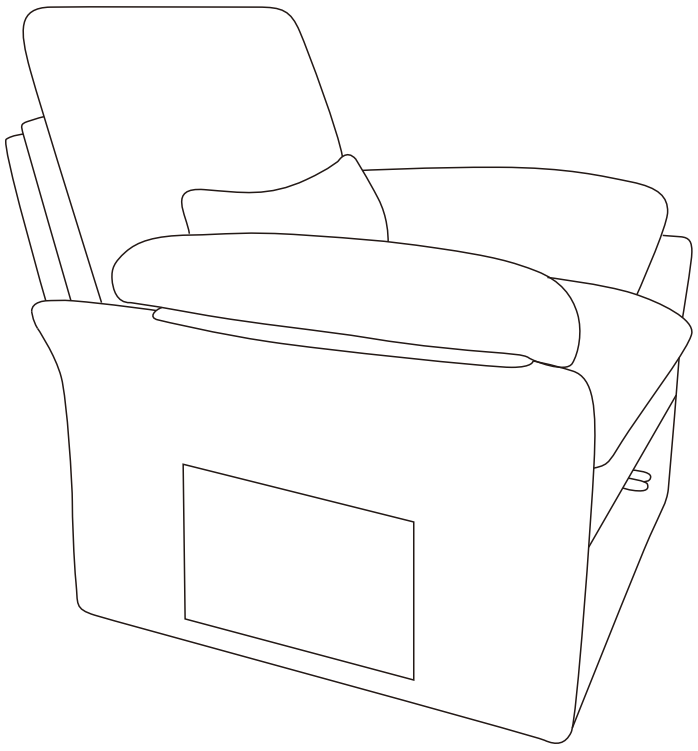

Installation Video QR

DJ1207
https://vimeo.com/1151505704

"SAFETY TIPS:
Static charge may cause dust on foam – clean with a dry or damp cloth.Small foam strands may be present – handle gently and dispose of properly.
Do not burn or incinerate. Check local recycling guidelines."

CONSEILS DE SECURITÉ
La charge statique peut attirer la poussière sur la mousse. Nettoyez-la avec un chiffon sec ou humide.
De petits filaments de mousse peuvent apparaître, manipulez-les avec precaution et eliminez-les correctement.
Ne pas brûler ni incinérer. Veuillez consulter les consignes de recyclage locales.

Ax1 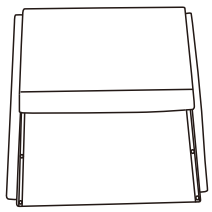	Bx1 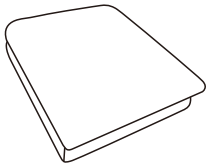	C-Lx1 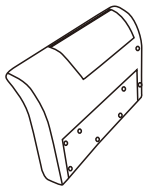	C-Rx1 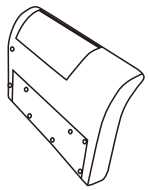
D-Lx1 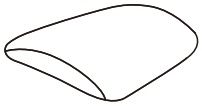	D-Rx1 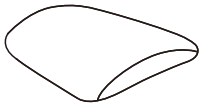	Ex1 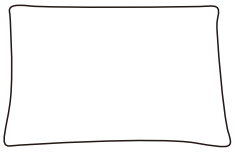	Fx1 
Gx1 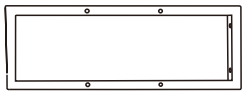	Hx1 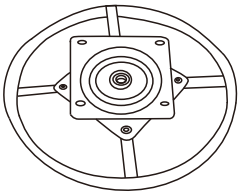	Ix1 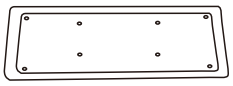	Jx4 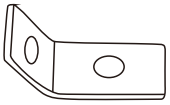
Kx1 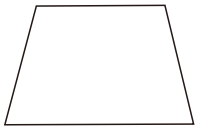	Lx1 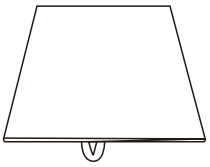	Mx1 	Nx1
Ox1 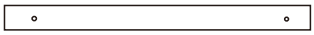	Px1	Qx2 	Rx8+1  M6X18
Sx8+1  M6X30	Tx4+1  M6X35	Ux12+1  M6X40	Vx32+1 	Wx1 

1 **Fix the iron frame and left armrest with screws.**
Befestigung des Eisenhalters und des linken Armlenkers mit Schrauben.

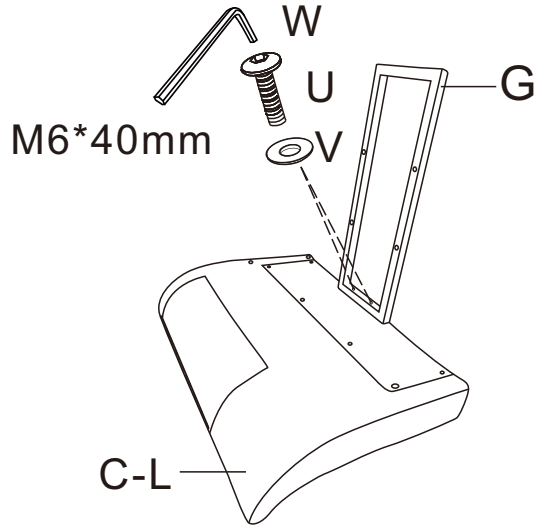

U	M6*40mm	2PCS

2 **Fix the iron frame and right armrest with screws.**
Befestigung des Eisenhalters und des rechten Armlenkers mit Schrauben.

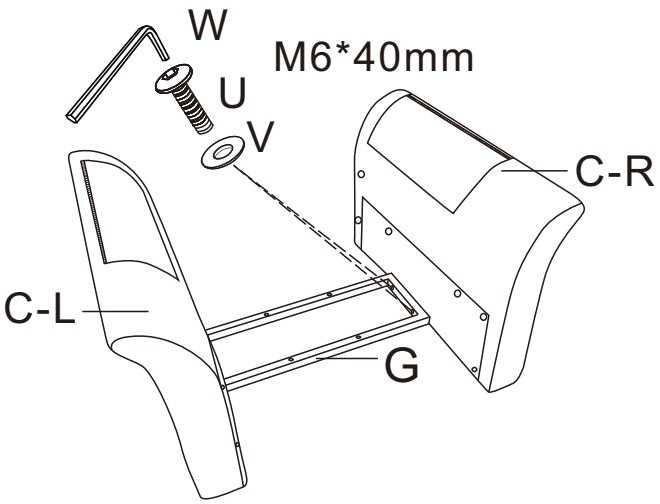

U	M6*40mm	2PCS

3

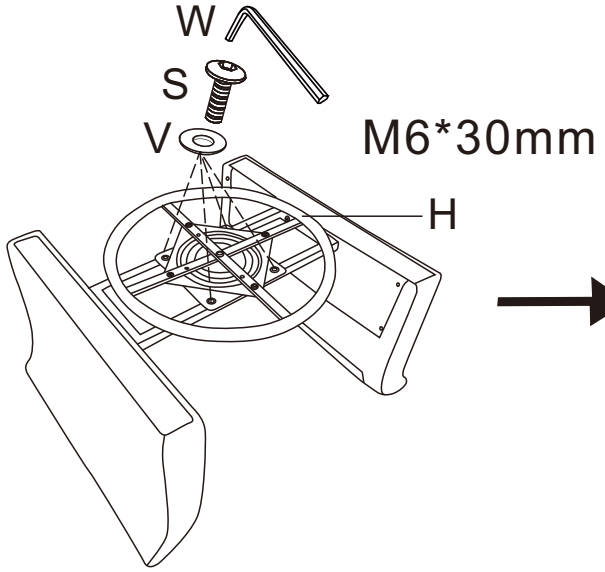

Assemble the circular chassis with screws.
Assemblez le châssis circulaire avec des vis.

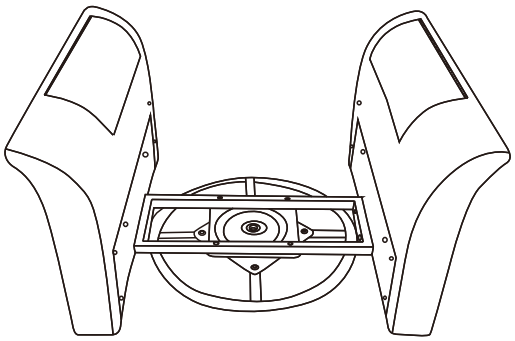

S	M6*30mm	4PCS

4

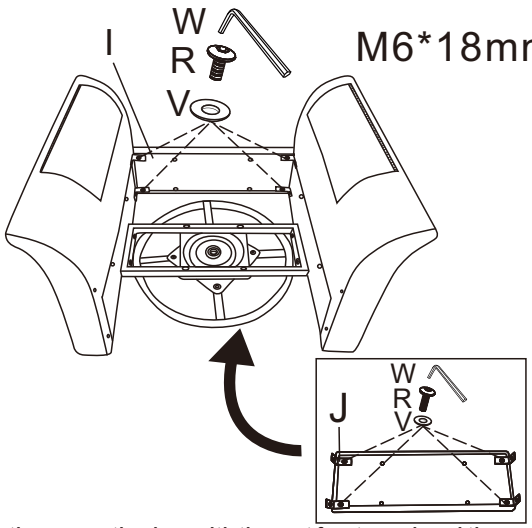

First, assemble the connecting iron with the seat front panel, and then assemble the seat front panel with the armrest, makingsure the screws are tightened in place.
Zunächst montieren Sie das Verbindungseisen mit der Vorderseite des Sitzes,Anschließend montieren Sie die Vorderseite des Sitzes mit den Armlenken und machenStellenSie sicher, dass die Schraube an ihrer Stelle fest ist.

R	M6*18mm	4PCS

5

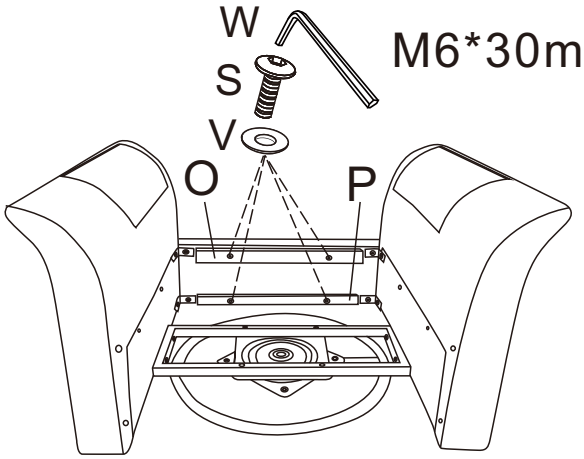

Assemble the upper and lower wooden strips of the front panel of the assembly seat.

Assemblage des lattes de bois supérieures et inférieures panneau avant du siège assemblé.

R	M6*30mm	4PCS

6

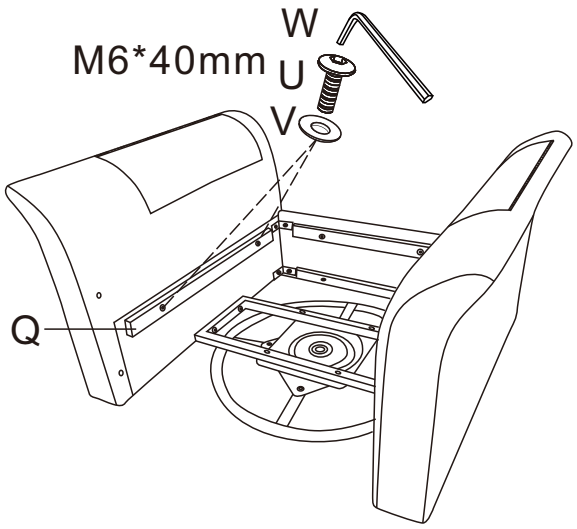

Assemble the wooden strip on the inside of the left armrest with screws.

Monter la barre de bois à l'intérieur de l'accoudoir gauche avec des vis.

U	M6*40mm	2PCS

7

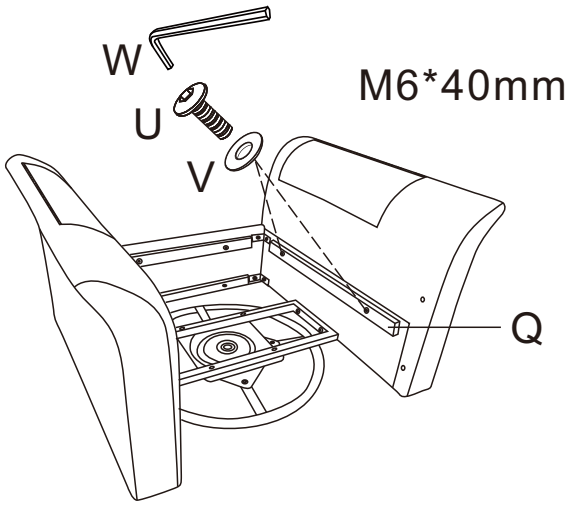

Assemble the wooden strip on the inside of the right armrest with screws.

Holzstange mit Schraube im Inneren des rechten Arms montieren.

U	M6*40mm	2PCS

8

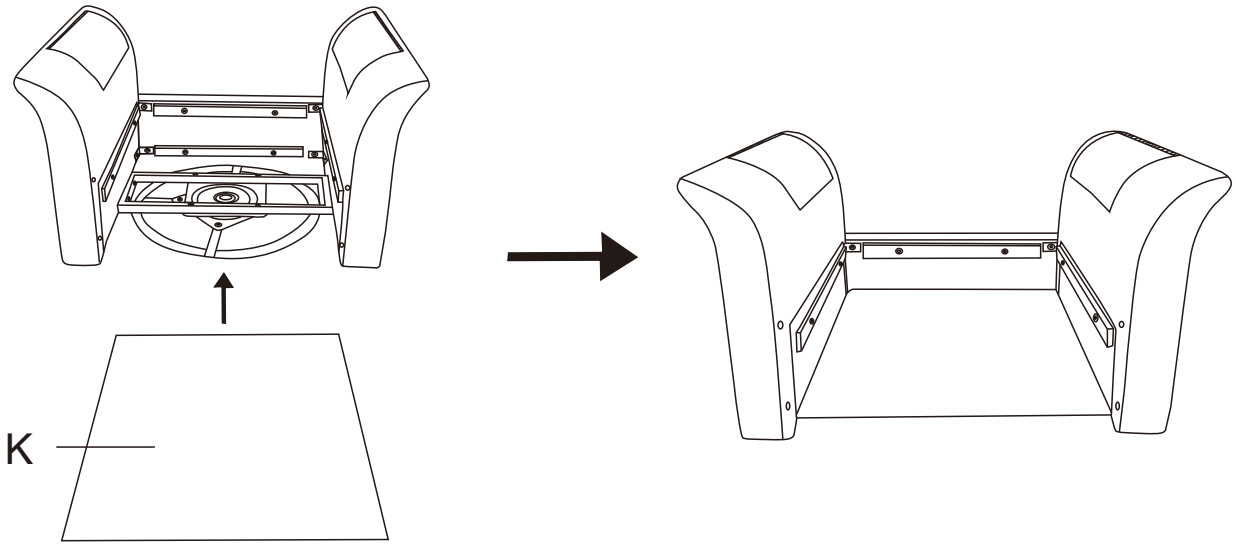

Please place the bottom plate on the iron frame inside the seat.

Veuillez placer la plaque de base sur le cadre en fer à l'intérieur du Siège.

9

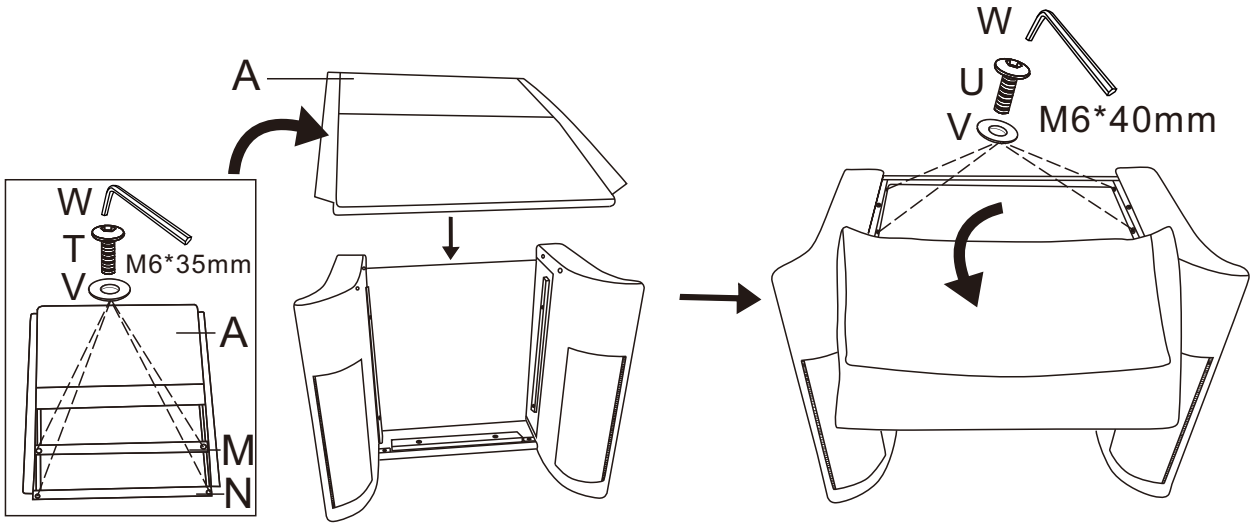

Firstly, assemble the wooden strips onto the rear iron frame, then remove the nylon buckle of the rear iron frame and assemble it with screws.

Tout d'abord, Assemblez la barre de bois sur le cadre en fer arrière, puis retirez le fermoir en nylon du cadre en fer arrière, Assemblez - le avec des vis.

T	M6*35mm	4PCS
U	M6*40mm	4PCS

10

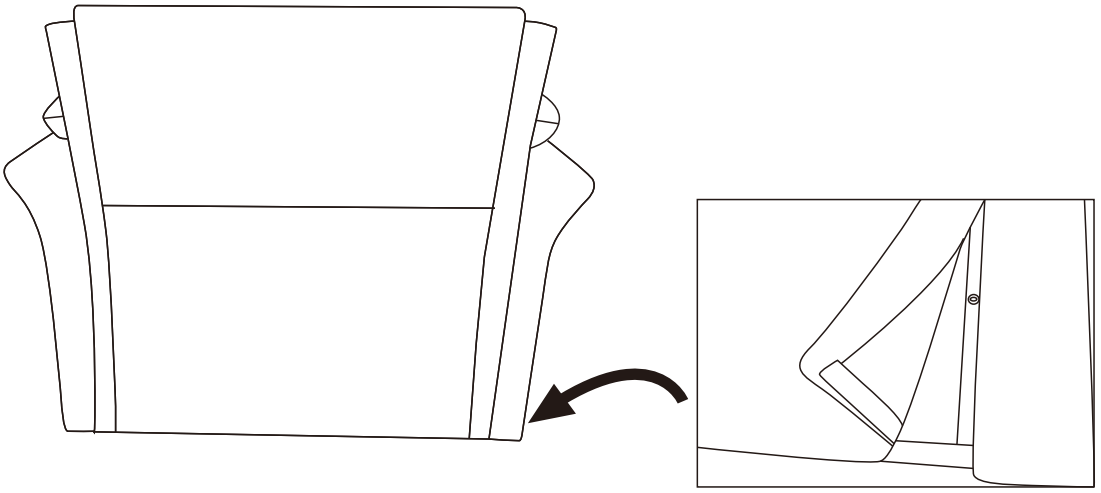

Attach the Velcro to the back frame, paying attention to sticking it in place.
Befestigen Sie den Nylon-Schnüpf an den Rückenrahmen und kleben Sie ihn an Ort und Stelle.

11

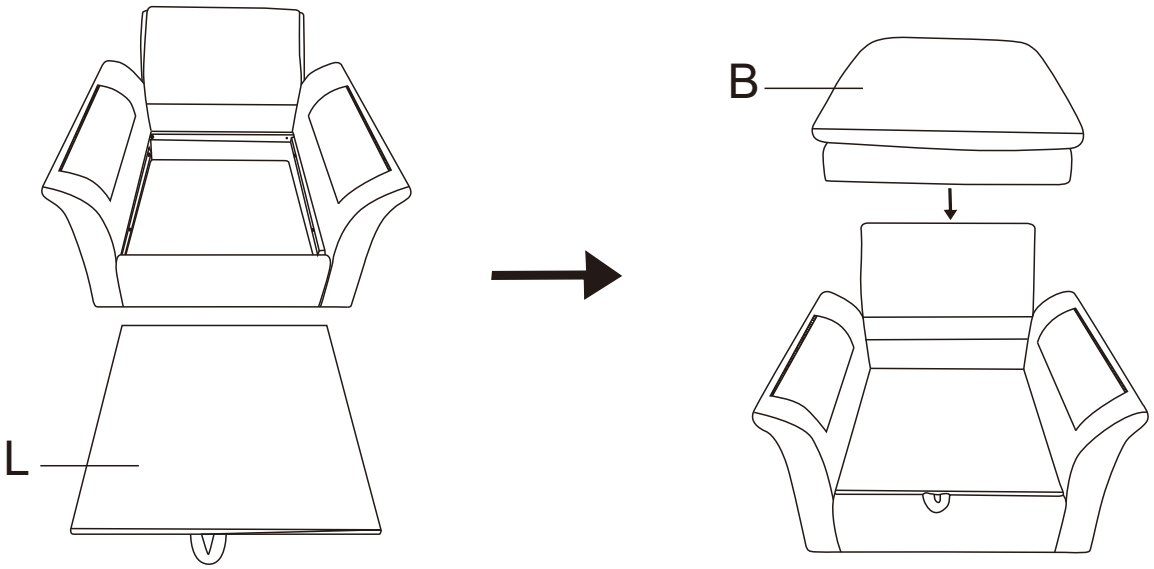

Please place the seat board onto the wooden strip inside the seat.
Veuillez placer la plaque de siège sur les lattes de bois à l'intérieur du Siège.

12

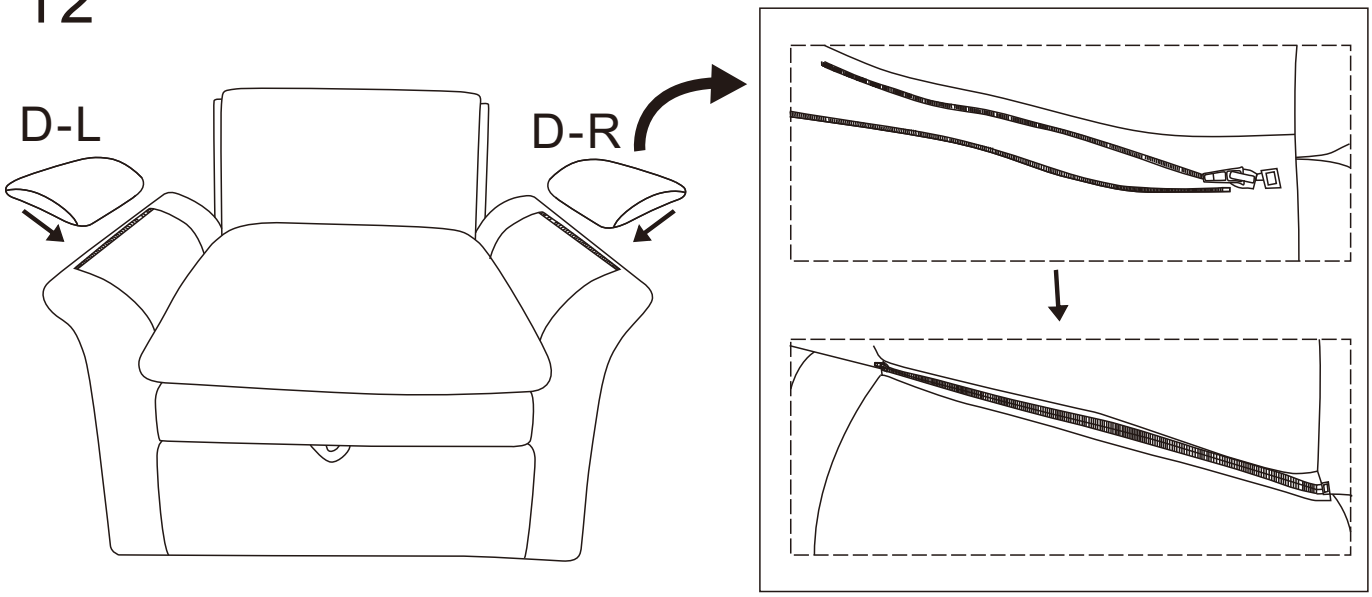

Please zip up the armrest bag according to the steps, paying attention to the zipper being pulled in place.
Veuillez suivre les étapes pour tirer la fermeture à glissière du sac d'accoudoir, en notant si la fermeture à glissière est tirée en place.

13

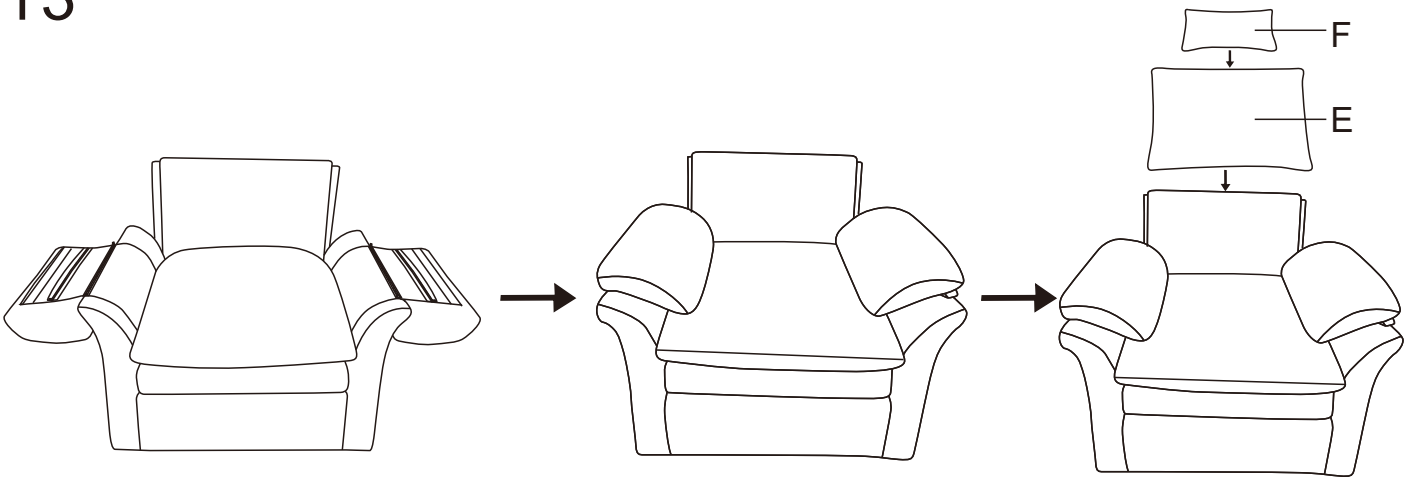

Please attach the Velcro wrapped inside the armrest to the armrest, paying attention to sticking it in place.

Bitte befestigen Sie den in den Armbändern eingewickelten Nylonverschluss an den Armbändern und klammern Sie ihn an Ort und Stelle.

14

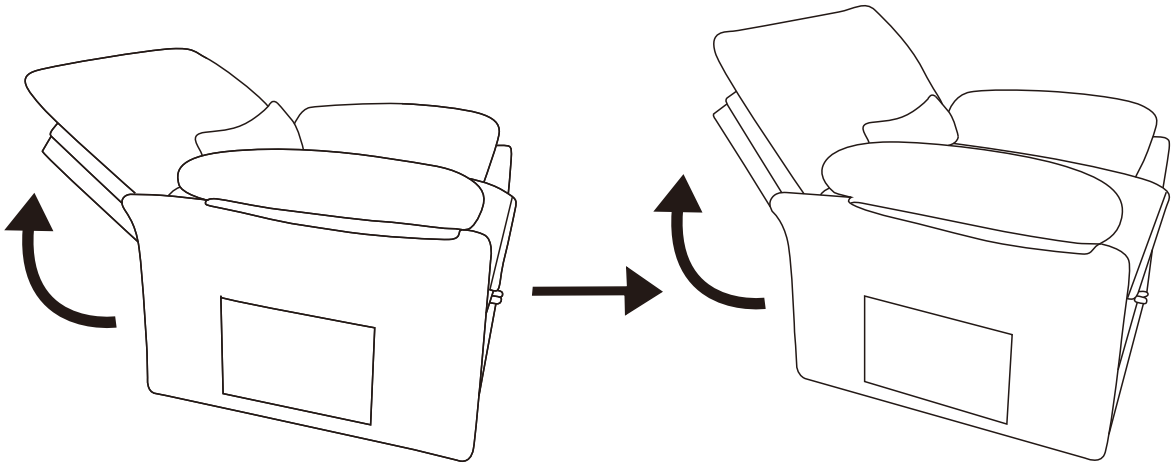

After installation, the backrest tilt can be adjusted appropriately.

Après l'installation, l'inclinaison du dossier peut être ajustée de manière appropriée.

15

