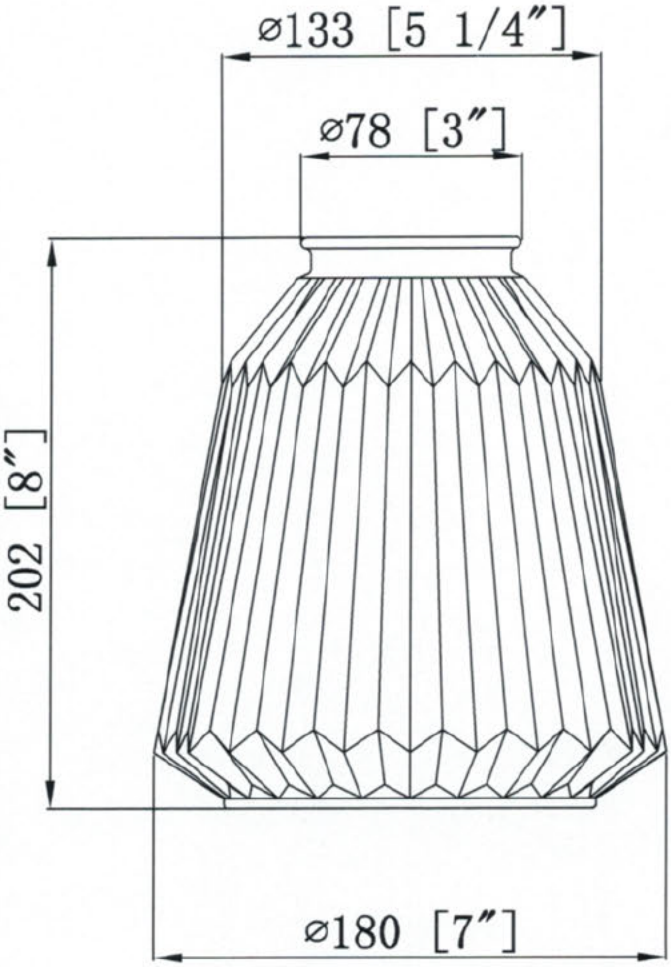ITEM#: