ASSEMBLY INSTRUCTIONS
INSTRUCTIONS DE MONTAGE

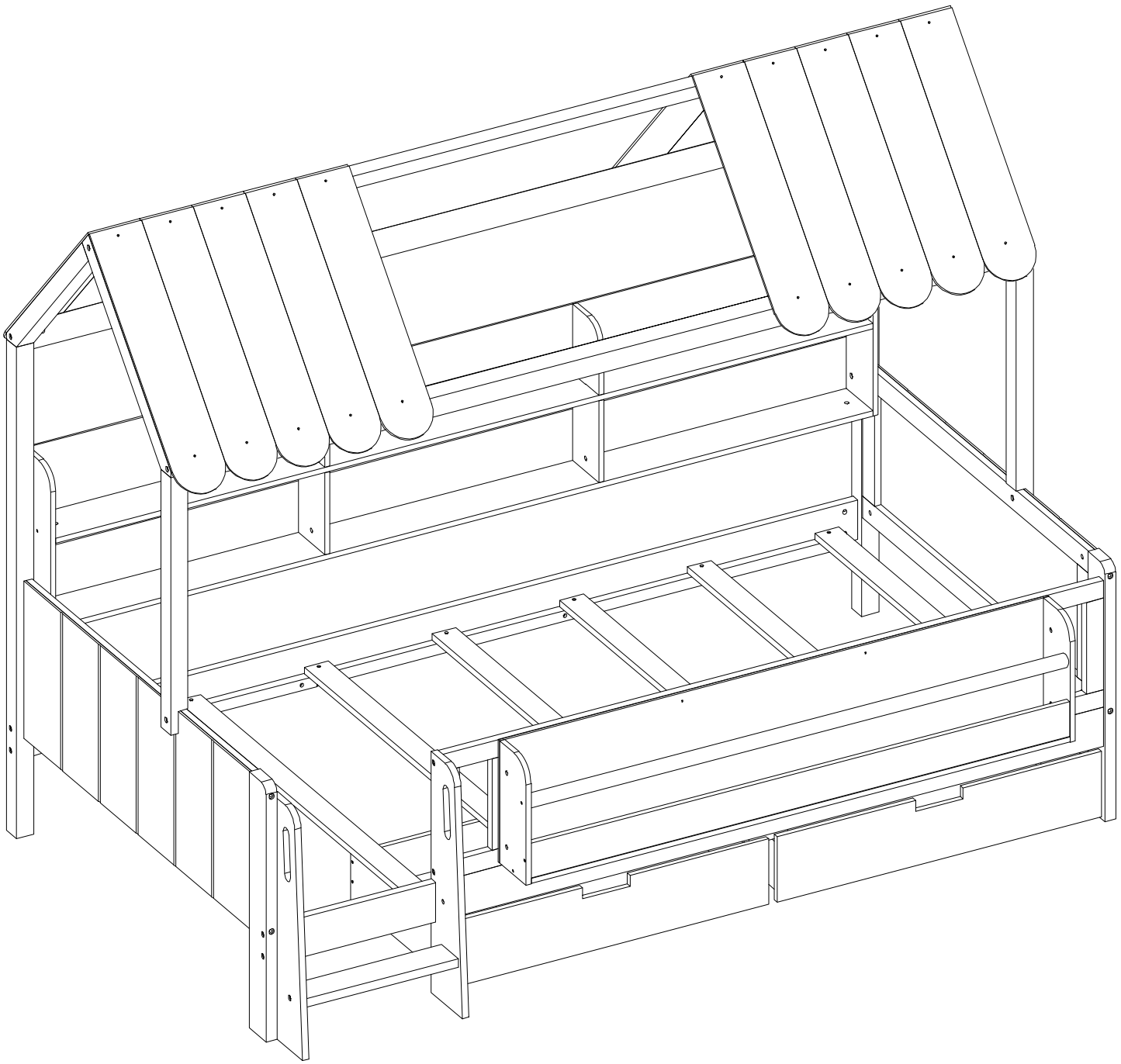

H00220

Detail View - Vue détaillée

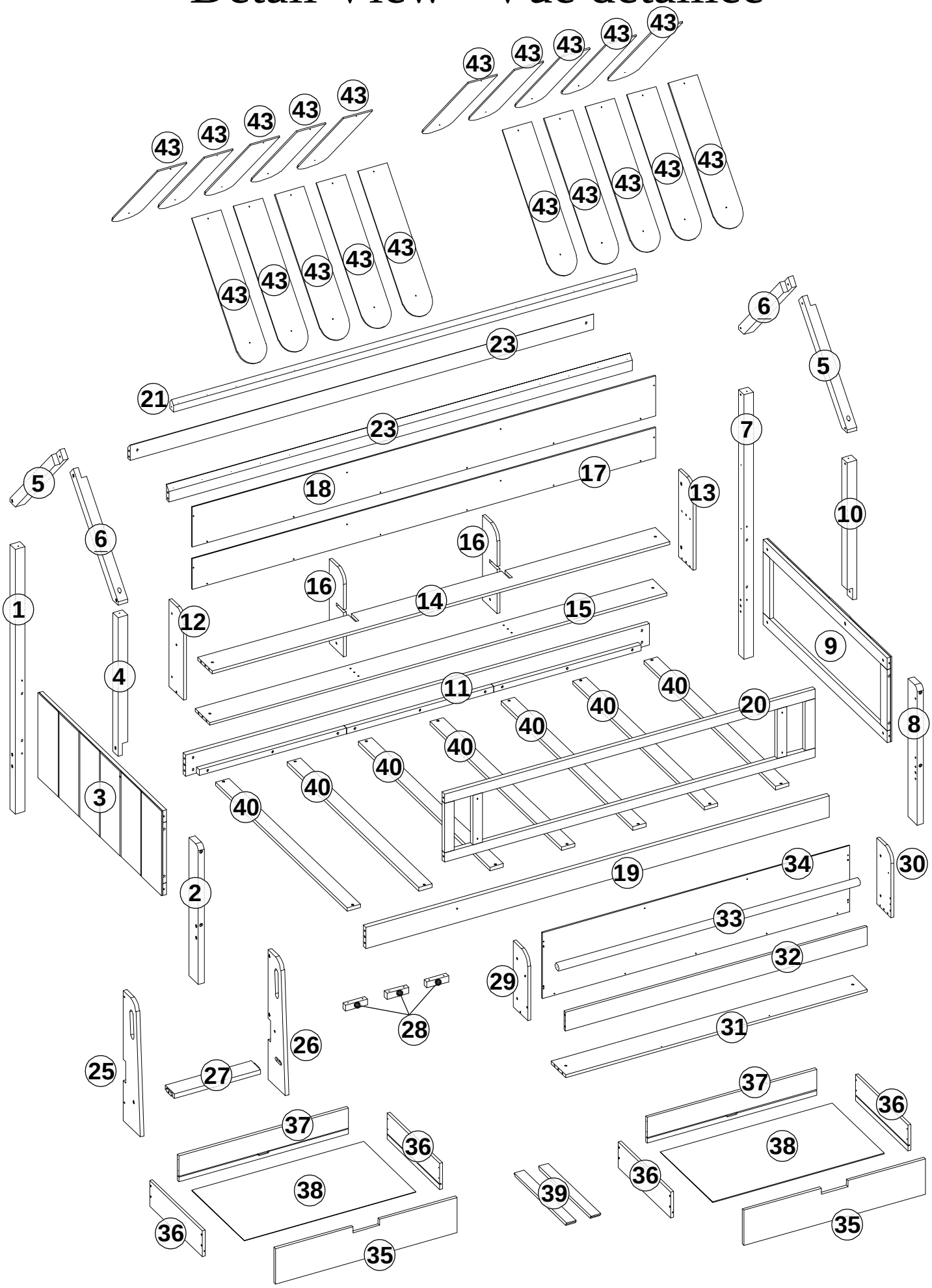

Part Lists - Listes de pièces : H00220 - 1

1 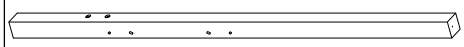	4 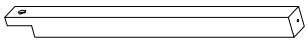	5 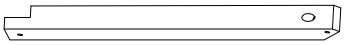
Bed Leg / Pied de lit 01 Pc/pièce	Vertical Stile / Montant vertical 01 Pc/pièce	Top Rail / Traverse supérieure 02 Pcs/pièces
6 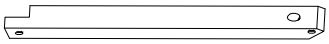	7 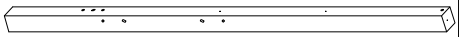	10 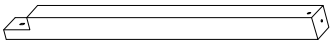
Top Rail / Traverse supérieure 02 Pcs/pièces	Bed Leg / Pied de lit 01 Pc/pièce	Top Rail / Traverse supérieure 01 Pc/pièce
11 	14 	15 
Bed Side Rail / Traverse de lit 01 Pc/pièce	Shelf Panel / Panneau d'étagère 01 Pc/pièce	Shelf Panel / Panneau d'étagère 01 Pc/pièce
17 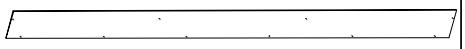	18 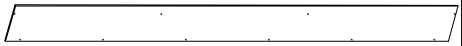	19 
Panel / Panneau 01 Pc/pièce	Panel / Panneau 01 Pc/pièce	Bed Side Rail / Traverse de lit 01 Pc/pièce
20 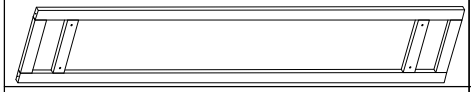	21 	23 
Front Frame / Cadre avant 01 Pc/pièce	Top Beam / Traverse supérieure 01 Pc/pièce	Top Beam / Traverse supérieure 02 Pcs/pièces
31 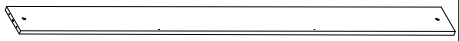	32 	33
Shelf Panel / Panneau d'étagère 01 Pc/pièce	Shelf Panel / Panneau d'étagère 01 Pc/pièce	Round Rod / Barreau rond 01 Pc/pièce
34 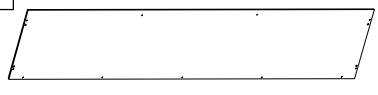		
Panel / Panneau 01 Pc/pièce		

Part Lists - Listes de pièces : H00220 - 2

2 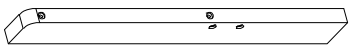	3 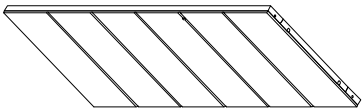	8 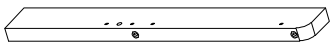
Bed Leg / Pied de lit 01 Pc/pièce	Side Frame / Cadre latéral 01 Pc/pièce	Bed Leg / Pied de lit 01 Pc/pièce
9 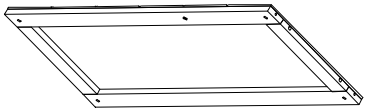	12 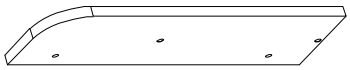	13 
Side Frame / Cadre latéral 01 Pc/pièce	Shelf Panel / Panneau d'étagère 01 Pc/pièce	Shelf Panel / Panneau d'étagère 01 Pc/pièce
16 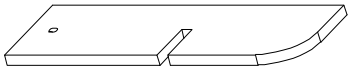	25 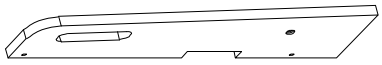	26 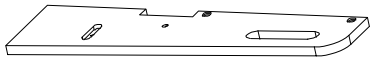
Shelf Panel / Panneau d'étagère 02 Pcs/pièces	Stair Leg / Pied d'escalier 01 Pc/pièce	Stair Leg / Pied d'escalier 01 Pc/pièce
27 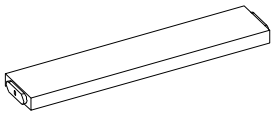	28 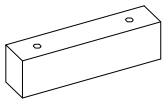	29 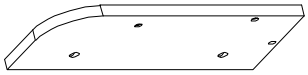
Stair Tread / Marche d'escalier 01 Pc/pièce	Wood Block / Bloc de bois 03 Pcs/pièces	Shelf Panel / Panneau d'étagère 01 Pc/pièce
30 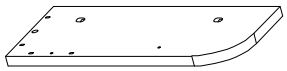	35 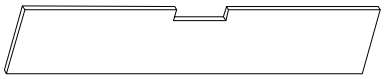	36 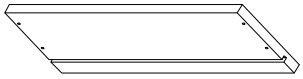
Shelf Panel / Panneau d'étagère 01 Pc/pièce	Drawer Front / Façade de tiroir 02 Pcs/pièces	Drawer Side / Côté de tiroir 04 Pcs/pièces
37 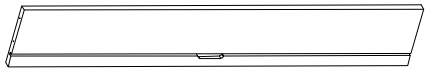	38 	39 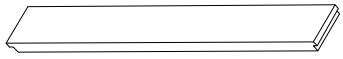
Drawer Back / Dos de tiroir 02 Pcs/pièces	Drawer Bottom / Fond de tiroir 02 Pcs/pièces	Bottom Support / Support de fond 02 Pcs/pièces
40 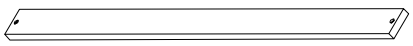	43 	
Bed Slat / Latte de lit 07 Pcs/pièces	Top Panel / Panneau supérieur 20 Pcs/pièces	

Hardware Lists - Listes de matériel : H00220 - 2

A  Ø1/4"*80mm	**B**  Ø1/4"*9.5*12mm	**C** 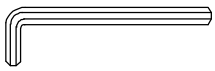 K4mm
Hex-Head bolt/Boulon à tête hexagonale (12 pcs/pièces)	Hex-Head bolt/Boulon à tête hexagonale (39 pcs/pièces)	Allen key/Clé Allen (2pcs/pièces)
D  Ø1/4"*110mm	**E** 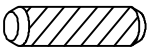 Ø10*30mm	**F**  Ø1/4"*65mm
Hex-Head bolt/Boulon à tête hexagonale (4 pcs/pièces)	Wood dowel/Cheville en bois (16 pcs/pièces)	Hex-Head bolt/Boulon à tête hexagonale (23 pcs/pièces)
G  #4*30mm	**H**  #4*20mm	**I**  Ø1/4"*25mm
Screw/Vis (40pcs/pièces)	Screw/Vis (71pcs/pièces)	Hex-Head bolt/Boulon à tête hexagonale (2 pcs/pièces)
J  Ø1/4"*15mm	**K** 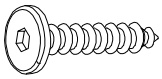 Ø6*70mm	**R** 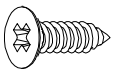 #3.5*12mm
Nut/Noix (2pcs/pièces)	Screw/Vis (6pcs/pièces)	Screw/Vis (28pcs/pièces)
M 	**N** 	**O** 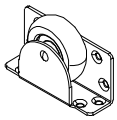
Pass /Passe (2 pcs/pièces)	Pass L/Passe L (4 pcs/pièces)	Wheel/Roue(8pcs/pièces)
U 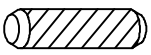 Ø6*25mm	**Q** 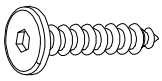 Ø6*35mm	**L**  #4*40mm
Wood dowel/Cheville en bois (20 pcs/pièces)	Screw/Vis (6pcs/pièces)	Screw/Vis (2pcs/pièces)

ASSEMBLY TOOLS REQUIRED (NOT INCLUDED)

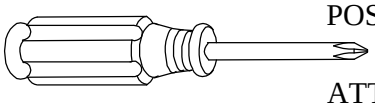

PLEASE BE CAREFUL DO NOT DAMAGE THE HOLE POSITION WHEN YOU USE POWER TOOLS !

ATTENTION À NE PAS ENDOMMAGER LA POSITION DU TROU LORSQUE VOUS UTILISEZ DES OUTILS ÉLECTRIQUES !

Step/Étape 01

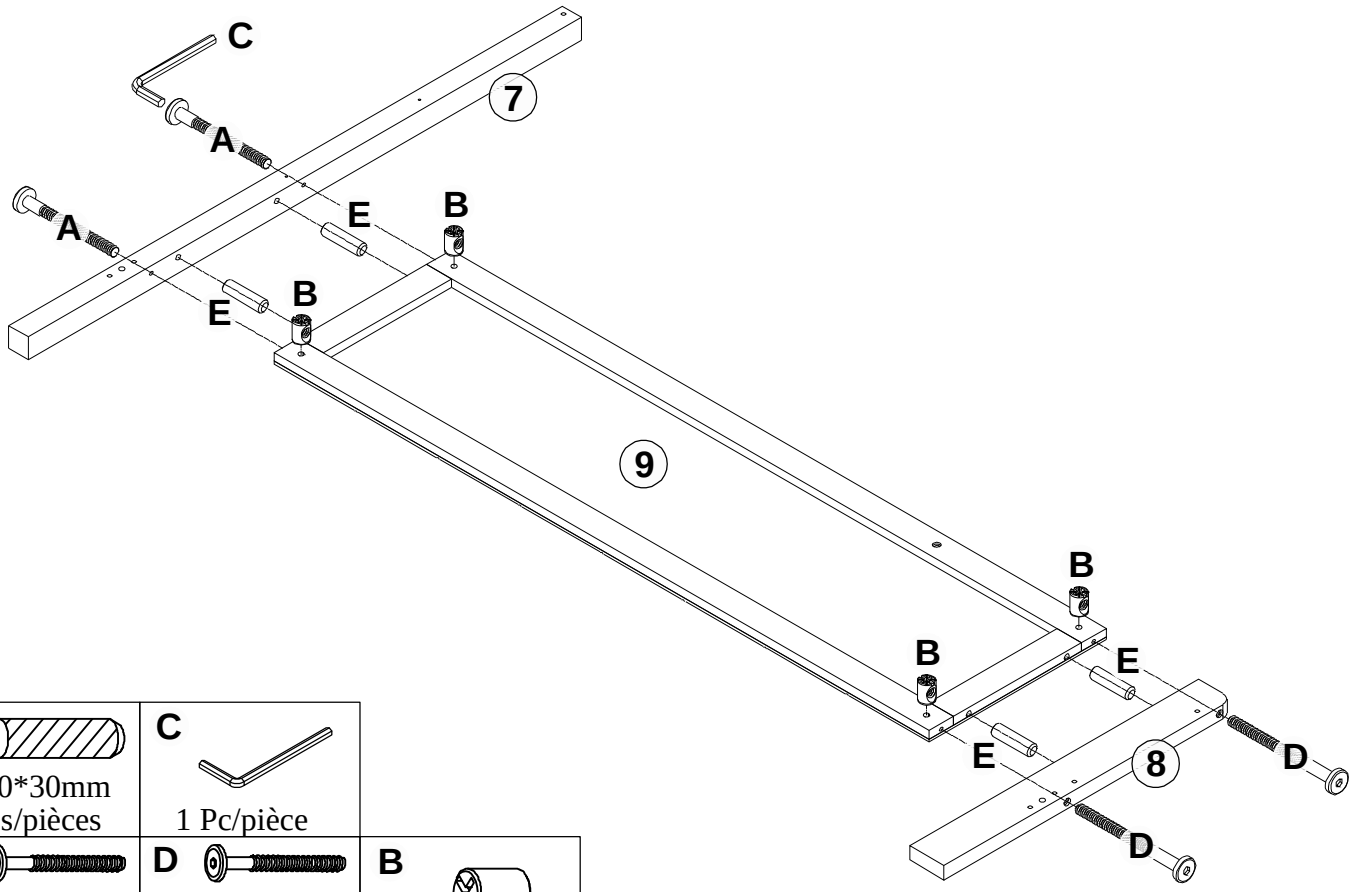

E Ø10*30mm 4 Pcs/pièces	**C** 1 Pc/pièce	
A 1/4"*80mm 2 Pcs/pièces	**D** 1/4"*110mm 2 Pcs/pièces	**B** 4 Pcs/pièces

Step/Étape 02

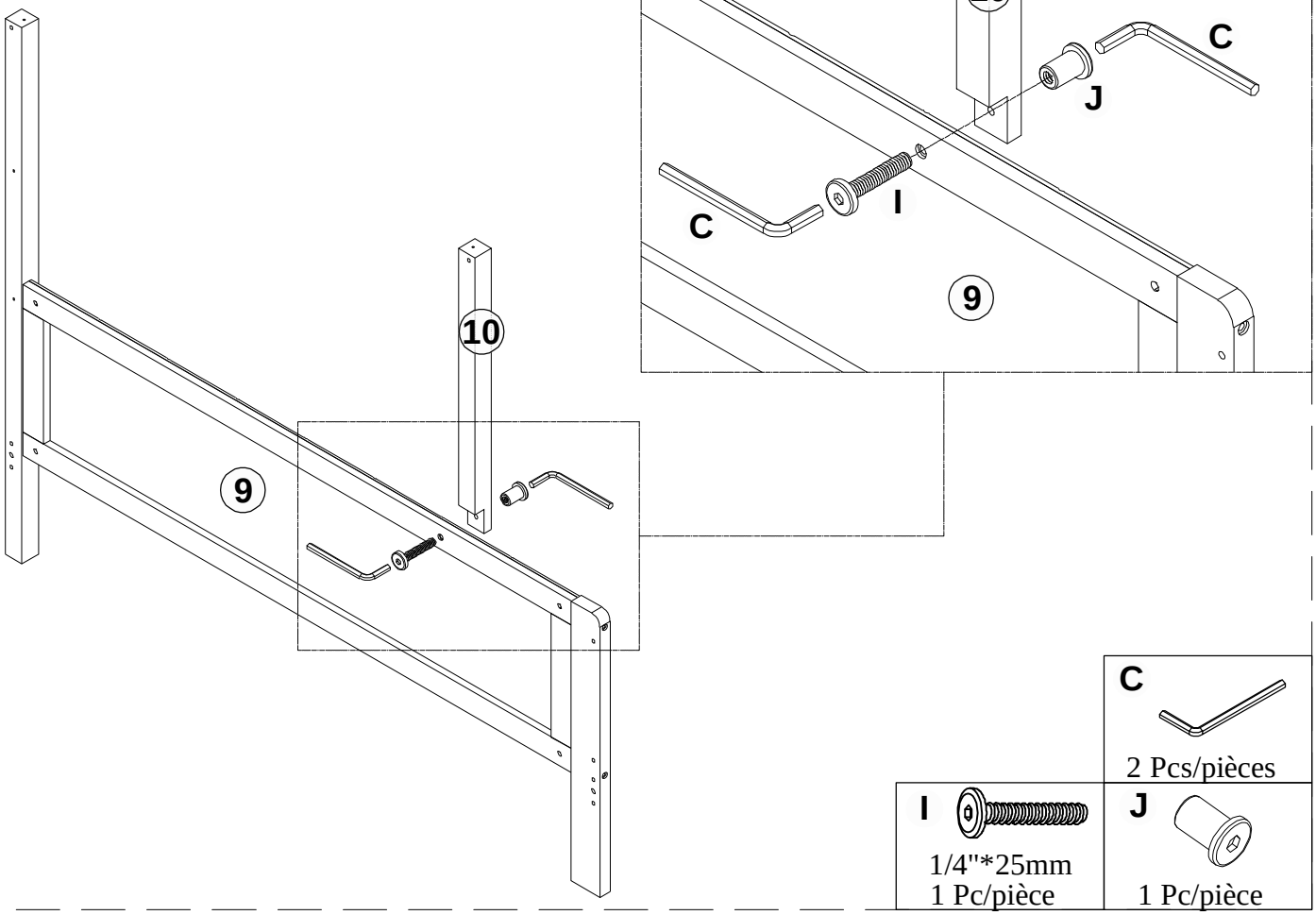

		C 2 Pcs/pièces
I 1/4"*25mm 1 Pc/pièce	**J** 1 Pc/pièce	

Step/Étape 03

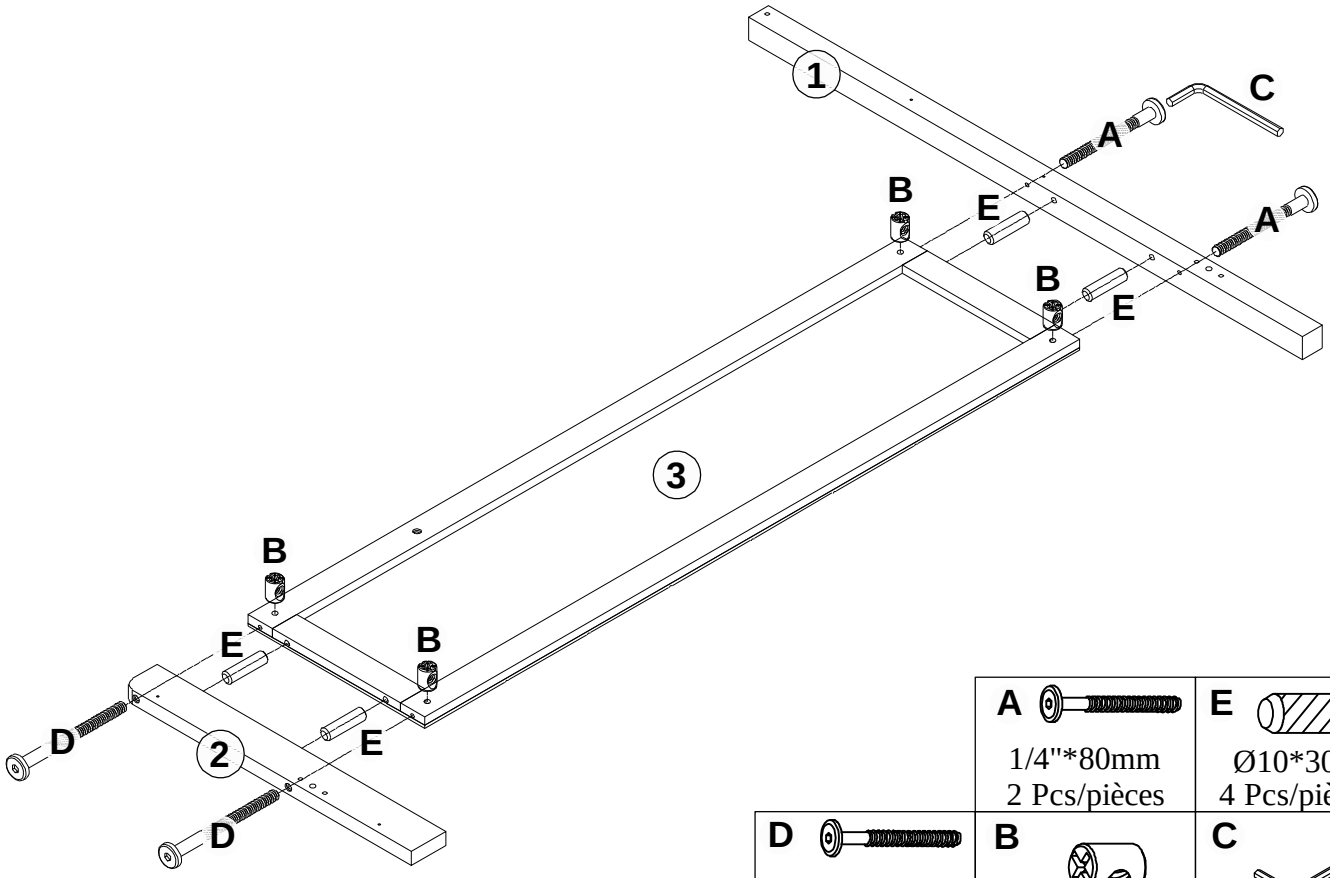

A 1/4"*80mm 2 Pcs/pièces	E Ø10*30mm 4 Pcs/pièces	
D 1/4"*110mm 2 Pcs/pièces	B 4 Pcs/pièces	C 1 Pc/pièce

Step/Étape 04

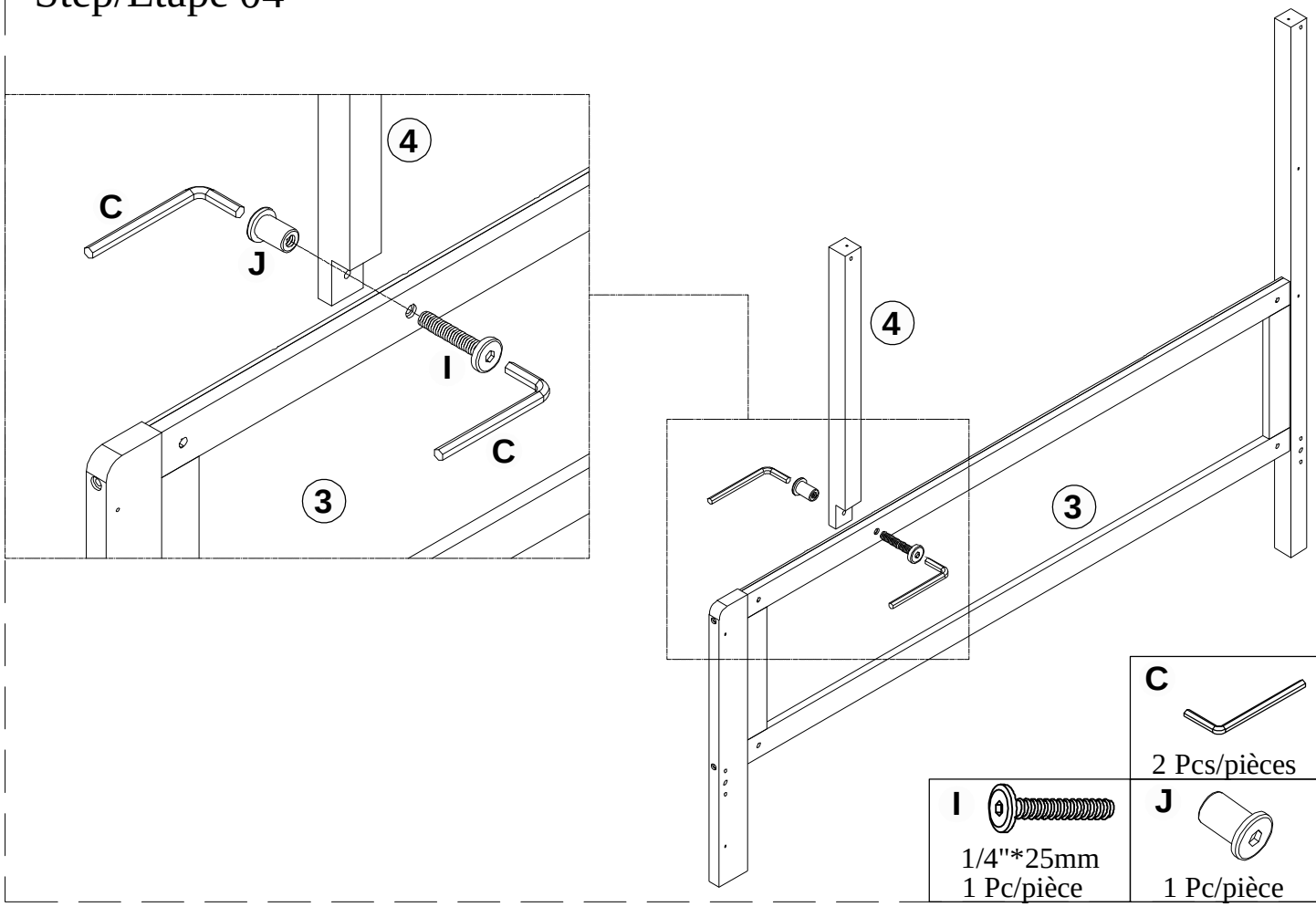

C 2 Pcs/pièces	
I 1/4"*25mm 1 Pc/pièce	J 1 Pc/pièce

Step/Étape 05

Tighten to 70% only.
Serrer à 70 % seulement.

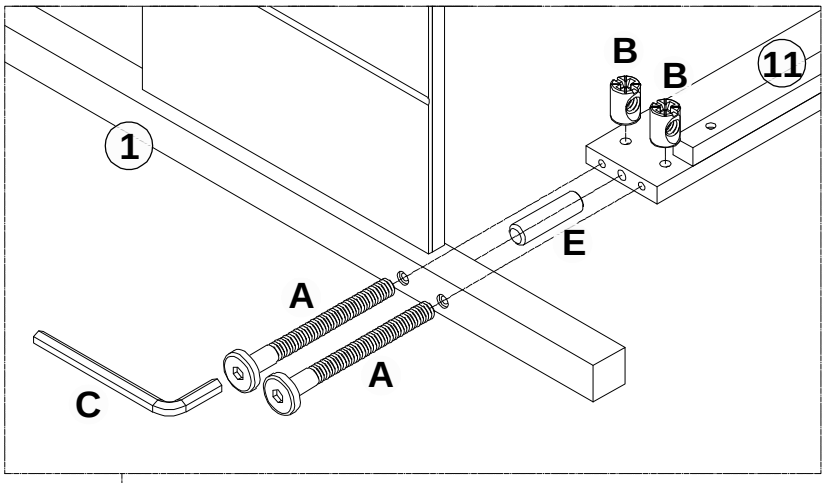

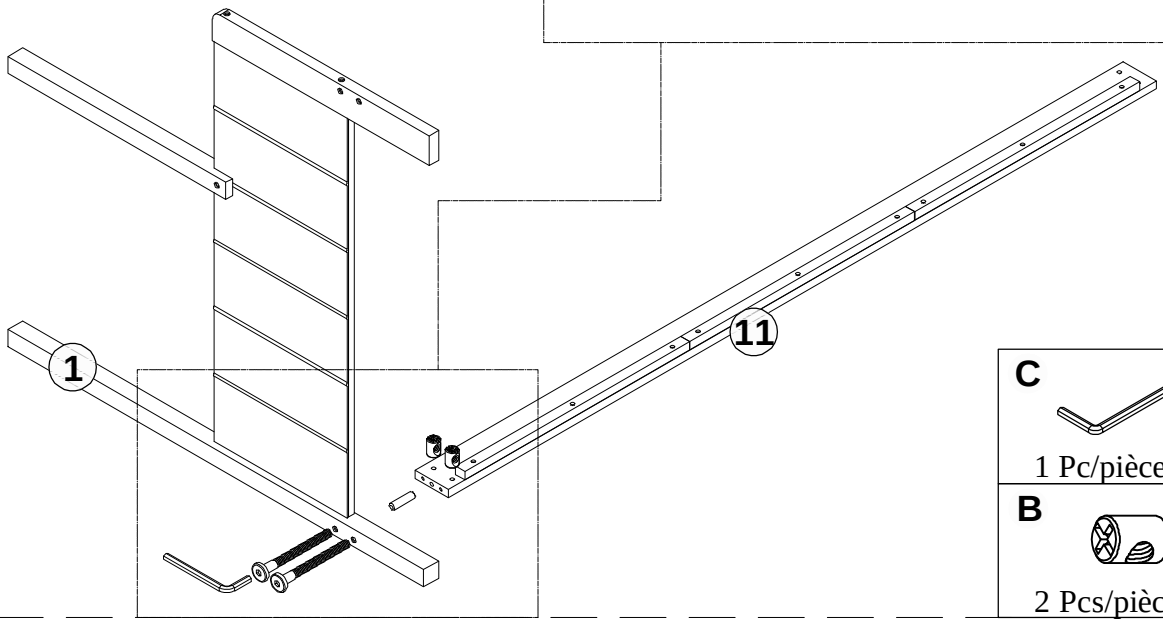

C 1 Pc/pièce	E Ø10*30mm 1 Pc/pièce
B 2 Pcs/pièces	A 1/4"*80mm 2 Pcs/pièces

Step/Étape 06

Tighten to 70% only.
Serrer à 70 % seulement.

C 1 Pc/pièce	E Ø10*30mm 1 Pc/pièce
B 2 Pcs/pièces	A 1/4"*80mm 2 Pcs/pièces

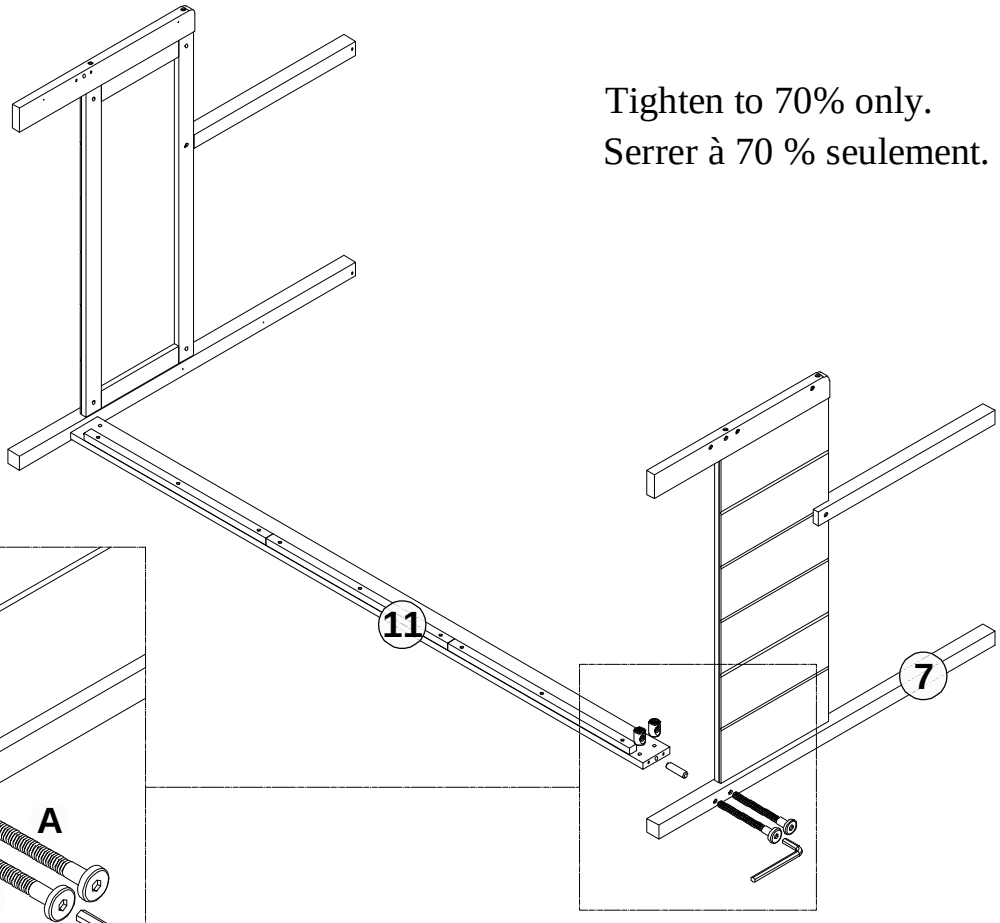

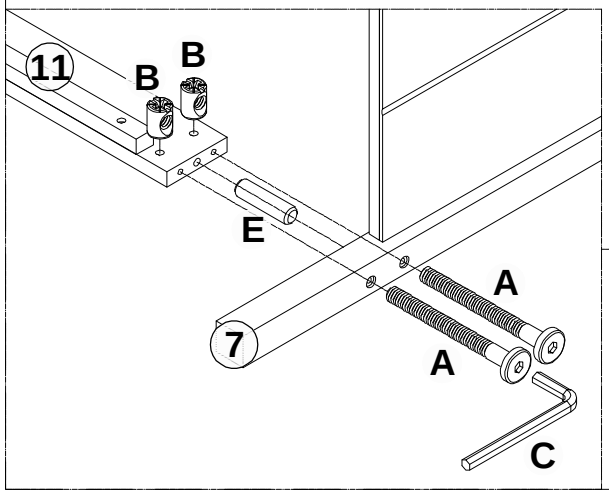

Step/Étape 07

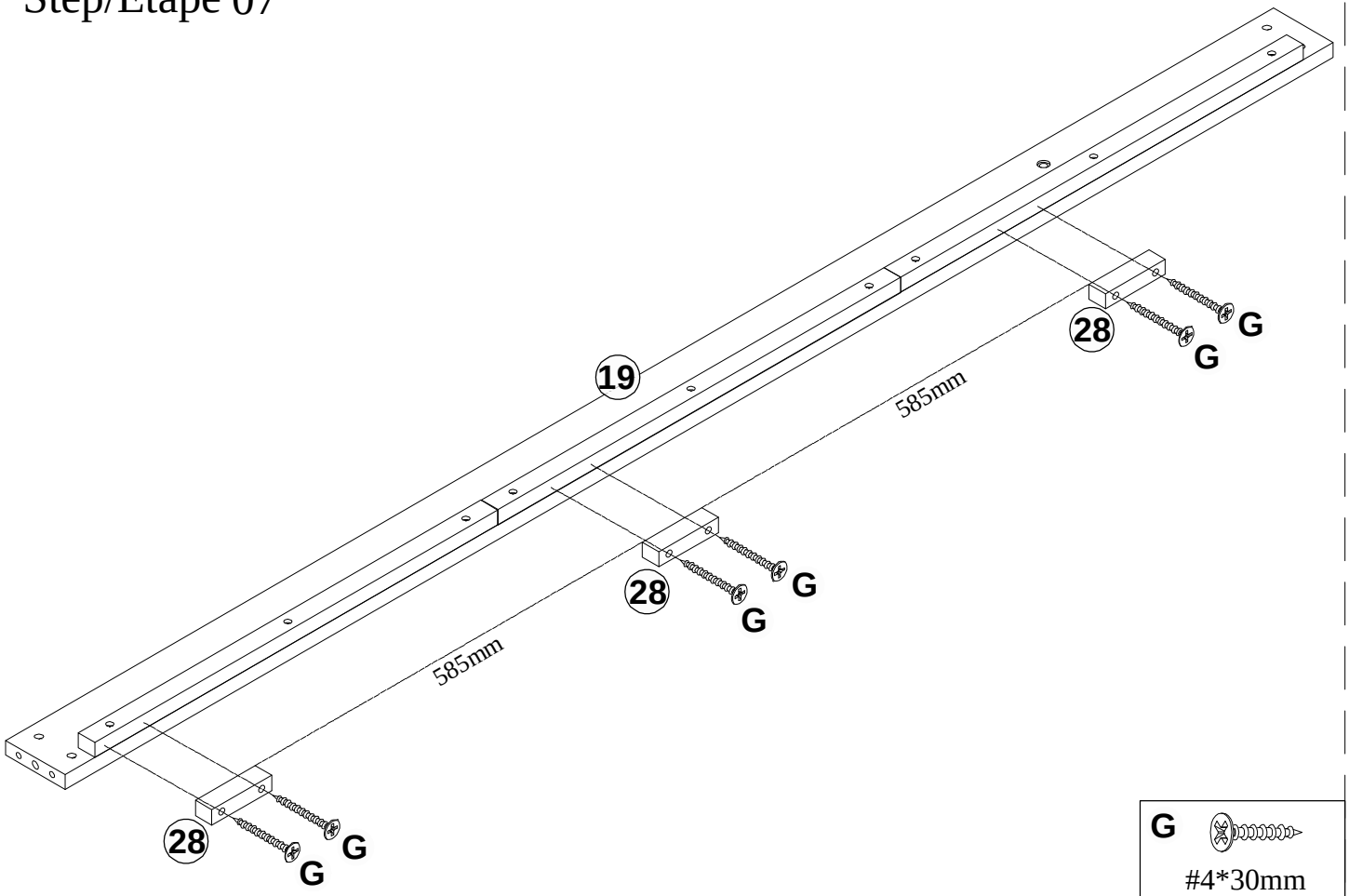

G	
	#4*30mm 6 Pcs/pièces

Step/Étape 08

Tighten to 70% only.
Serrer à 70 % seulement.

B	F
4 Pcs/pièces	1/4"*65mm 4 Pcs/pièces
E	**C**
Ø10*30mm 2 Pcs/pièces	1 Pc/pièce

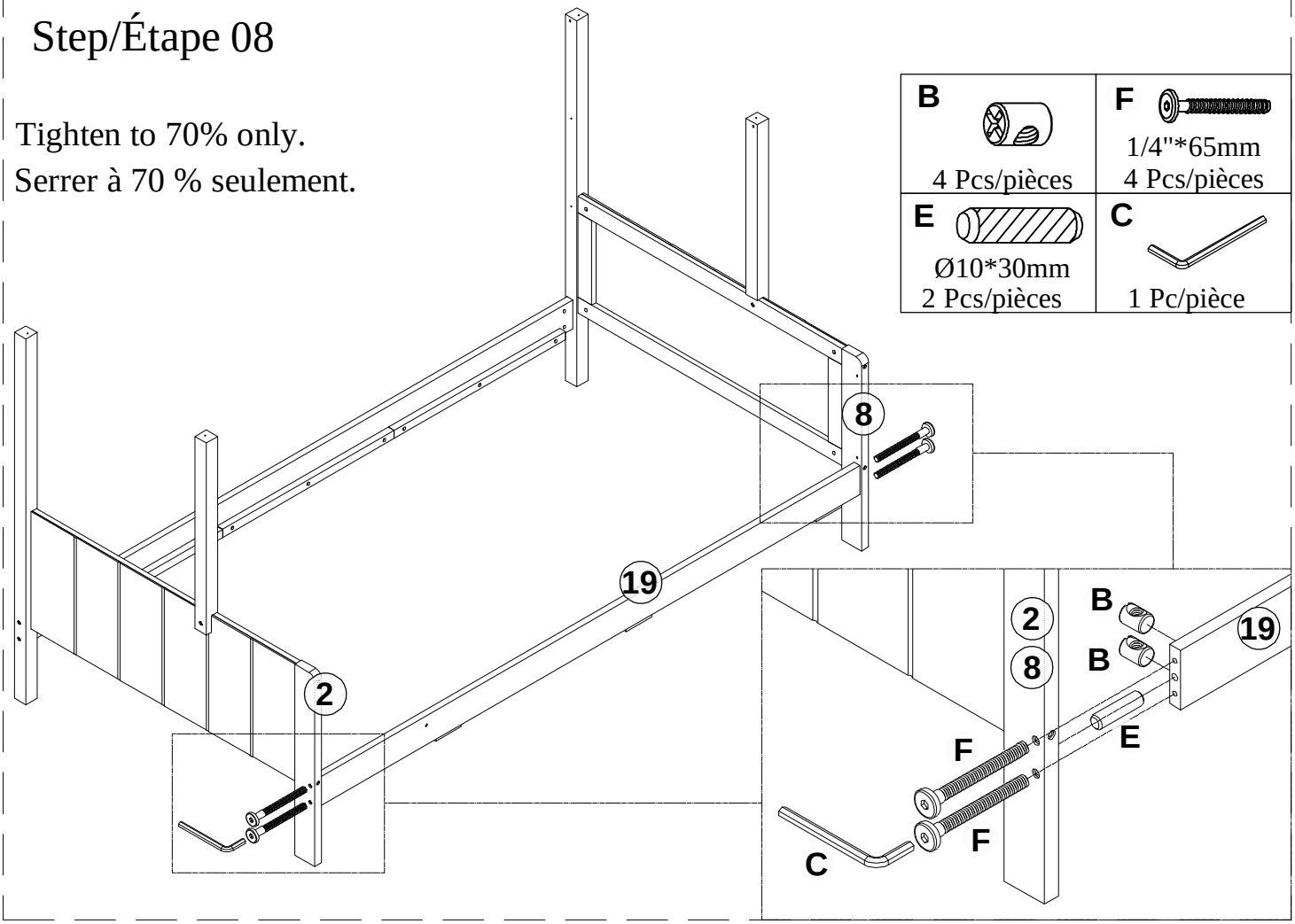

Step/Étape 09

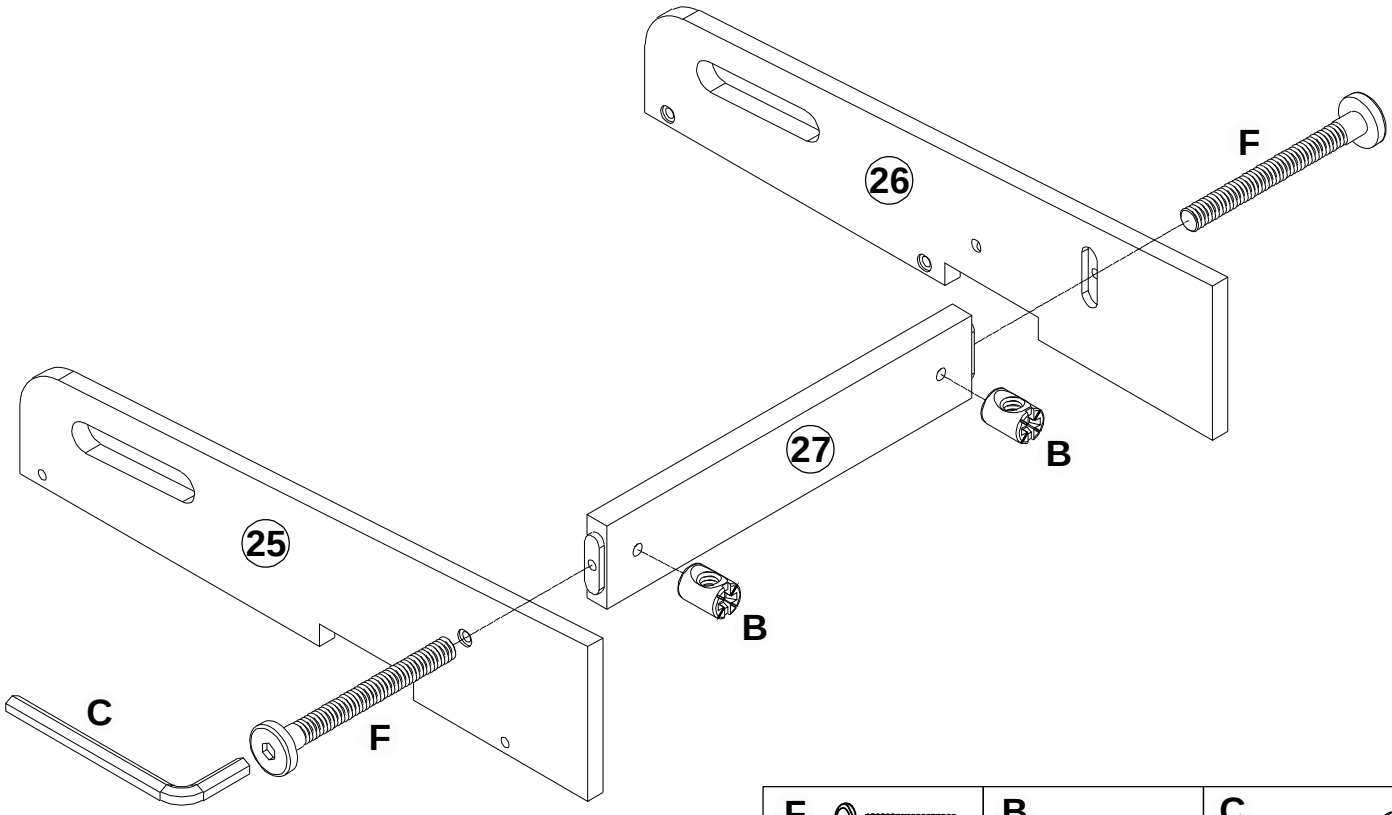

F	B	C
1/4"*65mm 2 Pcs/pièces	2 Pcs/pièces	1 Pc/pièce

Step/Étape 10

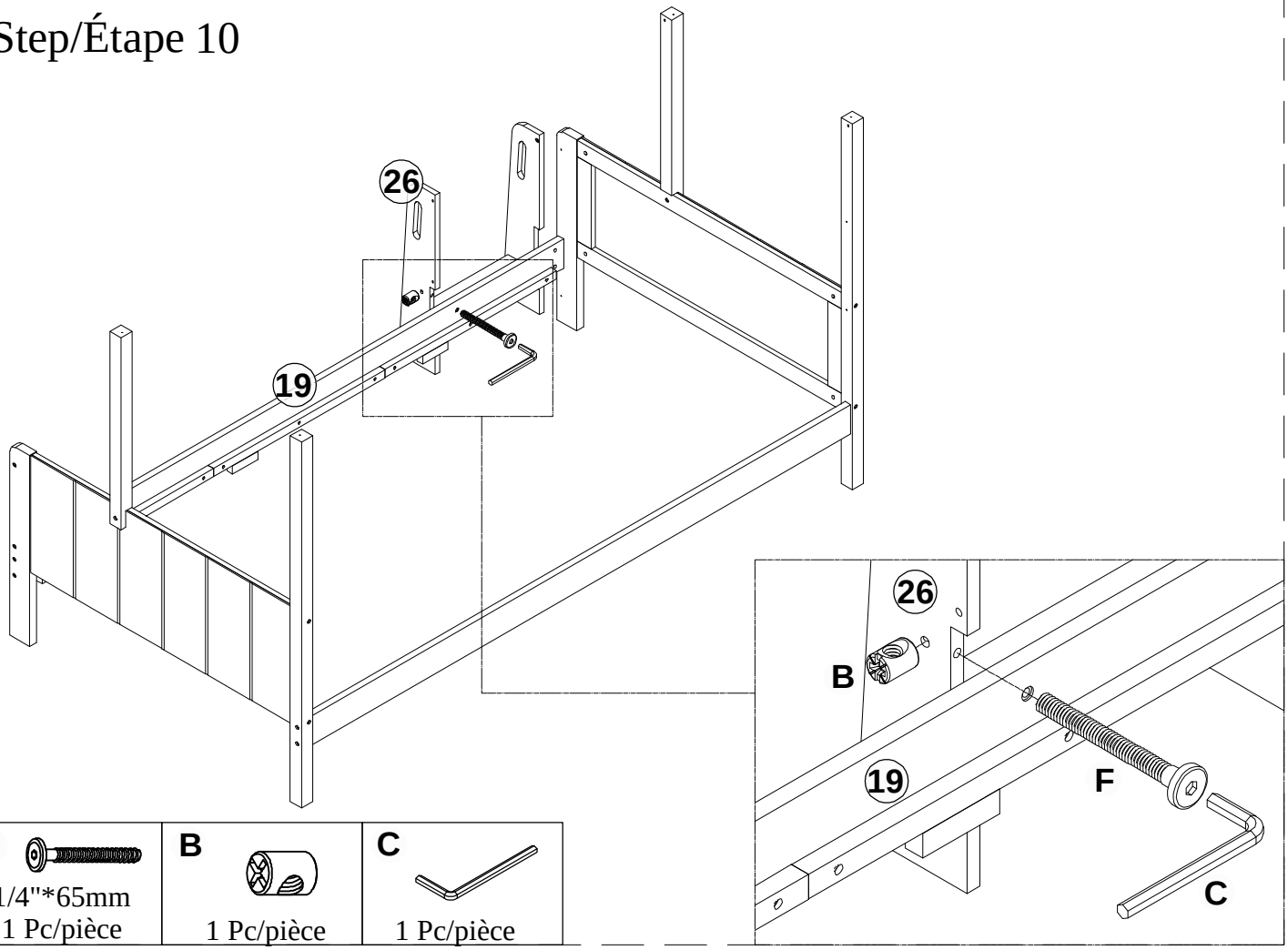

F	B	C
1/4"*65mm 1 Pc/pièce	1 Pc/pièce	1 Pc/pièce

Step/Étape 11

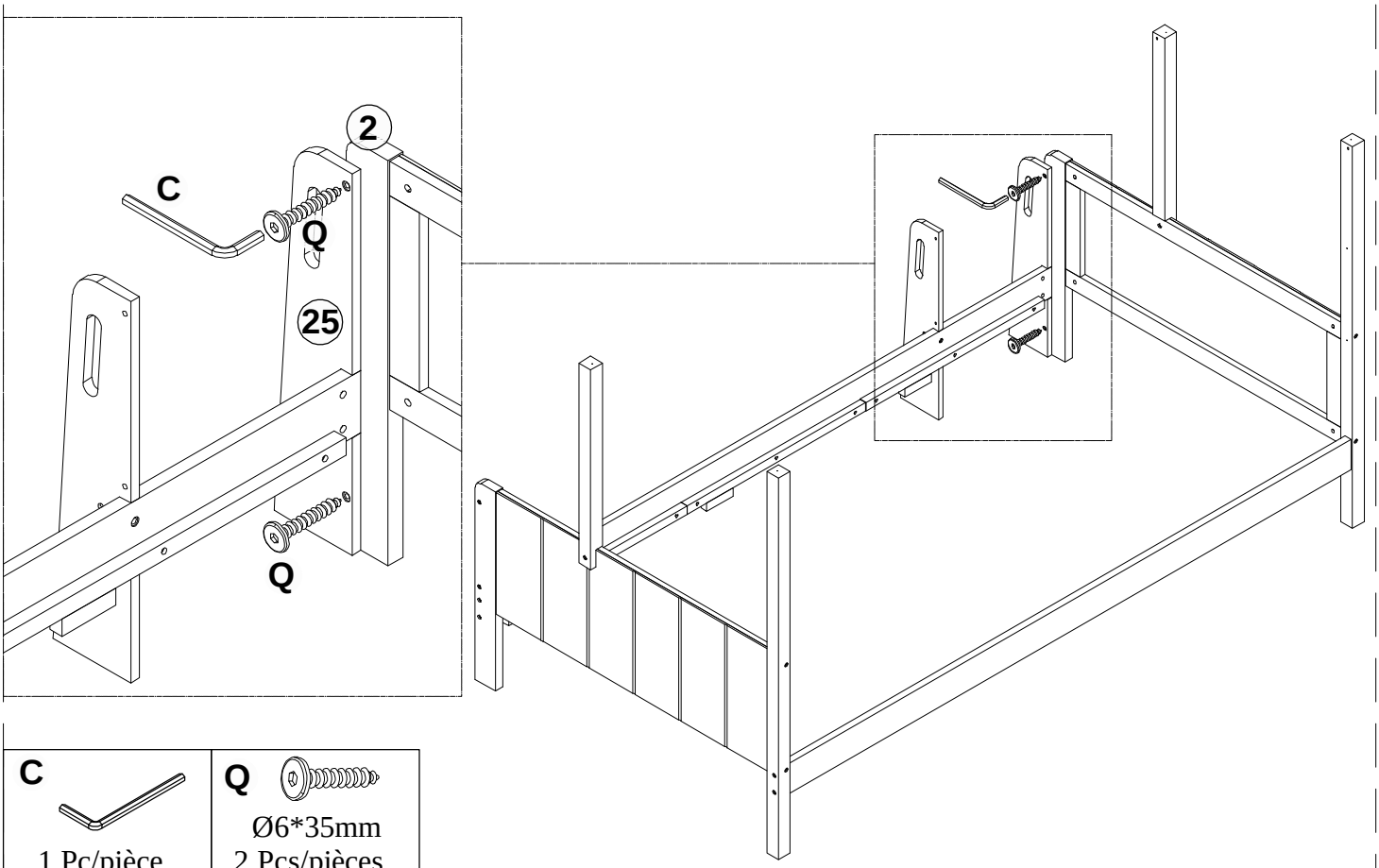

C	Q
1 Pc/pièce	Ø6*35mm 2 Pcs/pièces

Step/Étape 12

F	B	C
		
1/4"*65mm 2 Pcs/pièces	2 Pcs/pièces	1 Pc/pièce

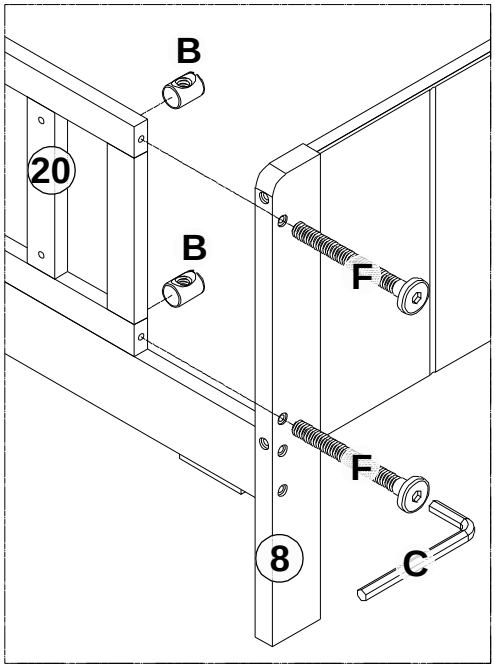

Step/Étape 13

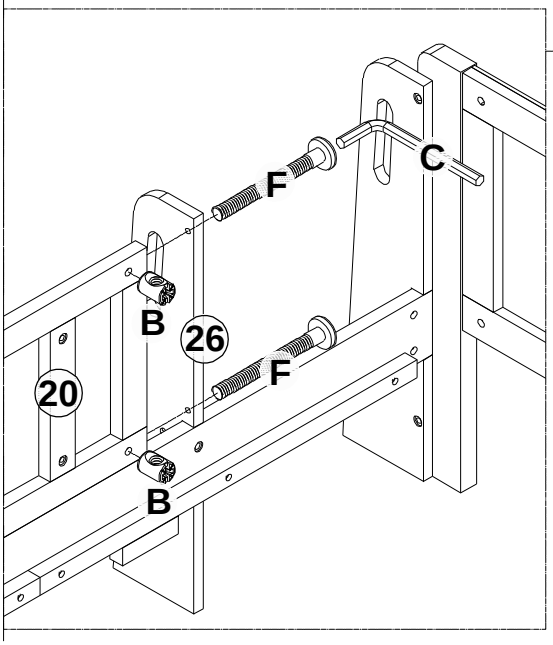

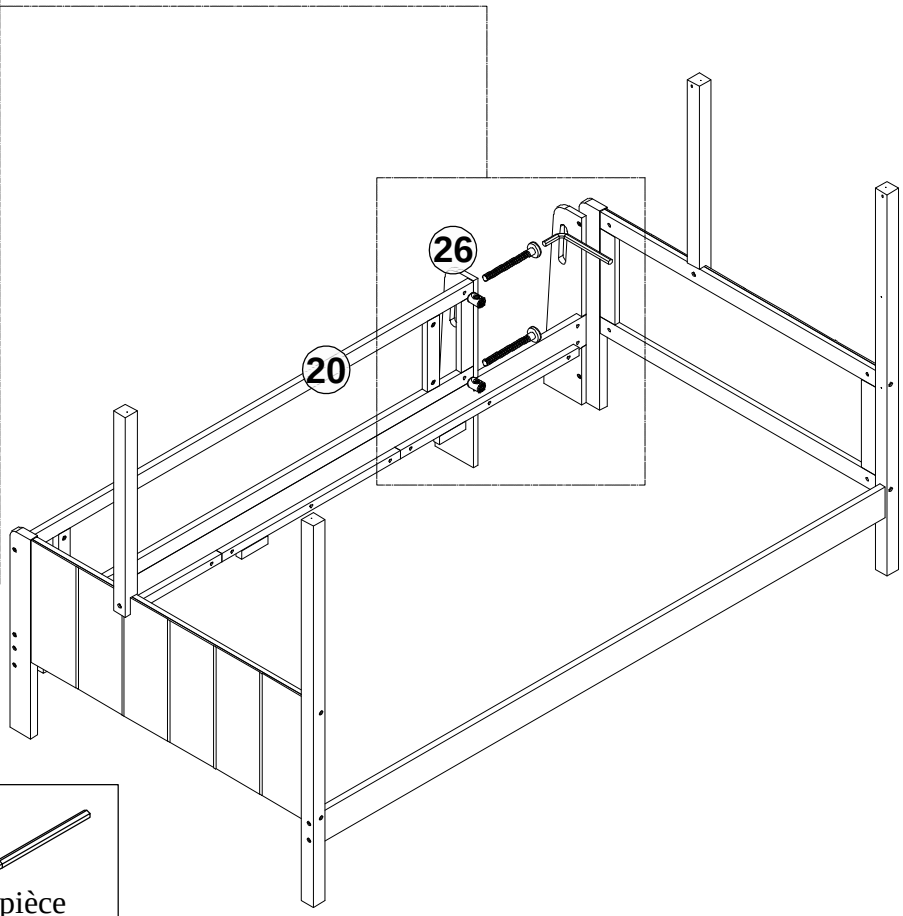

F	B	C
		
1/4"*65mm 2 Pcs/pièces	2 Pcs/pièces	1 Pc/pièce

Step/Étape 14

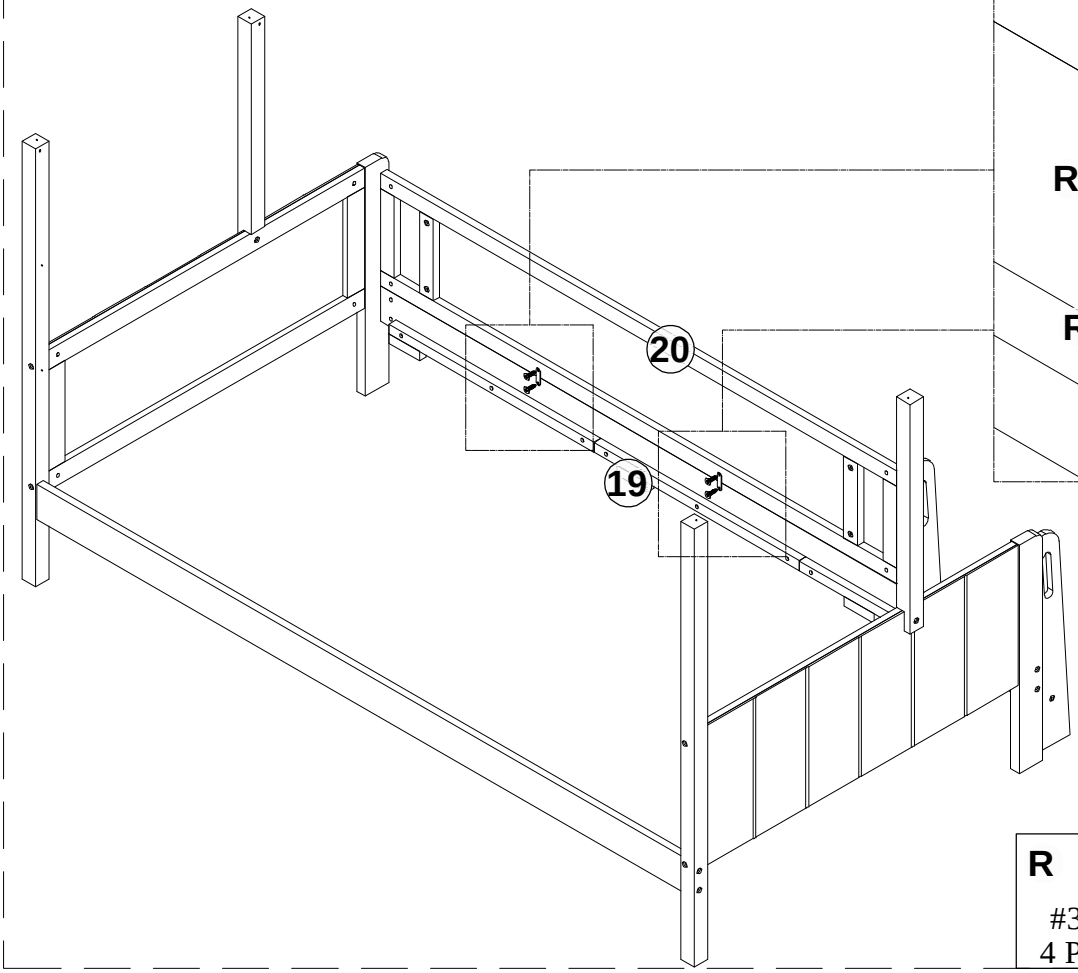

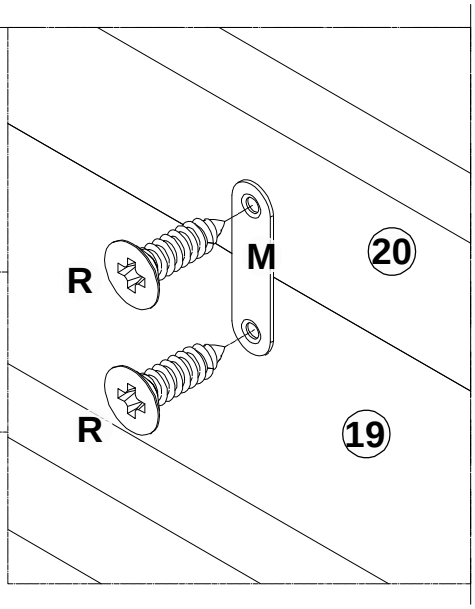

R	M
	
#3.5*12mm 4 Pcs/pièces	2 Pcs/pièces

Step/Étape 15

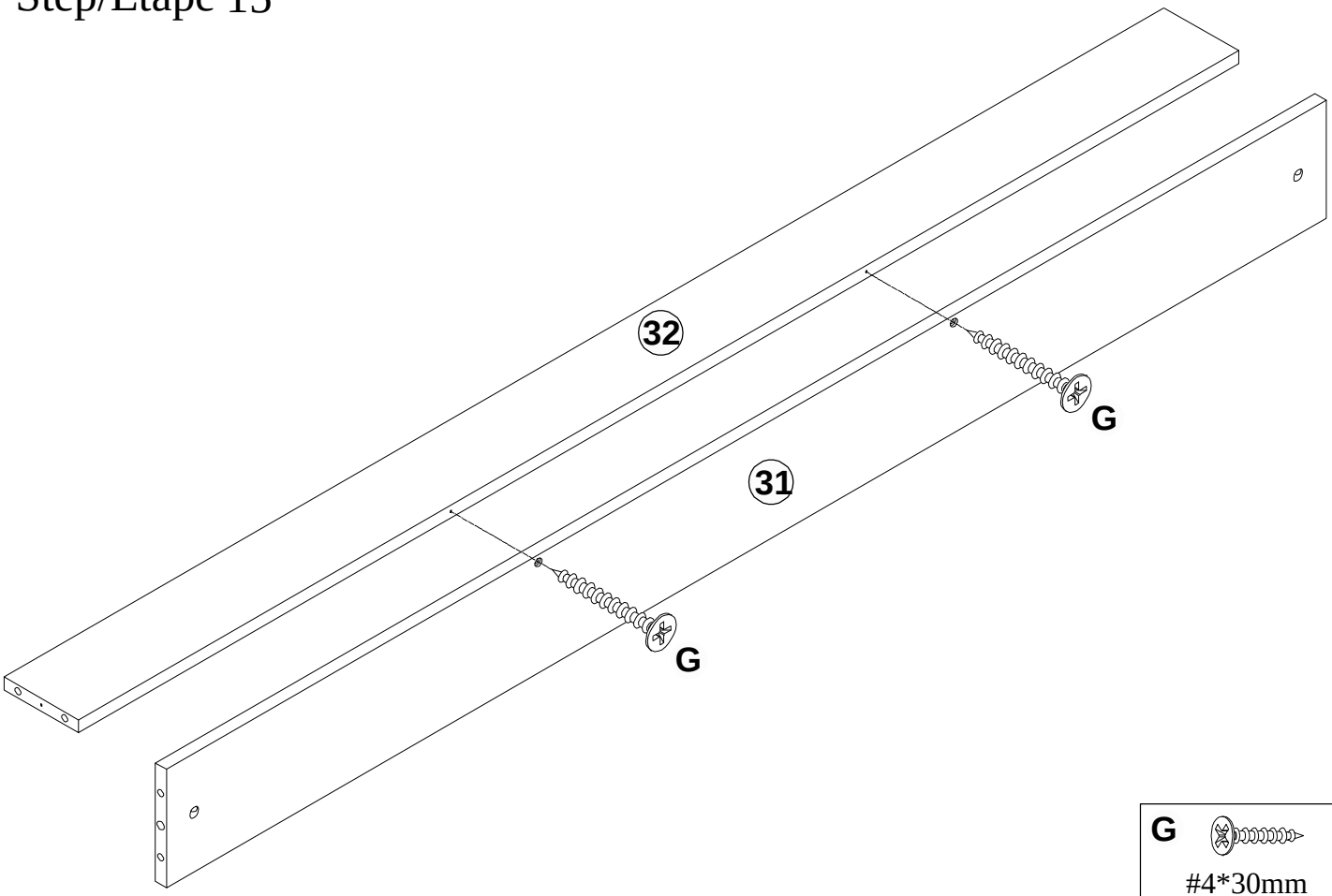

G
#4*30mm 2 Pcs/pièces

Step/Étape 16

F	B	U
1/4"*65mm 1 Pc/pièce	1 Pc/pièce	Ø6*25mm 4 Pcs/pièces
C	**G**	
1 Pc/pièce	#4*30mm 1 Pc/pièce	

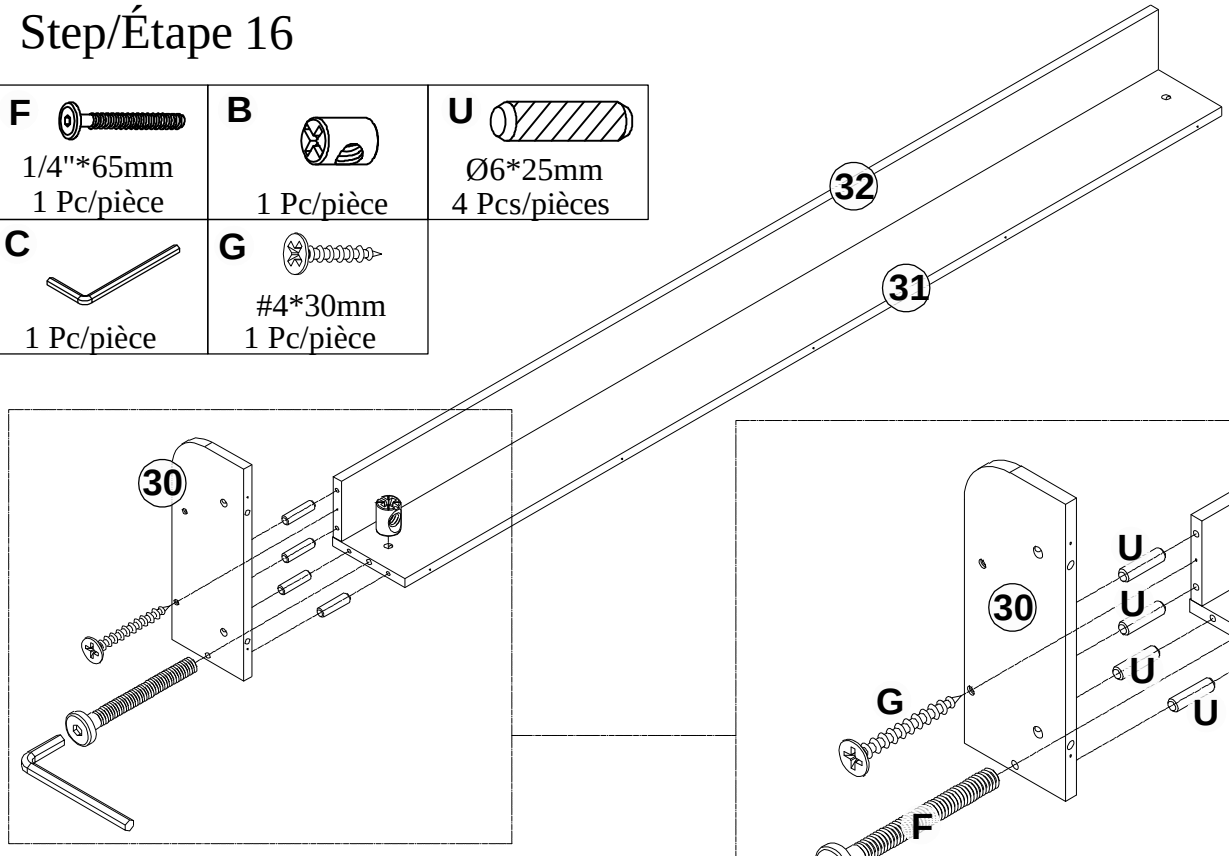

Step/Étape 17

F 1/4"*65mm 1 Pc/pièce	B 1 Pc/pièce	U Ø6*25mm 4 Pcs/pièces
	C 1 Pc/pièce	G #4*30mm 1 Pc/pièce

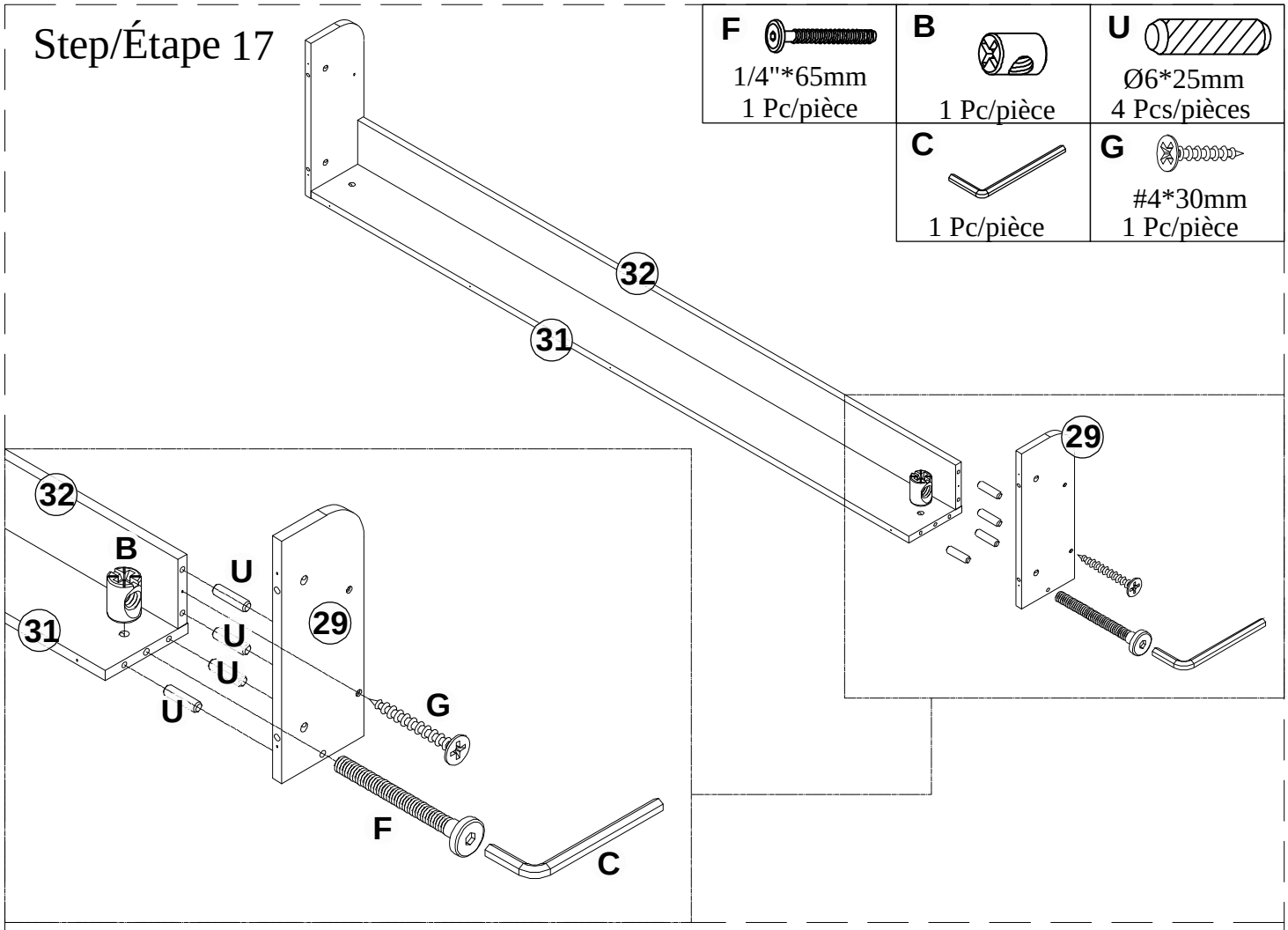

Step/Étape 18

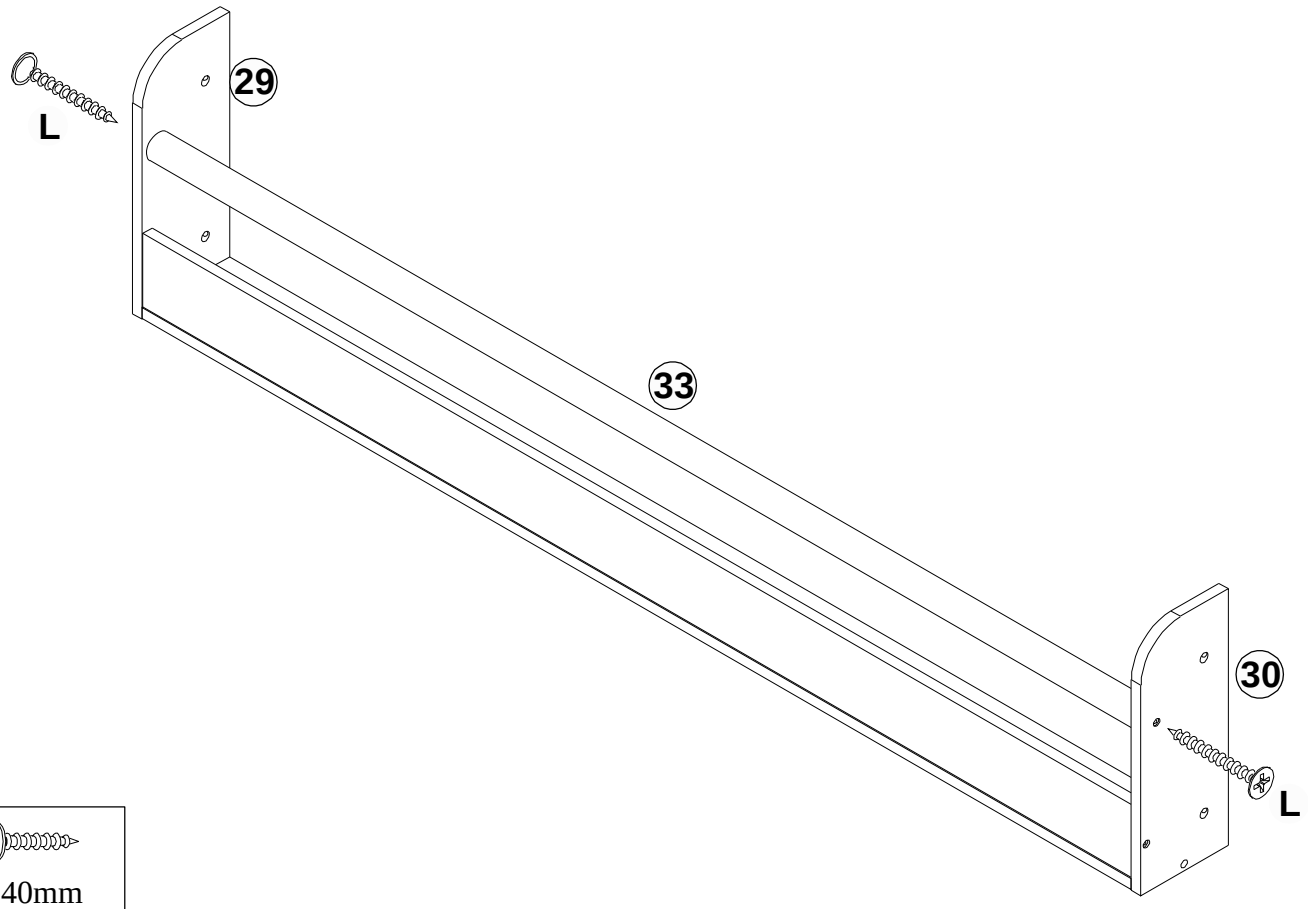

L #4*40mm 2 Pcs/pièces

Step/Étape 19

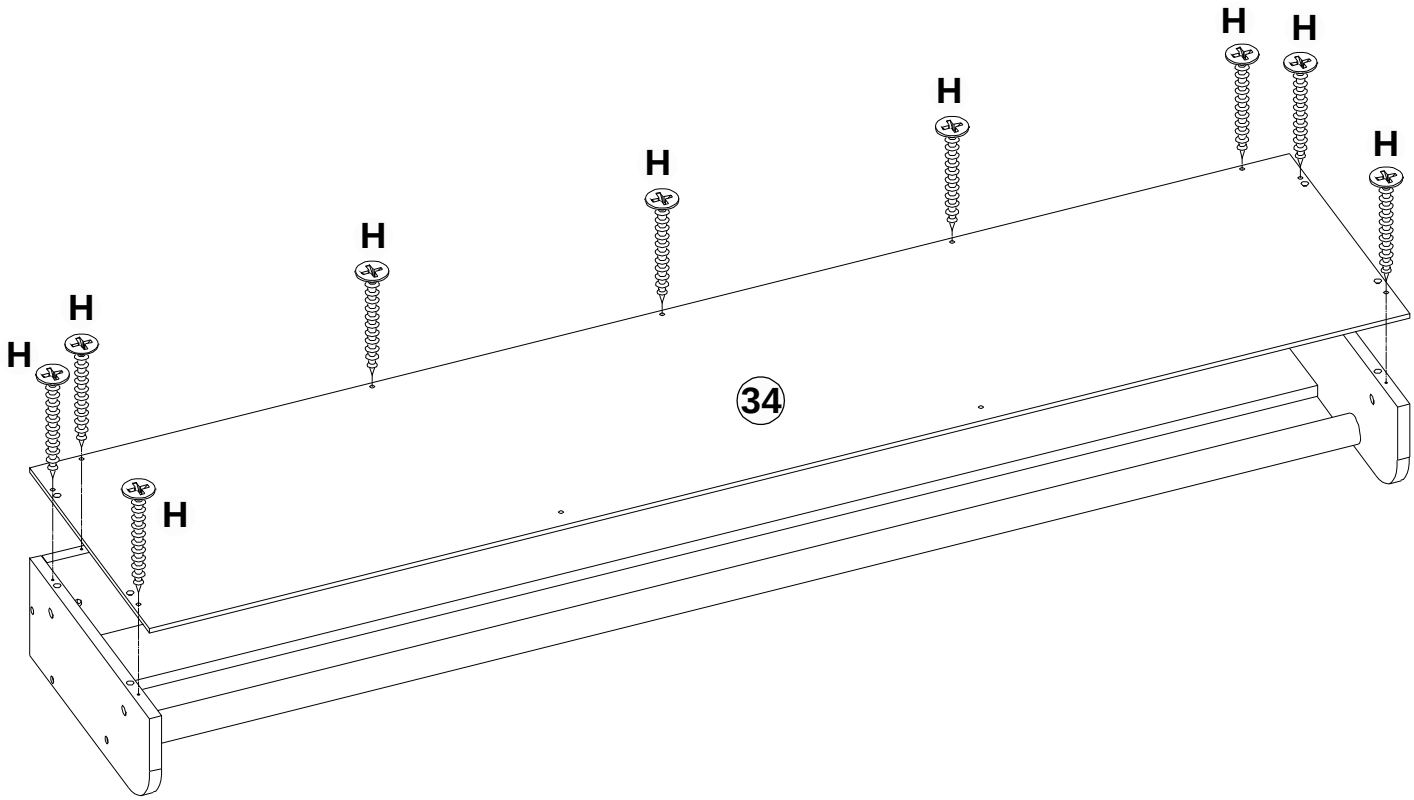

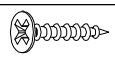

#4*20mm
9 Pcs/pièces

Step/Étape 20

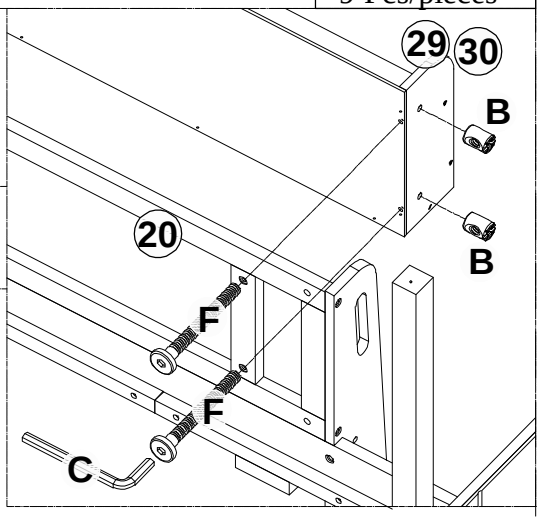

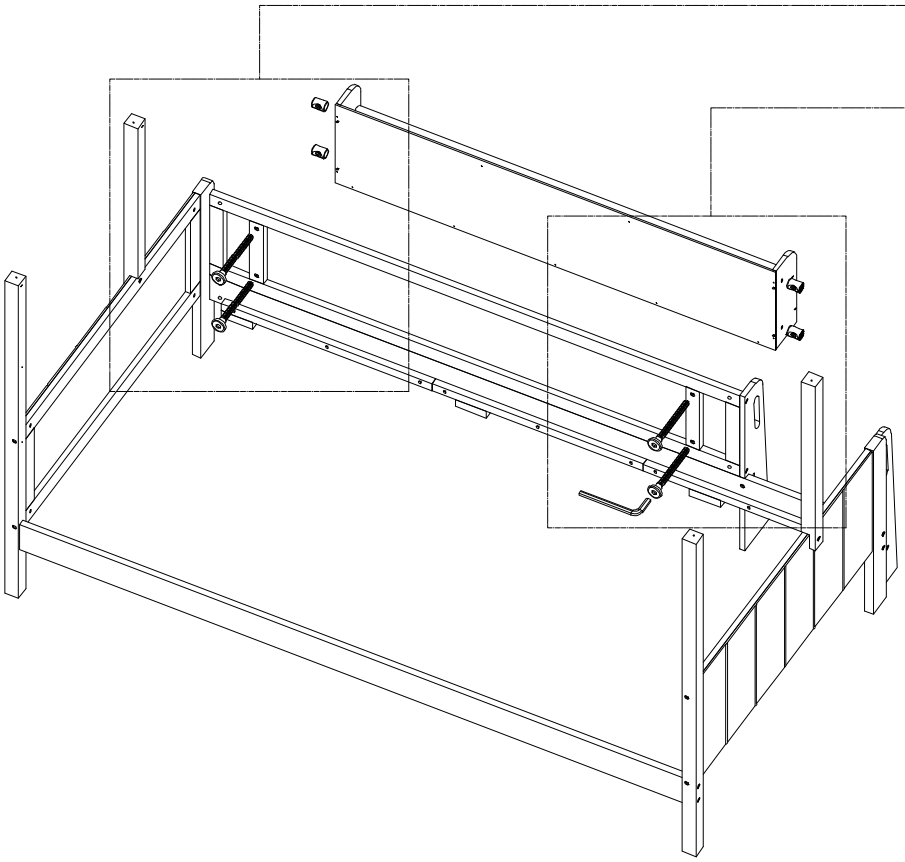

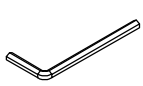

1 Pc/pièce



1/4"*65mm
4 Pcs/pièces



4 Pcs/pièces

Step/Étape 21

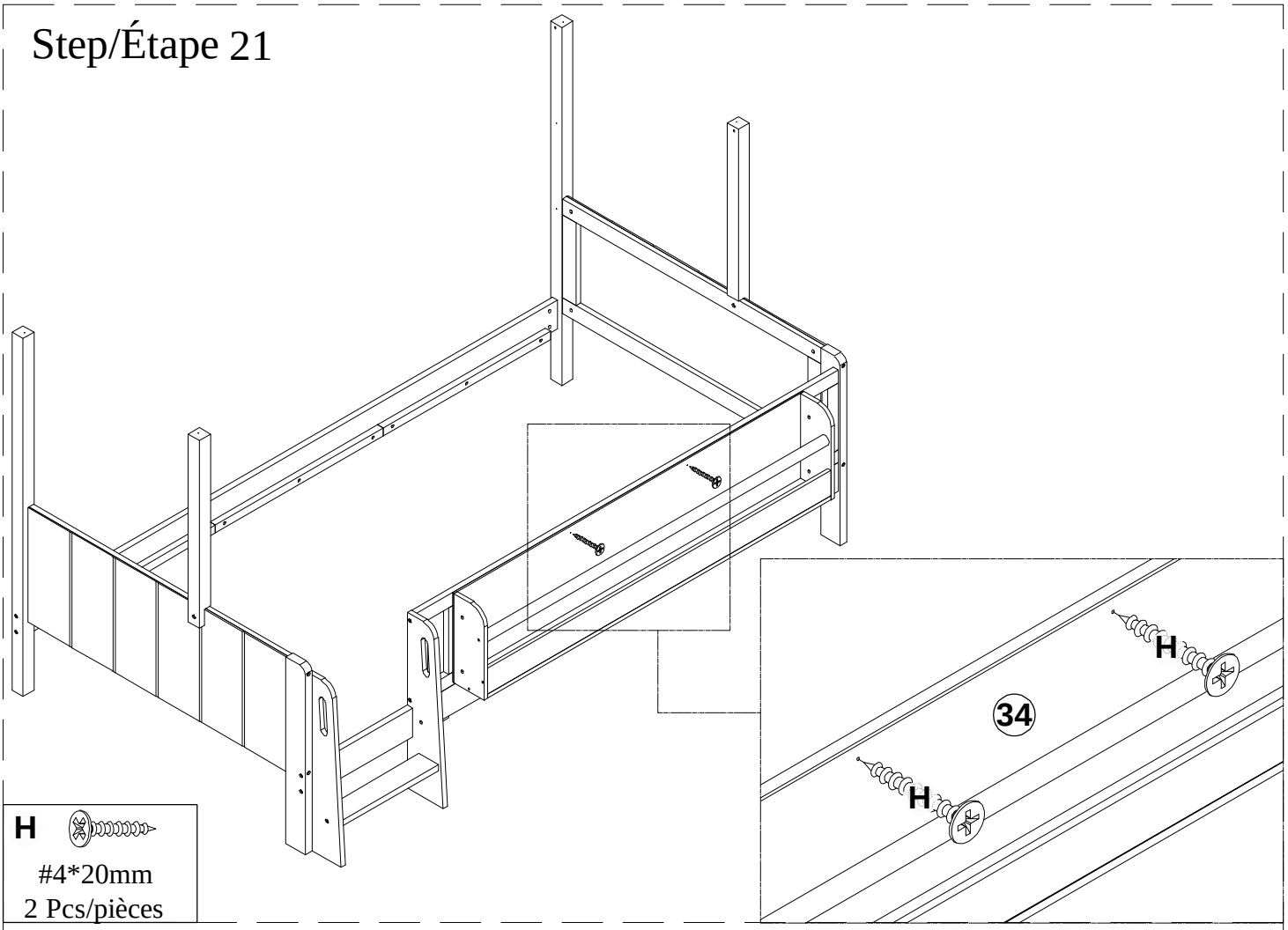

H

#4*20mm
2 Pcs/pièces

Step/Étape 22

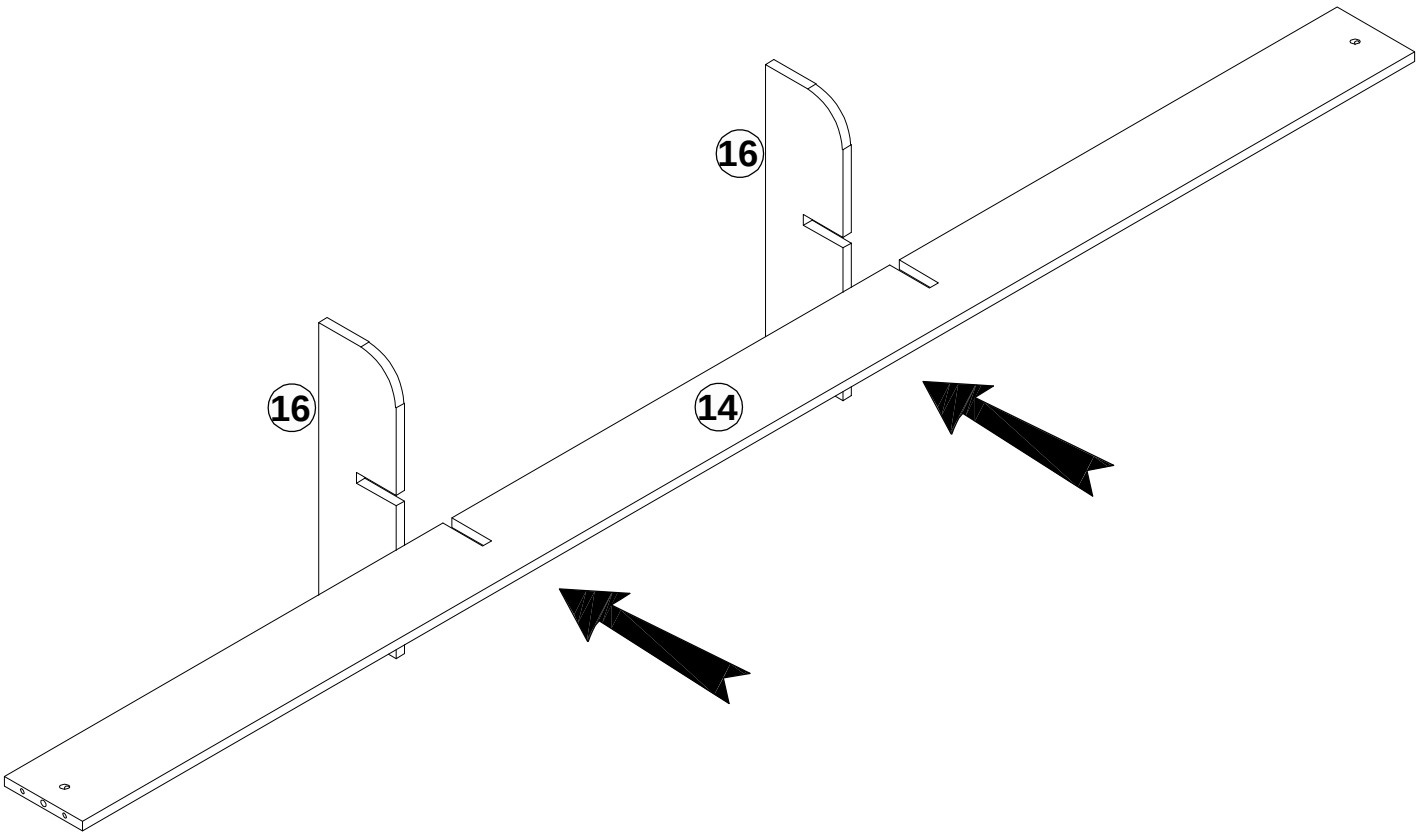

Step/Étape 23

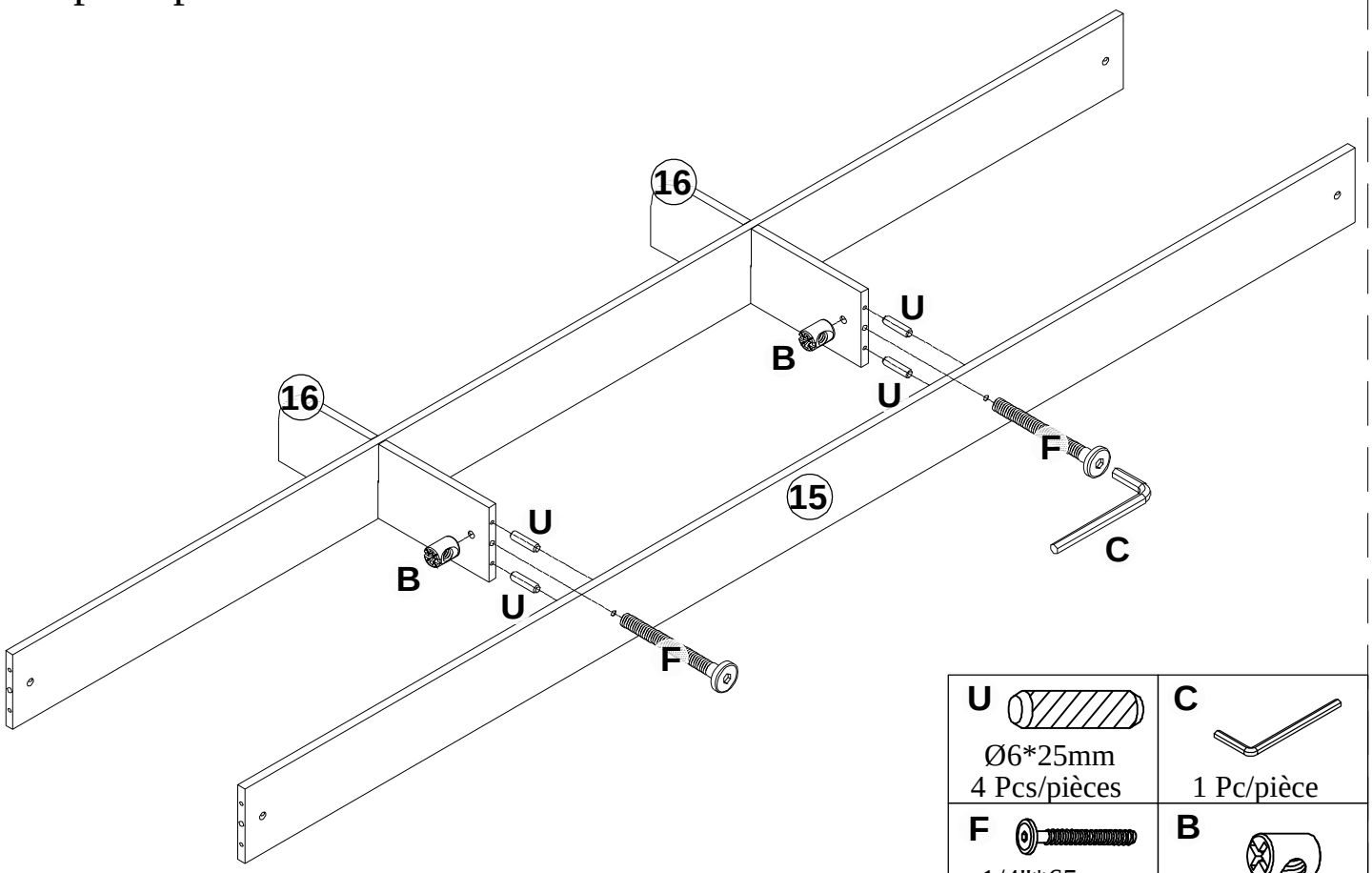

U Ø6*25mm 4 Pcs/pièces	**C** 1 Pc/pièce
F 1/4"*65mm 2 Pcs/pièces	**B** 2 Pcs/pièces

Step/Étape 24

U 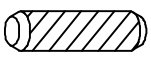 Ø6*25mm 4 Pcs/pièces	**C**  1 Pc/pièce
F  1/4"*65mm 2 Pcs/pièces	**B**  2 Pcs/pièces

Step/Étape 25

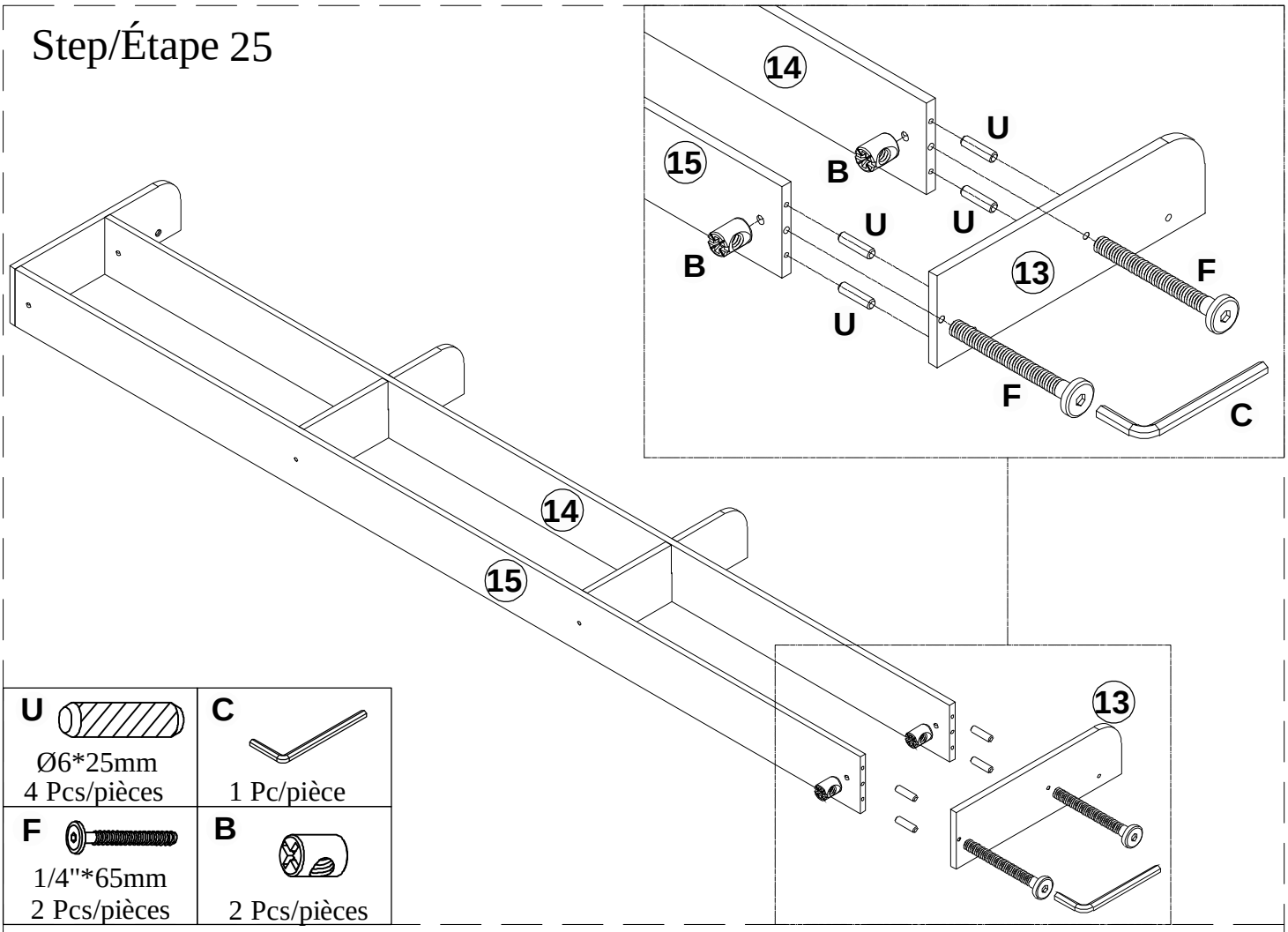

U Ø6*25mm 4 Pcs/pièces	**C** 1 Pc/pièce
F 1/4"*65mm 2 Pcs/pièces	**B** 2 Pcs/pièces

Step/Étape 26

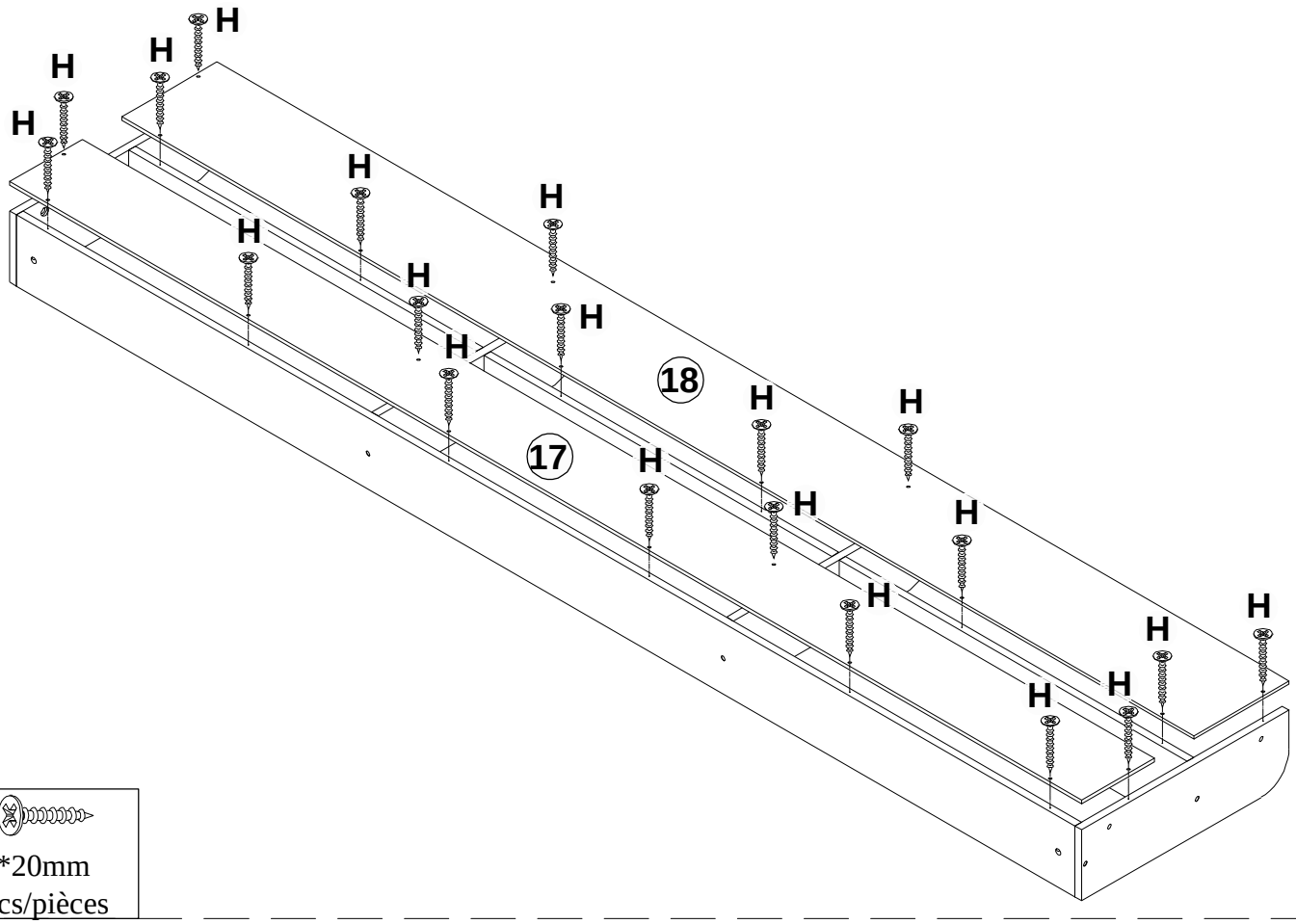

H #4*20mm 20 Pcs/pièces

Step/Étape 27

Tighten all to 100%.
Serrer tout à 100 %.

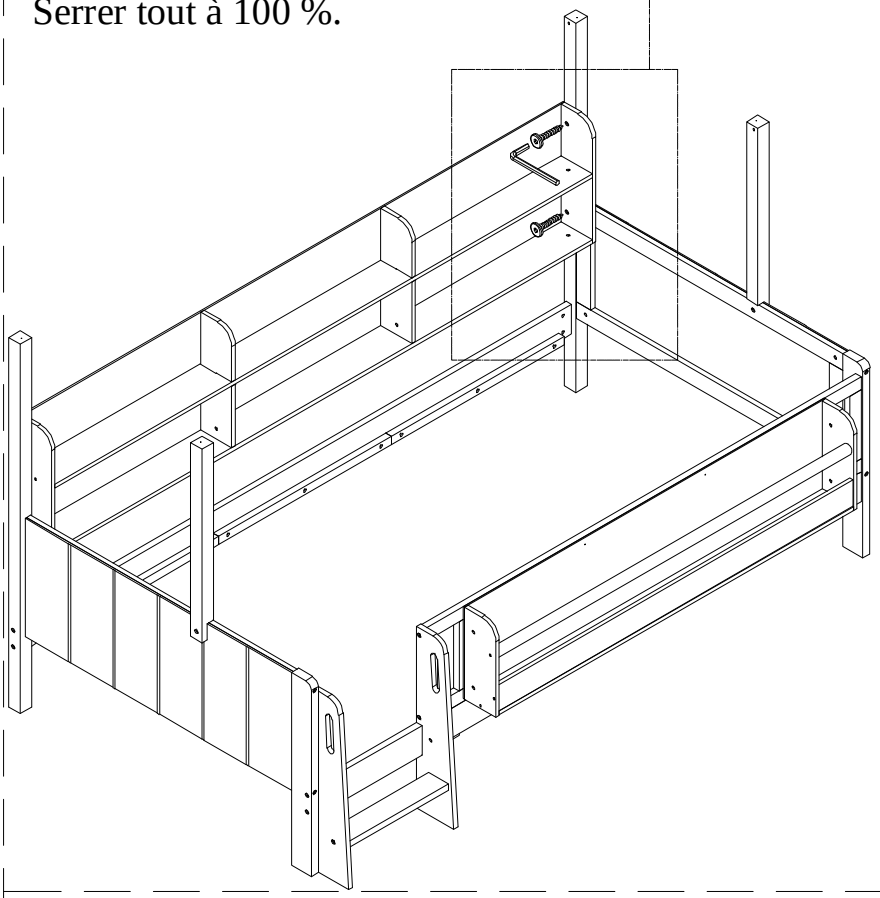

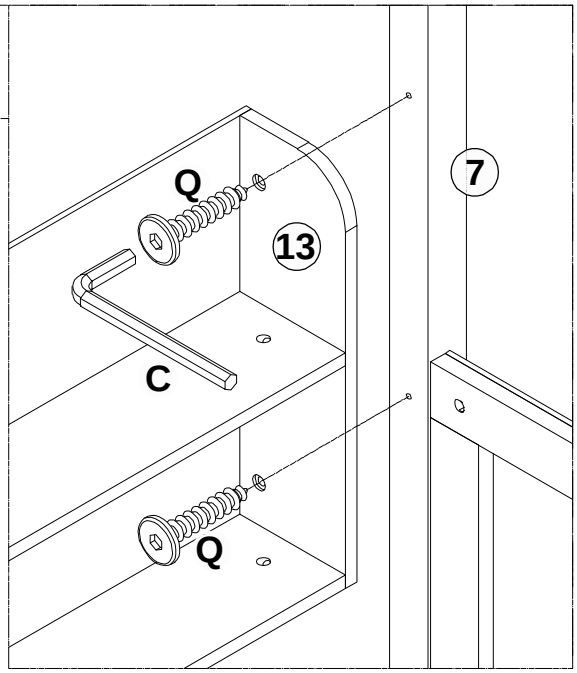

C	Q
1 Pc/pièce	Ø6*35mm 2 Pcs/pièces

Step/Étape 28

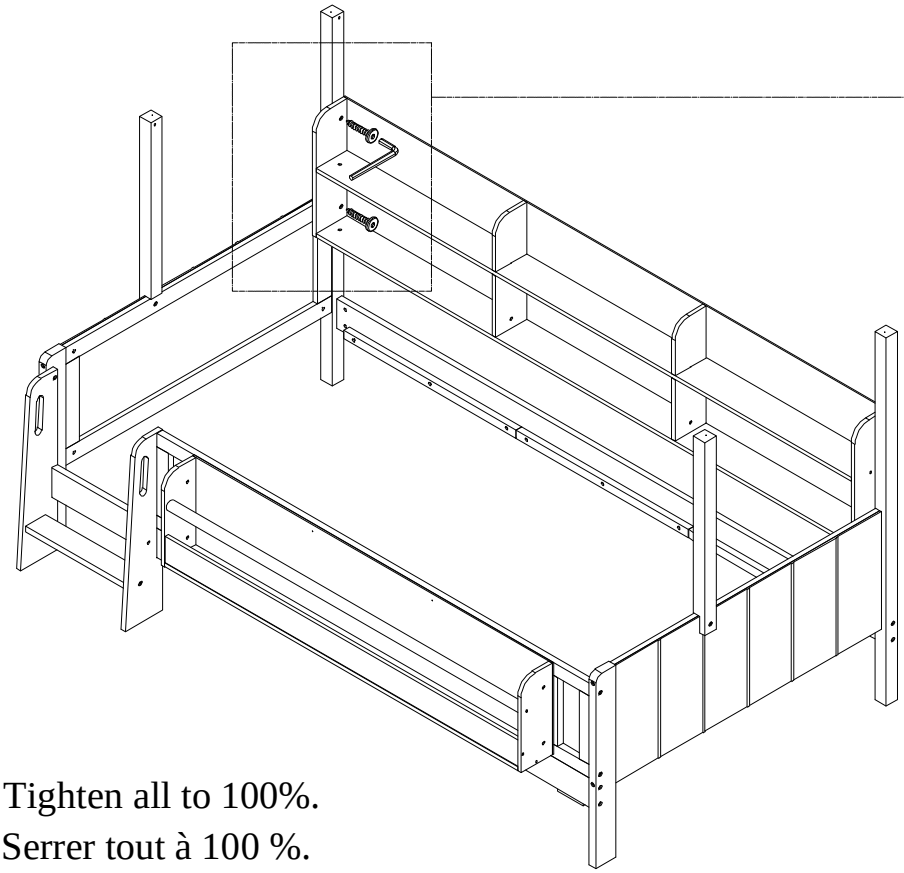

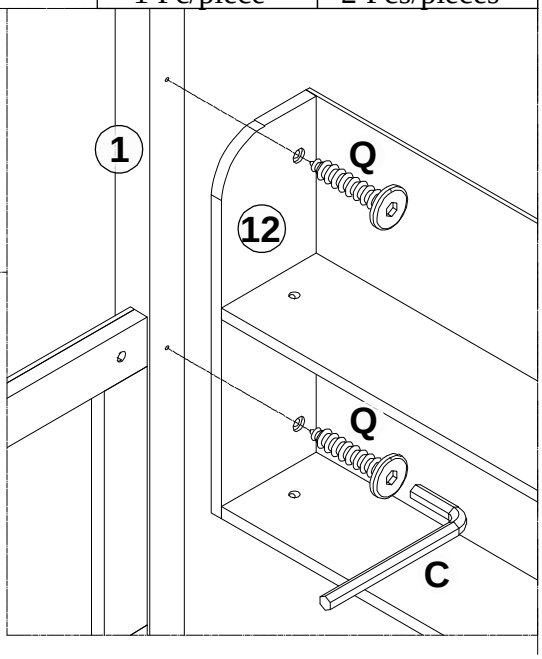

Tighten all to 100%.
Serrer tout à 100 %.

C	Q
1 Pc/pièce	Ø6*35mm 2 Pcs/pièces

Step/Étape 29

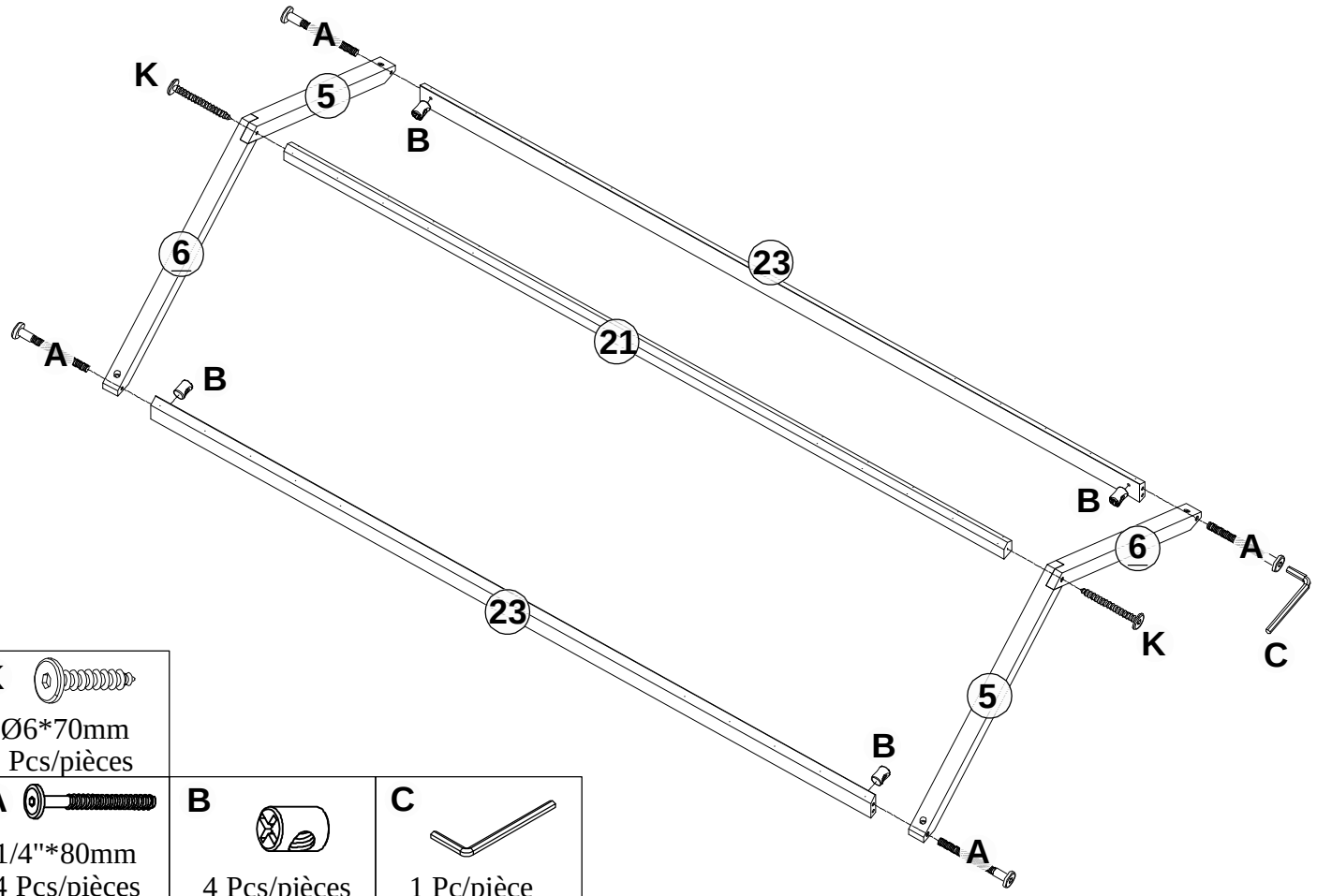

K	A	B	C
Ø6*70mm 2 Pcs/pièces	1/4"*80mm 4 Pcs/pièces	4 Pcs/pièces	1 Pc/pièce

Step/Étape 30

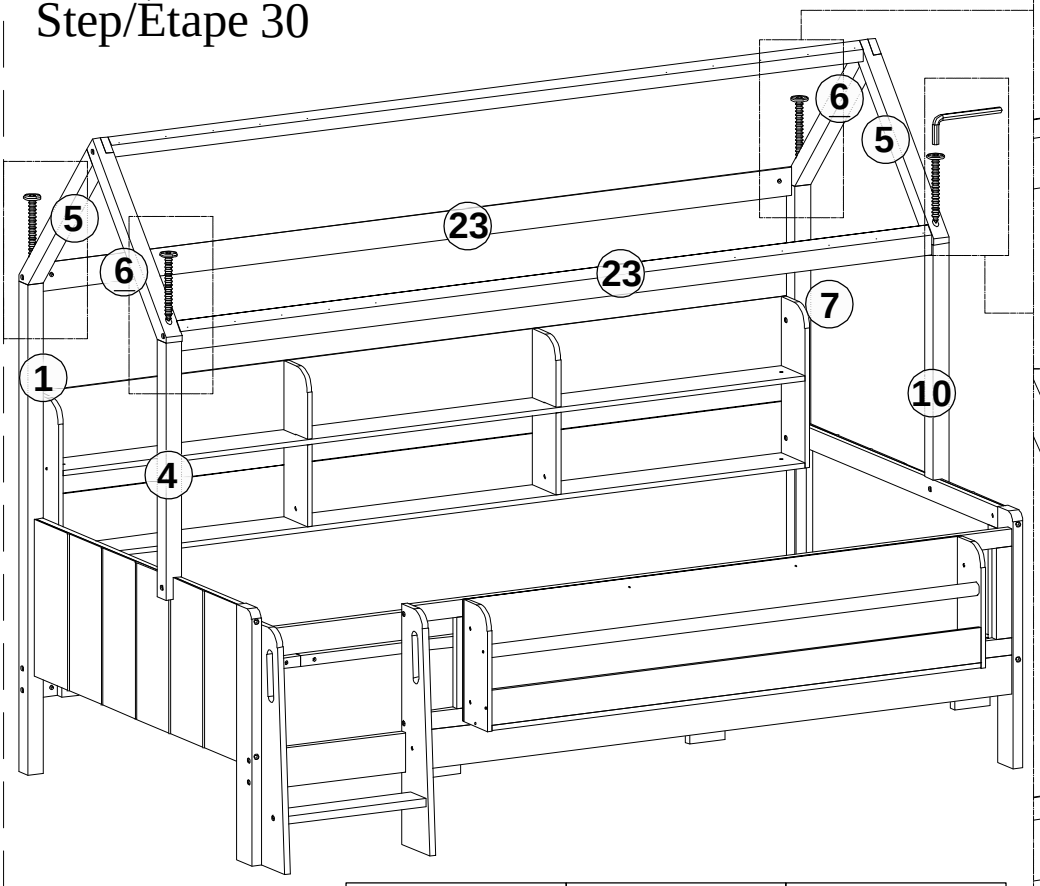

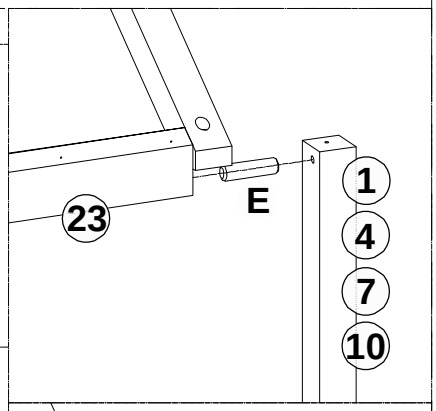

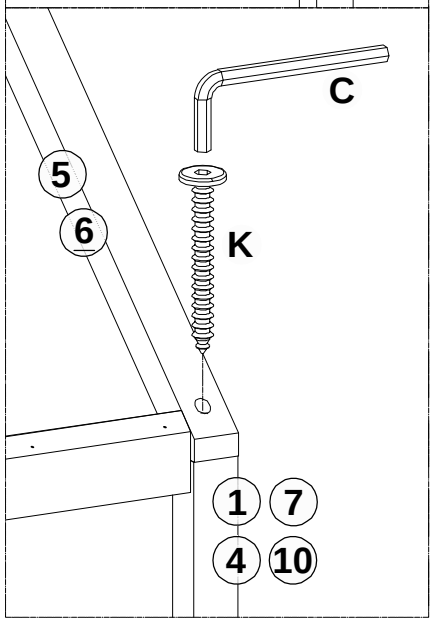

E	K	C
Ø10*30mm 4 Pcs/pièces	Ø6*70mm 4 Pcs/pièces	1 Pc/pièce

Step/Étape 31

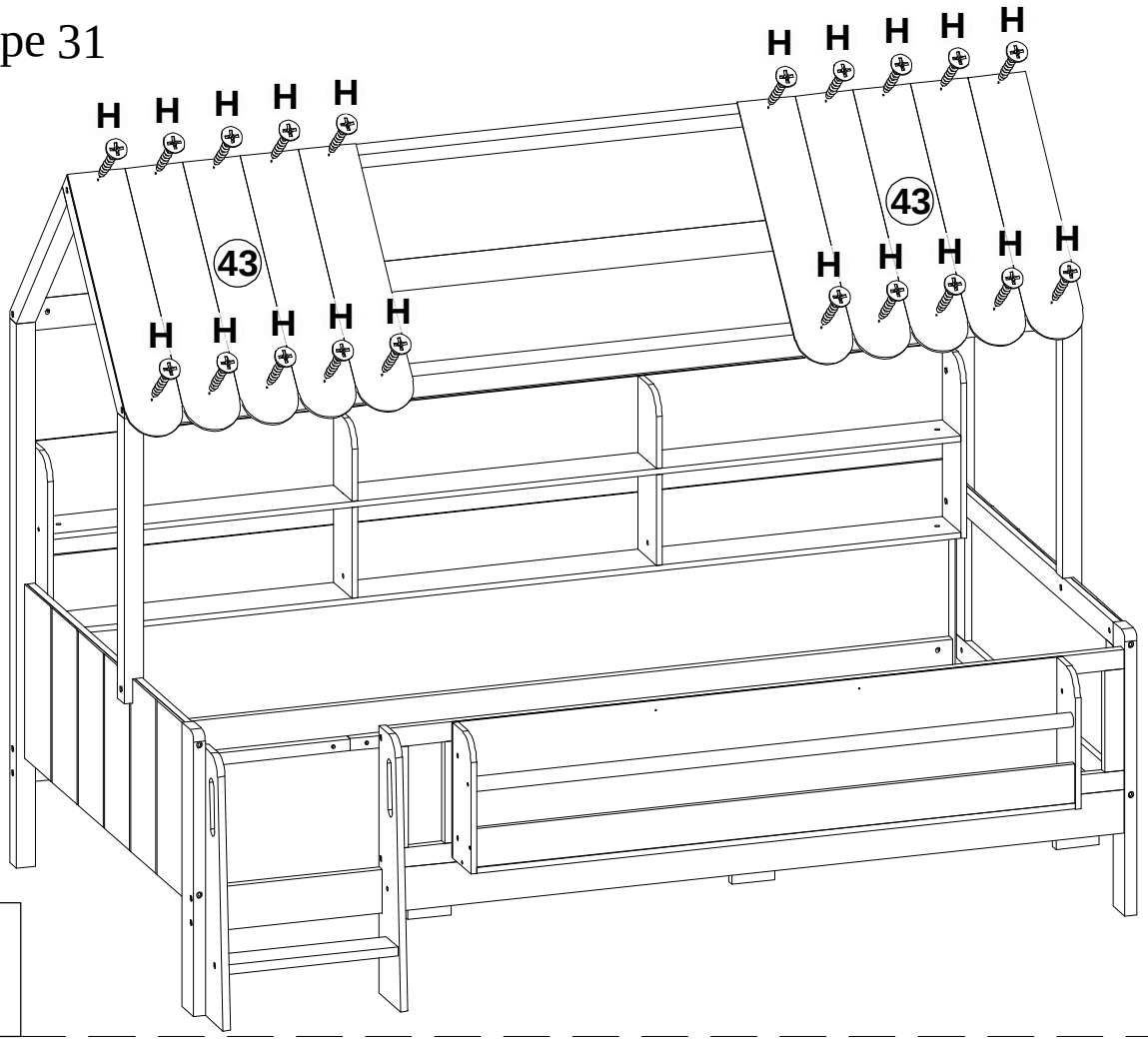

H
#4*20mm
20 Pcs/pièces

Step/Étape 32

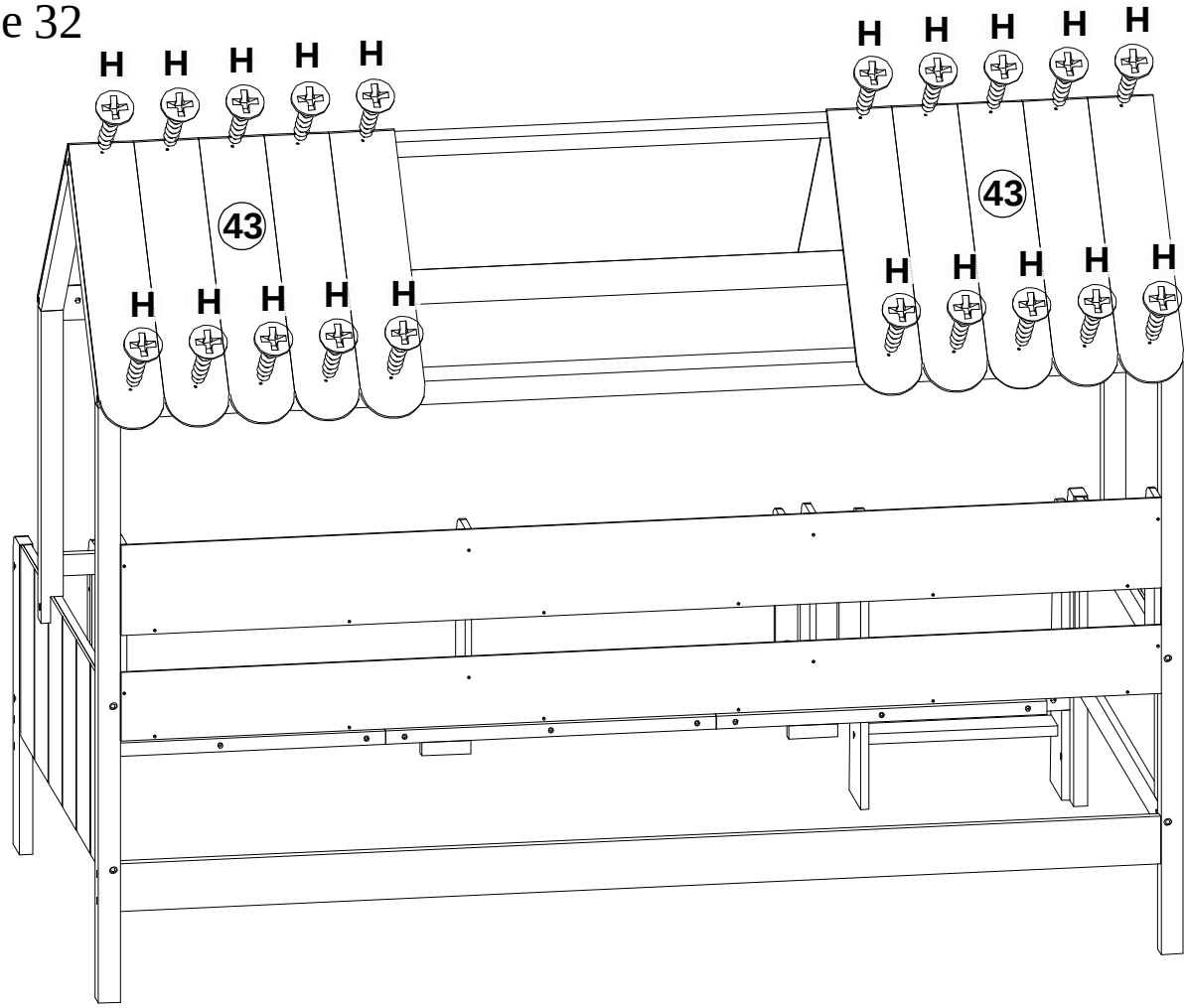

H
#4*20mm
20 Pcs/pièces

Step/Étape 33

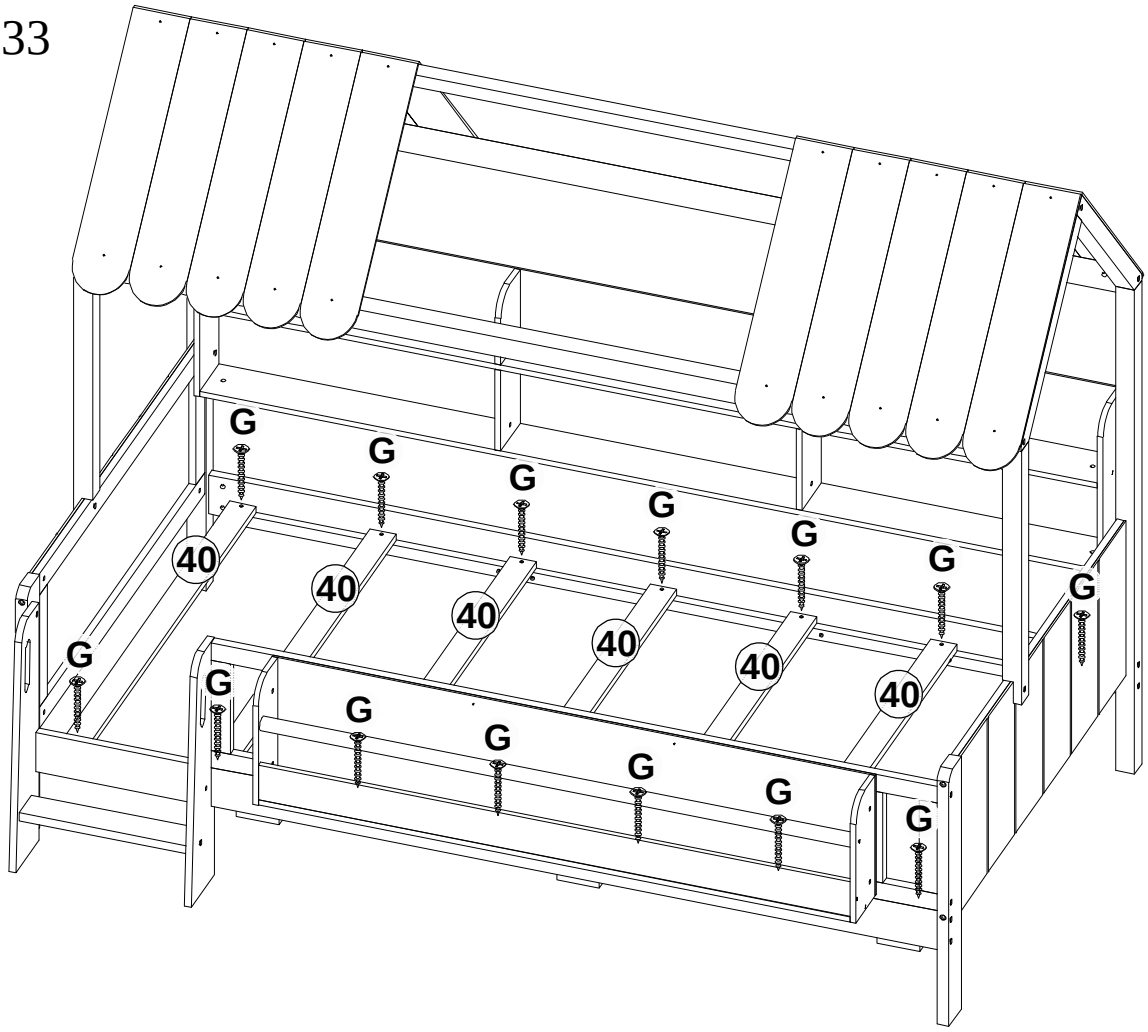

G

#4*30mm
14 Pcs/pièces

Step/Étape 34

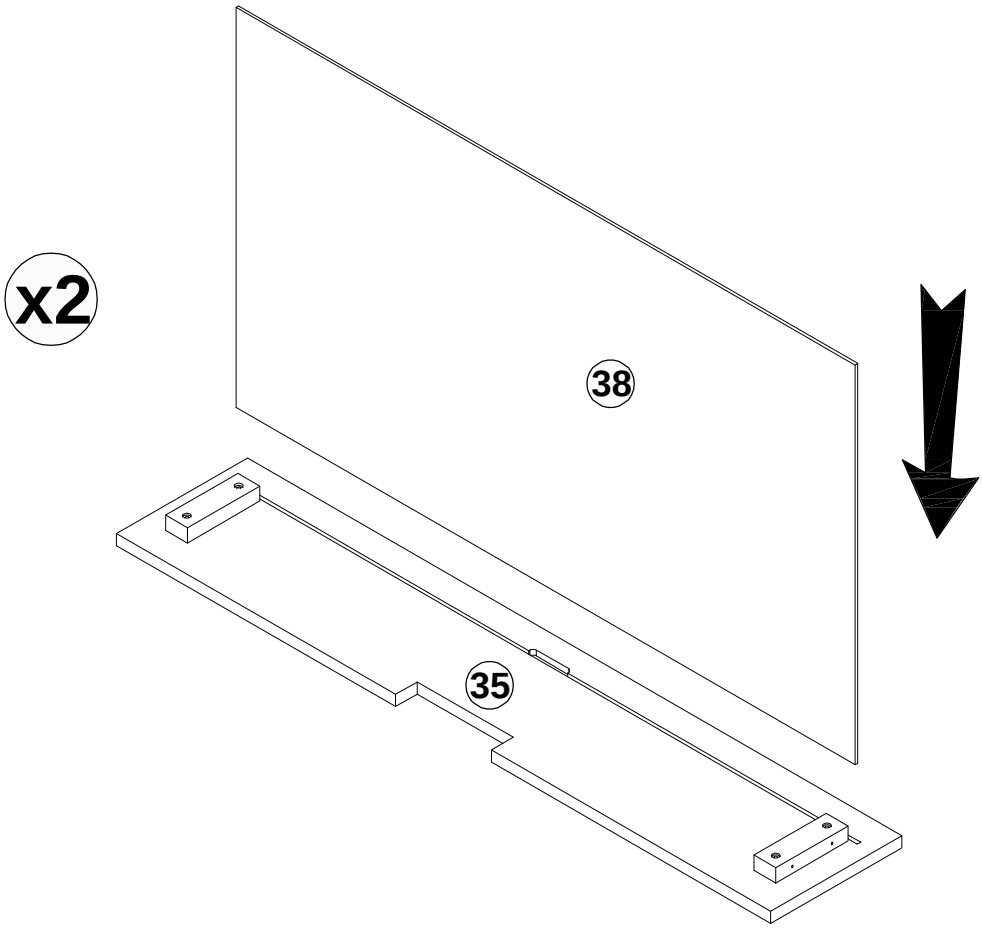

Step/Étape 35

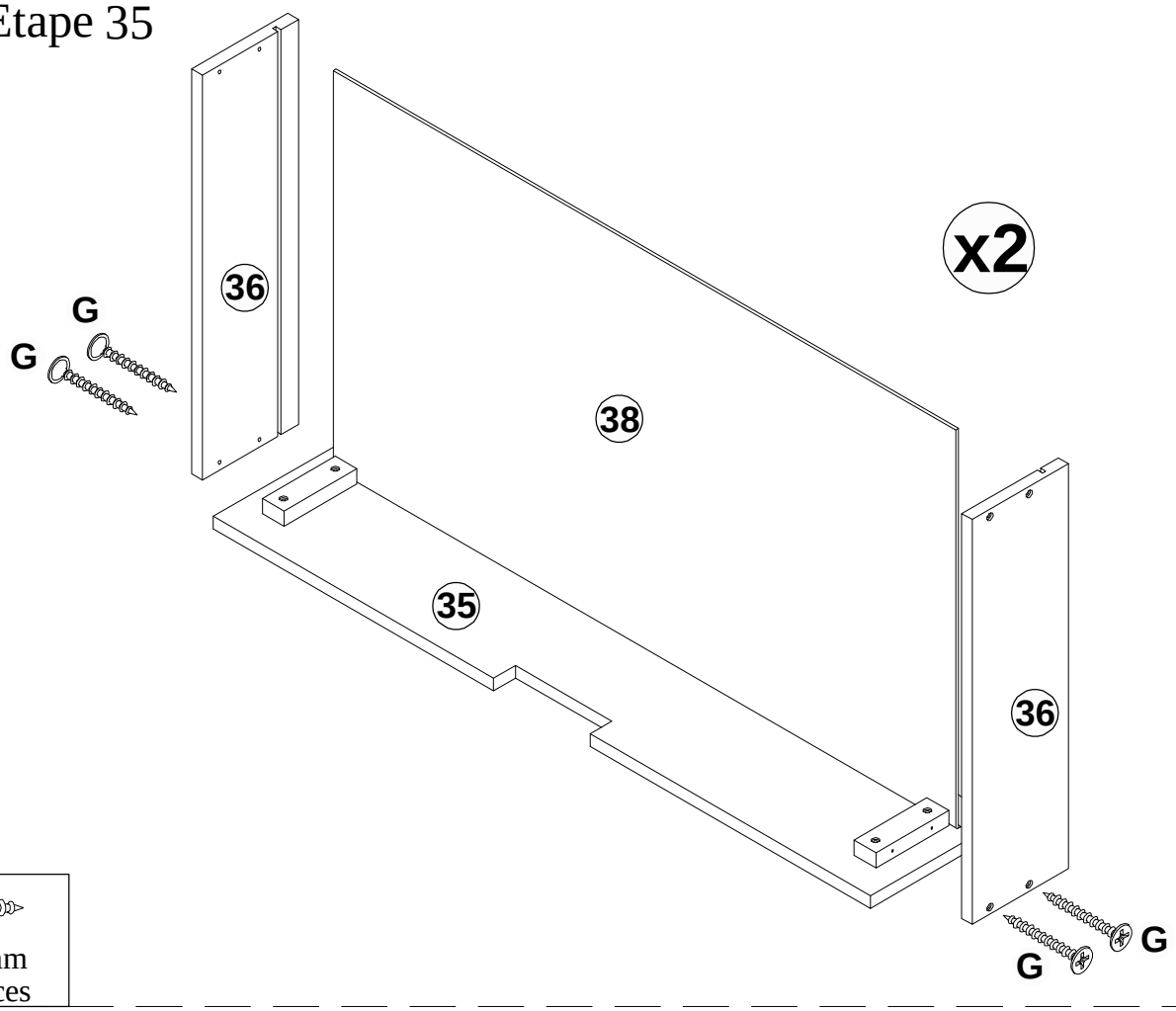

G

#4*30mm
8 Pcs/pièces

Step/Étape 36

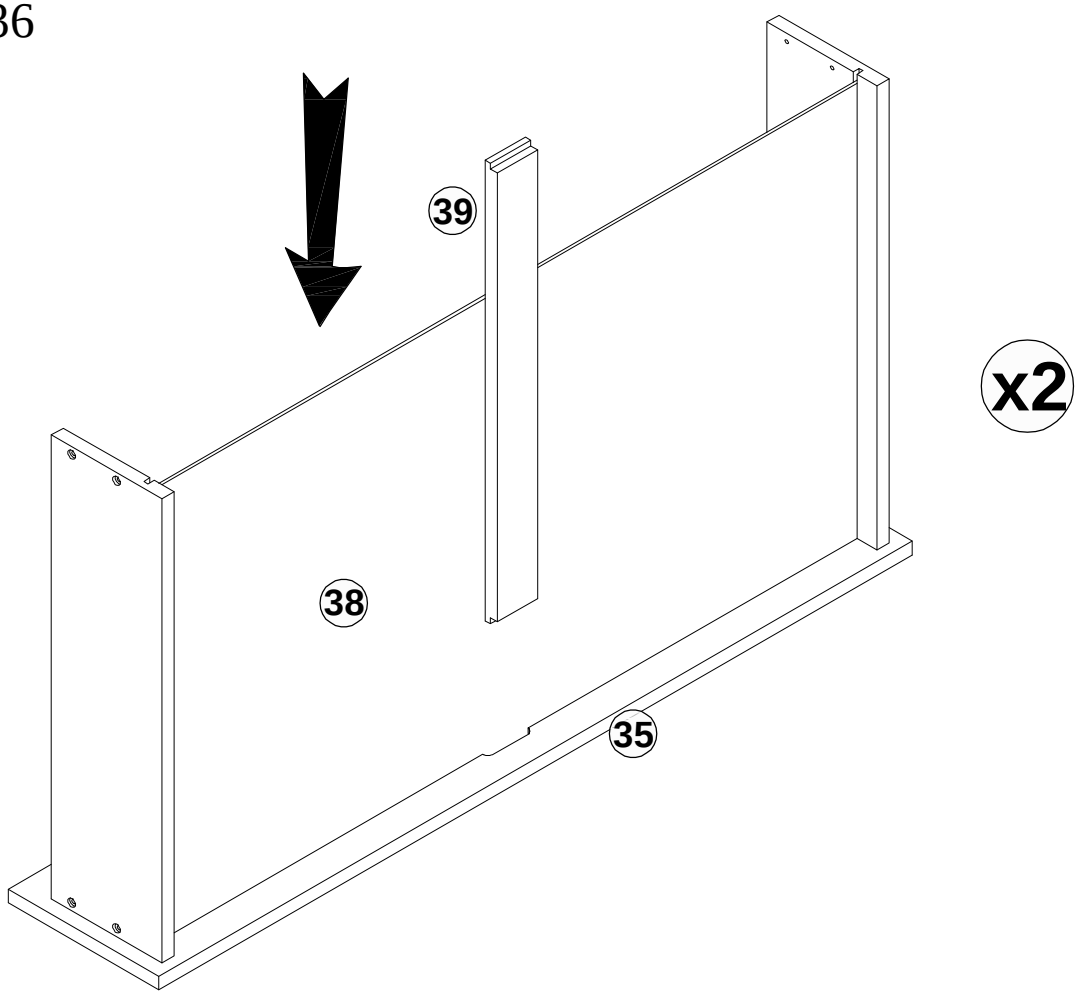

Step/Étape 37

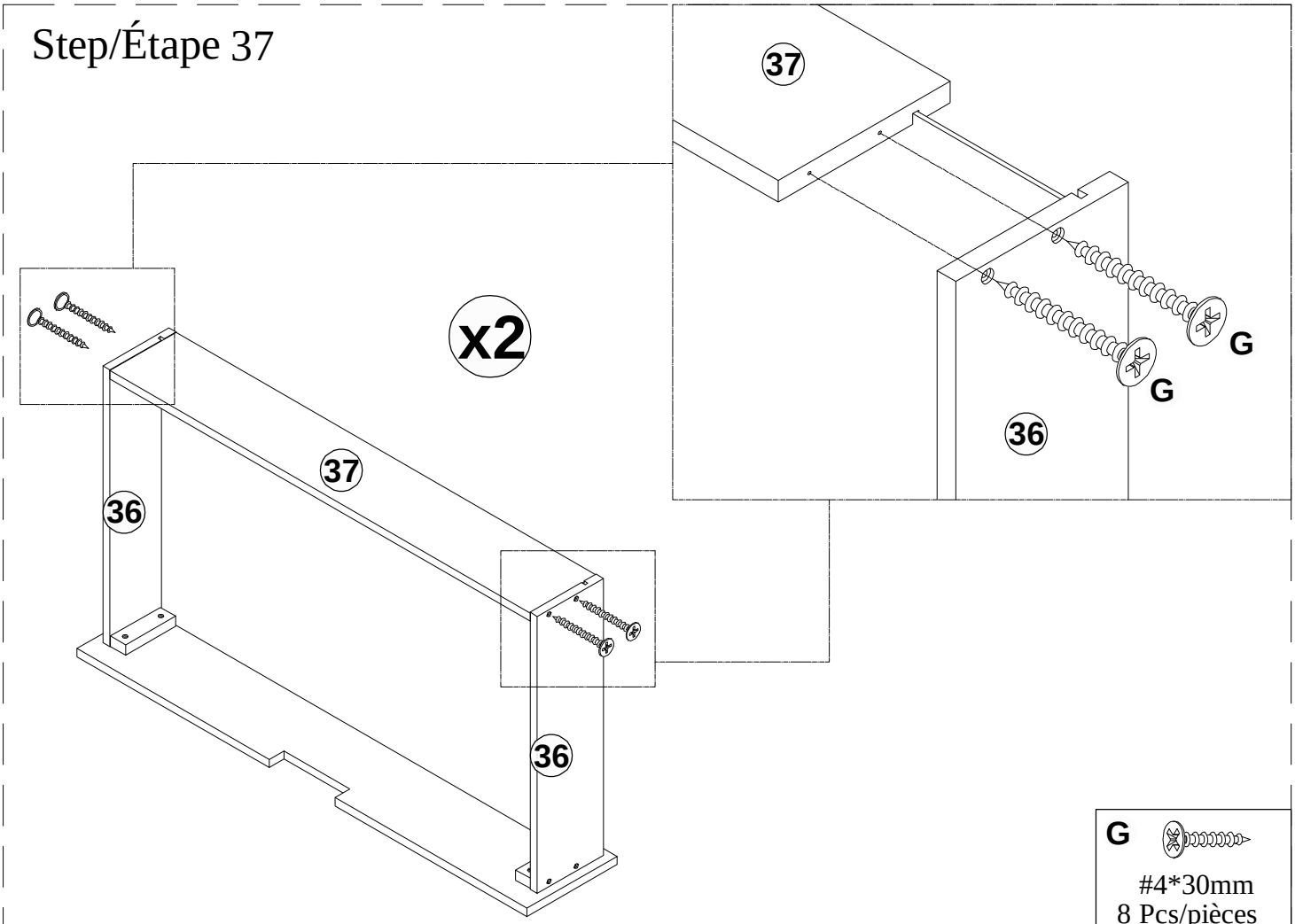

G	
	#4*30mm 8 Pcs/pièces

Step/Étape 38

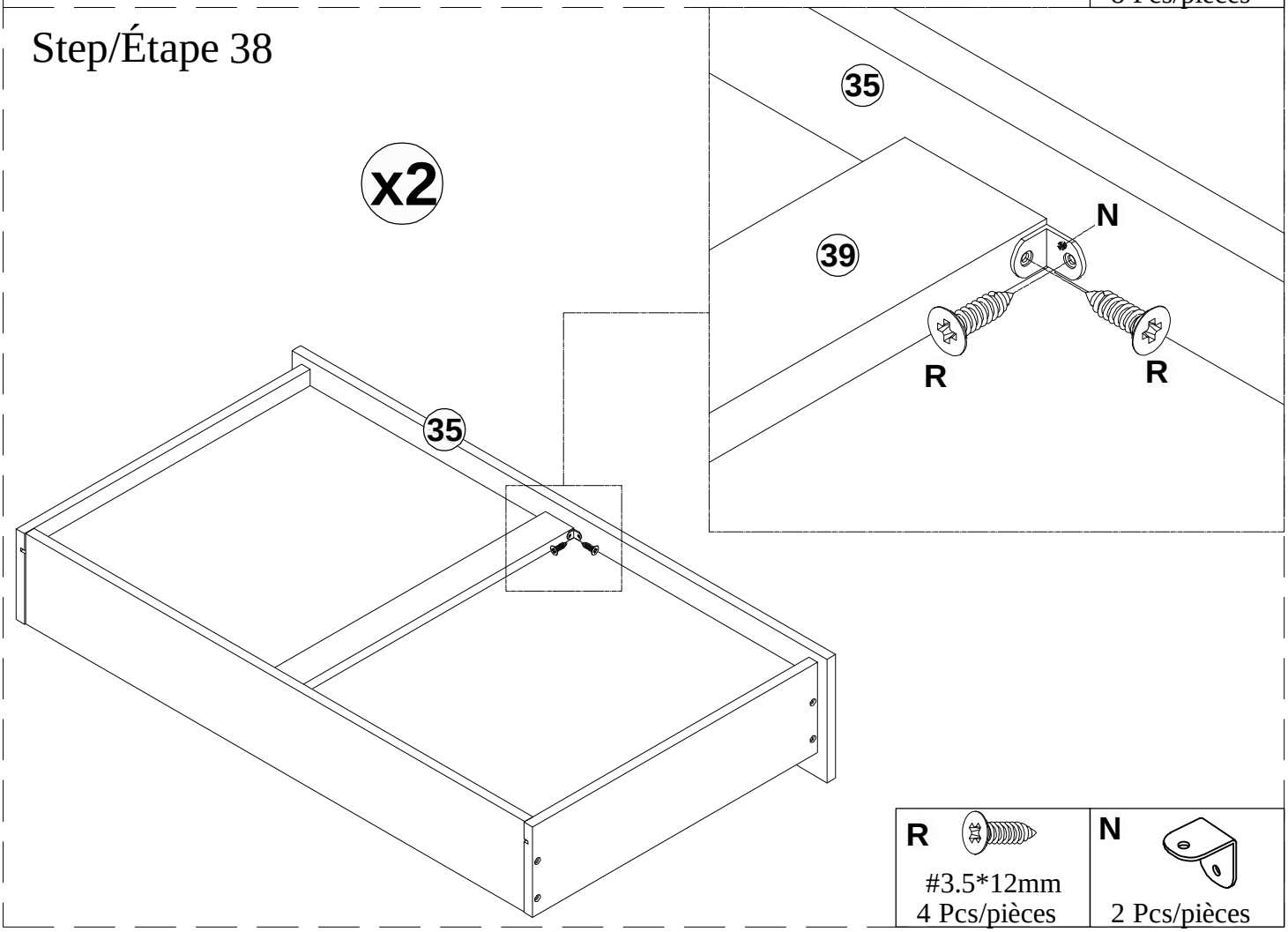

R		N	
	#3.5*12mm 4 Pcs/pièces		2 Pcs/pièces

Step/Étape 39

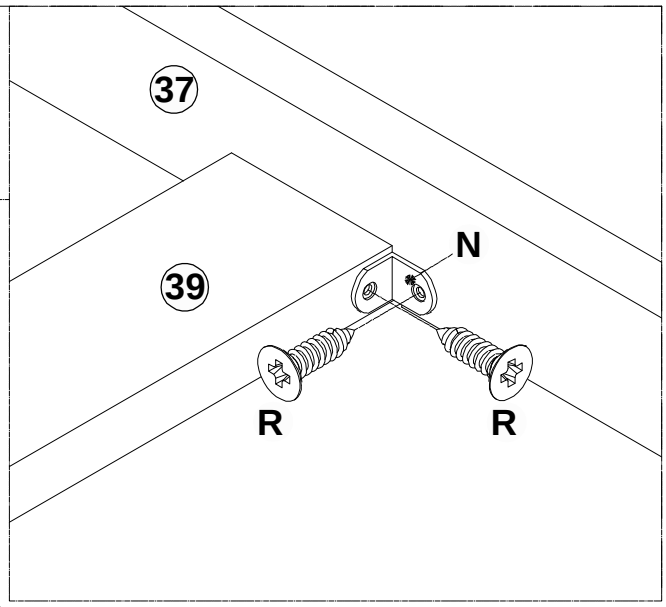

x2

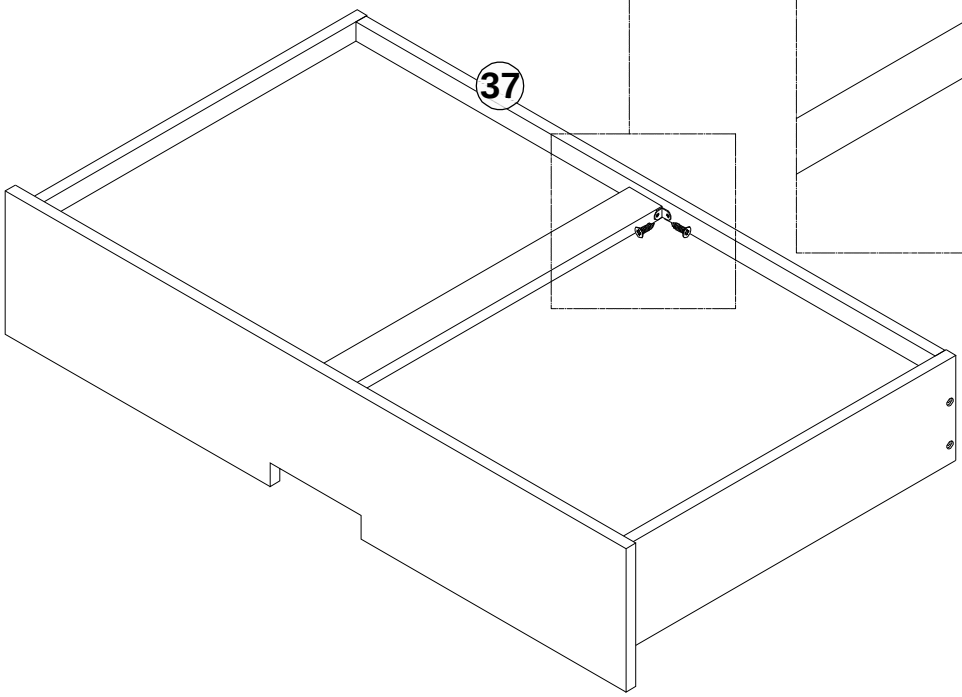

R	N
#3.5*12mm 4 Pcs/pièces	2 Pcs/pièces

Step/Étape 40

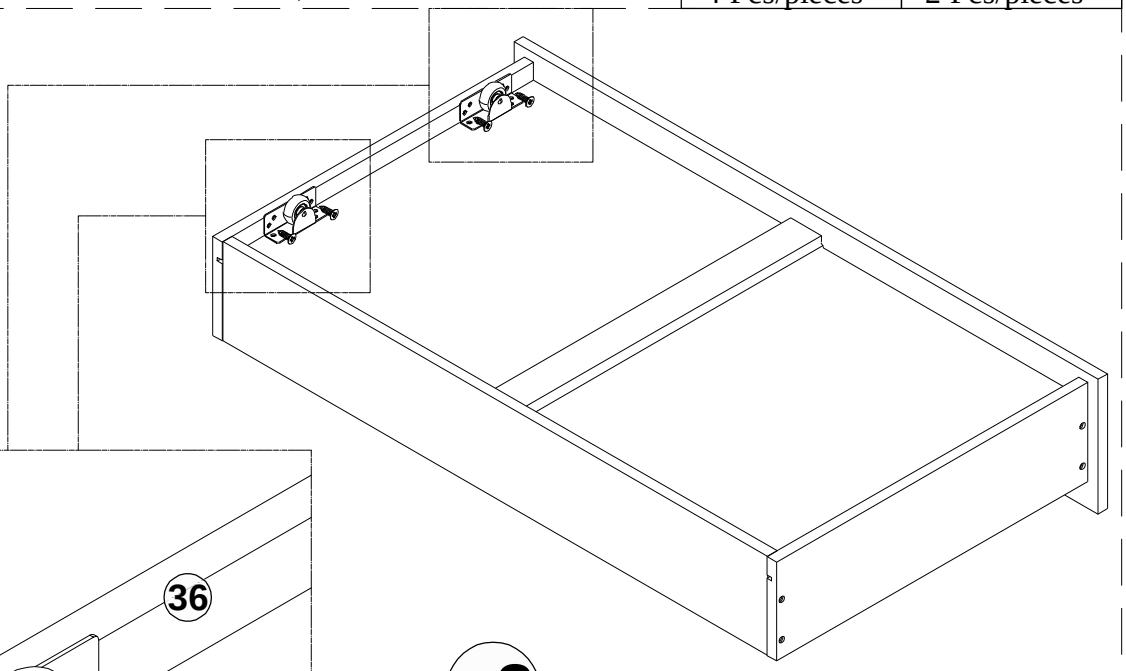

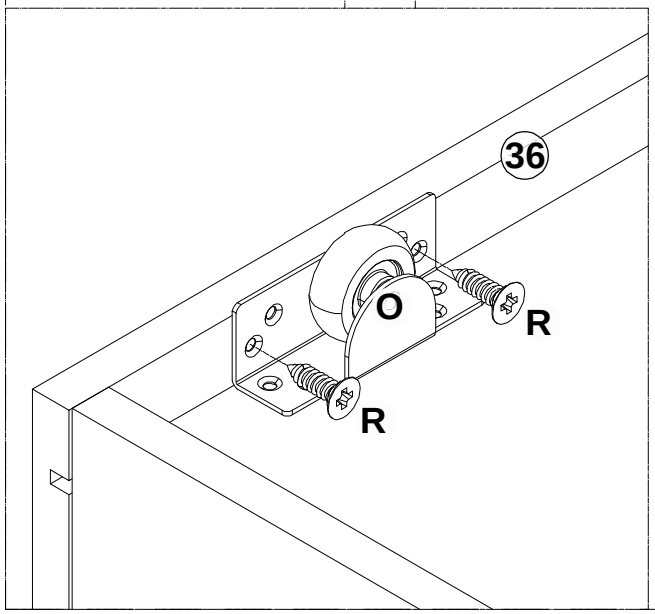

x2

R	O
#3.5*12mm 8 Pcs/pièces	4 Pcs/pièces

Step/Étape 41

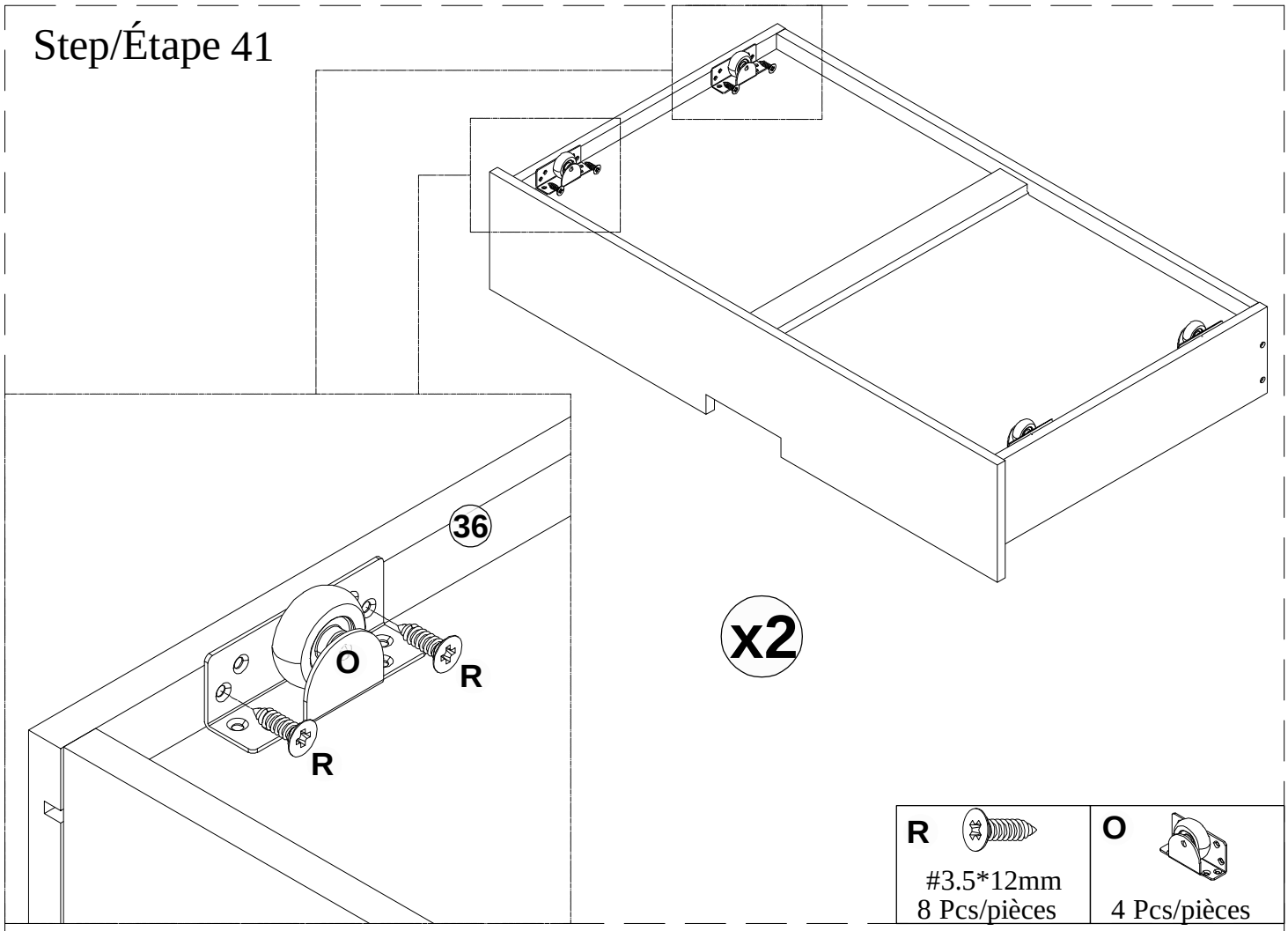

R	O
#3.5*12mm 8 Pcs/pièces	4 Pcs/pièces

Step/Étape 42

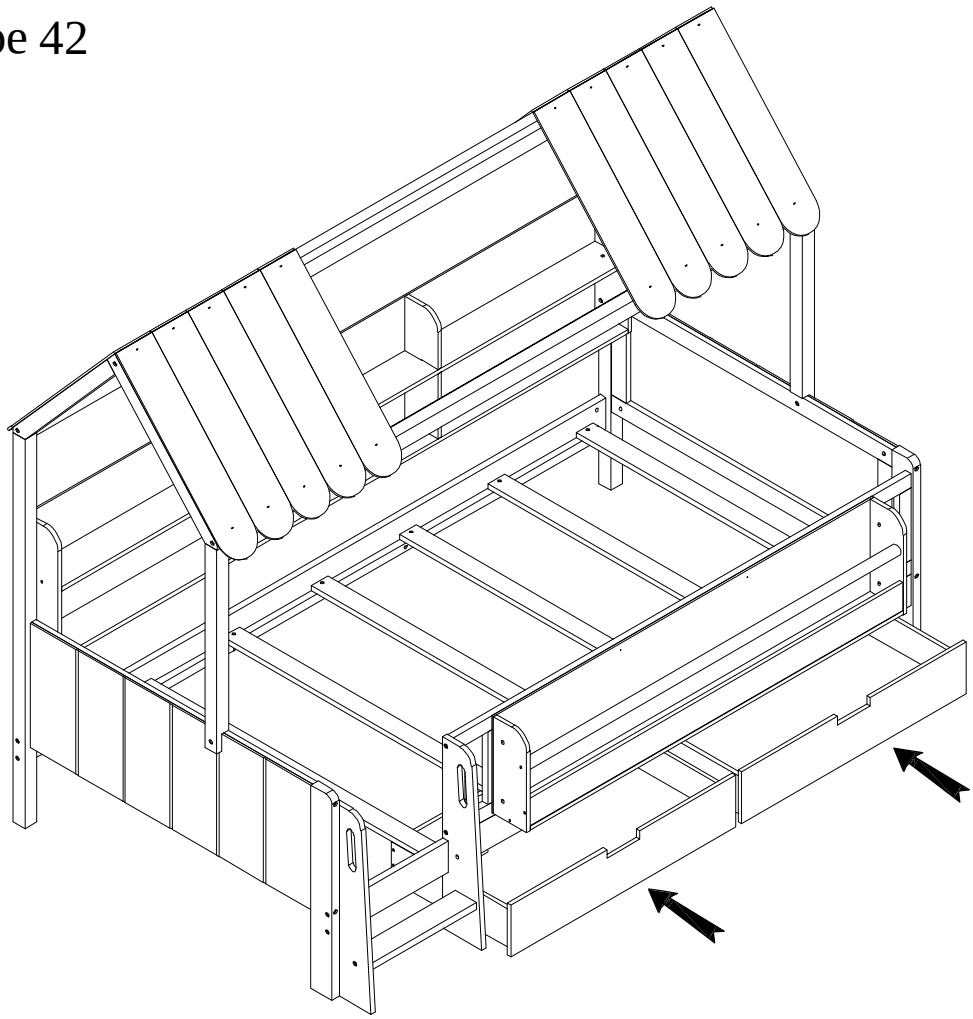

COMPLETED - COMPLÉTÉ

