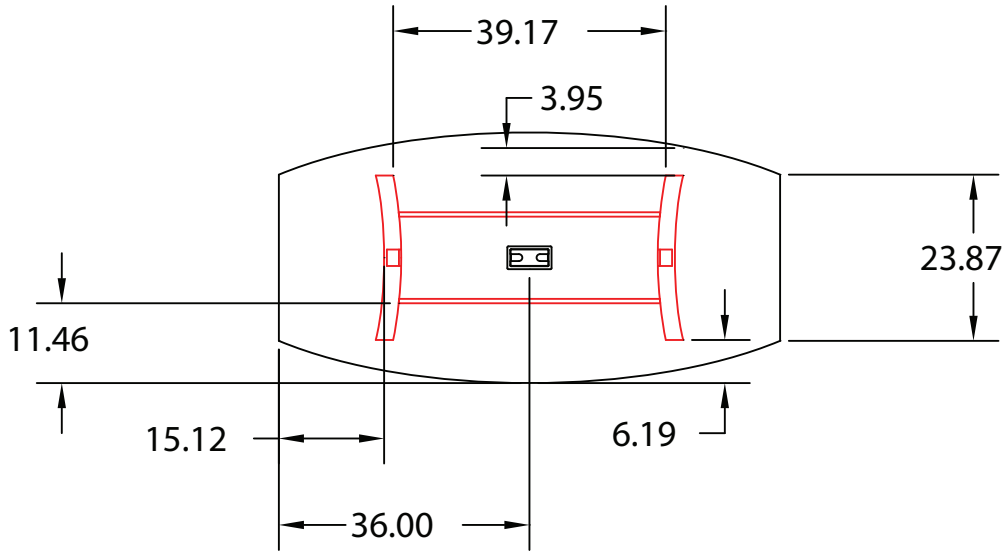
39.17
3.95
23.87
11.46
15.12
6.19
36.00

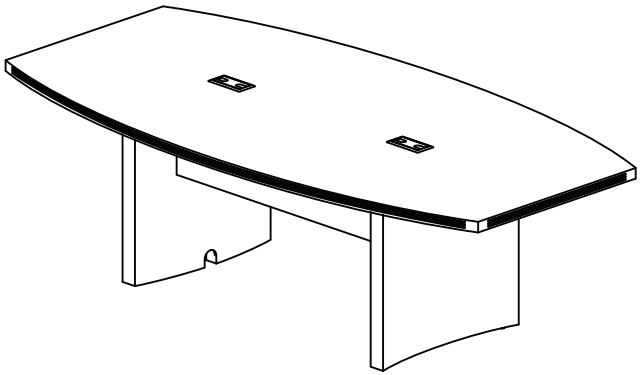

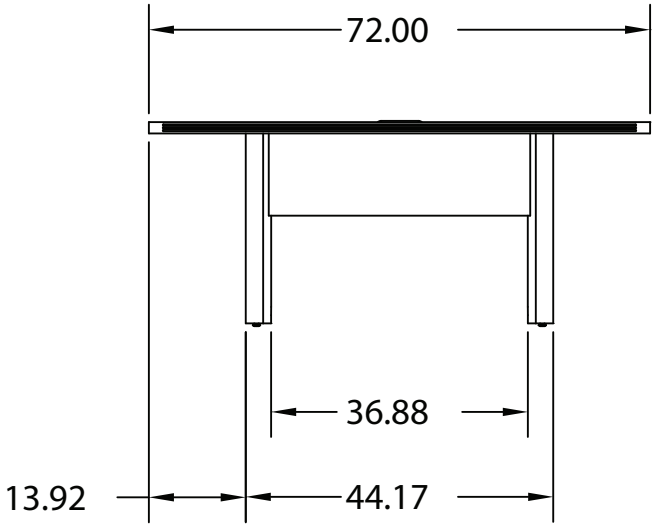
72.00
36.88
13.92
44.17

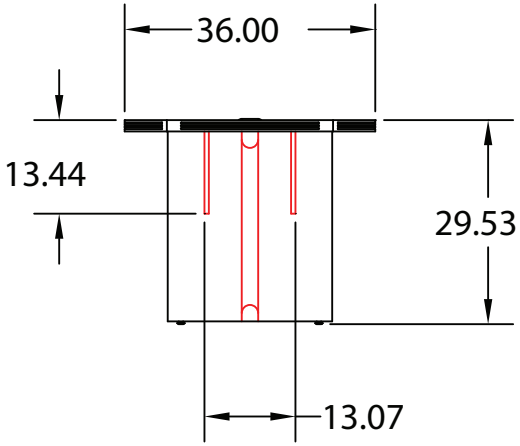
36.00
13.44
29.53
13.07