Ax2 (L*1,R*1)	Bx1	Cx1	Dx2	Fx1	Gx1	Hx8	Kx10	Mx8
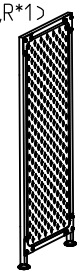			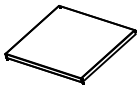	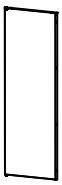		 M6*30	 M4*8	

1

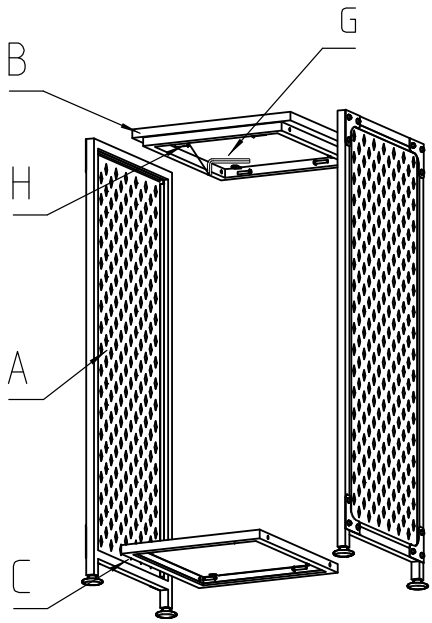

2

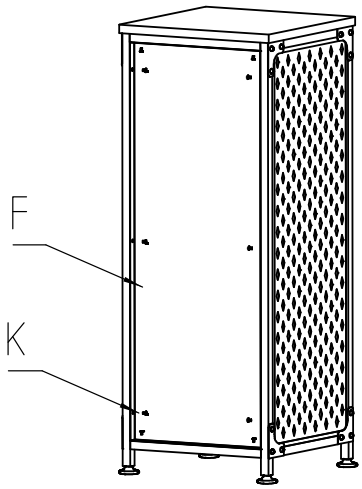

3

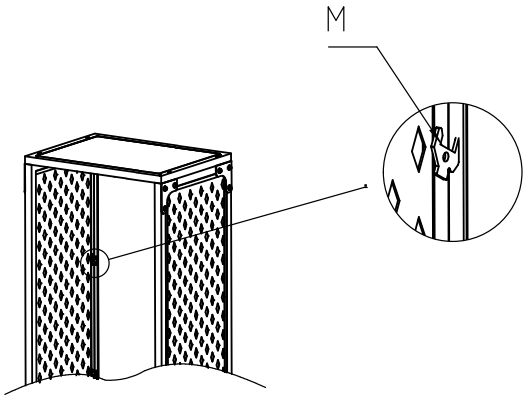

4

