ASSEMBLY INSTRUCTIONS

INSTRUCTIONS DE MONTAGE

TWIN OVER FULL BUNK BED

LIT SUPERPOSÉ TWIN SUR COMPLET

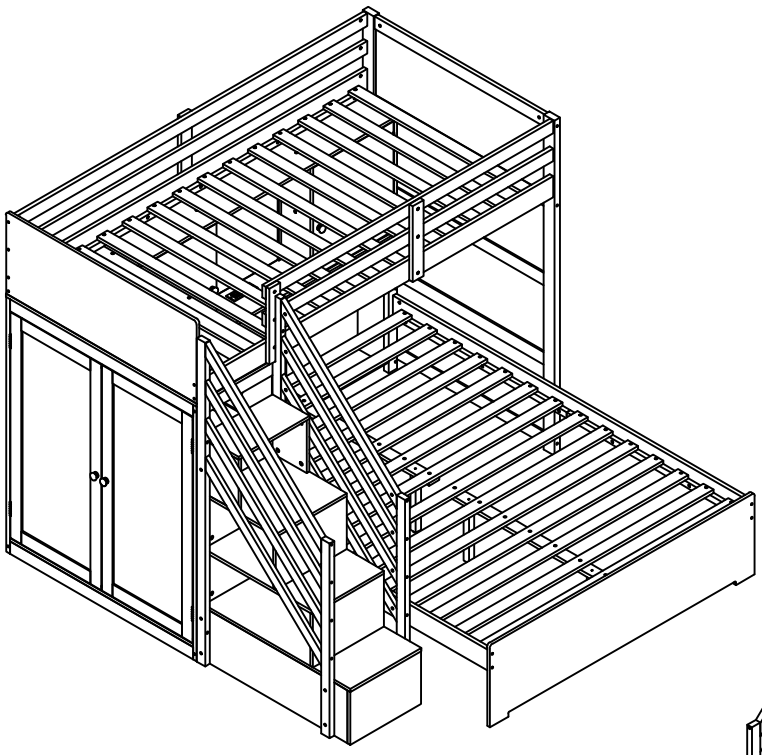

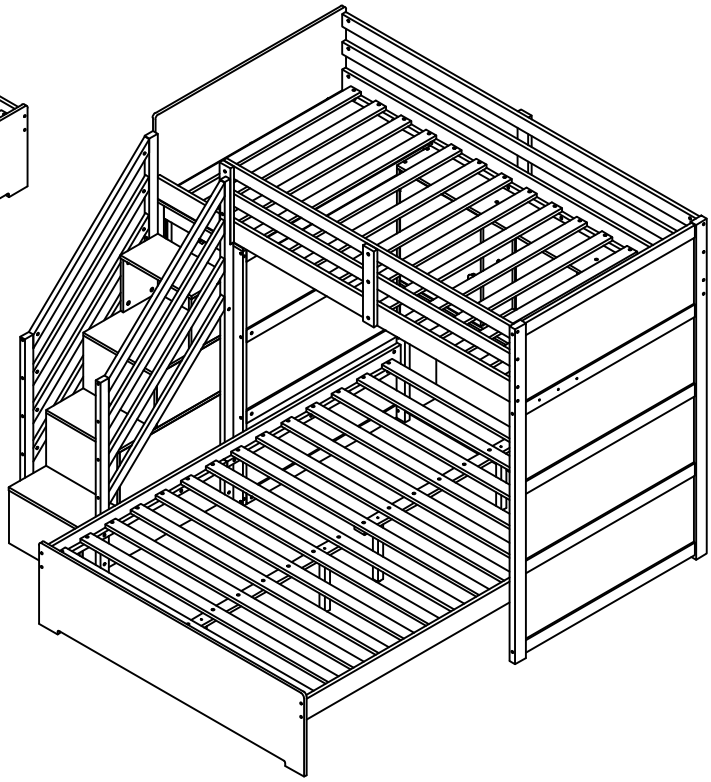

ASSEMBLY INSTRUCTIONS

INSTRUCTIONS DE MONTAGE

SAFETY WARNINGS

1. This bed is designed for use only mattress (es) meeting the following specifications on the upper bunk:
   Upper bunk (bunk bed and tribed included)

Bed Type	**Length**	**Width**	Thickness
Twin Standard	74" - 75"	37 $\frac{1}{2}$" - 38 $\frac{1}{2}$"	6" max

2. Replacement parts, including additional guardrails, maybe obtained from any of our dealers
3. Follow the information on the warnings appearing on the upper bunk bed end structure and on the carton. Do not remove warning label from bed.
4. Always use the recommended size mattresses or mattress supports, or both, to help prevent the likelihood of entrapment or falls.
5. Surface of mattress must be at least 5" (127mm) below the upper edge of guardrails.
6. Do not allow children under 6 years of age to use the upper bunk.
7. Periodically check and ensure that the guardrail, ladder, and other components are in their proper position, free from damage, and that all connectors are tight.
8. Do not allow horseplay on or under the bed and prohibit jumping on the bed.
9. Always use the ladder for entering and leaving the upper bunk.
10. Do not use substitute part. Contact the manufacture or dealer for replacement part.
11. Use of a night light may provide added safety precaution for a child using the upper bunk.
12. Always use guardrails on both long sides of the upper bunk. If the bunk bed will be placed next to the wall, the guardrail that runs the full length of the bed should be placed against the wall to prevent entrapment between the bed and wall.
13. The use of water or sleep flotation mattresses is prohibited.
14. STRANGULATION HAZARD - Never attach or hang items to any part of the bunk bed that are not designed for use with the bed; for example, but not limited to, hook, belts and jump ropes.
15. Keep these instruction for future reference.
16. Prohibit more than one person on upper bunk
17. We recommend assembling your bunk bed on the shipping carton to protect your floor or carpet.
18. Be certain all staples are out of the box before beginning assembly on the shipping carton.

ASSEMBLY INSTRUCTIONS

INSTRUCTIONS DE MONTAGE

AVERTISSEMENTS DE SÉCURITÉ

1. *Ce lit est conçu pour utiliser uniquement des matelas répondant aux spécifications suivantes sur le lit supérieur :*

   Couchette supérieure (lits superposés et triblés inclus)

Type de lit	***Longueur***	***Largeur***	*Épaisseur*
Norme complète	*74" - 75"*	*37 $\frac{1}{2}$" - 38 $\frac{1}{2}$"*	*6" max*

2. *Les pièces de rechange, y compris les garde-corps supplémentaires, peuvent être obtenues auprès de l'un de nos revendeurs*
3. *Suivez les informations sur les avertissements apparaissant sur la structure d'extrémité supérieure du lit superposé et sur le carton. Ne retirez pas l'étiquette d'avertissement du lit.*
4. *Utilisez toujours des matelas ou des supports de matelas de taille recommandée, ou les deux, pour éviter le risque de coincement ou chutes.*
5. *La surface du matelas doit être à au moins 5" (127 mm) sous le bord supérieur des garde-corps.*
6. *Ne laissez pas les enfants de moins de 6 ans utiliser le lit supérieur.*
7. *Vérifiez et assurez-vous périodiquement que le garde-corps, l'échelle et les autres composants sont dans leur bonne position, exempt de dommages et que tous les connecteurs sont bien serrés.*
8. *Ne laissez pas les chahuts sur ou sous le lit et interdisez de sauter sur le lit.*
9. *Utilisez toujours l'échelle pour entrer et sortir de la couchette supérieure.*
10. *N'utilisez pas de pièce de rechange. Contactez le fabricant ou le revendeur pour obtenir une pièce de rechange.*
11. *L'utilisation d'une veilleuse peut fournir une mesure de sécurité supplémentaire pour un enfant utilisant le lit supérieur.*
12. *Utilisez toujours des garde-corps sur les deux côtés longs du lit supérieur. Si le lit superposé est placé à côté du mur, le garde-corps qui s'étend sur toute la longueur du lit doit être placé contre le mur pour éviter tout coincement entre le lit et le mur.*
13. *L'utilisation de matelas flottants à eau ou de sommeil est interdite.*

14. *RISQUE D'ÉTRANGULATION - N'attachez ou ne suspendez jamais d'objets à une partie du lit superposé qui ne sont pas conçu pour être utilisé avec le lit ; par exemple, mais sans s'y limiter, les crochets, les ceintures et les cordes à sauter.*
15. *Conservez ces instructions pour référence future.*
16. *Interdire plus d'une personne sur la couchette supérieure*
17. *Nous vous recommandons d'assembler votre lit superposé sur le carton d'expédition pour protéger votre sol ou votre tapis.*
18. *Assurez-vous que toutes les agrafes sont sorties de la boîte avant de commencer l'assemblage sur le carton d'expédition.*

ASSEMBLY INSTRUCTIONS

INSTRUCTIONS DE MONTAGE

1. At the beginning :

   Tighten all hardware.

   Check metal parts for rust. If found, sand and repaint using a non-lead-based paint meeting the requirements of 16 CFR 1303.

   Check all wood members for deterioration and splinters. Sand down splinters and replace deteriorating wood members.

   Rake and check depth of loose fill protective surfacing materials to prevent compaction and to maintain appropriate depth. Replace as necessary.
2. Twice a month

   Tighten all hardware.

   Rake and check depth of loose fill protective surfacing materials to prevent compaction and to maintain appropriate depth. Replace as necessary.
3. Owners shall be responsible for maintaining the legibility of the warning labels.
4. Disposal Instructions-

   There shall be instructions advising the owner to disassemble and dispose of the playground equipment in such a way that no unreasonable hazards will exist at the time the playground equipment is discarded.
5. The instructions shall also include the information found in Section 4 of the United States Consumer Product Safety Commission's (USCPSC) Outdoor Home Playground Safety Handbook or specific surfacing guidelines for the product consistent with the USCPSC Handbook. A copy of this section may be found in Appendix X2.
6. Observing the following statements and warnings reduces the likelihood of serious or fatal injury.
7. Specifying the number and weight of occupants that may safely use the equipment singly or simultaneously,
8. Recommending on-site adult supervision for children of all ages,
9. Warning the owner to instruct children not to use the equipment in a manner other than intended,
10. Warning the owner to instruct children not to get off equipment while it is in motion,
11. Warning the owner not to allow children to wear inappropriate items, such as but not limited to, loose fitting clothing, hood and neck drawstrings, scarves, cord-connected items, capes and ponchos. These items can cause death by strangulation.
12. Warning the owner to instruct children not to climb when the equipment is wet.
13. Warning the owner to instruct children not to attach items to the playground equipment that are not specifically designed for use with the equipment, such as, but not limited to, jump ropes, clothesline, pet leashes, cables and chain as they may cause a strangulation hazard
14. Warning the owner to instruct children to remove their bike or other sports helmet before playing on the playground equipment.
15. Warning the owner to dress children with well-fitting and full foot enclosing footwear. Examples of inappropriate footwear are clogs, flip flops, and sandals.
16. Place the equipment on level ground, not less than 6 ft (1.8 m) from any structure or obstruction such as a fence, garage, house, overhanging branches, laundry lines, or electrical wires
17. Do not install home playground equipment over concrete, asphalt, packed earth, grass, carpet, or any other hard surface. A fall onto a hard surface can result in serious injury or death to the equipment user
18. To prevent serious injury, cautionary statements shall be included which warn that children must not use the equipment until properly installed.

ASSEMBLY INSTRUCTIONS

INSTRUCTIONS DE MONTAGE

1. Au début :
   Serrez tout le matériel.
   Vérifiez les pièces métalliques pour la rouille. Si vous en trouvez, poncez et repeignez à l'aide d'une peinture sans plomb répondant aux exigences de 16 CFR 1303.
   Vérifiez tous les éléments en bois pour déceler toute détérioration et éclats. Poncer les éclats et remplacer éléments en bois détériorés.
   Ratissez et vérifiez la profondeur des matériaux de revêtement de protection en vrac pour éviter le compactage et pour maintenir une profondeur appropriée. Remplacez si nécessaire.
2. Deux fois par mois
   Tighten all hardware.
   Ratissez et vérifiez la profondeur des matériaux de revêtement de protection en vrac pour éviter le compactage et pour maintenir une profondeur appropriée. Remplacez si nécessaire.
3. Les propriétaires sont responsables du maintien de la lisibilité des étiquettes d'avertissement.
4. Instructions d'élimination-
   Il doit y avoir des instructions conseillant au propriétaire de démonter et de se débarrasser de l'équipement de terrain de jeu. de telle manière qu'aucun danger déraisonnable n'existe au moment où l'équipement de terrain de jeu est mis au rebut.
5. Les instructions doivent également inclure les informations contenues dans la section 4 du United States Consumer Product Manuel de sécurité des aires de jeux extérieures de la Commission de sécurité (USCPSC) ou directives spécifiques en matière de revêtement de sol pour le produit conformément au manuel USCPSC. Une copie de cette section se trouve à l'annexe X2.
6. Le respect des déclarations et avertissements suivants réduit le risque de blessures graves, voire mortelles.
7. Préciser le nombre et le poids des occupants pouvant utiliser le matériel en toute sécurité, seuls ou simultanément,
8. Recommandant la surveillance d'un adulte sur place pour les enfants de tous âges,
9. Avertir le propriétaire de demander aux enfants de ne pas utiliser l'équipement d'une manière autre que celleprévue
10. Avertir le propriétaire de demander aux enfants de ne pas descendre de l'équipement lorsqu'il est en mouvement,
11. Avertir le propriétaire de ne pas permettre aux enfants de porter des articles inappropriés, tels que, sans toutefois s'y limiter, des vêtements amples. vêtements, cordons de capuche et de cou, foulards, articles reliés par cordon , capes et ponchos. Ces éléments peuvent provoquer la mort par strangulation.
12. Avertir le propriétaire de demander aux enfants de ne pas grimper lorsque l'équipement est mouillé.
13. Avertir le propriétaire de demander aux enfants de ne pas attacher d'objets à l'équipement de jeu qui ne sont pas spécifiquement conçu pour être utilisé avec l'équipement, tel que, sans toutefois s'y limiter, des cordes à sauter, des cordes à linge, des laisses pour animaux de compagnie, des câbles et la chaîne car ils peuvent présenter un risque d'étranglement
14. Avertir le propriétaire de demander aux enfants de retirer leur vélo ou autre casque de sport avant de jouer sur le équipement de terrain de jeu.
15. Avertir le propriétaire d'habiller les enfants avec des chaussures bien ajustées et couvrant tout le pied. Exemples de les chaussures inappropriées sont les sabots, les tongs et les sandales.
16. Placez l'équipement sur un sol plat, à au moins 6 pi (1,8 m) de toute structure ou obstacle tel qu'un clôture, garage, maison, branches en surplomb, cordes à linge ou fils électriques
17. N'installez pas d'équipement de terrain de jeu domestique sur du béton, de l'asphalte, de la terre battue, de l'herbe, de la moquette ou tout autre surface dure. Une chute sur une surface dure peut entraîner des blessures graves, voire la mort de l'utilisateur de l'équipement.
18. Pour éviter des blessures graves, des mises en garde doivent être incluses, avertissant que les enfants doivent N'utilisez pas l'équipement tant qu'il n'est pas correctement installé.

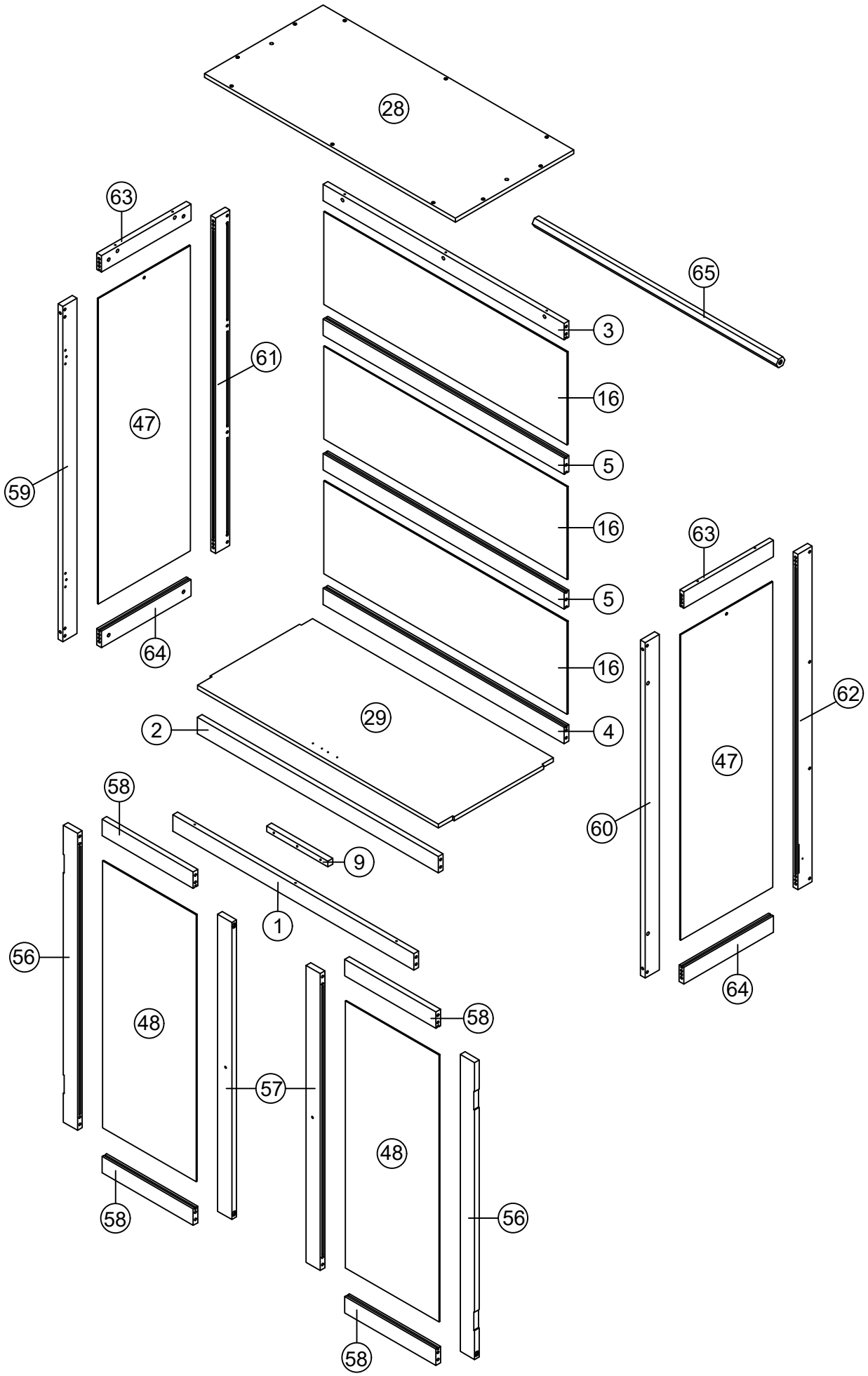
28
63
65
3
61
16
47
5
59
16
63
5
64
16
62
29
2
4
47
58
60
9
1
56
64
48
58
57
48
58
56
58

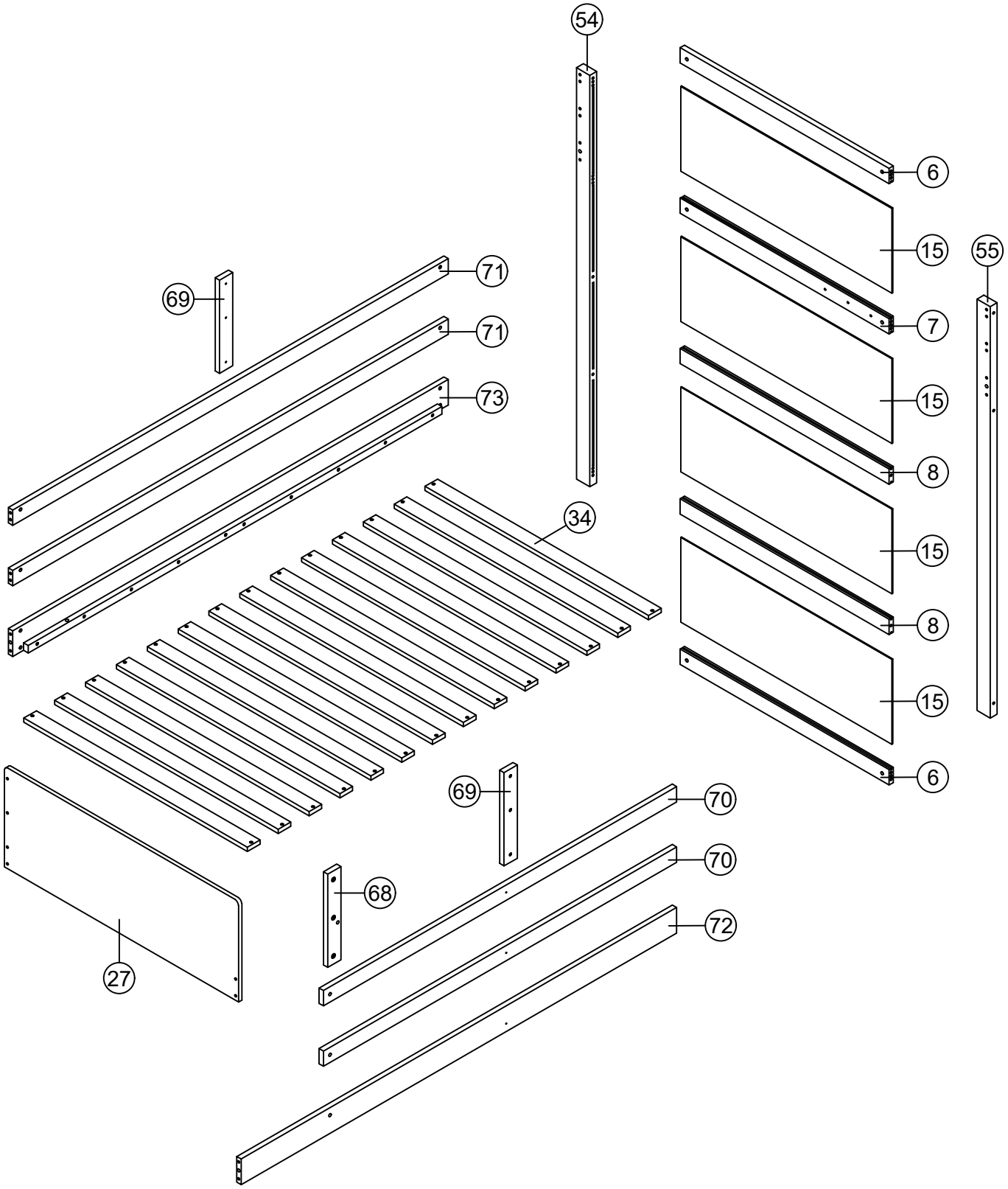
54
6
15
55
7
15
8
15
8
15
6
71
69
71
73
34
69
70
70
68
72
27

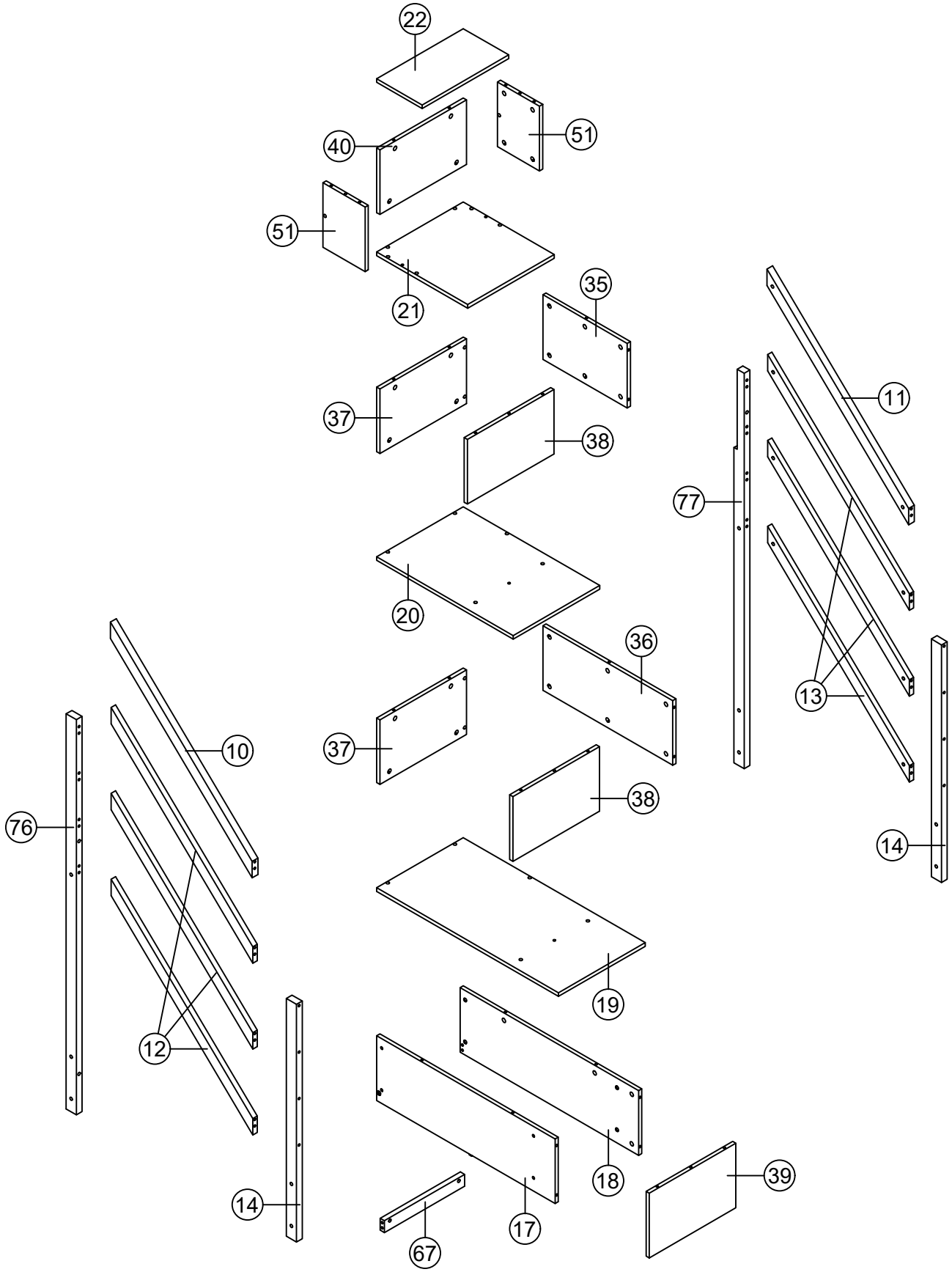
22
40
51
51
21
35
37
38
77
11
20
36
13
37
10
38
76
14
19
12
18
39
14
17
67

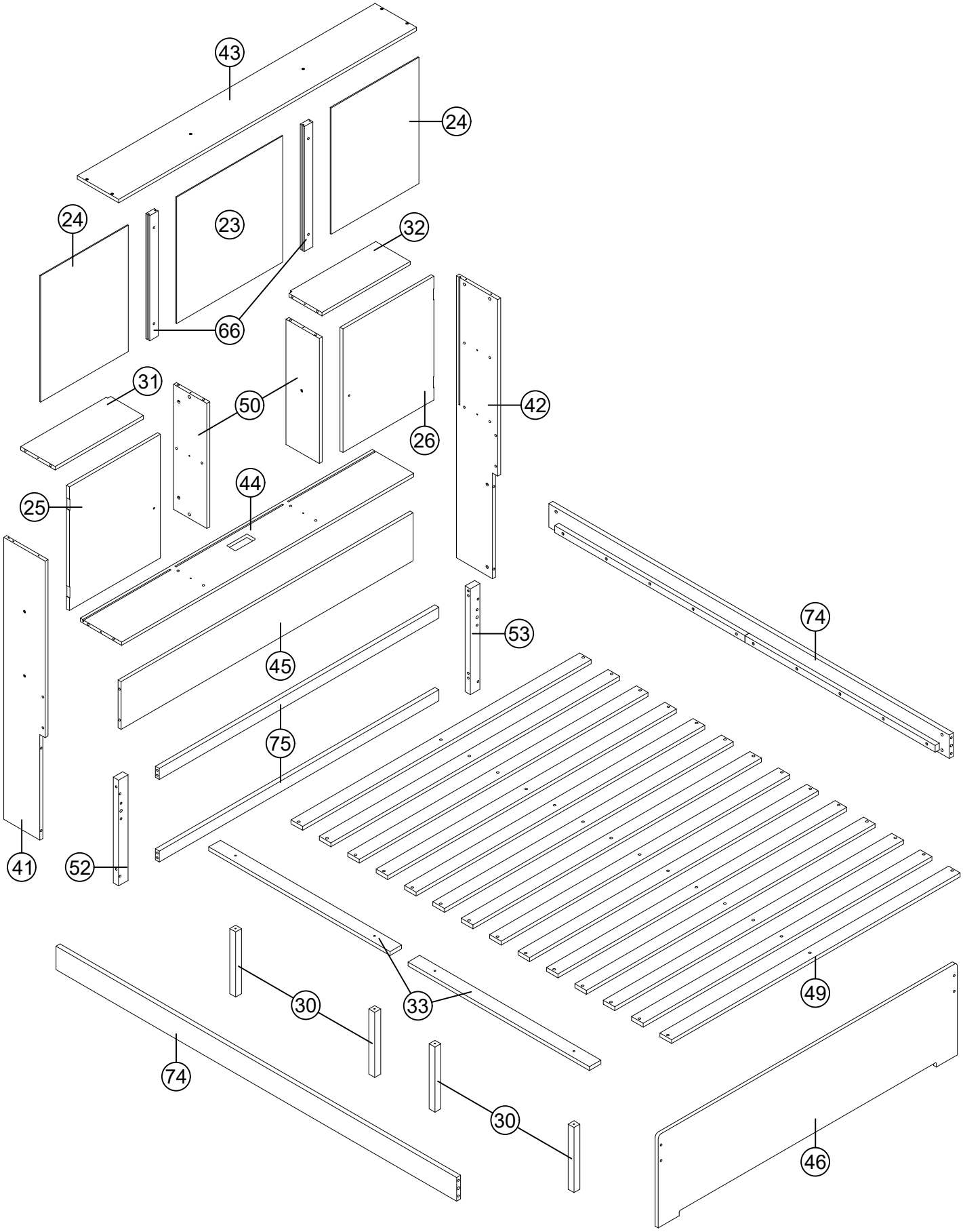
43
24
24
23
32
66
31
50
42
26
44
25
74
53
45
75
41
52
30
33
49
74
30
46

PART LIST/LISTE DES PIÈCES

1	HORIZONTAL TOP OF THE CABINET/PARTIE SUPÉRIEURE HORIZONTALE DU MEUBLE	1pc
2	HORIZONTAL BOTTOM OF THE CABINET/PARTIE HORIZONTALE INFÉRIEURE DU MEUBLE	1pc
3	BEHIND THE HORIZONTAL SURFACE OF THE CABINET/ DERRIÈRE LA SURFACE HORIZONTALE DU ARMOIRE	1pc
4	BELOW, HORIZONTALLY, OF THE CABINET/ EN DESSOUS, HORIZONTALEMENT, DU CABINET	1pc
5	BEHIND THE HORIZONTAL CUPBOARD/ DERRIÈRE L'ARMOIRE HORIZONTALE	2pcs
6	HORIZONTAL ABOVE AND BELOW THE HEAD OF THE TWIN BED/	2pcs
7	HORIZONTALLY IN THE MIDDLE OF THE TOP OF THE TWIN BED	1pc
8	HORIZONTALLY IN THE MIDDLE OF THE HEADBOARD OF THE TWIN BED/ HORIZONTALEMENT AU MILIEU DU HAUT DU LIT JUMEAUX	2pcs
9	CABINET DOOR STOPPER/ BUTÉE DE PORTE D'ARMOIRE	1pc
10	THE STAIR RAILING IS ON THE LEFT/LA RAMPE D'ESCALIER EST À GAUCHE	1pc
11	THE STAIR RAILING IS ON THE RIGHT/LA RAMPE D'ESCALIER EST À DROITE.	1pc

12	PROTECT THE LEFT-HAND STAIR RAILING/PROTÉGEZ LA RAMPE D'ESCALIER DE GAUCHE.	3pcs
13	PROTECT THE RIGHT-HAND STAIR RAILING/ PROTÉGEZ LA RAMPE D'ESCALIER DE DROITE.	3pcs
14	STAIRCASE POST FRONT/ POTEAU D'ESCALIER AVANT	2pcs
15	HEADBOARD PANEL TWIN BED/ PANNEAU DE TÊTE DE LIT LIT SIMPLE	4pcs
16	BACK PANEL OF CABINET/ PANNEAU ARRIÈRE DU MEUBLE	3pcs
17	BOTTOM LEFT BOARD LADDER/ PLANCHE INFÉRIEURE GAUCHE ÉCHELLE	1pc
18	BOTTOM LEFT BOARD LADDER/ PLANCHE INFÉRIEURE DROITE ÉCHELLE	1pc
19	OPEN THE STAIRCASE UNDER THE BUILDING/ OUVRIR L'ESCALIER SOUS LE BÂTIMENT.	1pc
20	OPEN THE UPPER STAIRCASE OF THE LOWER ONE/OUVRIR L'ESCALIER SUPÉRIEUR L'ESCALIER INFÉRIEUR	1pc
21	OPEN THE STAIRCASE ABOVE THE STAIRCASE BELOW/ OUVRIR L'ESCALIER AU-DESSUS DE L'ESCALIER EN DESSOUS.	1pc
22	OPEN THE STAIRCASE AT THE TOP OF THE BASE STAIRCASE/ OUVRIR L'ESCALIER EN HAUT DE L'ESCALIER DE BASE	1pc

PART LIST/LISTE DES PIÈCES

23	MIDDLE BACK PANEL FULL BED/PANNEAU ARRIÈRE CENTRAL LIT COMPLET	1pc
24	BACK COVER FULL BED/ COUVERTURE ARRIÈRE LIT COMPLET	2pcs
25	LEFT DOOR FULL BED/ PORTE GAUCHE LIT DOUBLE	1pc
26	RIGHT DOOR FULL BED/ PORTE DE DROITE LIT DOUBLE	1pc
27	BED FOOTREST TWIN BED/ REPOSE-PIEDS DE LIT LIT SIMPLE	1pc
28	TOP OF THE CABINET/ DESSUS DU MEUBLE	1pc
29	BOTTOM OF THE CABINET/ BAS DU MEUBLE	1pc
30	SUPPORT SLAT CENTER LEG FULL BED/ LIT COMPLET À LATTES CENTRALES	4pcs
31	LEFT SIDE PANELS OF THE BED FULL/PANNEAUX LATÉRAUX GAUCHES DU LIT COMPLET	1pc
32	RIGHT SIDE PANELS OF THE BED FULL/PANNEAUX LATÉRAUX DROIT DU LIT COMPLET	1pc

33	SLAT SUPPORT CENTER FULL BED/LIT COMPLET À LATTES	2pcs
34	SLATS TWIN BED/ LIT JUME À LATTES	14pcs
35	SIDE PANELS SHOULD BE IN THE MIDDLE ON THE STAIRCASE/LES PANNEAUX LATÉRAUX DOIVENT ÊTRE PLACES AU MILIEU DE L'ESCALIER	1pc
36	SIDE PANELS SHOULD BE IN THE MIDDLE BELOW STAIRS/LES PANNEAUX LATÉRAUX DOIVENT ÊTRE PLACÉS AU MILIEU, EN DESSOUS ESCALIER	1pc
37	REAR MIDDLE PLANK STAIRS/ PLANCHE ARRIÈRE MILIEUALE ESCALIER	2pcs
38	FRONT MIDDLE PANEL STAIRS/ PANNEAU CENTRAL AVANT ESCALIER	2pcs
39	FRONT BOTTOM PANEL STAIRS/ PANNEAU INFÉRIEUR AVANT ESCALIER	1pc
40	BOARD ON THE BACK STAIRS/ PLANCHE À L'ARRIÈRE ESCALIER	1pc

PART LIST/LISTE DES PIÈCES

41	LEFT HEADBOARD FULL BED/ TÊTE DE LIT GAUCHE LIT DOUBLE	1pc
42	RIGHT HEADBOARD FULL BED/ TÊTE DE LIT DROITE LIT DOUBLE	1pc
43	FULL TOP BOARD/ PLANCHE SUPÉRIEURE COMPLÈTE	1pc
44	HORIZONTAL SHELF HEADBOARD FULL/ TÊTE DE LIT À ÉTAGÈRE HORIZONTALE COMPLÈTE	1pc
45	HORIZONTAL BED MATTRESS PANELS FULL/ PANNEAUX DE MATELAS HORIZONTAUX COMPLETS	1pc
46	FOOTBOARD PANEL FULL BED/PANNEAU DE PIED DE LIT COMPLET	1pc

47	SIDE PANELS FOR CABINETS/ PANNEAUX LATÉRAUX POUR ARMOIRES	2pcs
48	CABINET DOOR PANELS/ PANNEAUX DE PORTES D'ARMOIRES	2pcs
49	SLATS FULL BED/ LIT À LATTES COMPLET	14pcs
50	STANDING SHELVING PANELS FULL BED/ PANNEAUX D'ÉTAGÈRES SUR MESURE POUR LIT COMPLET	2pcs
51	TOP BOARD ON BOTH SIDES STAIRS/ PLANCHE SUPÉRIEURE DES DEUX CÔTÉS ESCALIER	2pcs

PART LIST/LISTE DES PIÈCES
(Hardware in this SKU/Matériel dans ce SKU)

52	LEFT HEAD POST FULL BED/ LIT COMPLET AVEC TÊTE DE SÉRIE GAUCHE	1pc
53	RIGHT HEAD POST FULL BED/ LIT COMPLET AVEC POTEAU DE TÊTE DROIT	1pc
54	STANDING ON THE LEFT SIDE OF THE BED TWIN/ DEBOUT À GAUCHE DU LIT JUMEAU	1pc
55	STANDING ON THE RIGHT SIDE OF THE BED TWIN/ DEBOUT À DROITE DU LIT JUMEAU	1pc
56	STANDING DOOR HINGE ATTACHMENT CABINET DOOR/ FIXATION DE CHARNIÈRE DE PORTE DE MAISON	2pcs
57	STAND BY THE CABINET DOOR WITH THE HANDLE ATTACHED/TENEZ-VOUS PRÈS DE LA PORTE DU MEUBLE DONT LA POIGNÉE EST FIXÉE.	2pcs
58	HORIZONTAL CABINET DOOR/ PORTE D'ARMOIRE HORIZONTALE	4pcs
59	STAND TO THE LEFT OF THE FRONT OF THE CABINET/ TENEZ-VOUS À GAUCHE DE L'AVANT DU MEUBLE	1pc
60	STAND TO THE RIGHT OF THE FRONT OF THE CABINET/ TENEZ-VOUS À DROITE DE L'AVANT DU MEUBLE	1pc
61	STAND BEHIND THE LEFT OF THE CABINET/ TENEZ-VOUS DERRIÈRE LA GAUCHE DE L'ARMOIRE	1pc
62	STAND BEHIND THE RIGHT OF THE CABINET/ TENEZ-VOUS DERRIÈRE LA DROITE DU CABINET	1pc
63	HORIZONTAL TOP SIDE OF CABINET/ DESSUS HORIZONTAL CÔTÉ DU MEUBLE	2pcs
64	HORIZONTAL BOTTOM SIDE OF CABINET/ HORIZONTAL INFÉRIEUR CÔTÉ DU MEUBLE	2pcs

65	HANGING CLOTHES/ PORTER DES VÊTEMENTS	1pc
66	STAND IN THE MIDDLE BEHIND THE HEAD OF THE FULL BED/ PLACEZ-VOUS AU MILIEU, DERRIÈRE LA TÊTE DE LIT.	2pcs
67	REINFORCING THE AREA UNDER THE STAIRCASE/ RENFORCEMENT DE LA ZONE SOUS L'ESCALIER	1pc
68	STANDING CONNECTED TO FRONT BALUS TWIN BED/ SUPPORT DEBOUT CONNECTÉ À LA BALUS AVANT LIT SIMPLE	1pc
69	STANDING JOIN FRONT AND BACK BALCONIES TWIN BED/ BALCONS AVANT ET ARRIÈRE COMMUNS LIT JUMEAUX	2pcs
70	BALUSTRATED ROOF IN FRONT OF TWIN BED/ TOIT À BALUSTRATS DEVANT LE LIT JUMEAUX	2pcs
71	BALUSTRATED ROOF IN BACK OF TWIN BED/ TOIT À BALUSTRATS À L'ARRIÈRE DU LIT JUMEAUX	2pcs
72	SIDE RAIL LEFT TWIN BED/ BARRIÈRE LATÉRALE GAUCHE LIT JUME	1pc
73	SIDE RAIL RIGHT TWIN BED/ LIT JUMEAUX AVEC BARRIÈRE LATÉRALE DROITE	1pc
74	SIDE RAIL FULL BED/ LIT COMPLET AVEC BARRIÈRE LATÉRALE	2pcs
75	STRENGTH FULL BED/ LIT COMPLET FORT	2pcs
76	REAR LEFT STAIRCASE POST/ POTEAU D'ESCALIER ARRIÈRE GAUCHE	1pc
77	REAR RIGHT STAIRCASE POST/ POTELON D'ESCALIER ARRIÈRE DROIT	1pc

HARDWARE LIST/LISTE DU MATÉRIEL

A	Ø3x15	12PCS
B	Ø3.5x15	44PCS
C	Ø4x15	8PCS
D	Ø4x25	14PCS
E	Ø4x30	65PCS
F	Ø4x45	26PCS
G	Ø4x25	7PCS
H	1/4x100	22PCS
I	1/4x85	4PCS
J	1/4x75	22PCS
K	1/4x65	20PCS
L	1/4x55	14PCS
M	1/4x55	2PCS
N	1/4x50	4PCS
O	1/4x35	4PCS
P	1/4x35	10PCS
Q	1/4x30	3PCS

R	1/4x45	1PC
S	Ø10x40	14PCS
T	Ø8x30	98PCS
U	1/4x25	4PCS
V	44x17x14	6PCS
W		1PC
X	15x15x2	3PCS
Y	Ø32x27	7PCS
Z	41x17	4PCS
AA	63x22	4PCS
AB	4x58	2PCS
AC	6.5x35	50PCS
AD	Ø15x12	50PCS
AE		1PC
AF	Ø6.5x60	4PCS
	Phillip head screw Not include	

Step 1
Étape 1

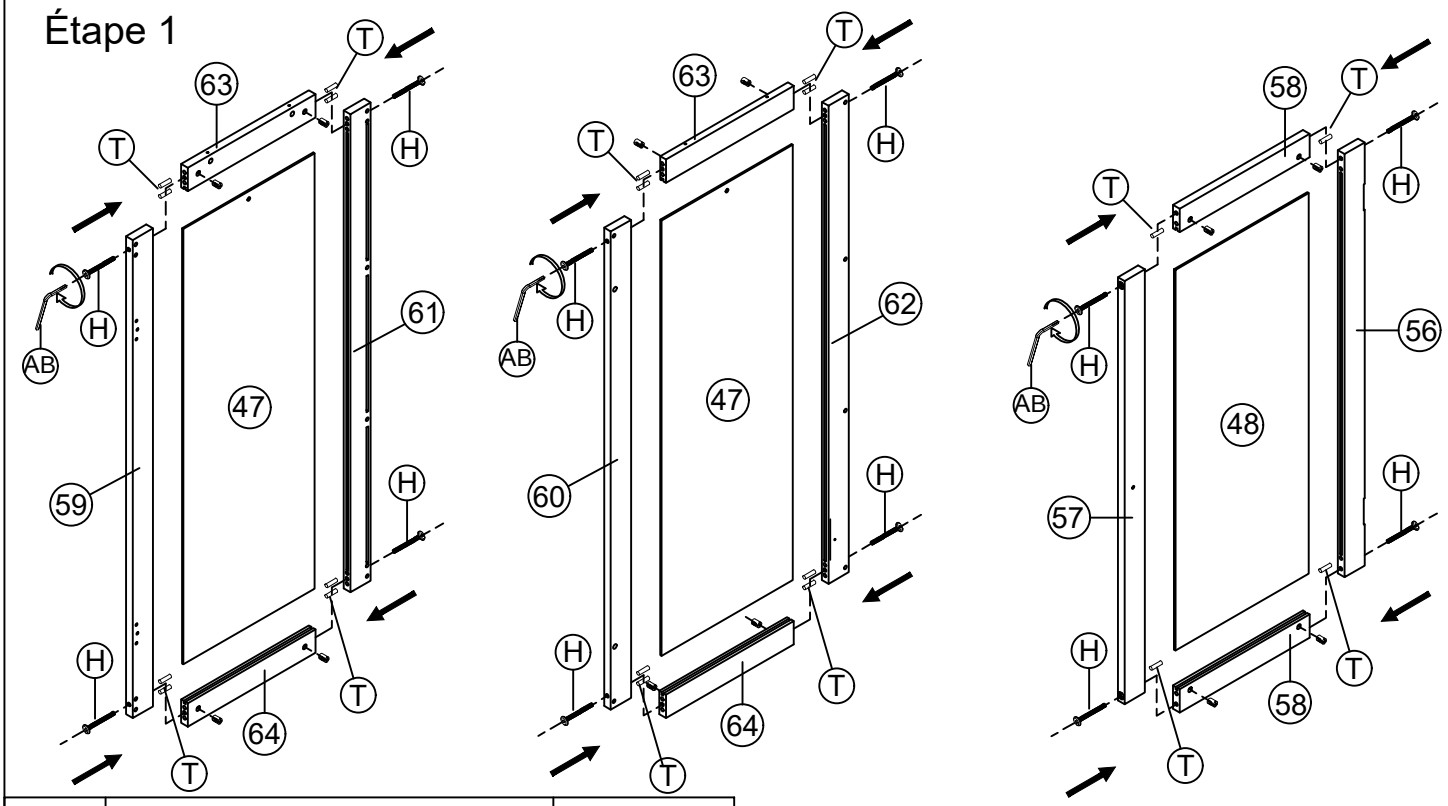

T	Ø8x30	24PCS
H	1/4x100	16PCS
AB	4x58	1PC

Step 2
Étape 2

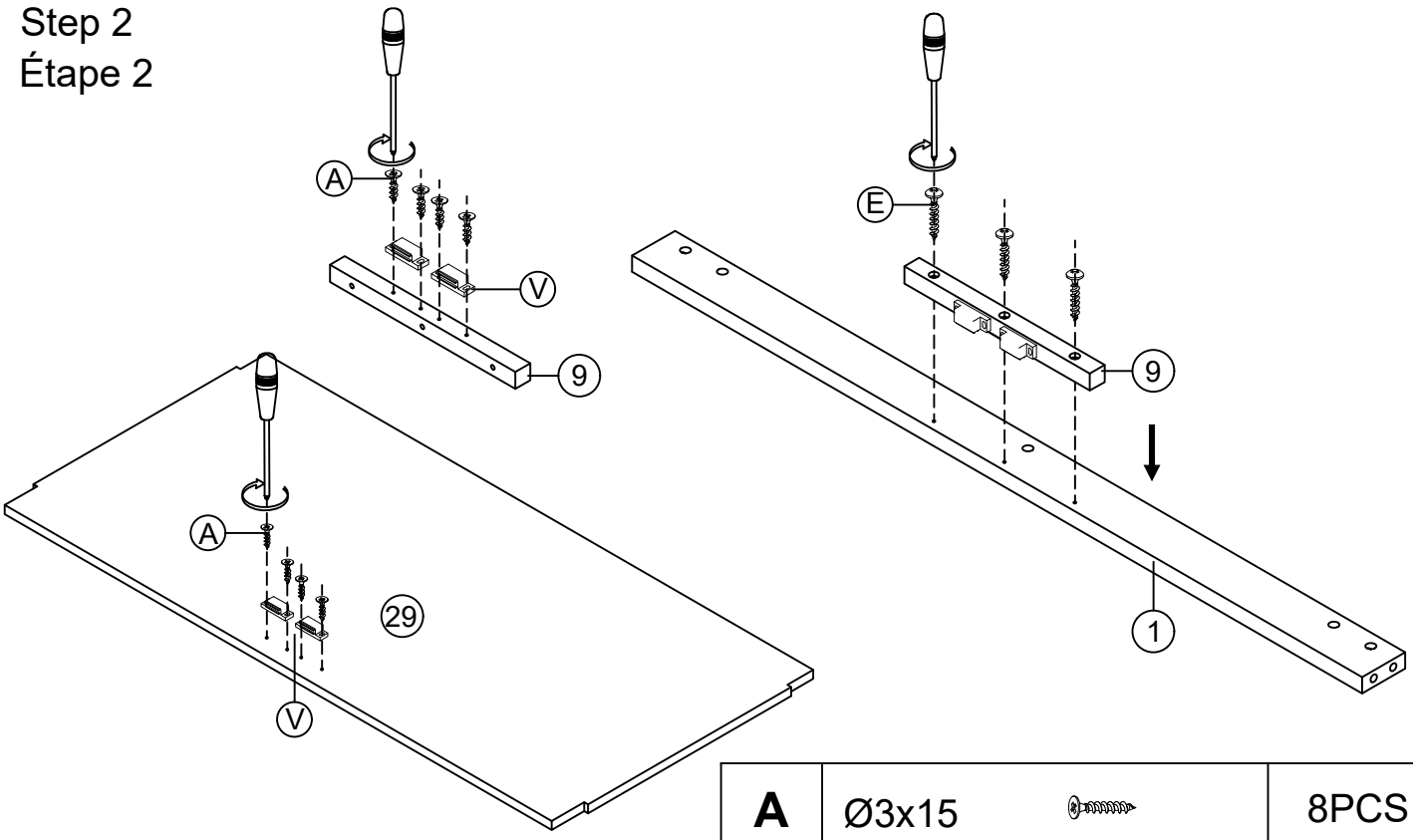

A	Ø3x15	8PCS
V	44x17x14	4PCS
E	Ø4x30	3PCS

Step 3
Étape 3

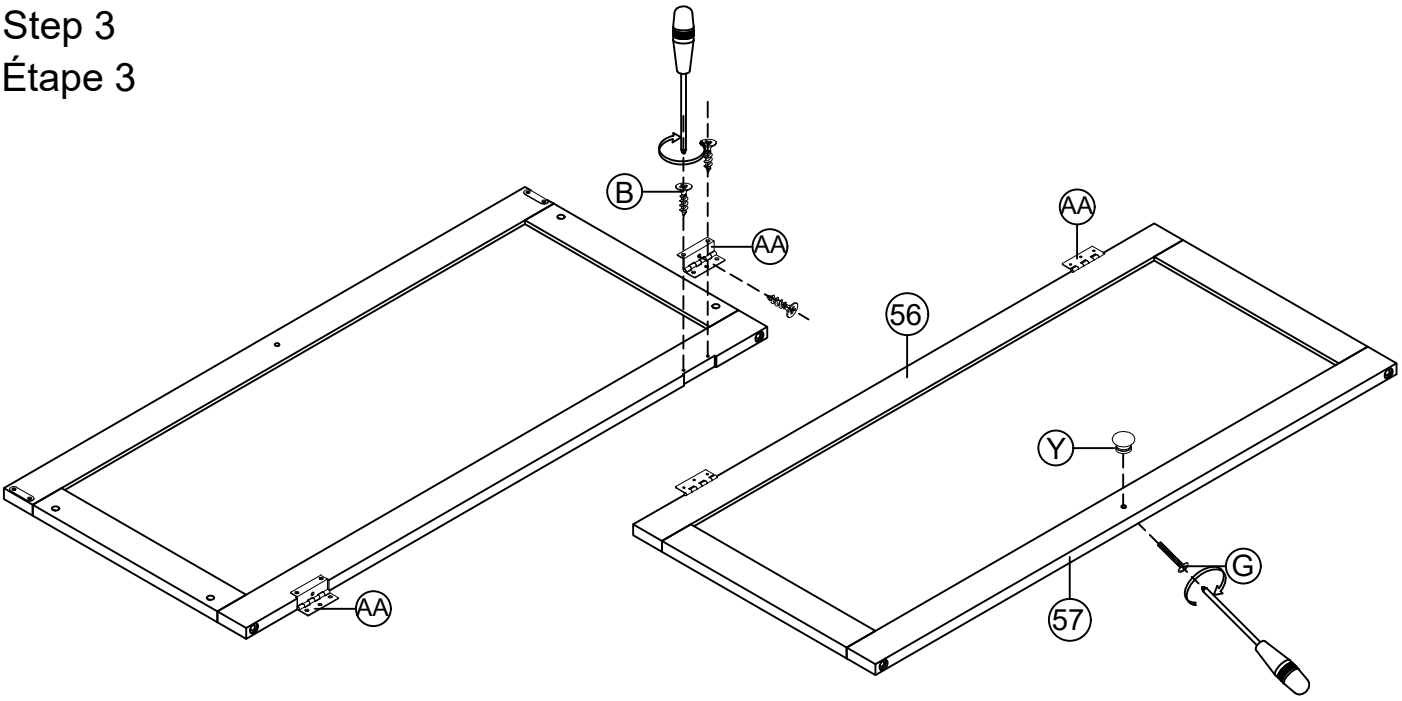

B	Ø3.5x15	12PCS	**Y**	Ø32x27	2PCS
G	Ø4x25	2PCS	**AA**	63x22	4PCS

Step 4
Étape 4

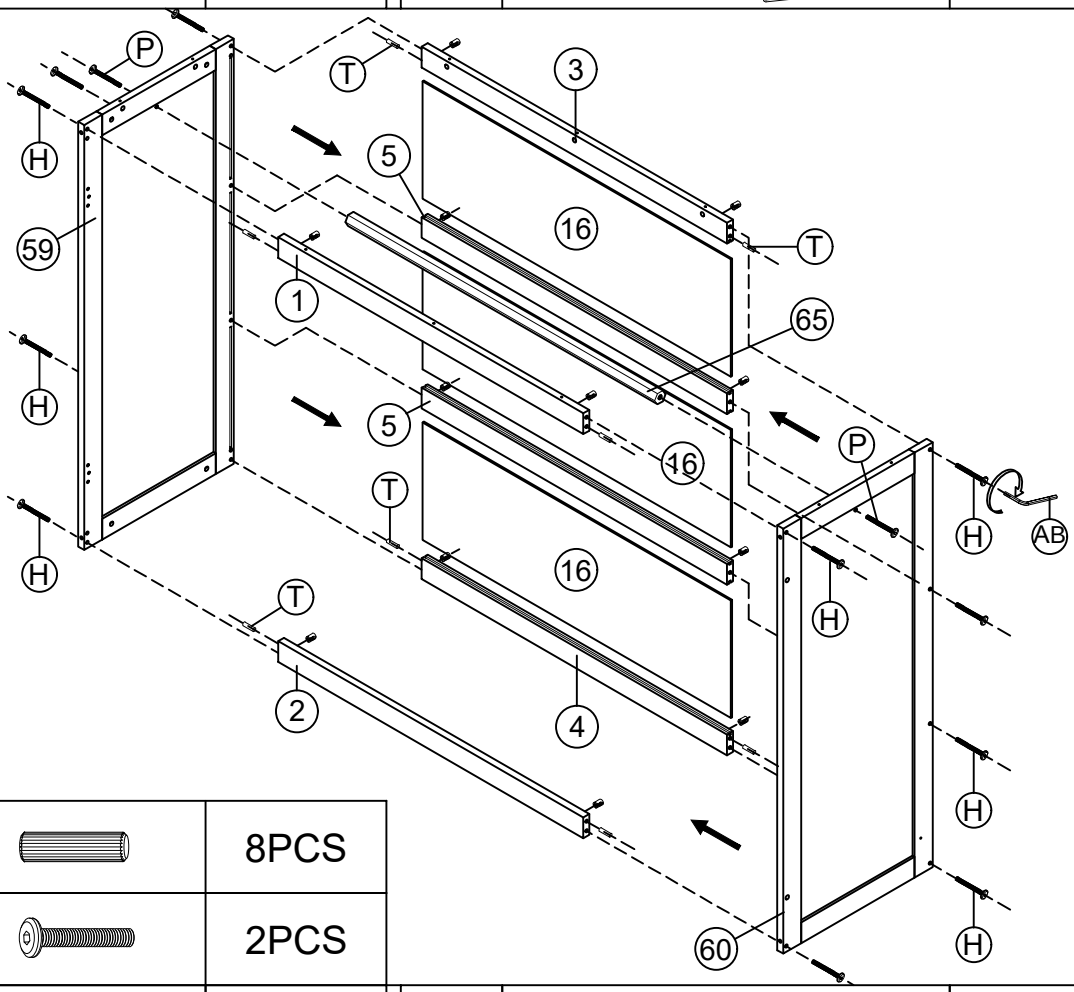

T	Ø8x30	8PCS			
P	1/4x35	2PCS			
L	1/4x55	12PCS	**AB**	4x58	1PC

Step 5
Étape 5

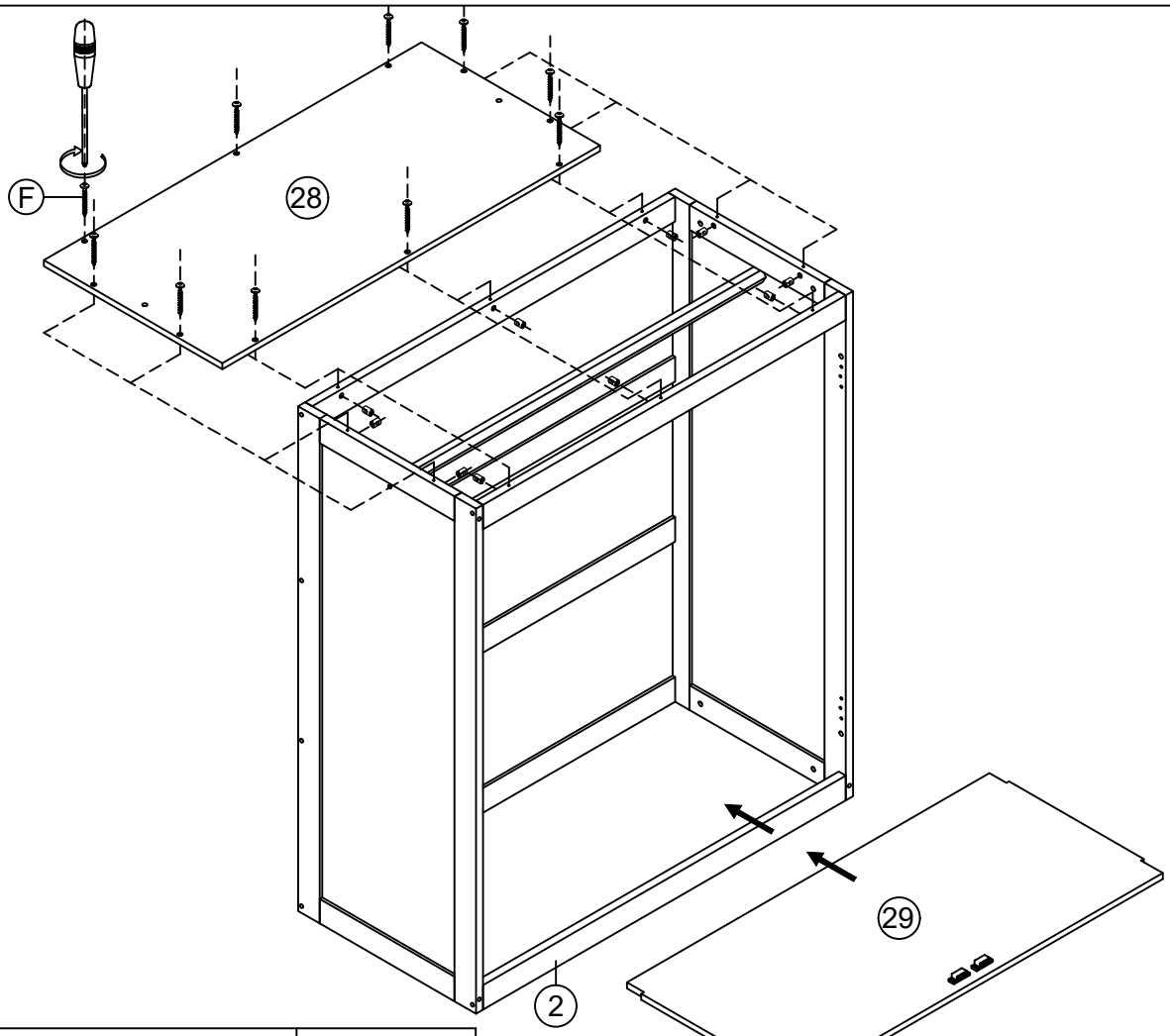

F	Ø4x45	10PCS

Step 6
Étape 6

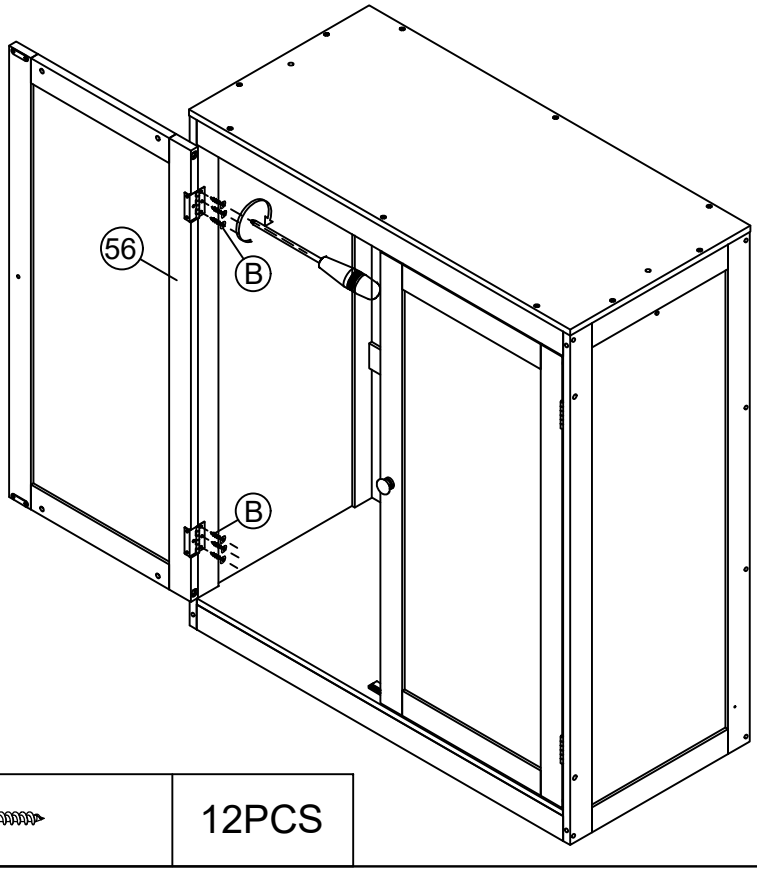

B	Ø3.5x15	12PCS

Step 7
Étape 7

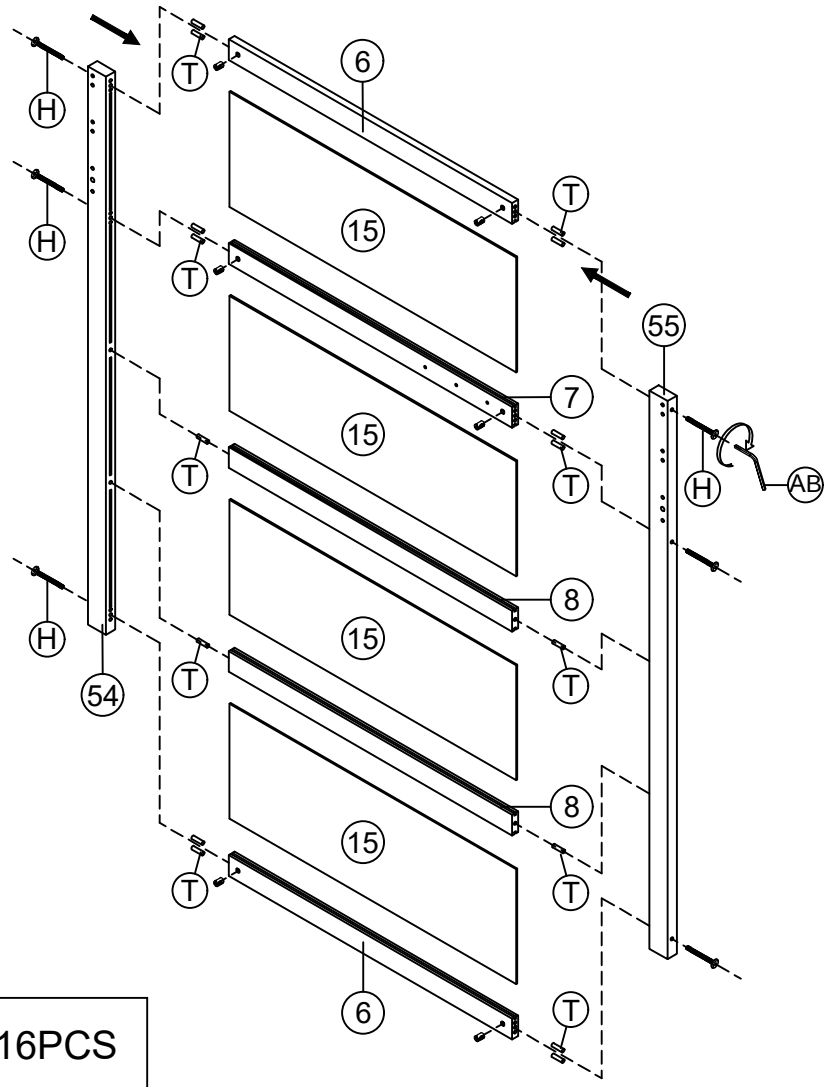

T	Ø8x30	16PCS				
H	1/4x100	6PCS	**AB**	4x58		1PC

Step 8
Étape 8

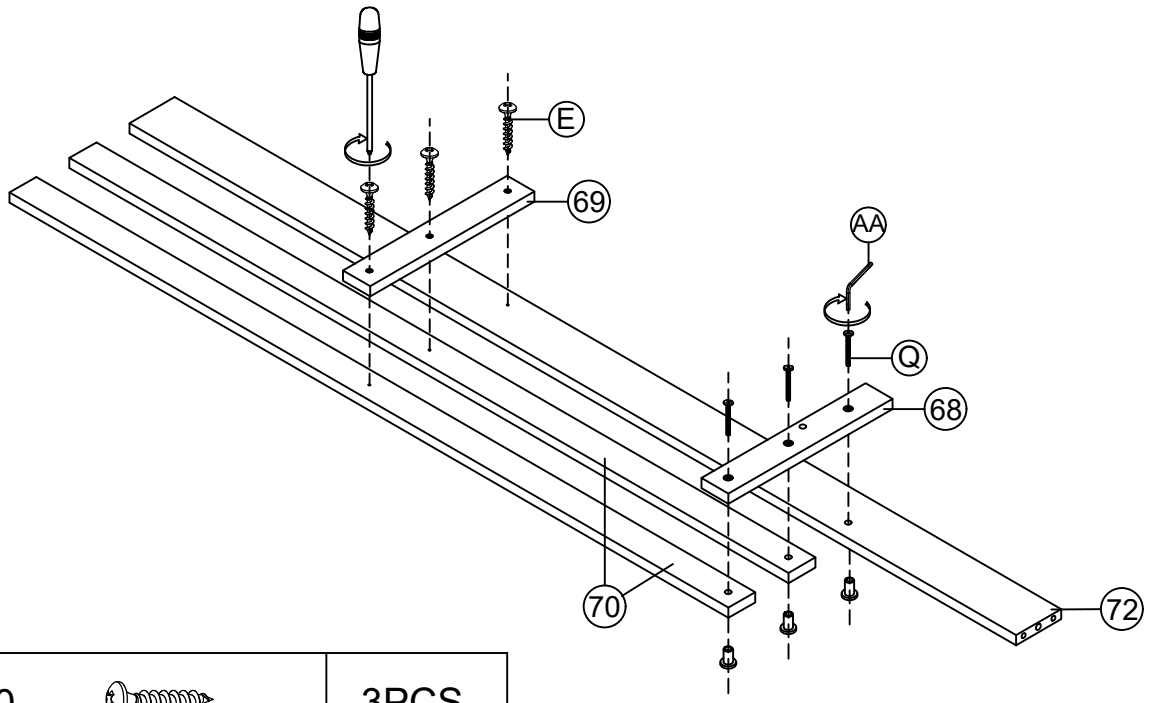

E	Ø4x30	3PCS				
Q	1/4x30	3PCS	**AB**	4x58		1PC

Step 9
Étape 9

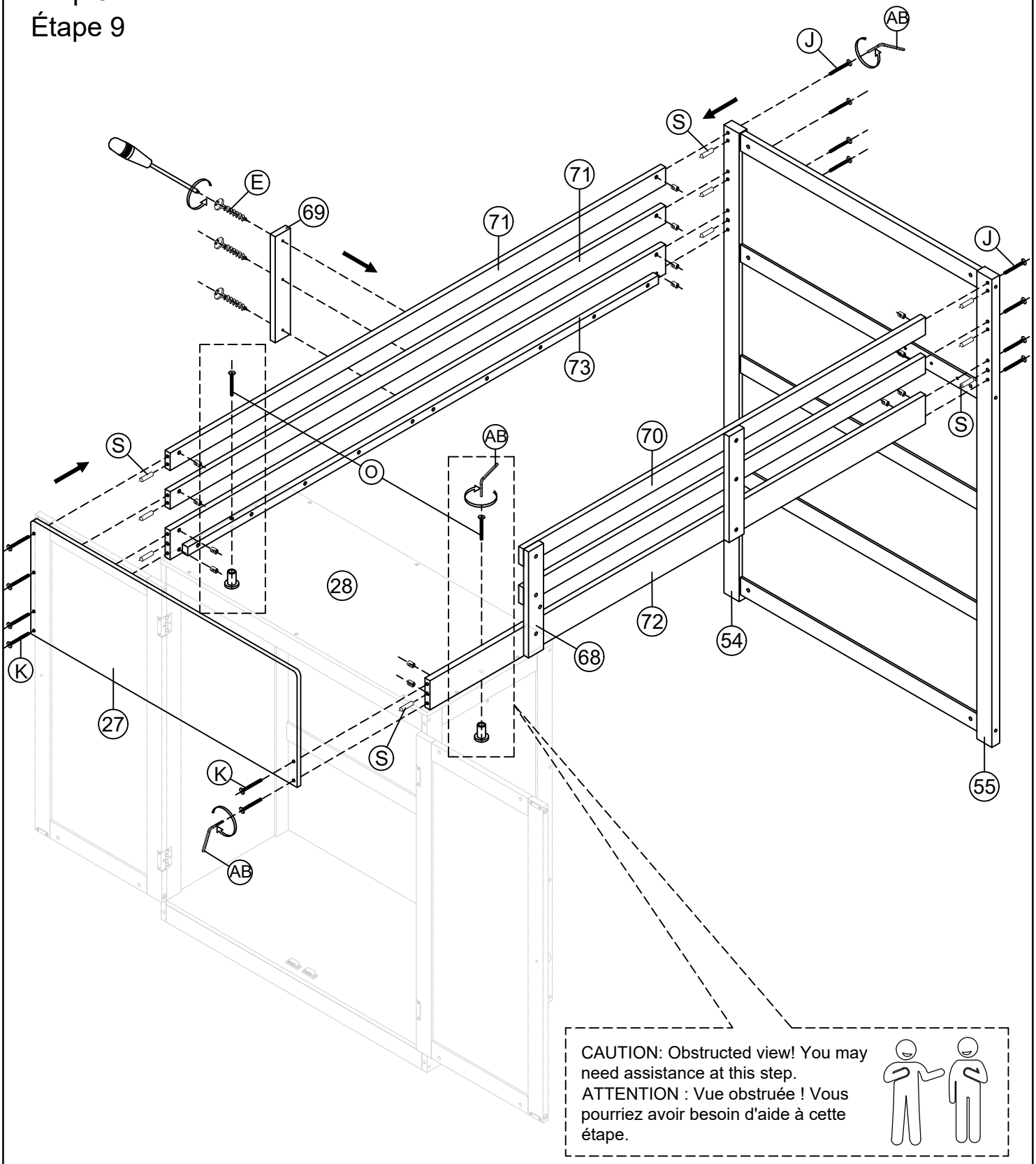

CAUTION: Obstructed view! You may need assistance at this step.
ATTENTION : Vue obstruée ! Vous pourriez avoir besoin d'aide à cette étape.

J	1/4x75		8PCS	**E**	Ø4x30		3PCS
K	1/4x65		6PCS	**S**	Ø10x40		10PCS
O	1/4x35		2PCS	**AB**	4x58		1PC

Step 10
Étape 10

Board number 16 can be rotated left or right, the electrical outlet can be placed left or right.
La carte numéro 16 peut être tournée à gauche ou à droite, la prise électrique peut être placée à gauche ou à droite.

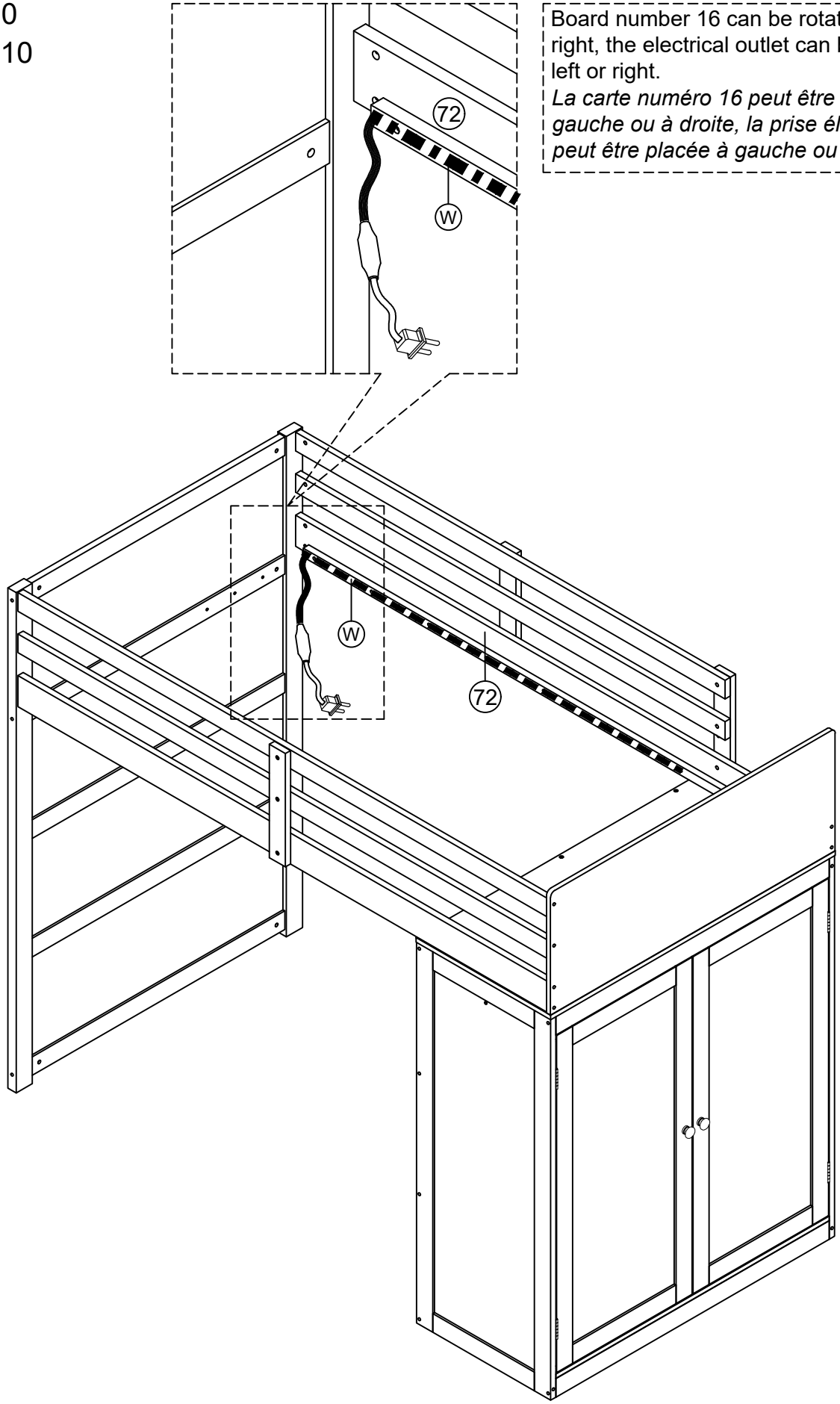

W	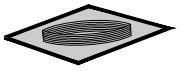	1PC

Step 11
Étape 11

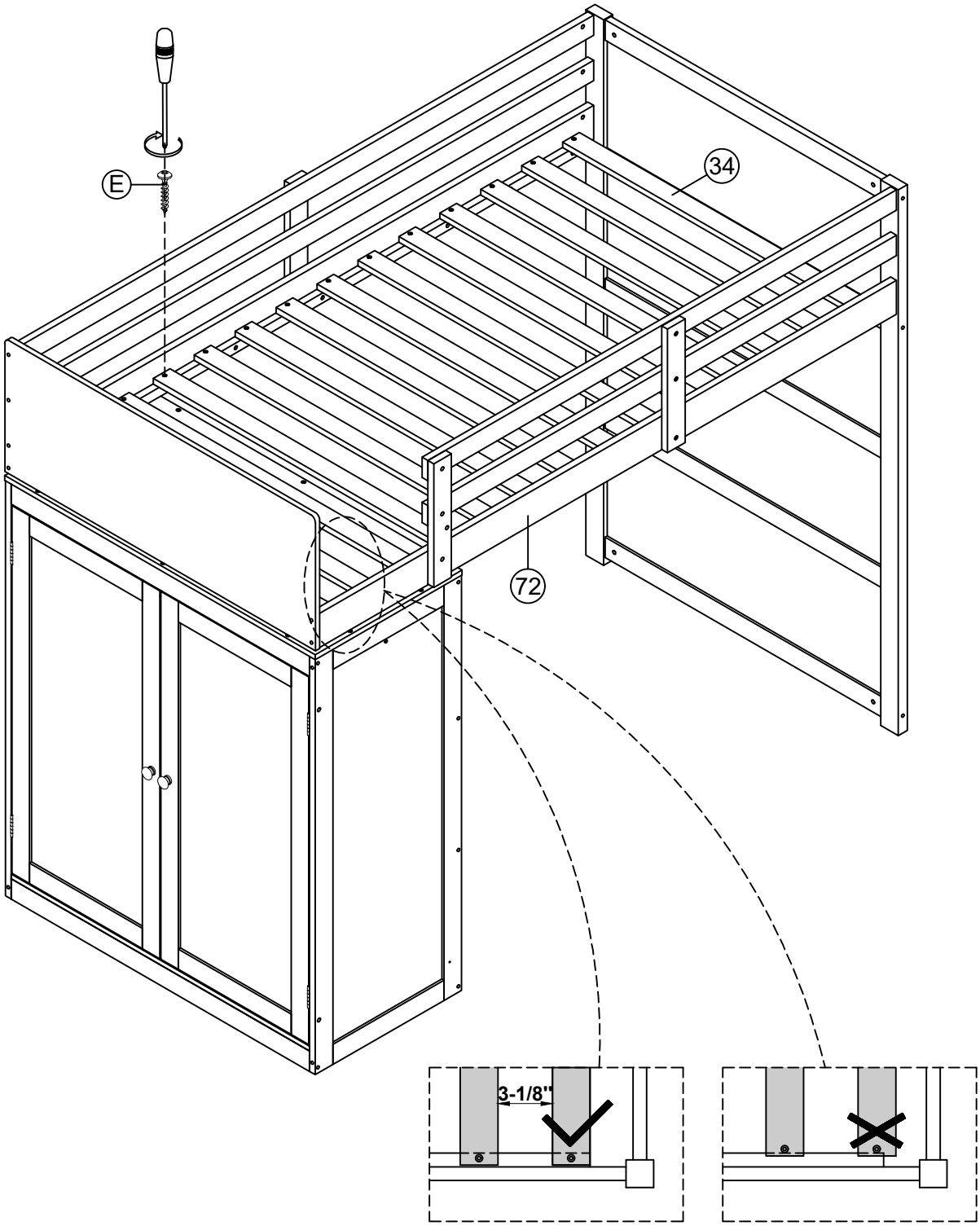

E	Ø4x30		28PCS

Step 12
Étape 12

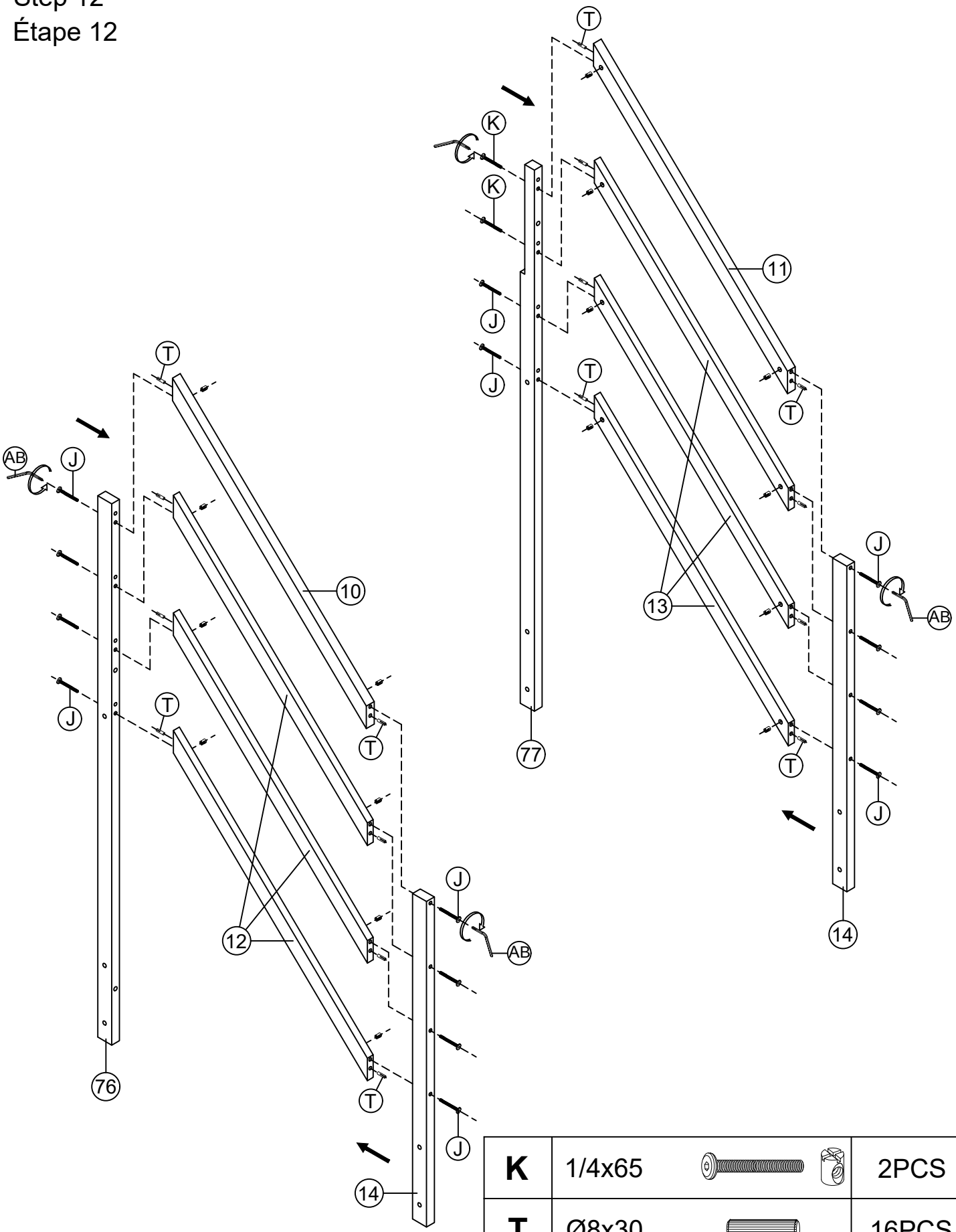

J	1/4x75	14PCS	**K**	1/4x65	2PCS
			T	Ø8x30	16PCS
			AB	4x58	1PC

Step 13
Étape 13

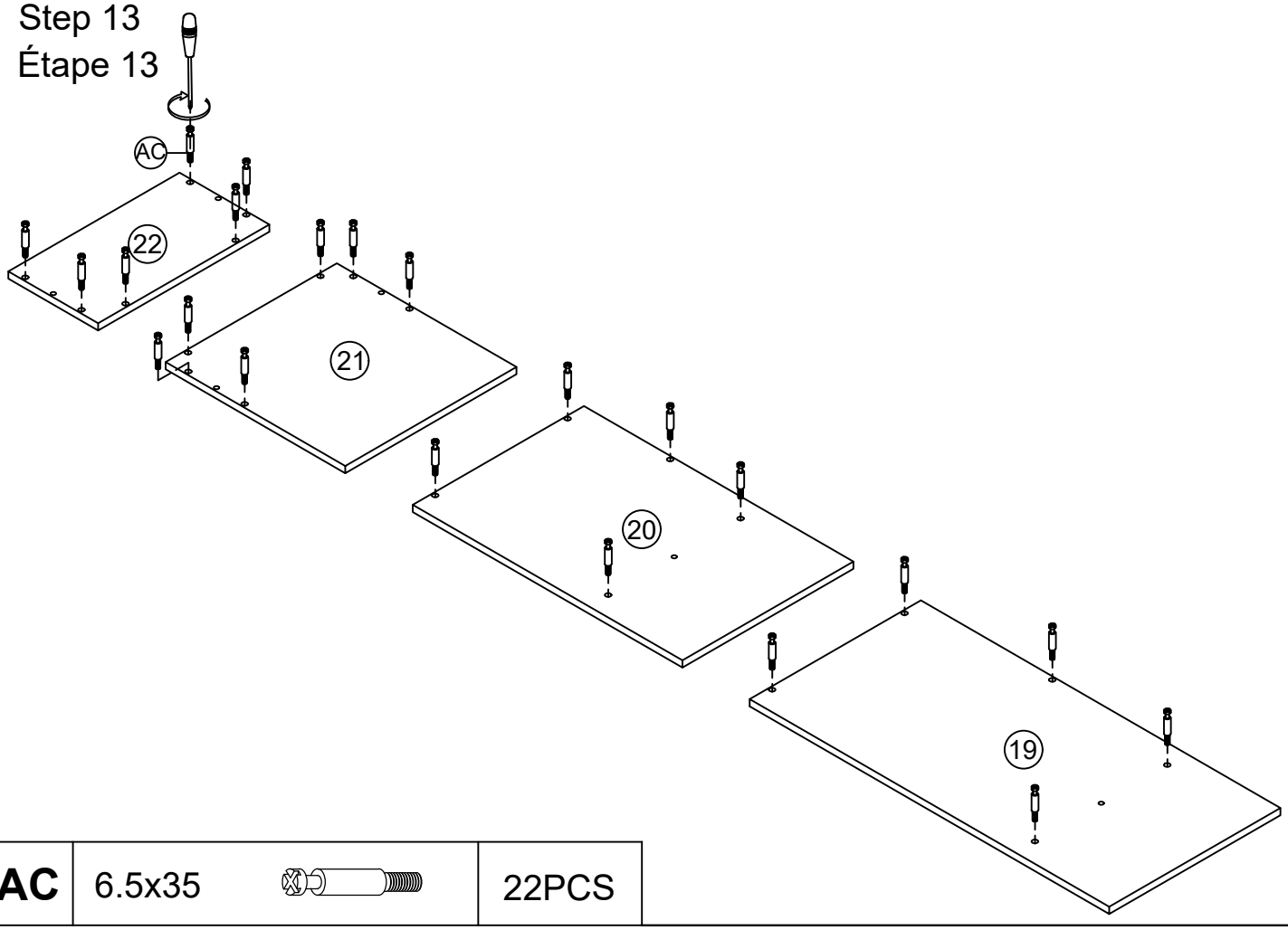

AC	6.5x35		22PCS

Step 14
Étape 14

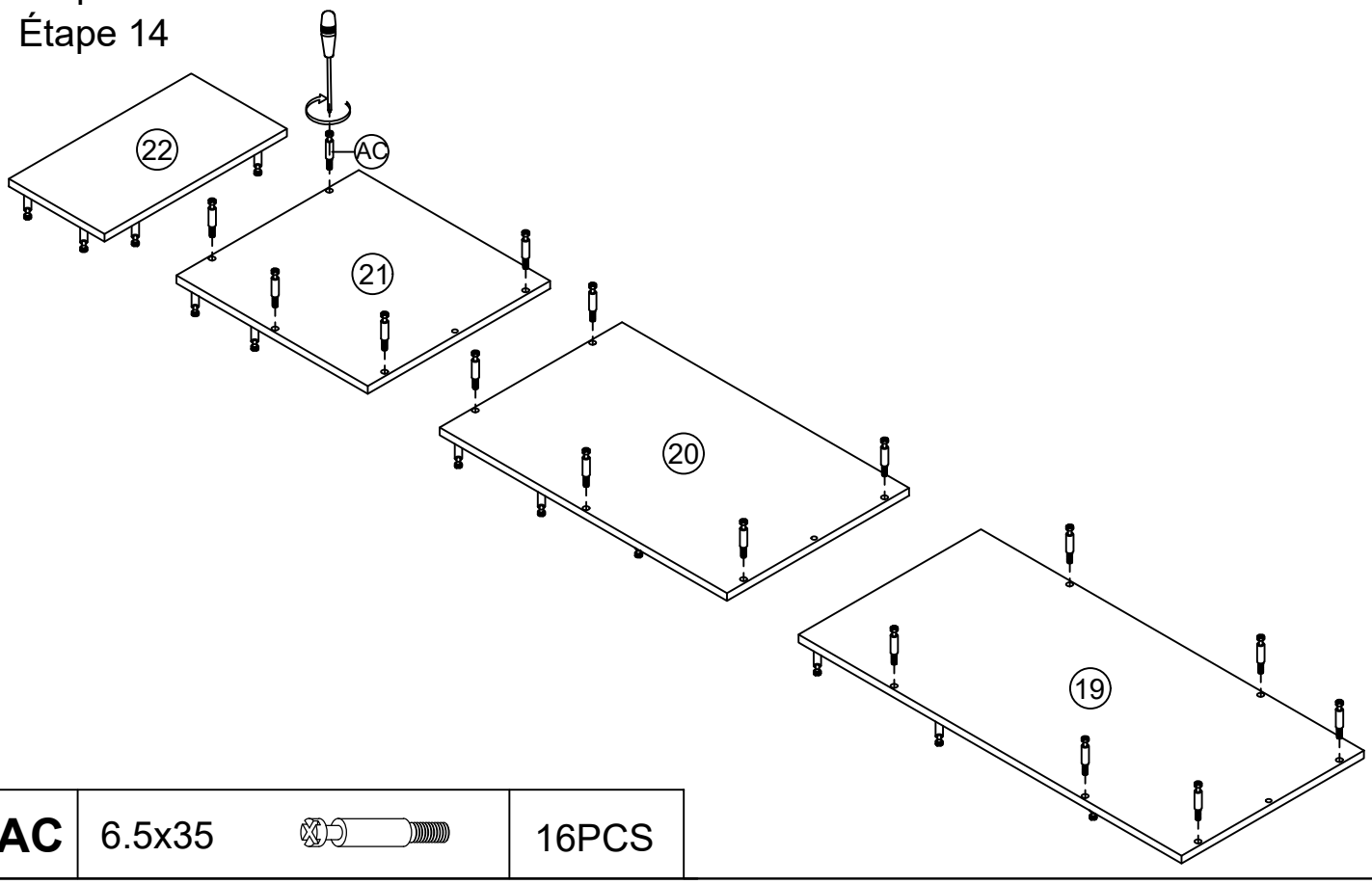

AC	6.5x35		16PCS

Step 15
Étape 15

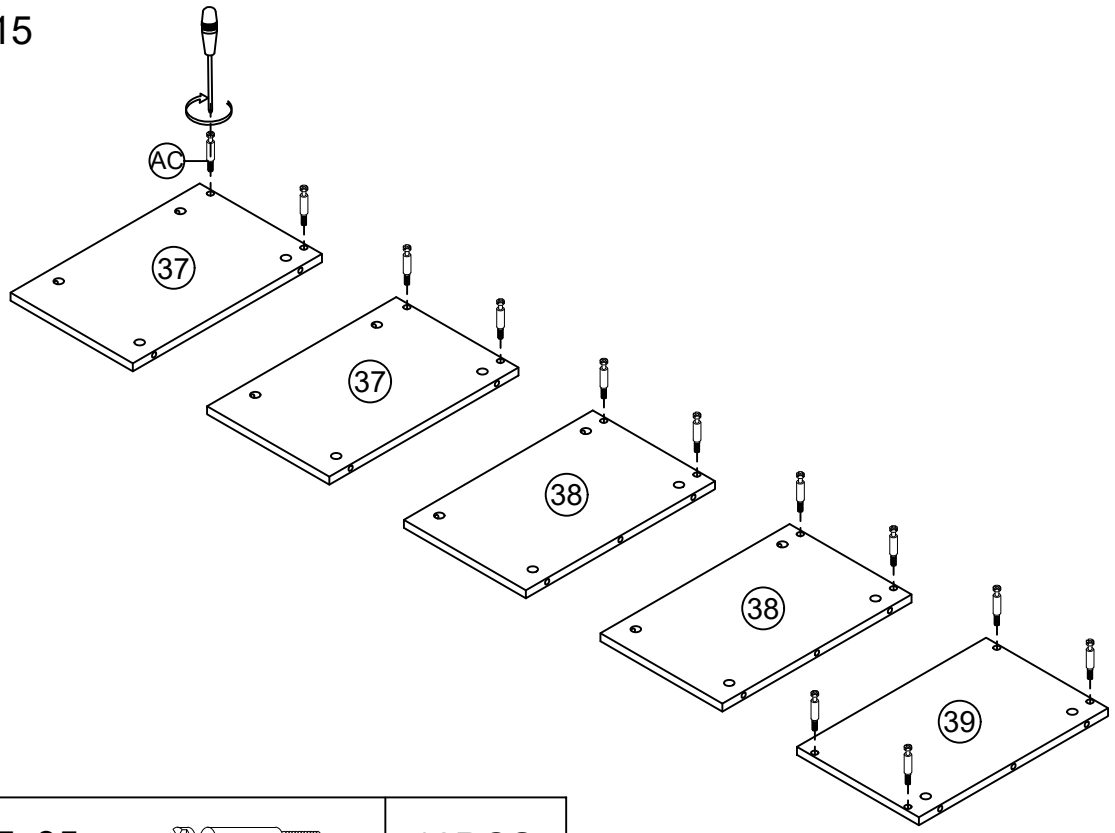

AC	6.5x35		12PCS

Step 16
Étape 16

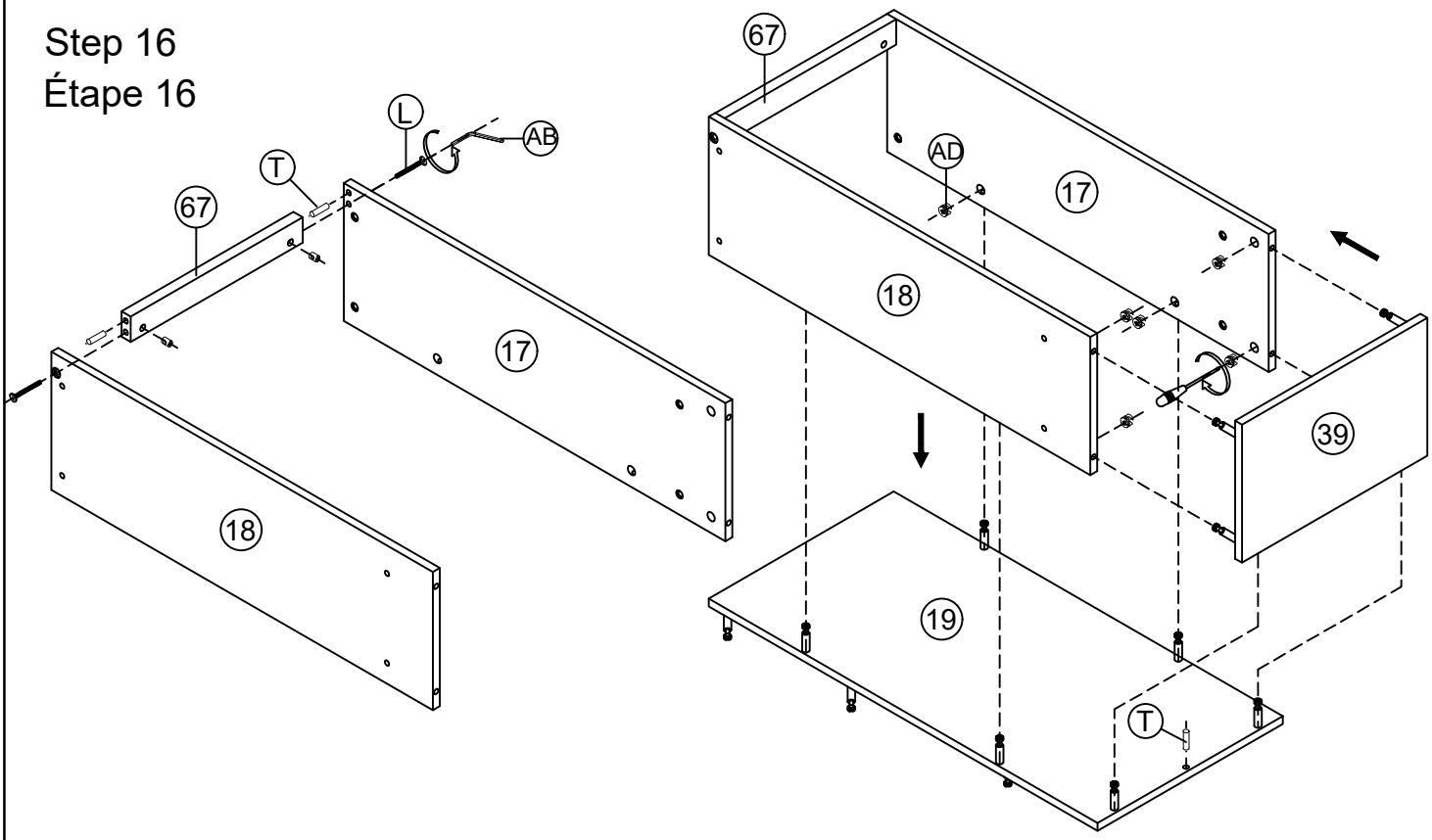

L	1/4x55	2PCS		**AD**	Ø15x12	10PCS
T	Ø8x30	3PCS		**AB**	4x58	1PC

Step 17
Étape 17

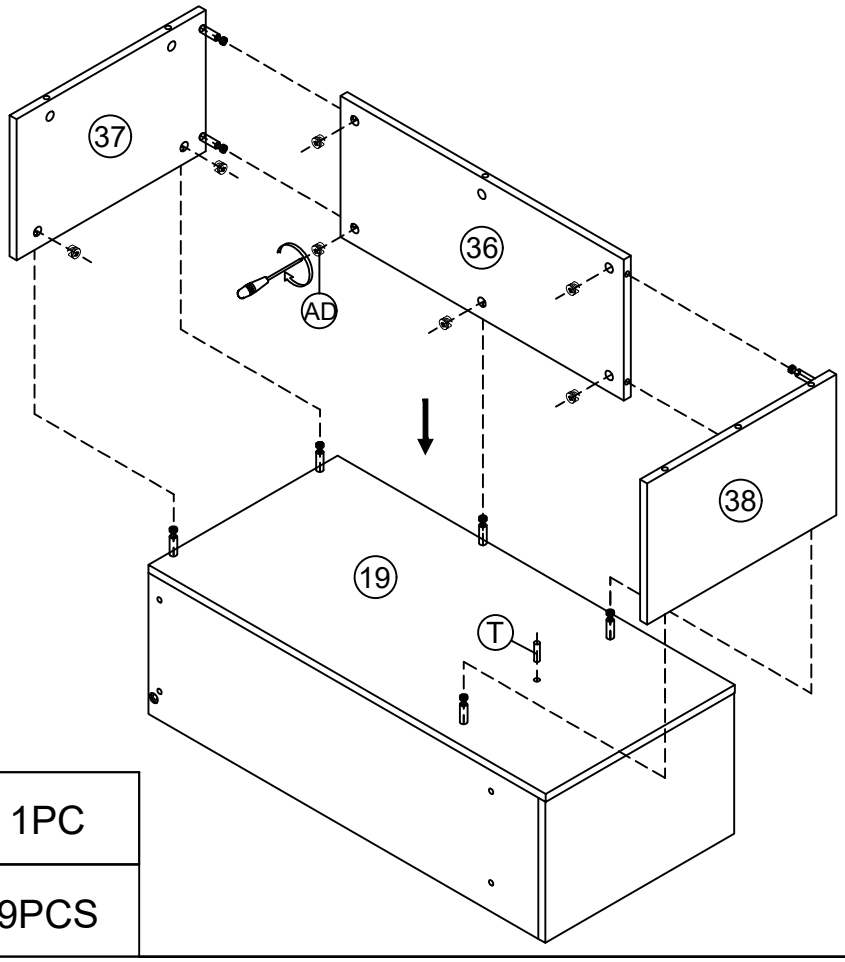

T	Ø8x30	1PC
AD	Ø15x12	9PCS

Step 18
Étape 18

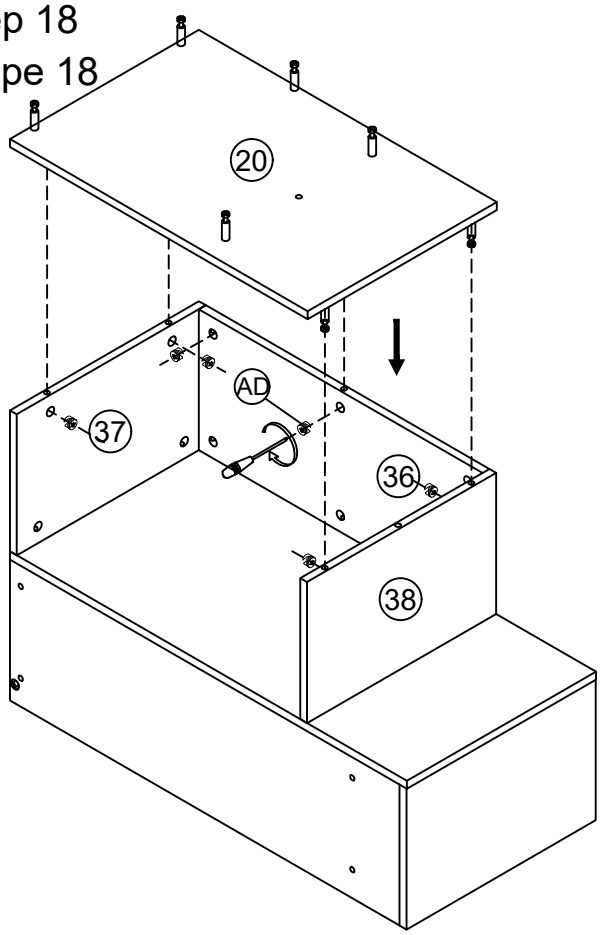

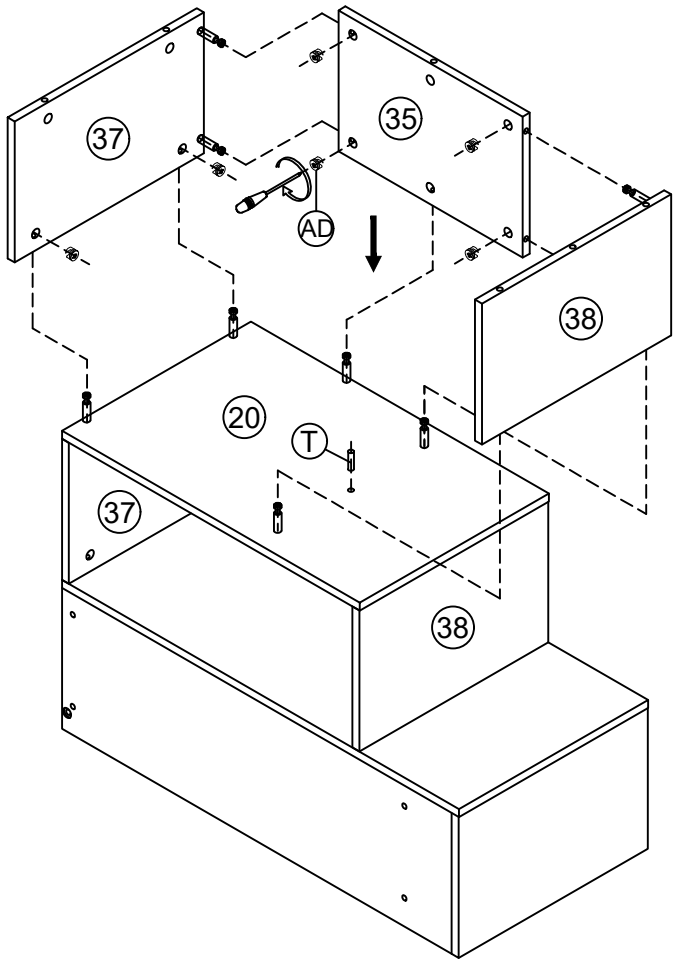

T	Ø8x30	1PC	**AD**	Ø15x12	14PCS

Step 19
Étape 19

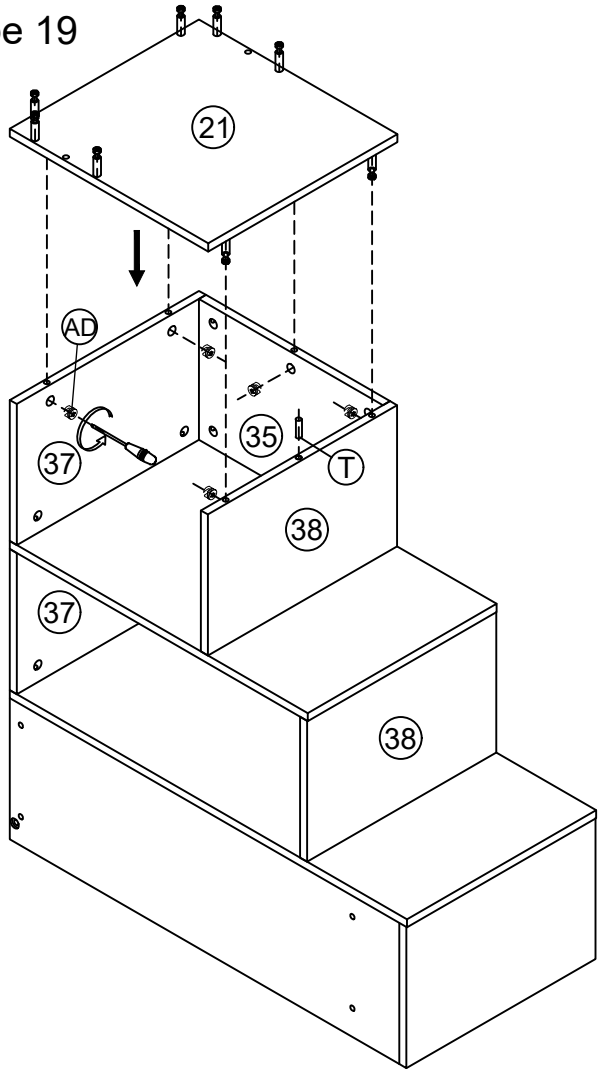

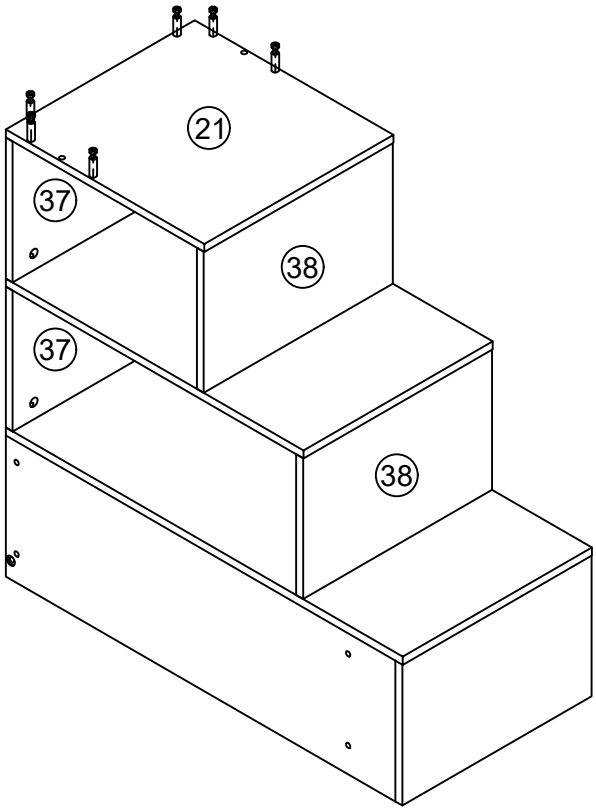

T	Ø8x30	1PC
AD	Ø15x12	5PCS

Step 20
Étape 20

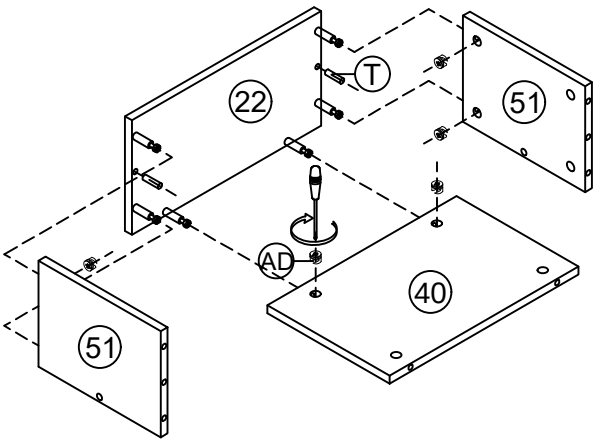

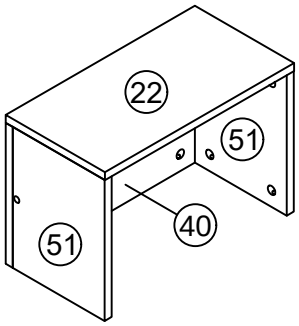

T	Ø8x30	2PCS	**AD**	Ø15x12	6PCS

Step 21
Étape 21

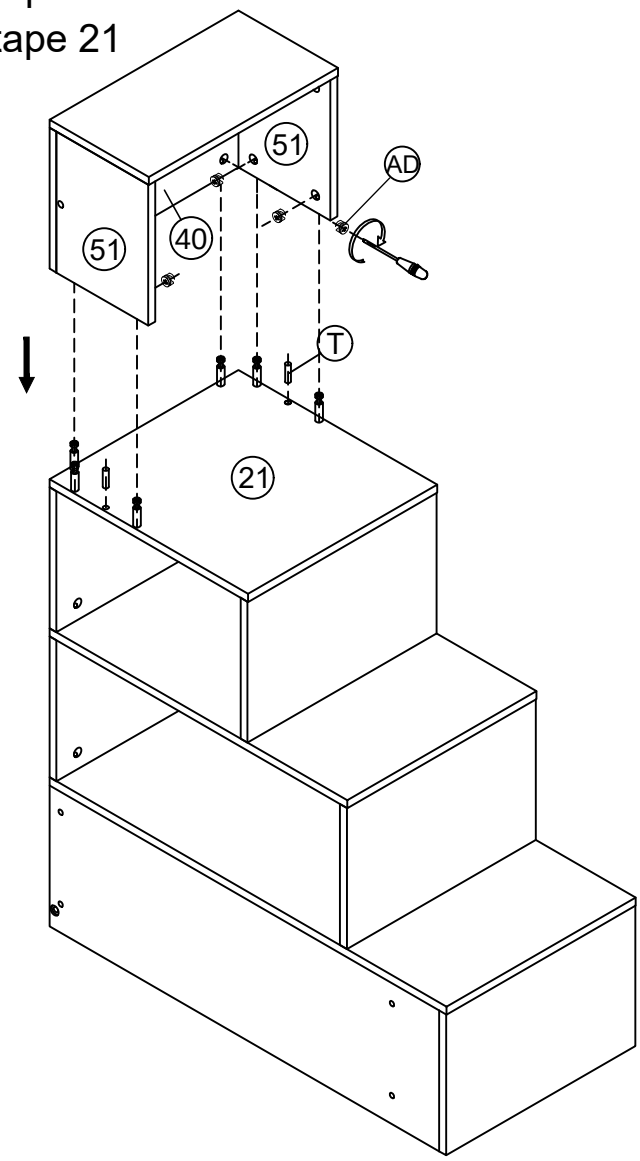

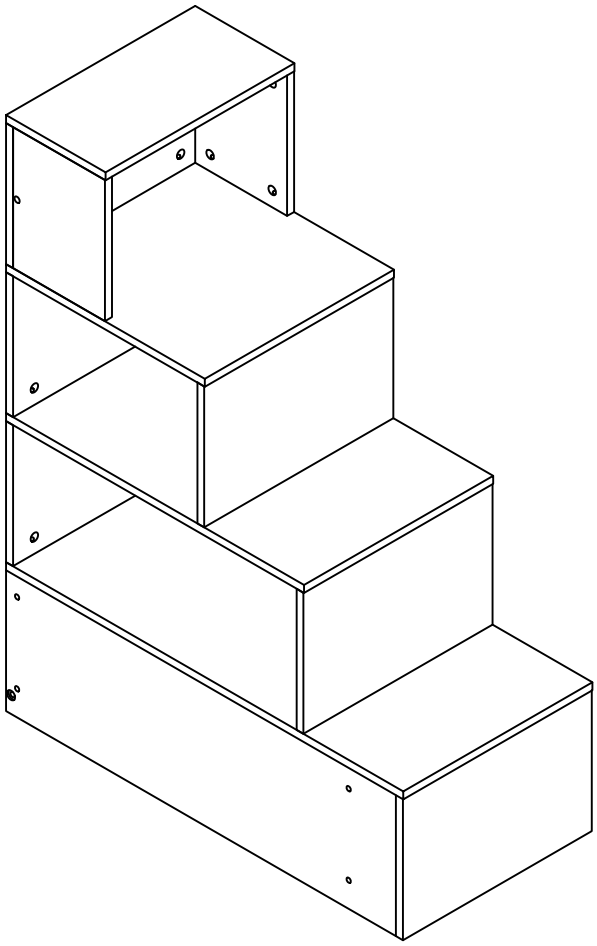

T	Ø8x30		2PCS	**AD**	Ø15x12	6PCS

Step 22
Étape 22

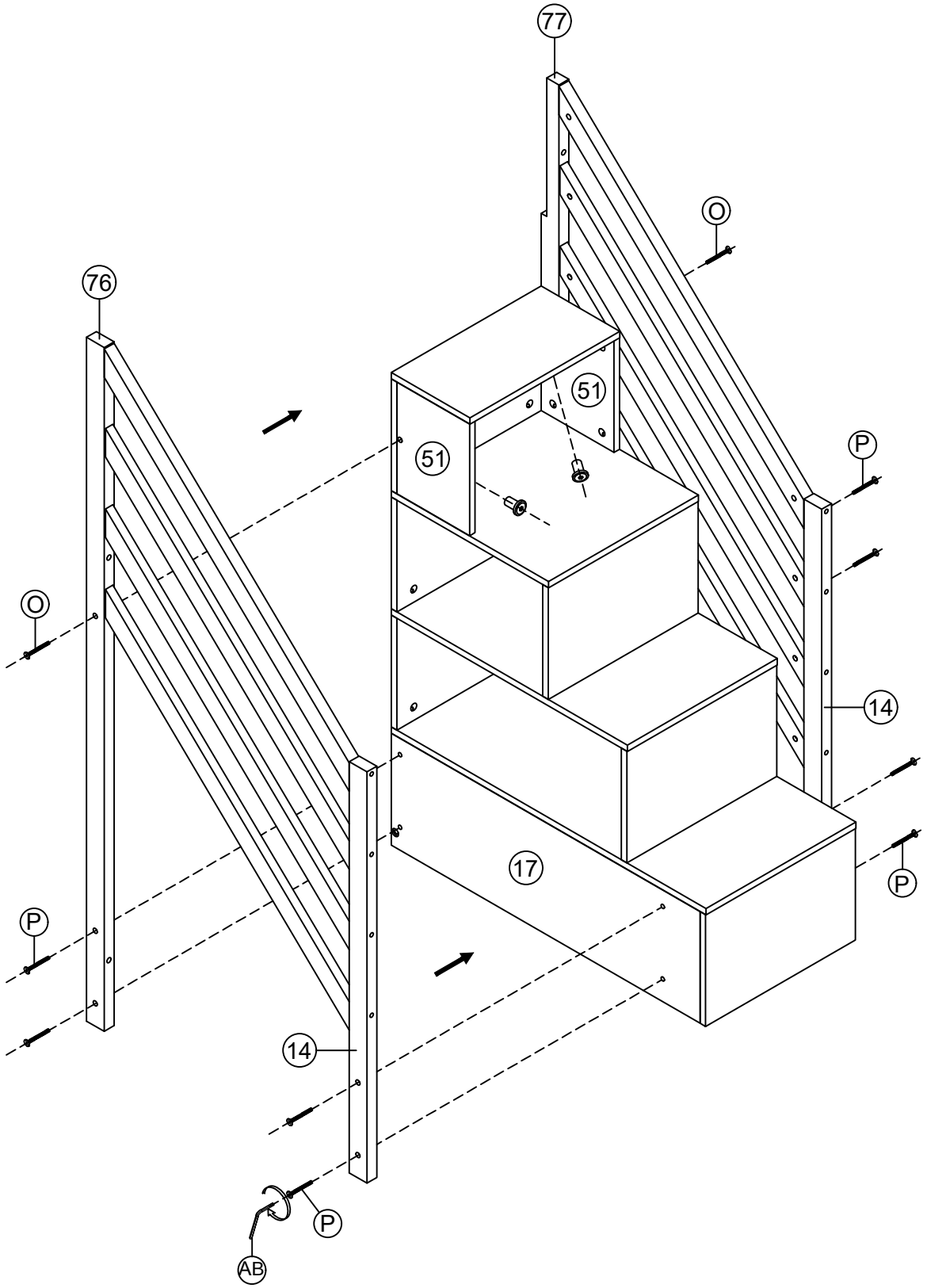

P	1/4x35		8PCS				
O	1/4x35		2PCS	**AB**	4x58		1PC

Step 23
Étape 23

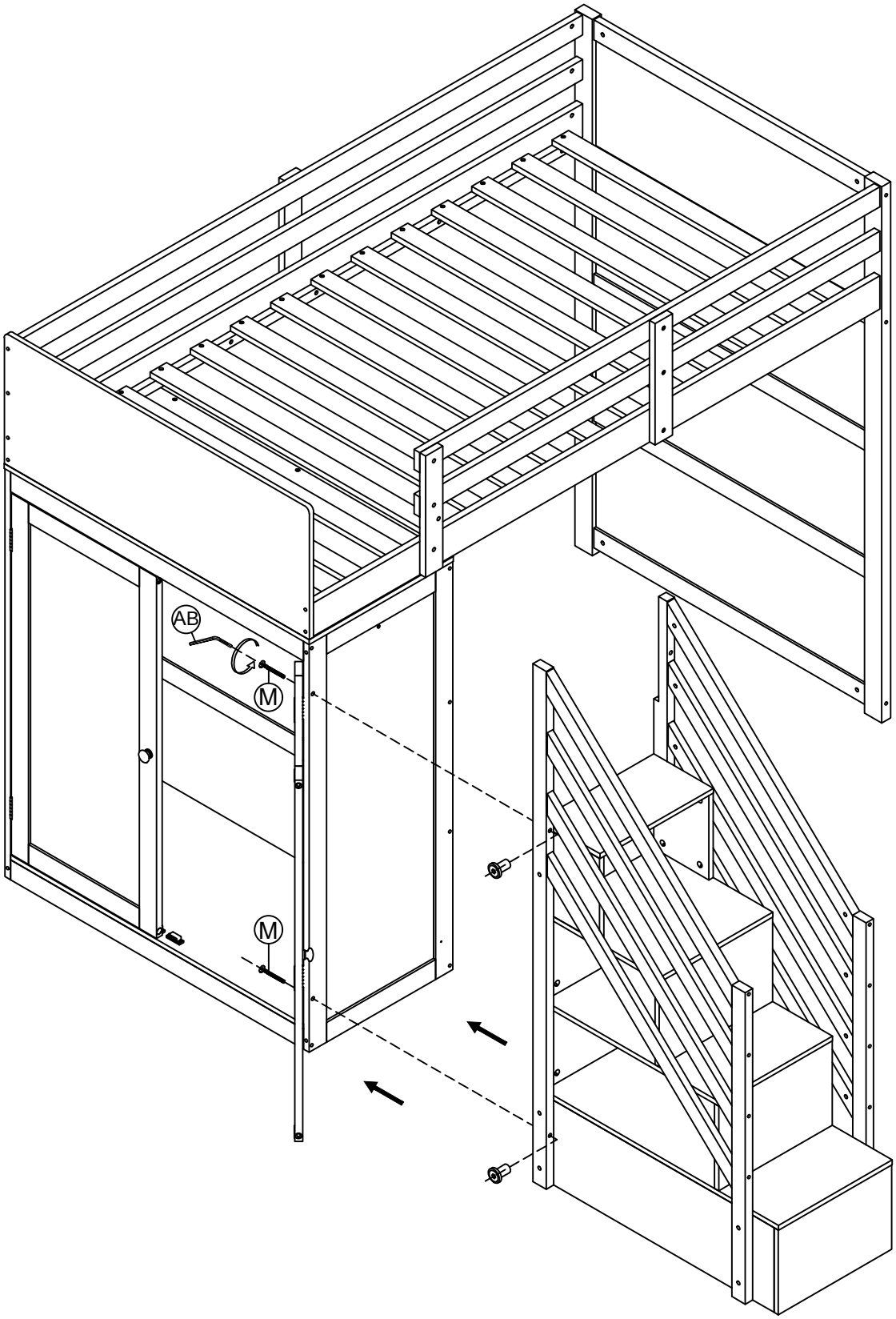

M	1/4x55		2PCS	**AB**	4x58		1PC

Step 24
Étape 24

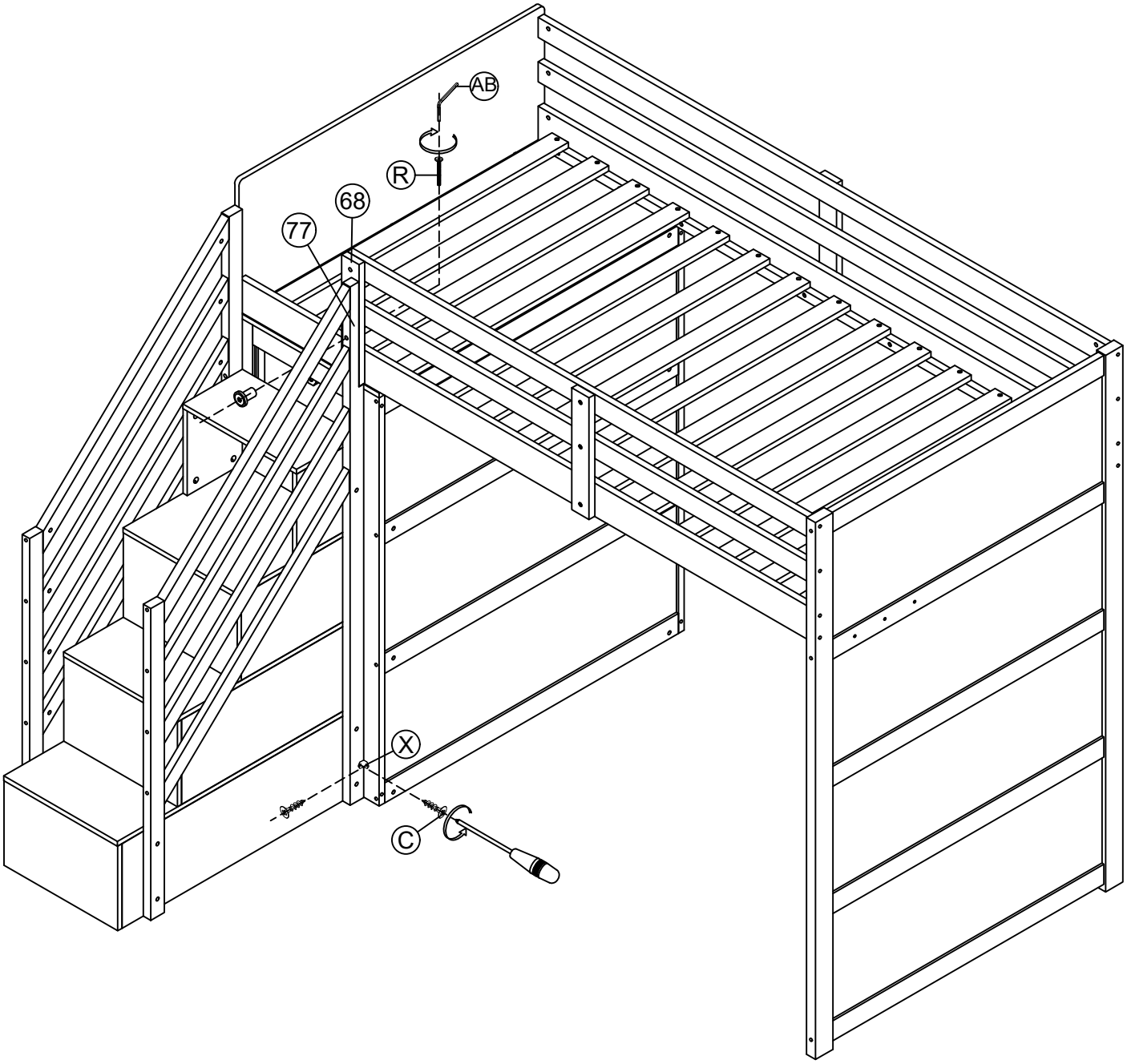

C	Ø4x15		2PCS	**R**	1/4x45		1PC
X	15x15x2		1PC	**AB**	4x58		1PC

Step 25
Étape 25

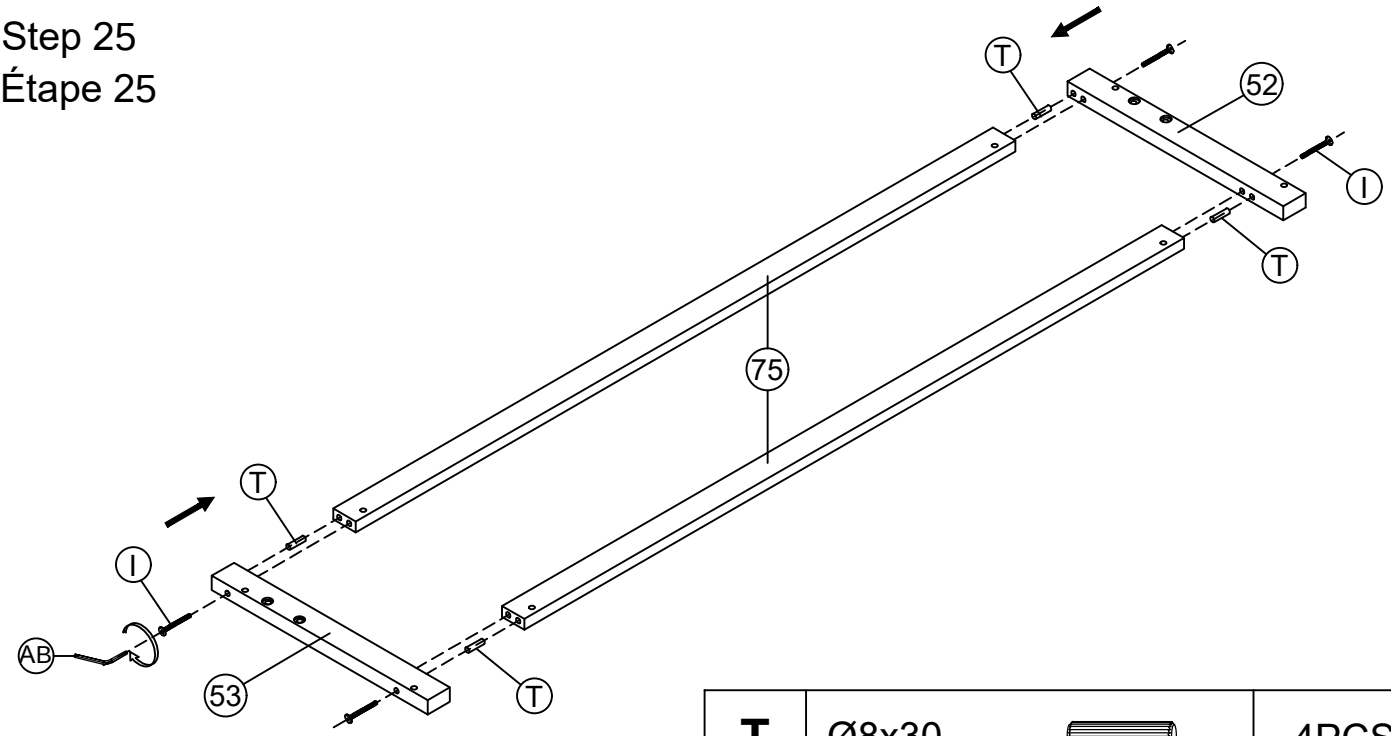

I	1/4x85	4PCS	T	Ø8x30	4PCS
			AB	4x58	1PC

Step 26
Étape 26

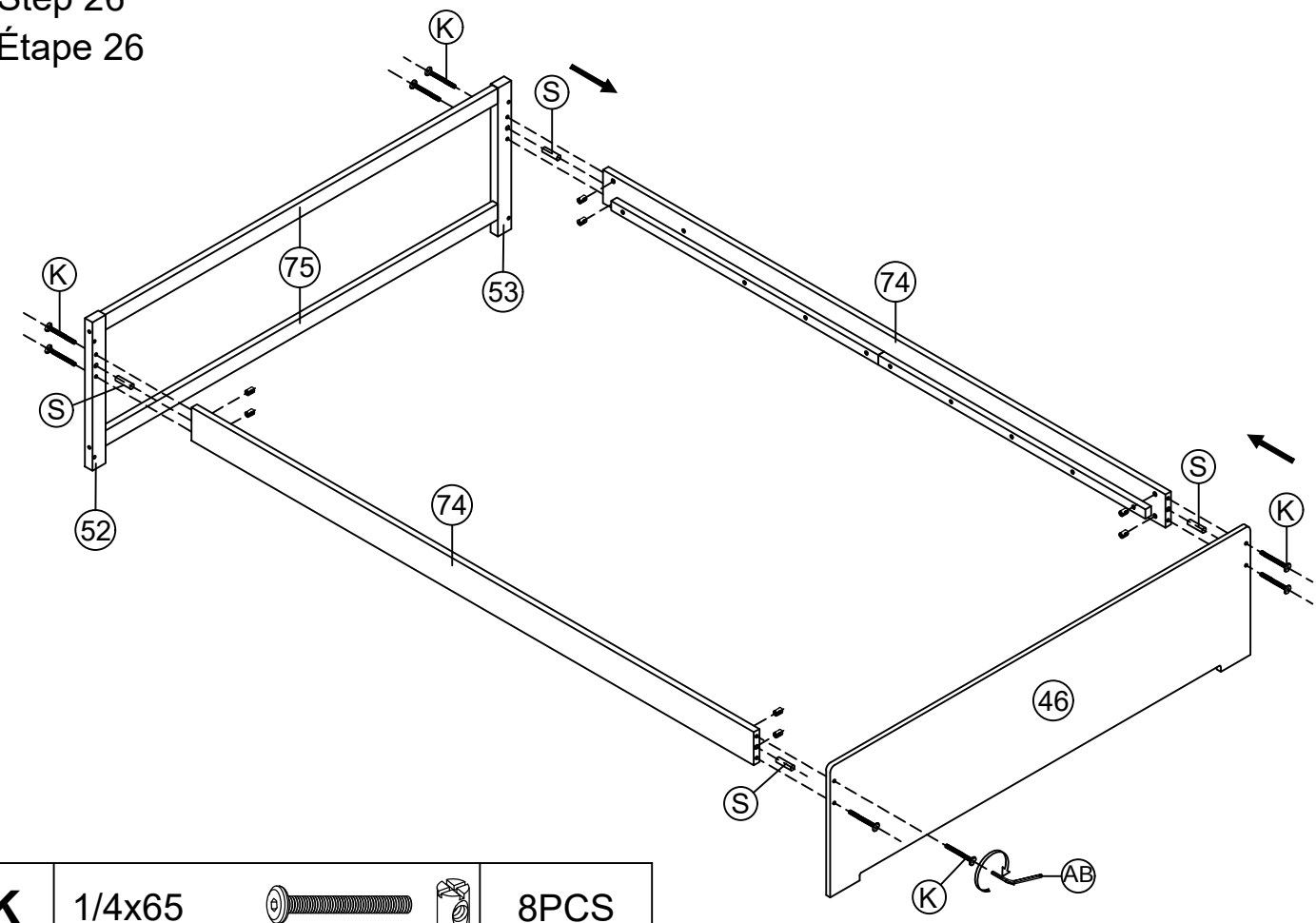

K	1/4x65	8PCS
S	Ø10x40	4PCS

AB	4x58	1PC

Step 27
Étape 27

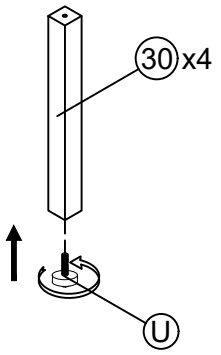

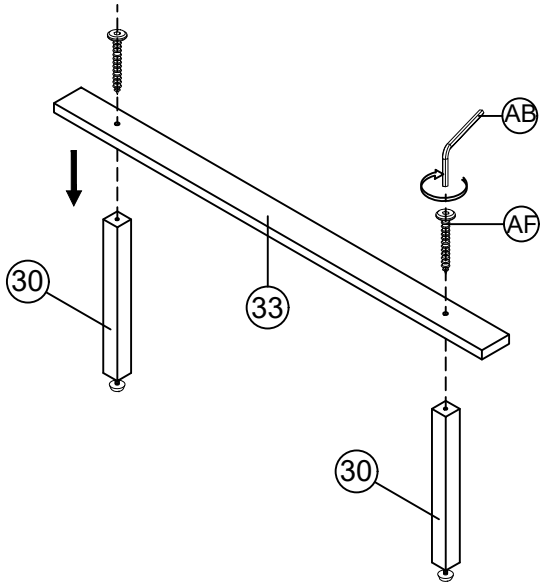

U	1/4x25		4PCS
AF	Ø6.5x60		4PCS

AB	4x58		1PC

Step 28
Étape 28

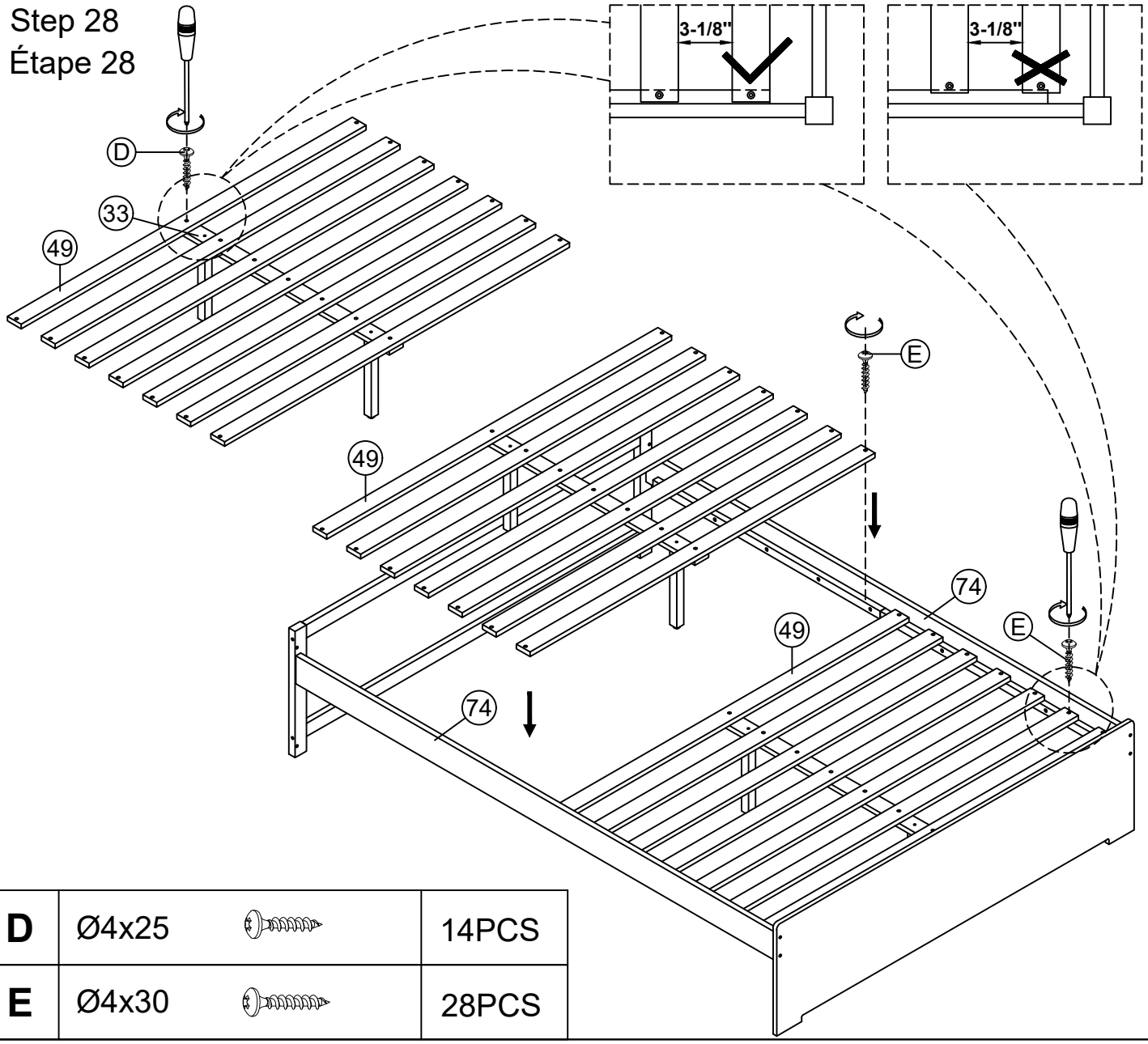

D	Ø4x25		14PCS
E	Ø4x30		28PCS

Step 29
Étape 29

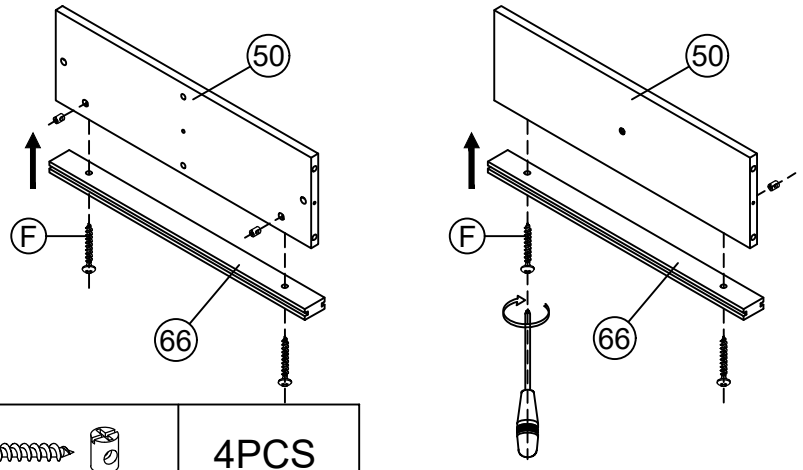

F	Ø4x45	4PCS

Step 30
Étape 30

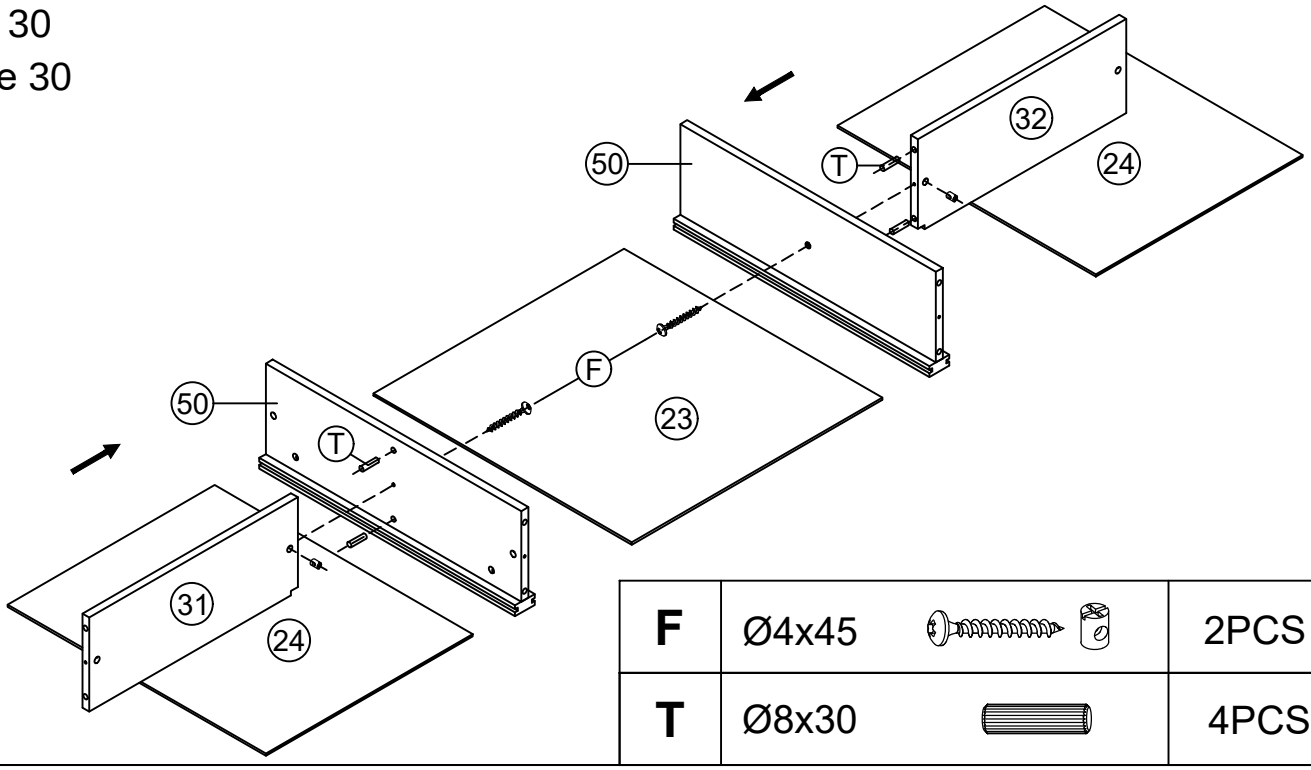

F	Ø4x45	2PCS
T	Ø8x30	4PCS

Step 31
Étape 31

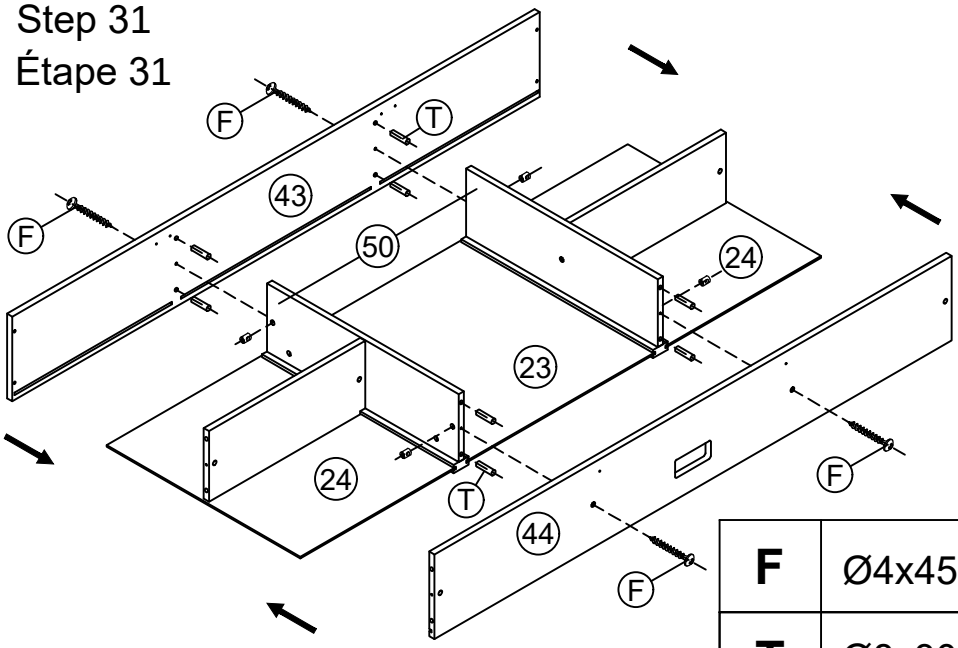

F	Ø4x45	4PCS
T	Ø8x30	8PCS

Step 32
Étape 32

F	Ø4x45	8PCS	**N**	1/4x50	4PCS
T	Ø8x30	8PCS	**AB**	4x58	1PC

Step 33
Étape 33

C	Ø4x15	4PCS	**X**	15x15x2	2PCS

Step 34
Étape 34

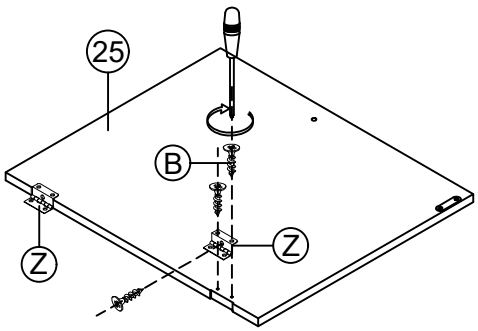

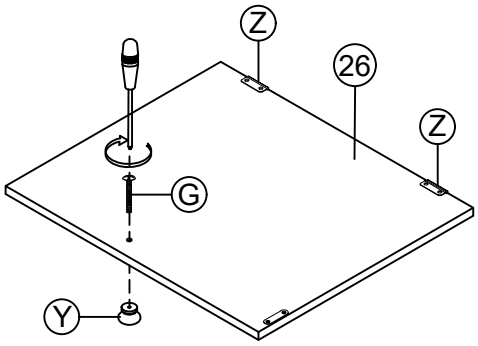

B	Ø3.5x15	12PCS	**Y**	Ø32x27	2PCS
G	Ø4x25	2PCS	**Z**	41x17	4PCS

Step 35
Étape 35

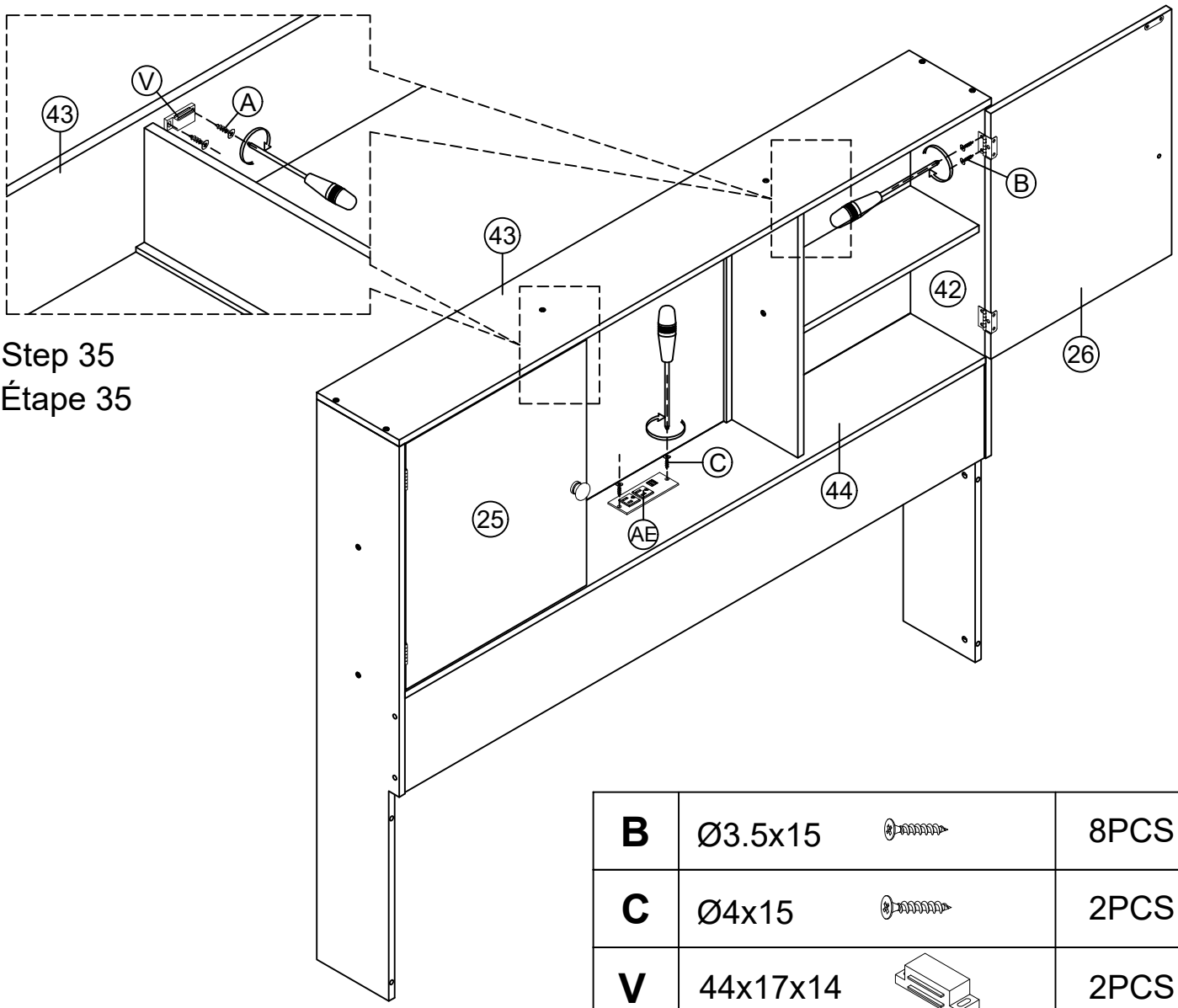

B	Ø3.5x15	8PCS
C	Ø4x15	2PCS
V	44x17x14	2PCS
A	Ø3x15	4PCS
AE		1PC

Step 36
Étape 36

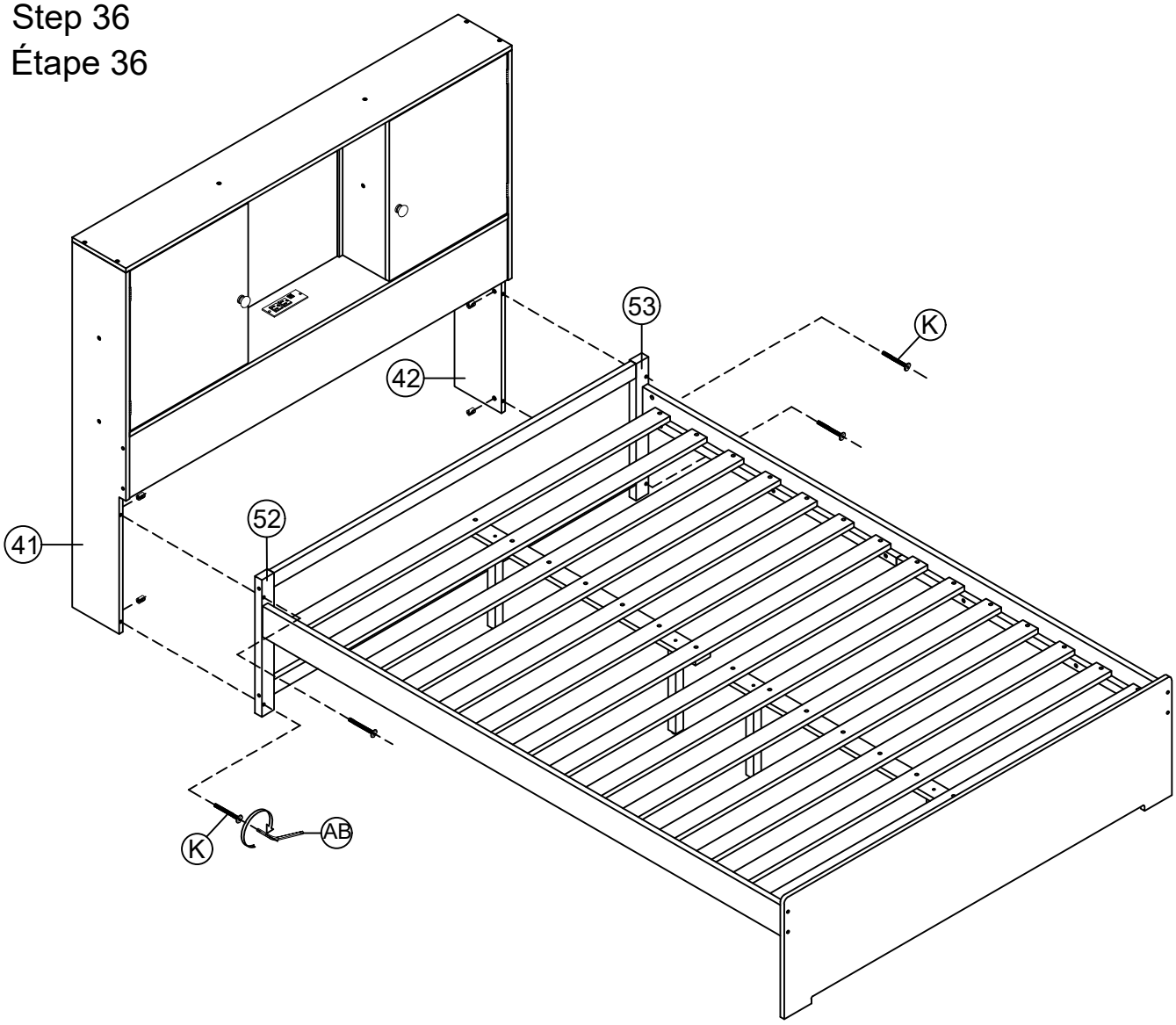

K	1/4x65		4PCS	**AB**	4x58		1PC

Step 37
Étape 37

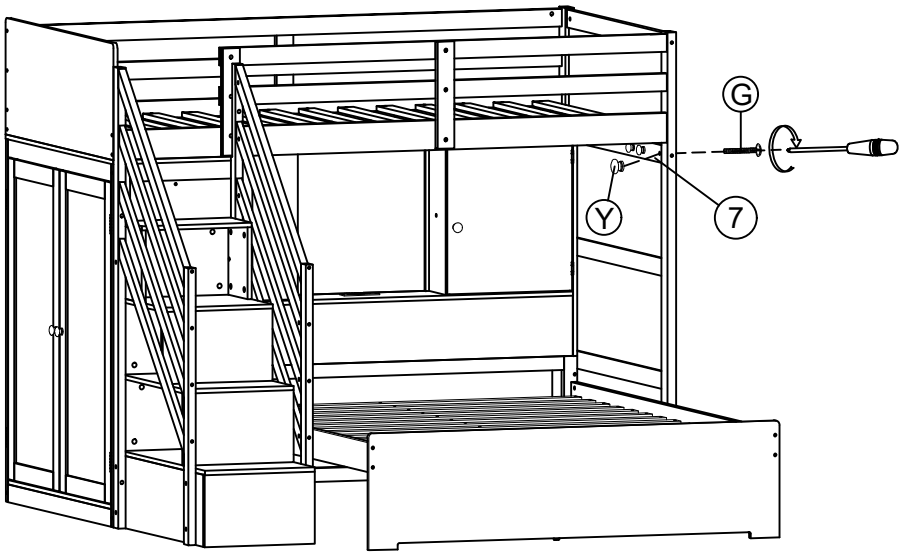

G	Ø4x25		3PCS	**Y**	Ø28x27		3PCS

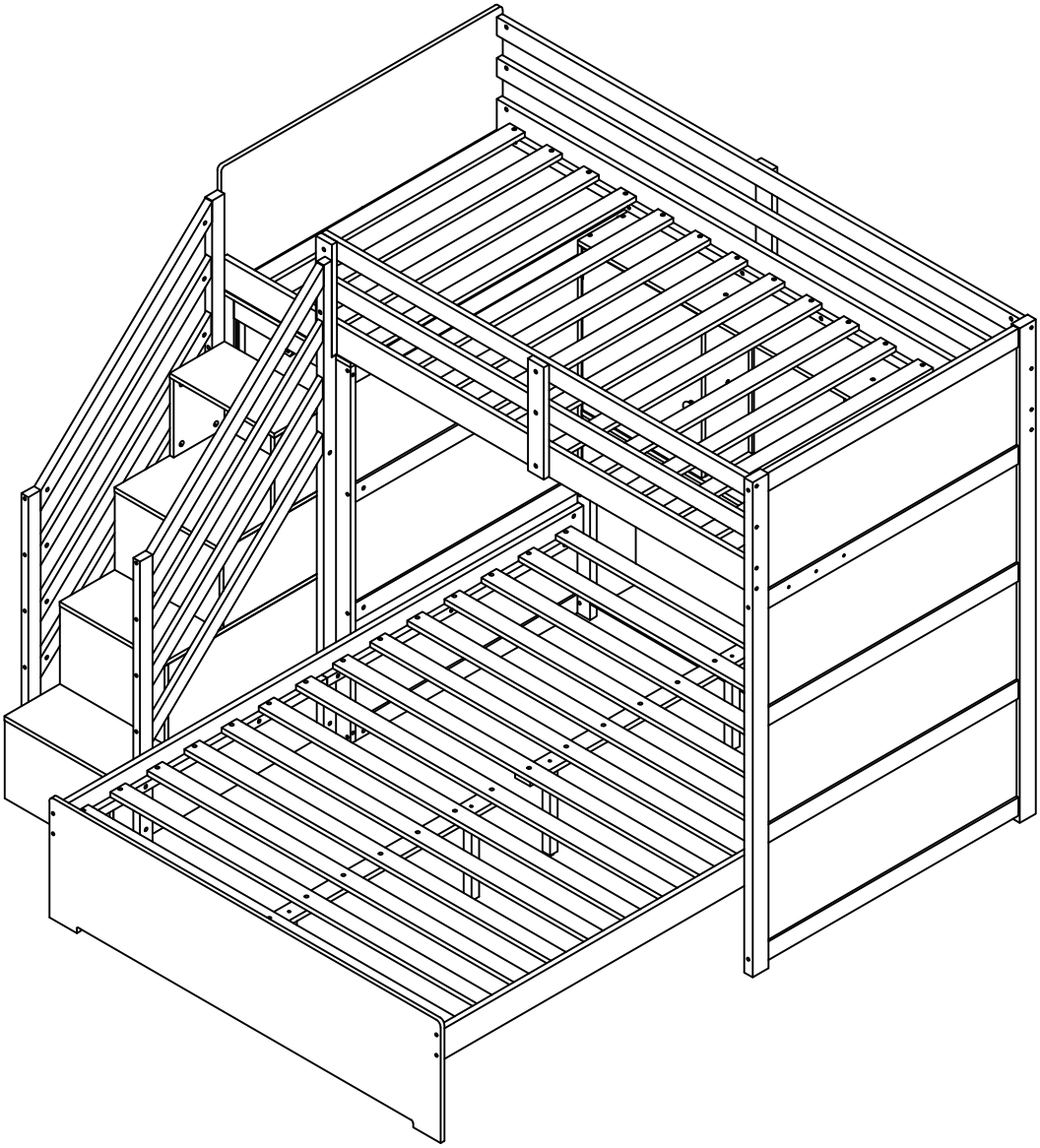

Finiched

This device complies with part 15 of the FCC Rules. Operation is subject to the following two conditions: (1) This device may not cause harmful interference, and (2) this device must accept any interference received, including interference that may cause undesired operation.