VEVOR

Upgrade · The Home Creator Way

Home Bar Unit

Model: JTJB-GW-02

VEVOR
Upgrade · The Home Creator Way

Home Bar Unit

Model: JTJB-GW-02

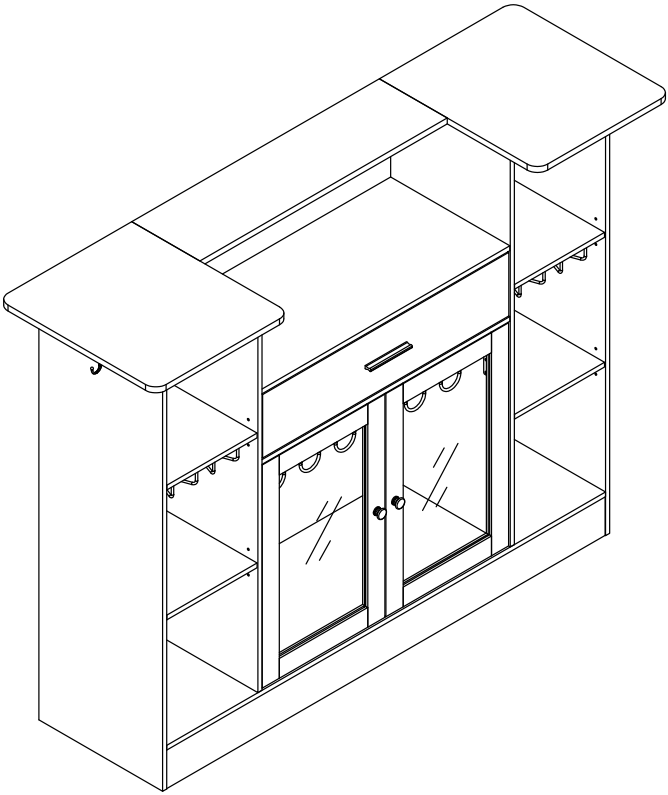

Note: The product picture is for reference, the actual details shall prevail

This is the original instruction, please read all manual instructions carefully before operating. VEVOR reserves a clear interpretation of our user manual. The appearance of the product shall be subject to the product you received. Please forgive us that we won't inform you again if there are any technology or software updates on our product.

SAFETY INSTRUCTIONS

INTRODUCTION

Thank you for purchasing our products. Committed to providing customers with the best quality products and service has always been our lifelong goal. Before using the product, please read this instruction manual carefully to ensure correct use. Keep the instruction manual in a place where the user can find it at any time.

ASSEMBLY PRECAUTIONS

There are many components and accessories in the package. Each component and accessory is labeled with a letter or a number, check carefully before using any of them. Keep them away from children to prevent accidents.

1. Assemble only according to these instructions. Improper assembly may create hazards.
2. Wear ANSI-approved safety goggles and heavy-duty work gloves during assembly.
3. Keep the assembly area clean and well-lit.
4. Keep bystanders out of the area during assembly.
5. Do not assemble if tired or when under the influence of alcohol, drugs or medication.
6. The product capabilities apply to properly and completely assembled products only.
7. If possible, you can use power tools to make assembly easier.
8. The main components of the product is relatively heavy. Please pay attention to safety during installation.
9. The product is not stable during installation, Please do not move it randomly before it is completely installed.
10. For additional information regarding the parts listed in the following.
11. pages, please refer to the Assembly Diagram of this manual. Unwrap and separate all parts in a clean work area.

***PLEASE BE SURE TO FOLLOW THE INSTALLATION STEPS IN THE MANUAL TO AVOID UNNECSSARY LOSSES CAUSED BY IMPROPER INSTALLATION.**

USE PRECAUTIONS

1) Do not exceed specified weight capacities.
2) Use only on a flat, level, hard, and smooth surface
3) Use as intended only.
4) Inspect before every use; do not use if parts are loose or damaged.

WARNING

Children have died from furniture tipover. To reduce the risk of furniture tipover:

- **ALWAYS install Anti-tip device provided.**
- **NEVER put a TV on this product.**
- **NEVER allow children to stand, climb or hang on drawers,doors,or shelves.**
- **Place heaviest items in the lowest drawers.**

SAVE THIS MANUAL

FCC Information for USB light strings:

CAUTION: Changes or modifications not expressly approved by the party responsible for compliance could void the user's authority to operate the equipment!

This device complies with Part 15 of the FCC Rules. Operation is subject to the following two conditions:

1) This product may cause harmful interference.

2)This product must accept any interference received, including interference that may cause undesired operation.

WARNING: Changes or modifications to this product not expressly approved by the party.responsible for compliance could void the user's authority to operate the product.

Note: This product has been tested and found to comply with the limits for a Class B digital device pursuant to Part 15 of the FCC Rules, These limits are designed to provide reasonable protection against harmful interference in a residential installation.

This product generates, uses and can radiate radio frequency energy, and if not installed and used in accordance with the instructions, may cause harmful interference to radio communications. However, there is no guarantee that interference will not occur in a particular installation. If this product does cause harmful interference to radio or television reception,which can be determined by turning the product off and on, the user is encouraged to try to correct the interference by one or more of the following measures.

· Reorient or relocate the receiving antenna.

· Increase the distance between the product and receiver.

· Connect the product to an outlet on a circuit different from that to which the receiver is connected.

· Consult the dealer or an experienced radio/TV technician for assistance.

CORRECT DISPOSAL FOR USB LIGHT STRINGS



This product is subject to the provision of european Directive 2012/19/EU. The symbol showing a wheelie bin crossed through indicates that the product requires separate refuse collection in the European Union. This applies to the product and all accessories marked with this symbol. Products marked as such may not be discarded with normal domestic waste, but must be taken to acollection point for recycling electrical and electronic devices.

EXPLODED DRAWING:

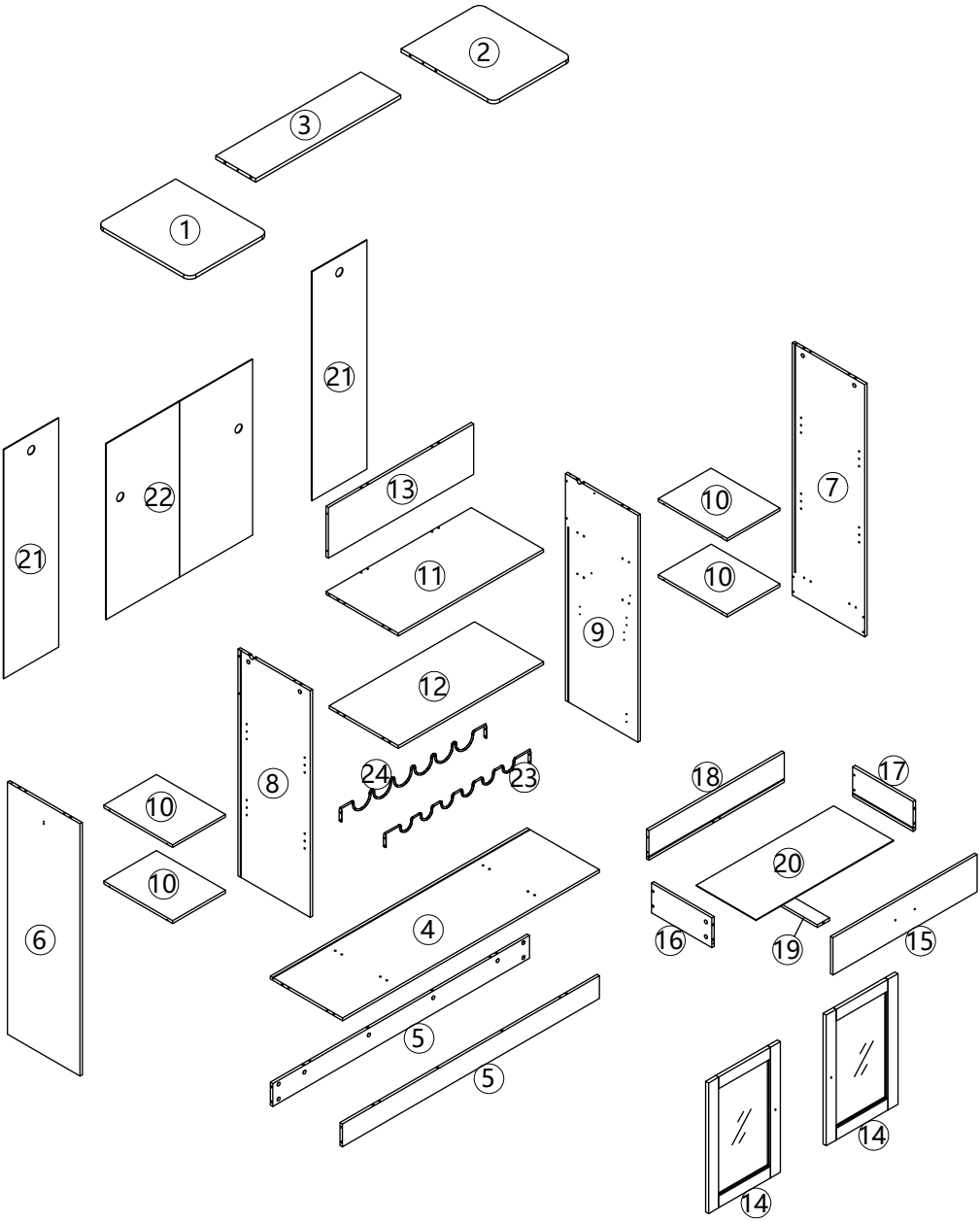

PART LIST

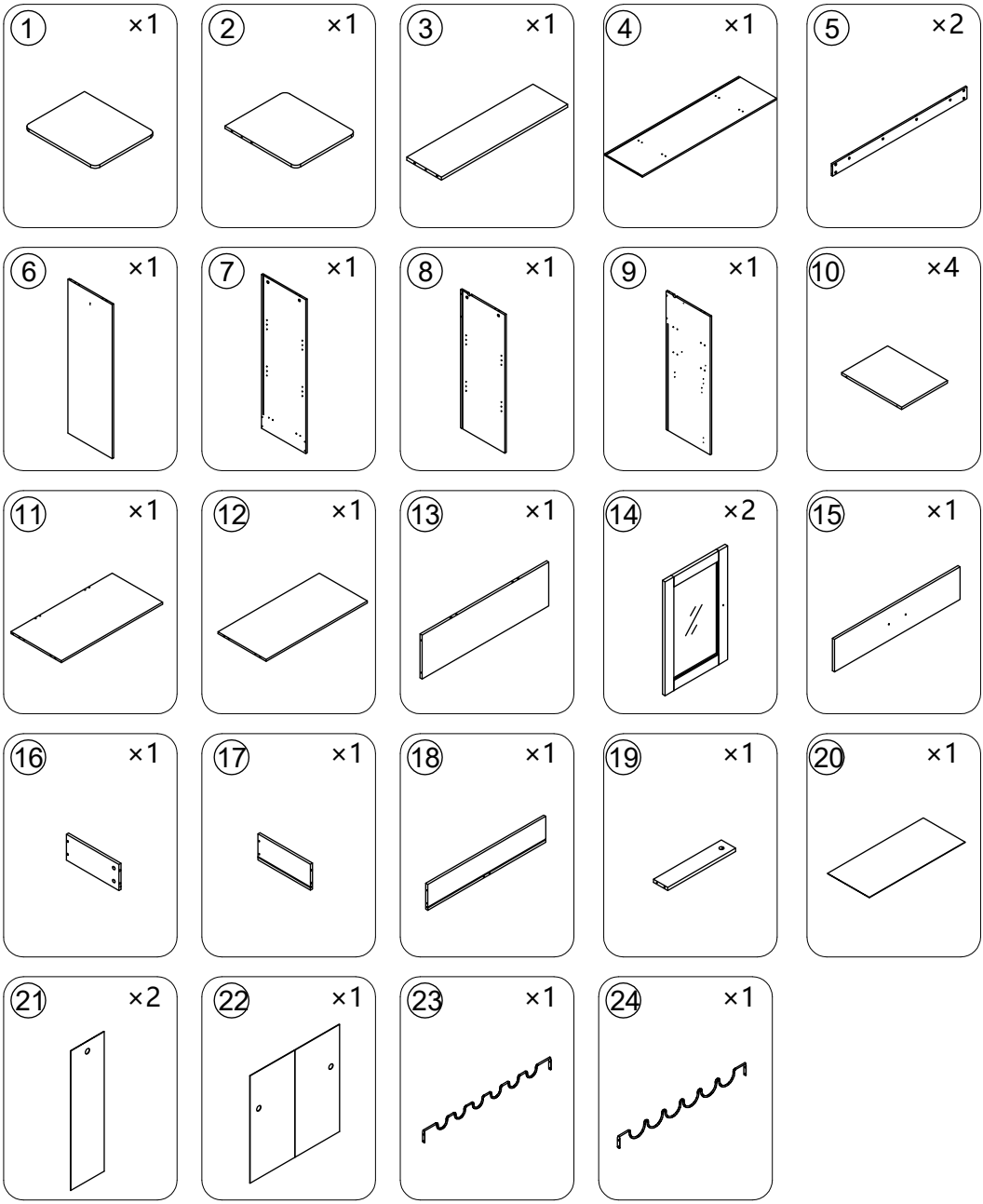
1 ×1
2 ×1
3 ×1
4 ×1
5 ×2
6 ×1
7 ×1
8 ×1
9 ×1
10 ×4
11 ×1
12 ×1
13 ×1
14 ×2
15 ×1
16 ×1
17 ×1
18 ×1
19 ×1
20 ×1
21 ×2
22 ×1
23 ×1
24 ×1

HARDWARE LIST

A ×47 +3(spare)

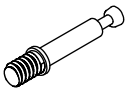

B ×47 +3(spare)



Ø15x10

C ×34 +2(spare)



Ø6x30

D ×16 +2(spare)

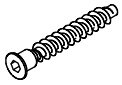

M5x48

E ×1

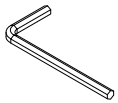

S3

F ×16 +2(spare)

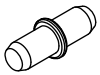

G ×4

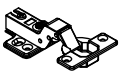

Ø35

H ×1

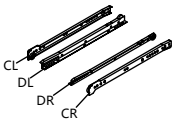

12"

I ×2



J ×38 +2(spare)



Ø3.5x12

K ×1

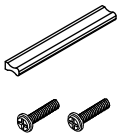

M4x16

L ×2



M4x20

M ×1



N ×8 +2(spare)

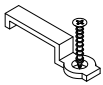

O ×32 +2(spare)



Ø4x12

P ×16 +2(spare)



Q ×16 +2(spare)



Ø3x16

R ×8 +2(spare)



Ø12

S ×1



T ×8

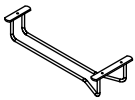

U ×2

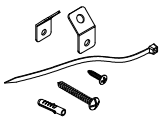

Instructions For Fastening
CAM-BOLT and CAM-LOCK



CAM-BOLT



CAM-LOCK

Tools Required

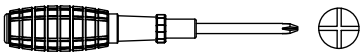

INSERTING AND TIGHTENING CAM-BOLT

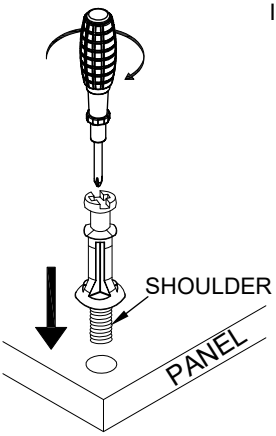

Place Cam-bolt on pre-drilled hole and screw in vertically

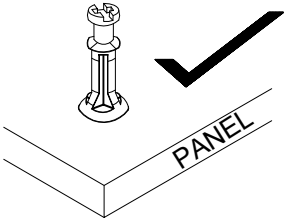

Shoulder is flushed (on the same level) with the panel.

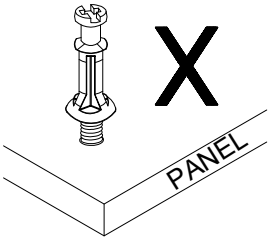

Shoulder is above the panel.

Place Cam-bolt on the designated pre-drilled holes on the panel. Use a Phillips Screwdriver to screw-in Cam-bolt vertically until shoulder is flushed (on the same level) with panel.

INSERTING CAM-LOCK

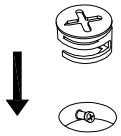

Insert Cam-lock with arrow align to Cam-bolt head

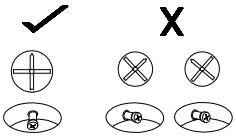

CORRECT WRONG

Align the arrow on the Cam-lock to the Cam-bolt head and insert the Cam-lock. Ensure Cam-lock is fully inserted.

TIGHTENING CAM-LOCK

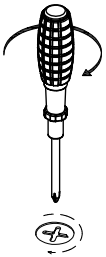

Use a Flat-head Screwdriver to turn Camlock clockwise so it locks onto the head of the Cam-bolt. Turn until it is snug (about 3/4ths of a turn) -- over-tightening could damage Cam-lock or/and Cam-bolt.

1.

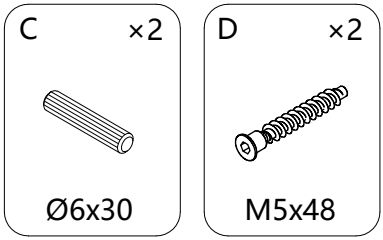

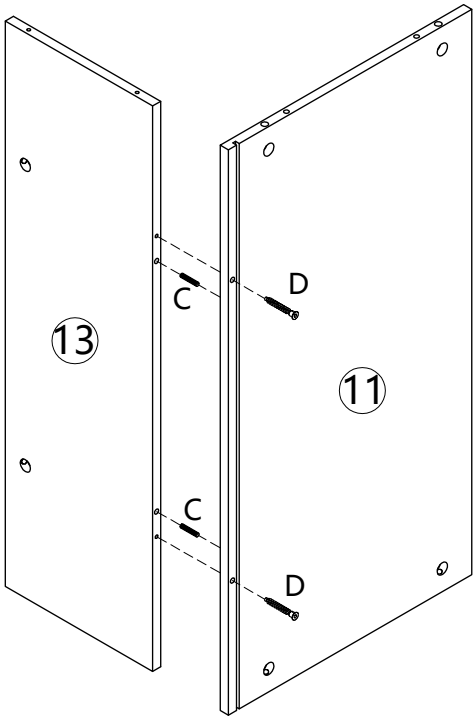

2.

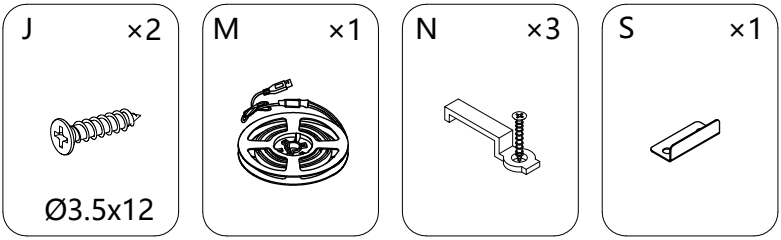

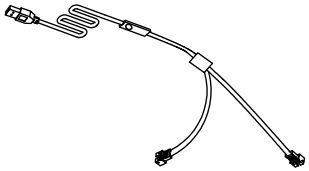

Note: Remove the light strip first before installing it

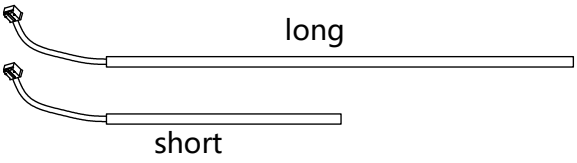

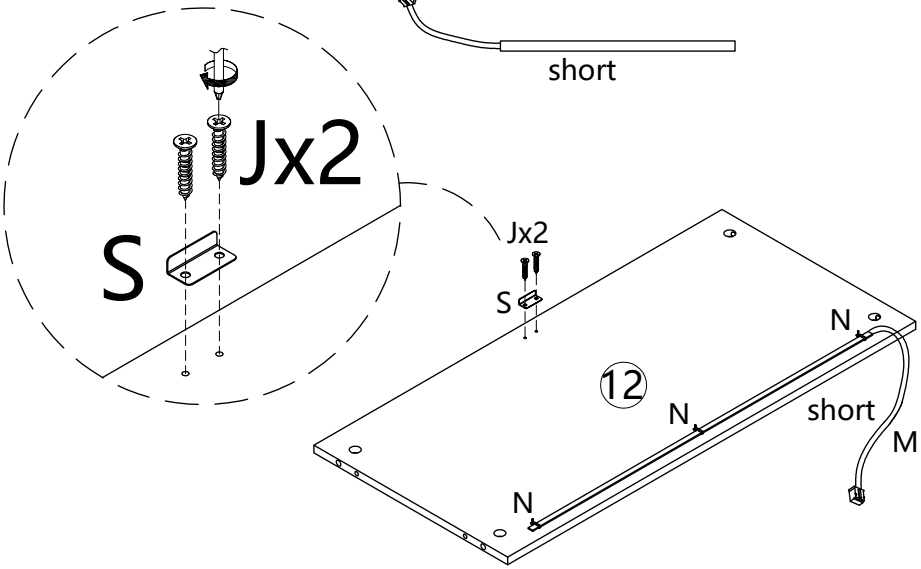

Note: Please confirm the socket position before installation; the positions of the light strips can be interchanged left and right.

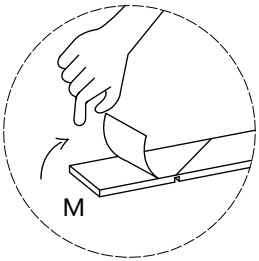

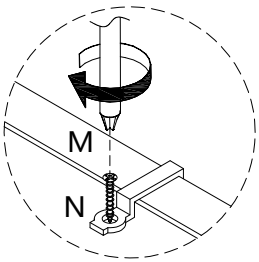

3.

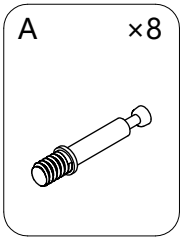

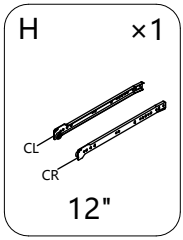

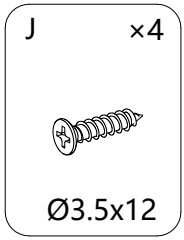

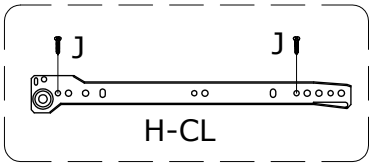

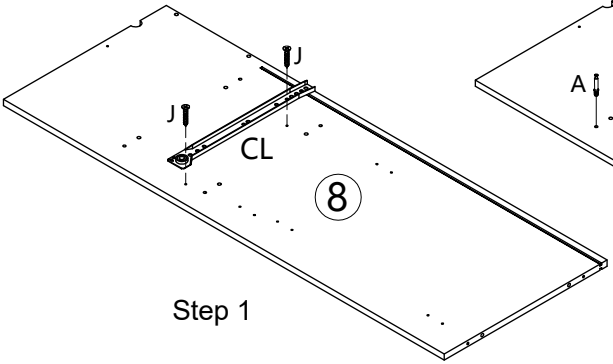

Step 1

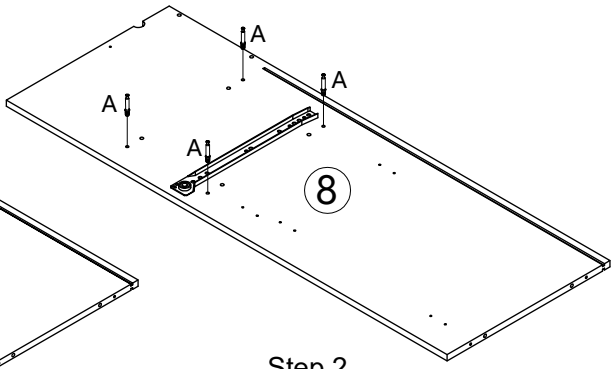

Step 2

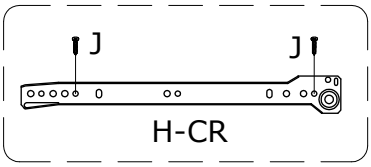

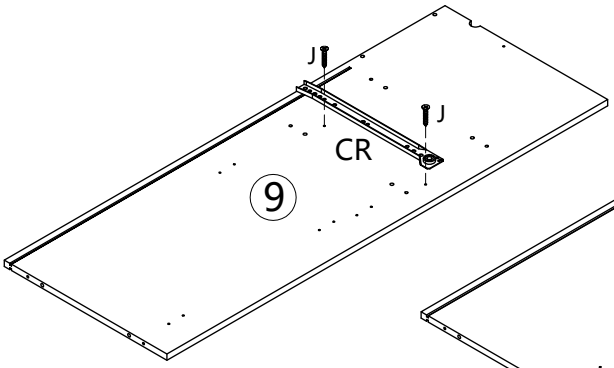

Step 1

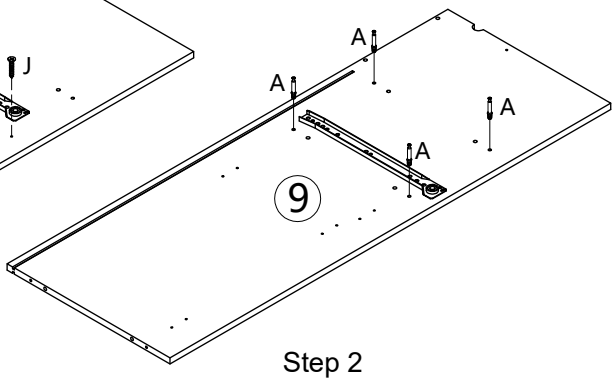

Step 2

4.

B ×4	C ×4	D ×2
		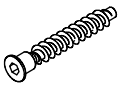
Ø15x10	Ø6x30	M5x48

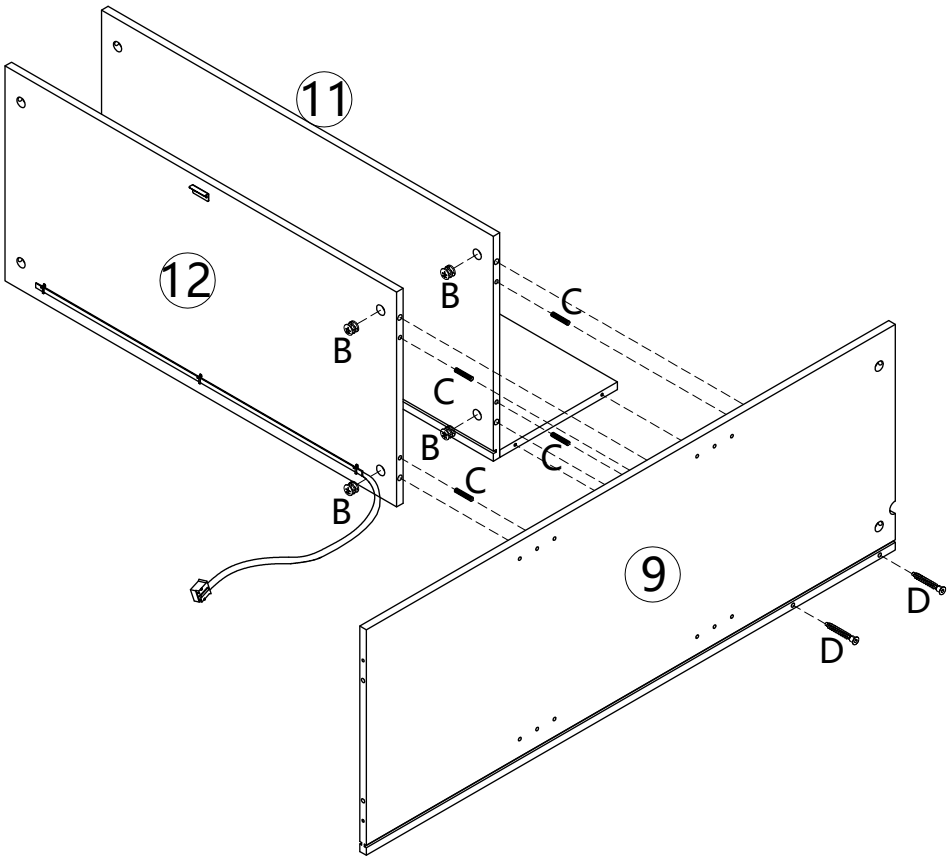

5.

B	×4	C	×4	D	×2
				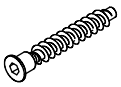	
Ø15x10		Ø6x30		M5x48	

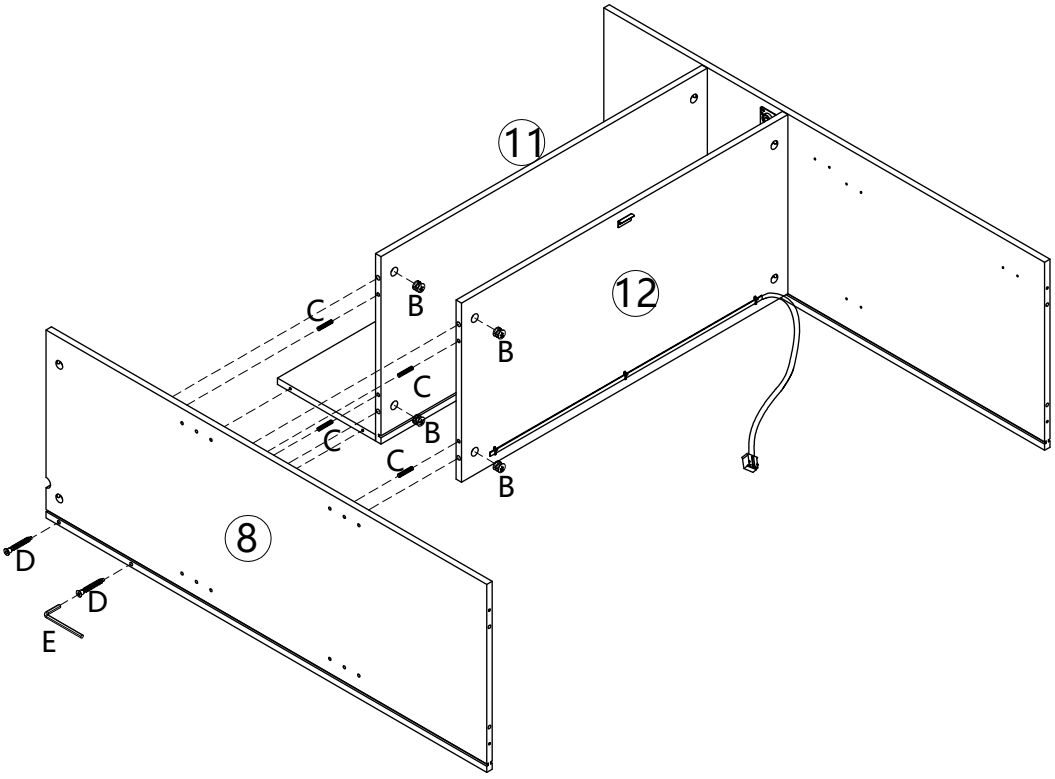

6.

O ×8



Ø4x12

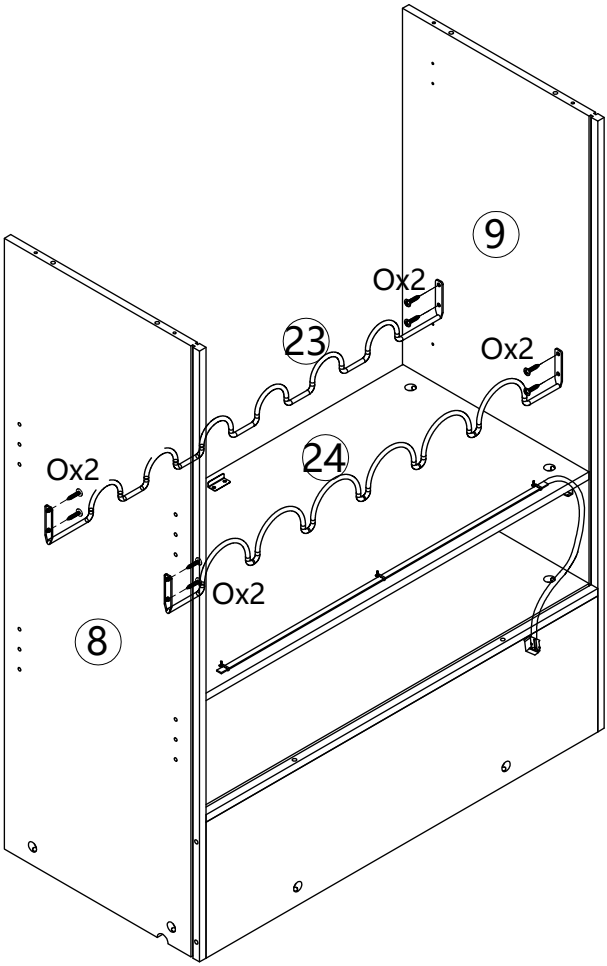

7.

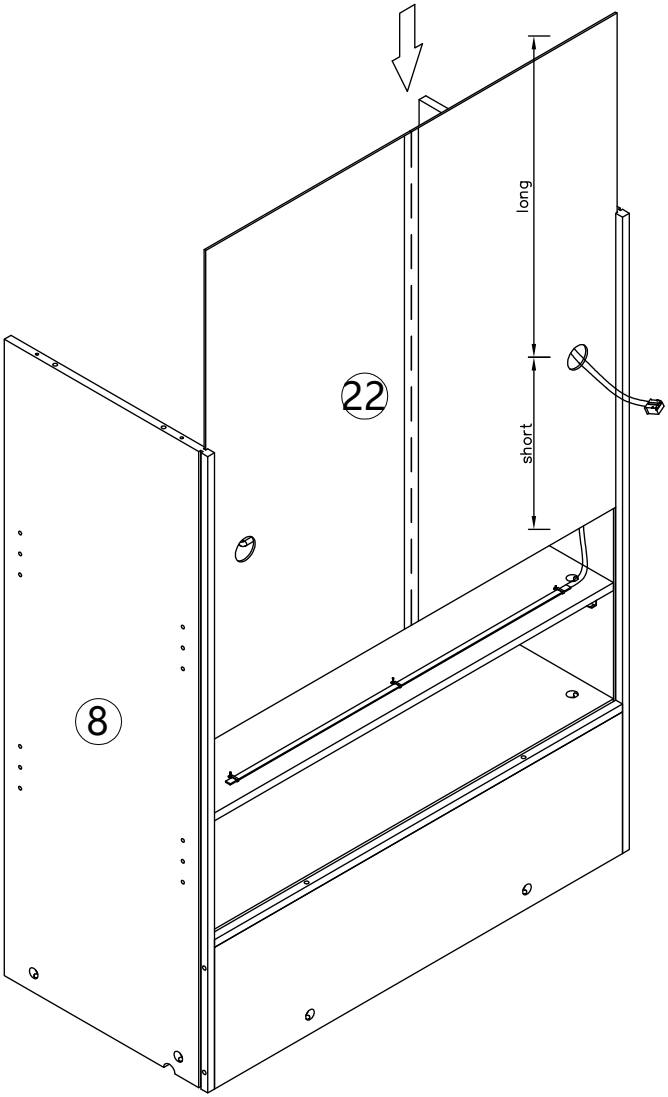

8.

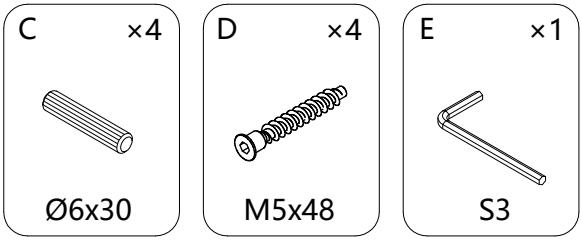

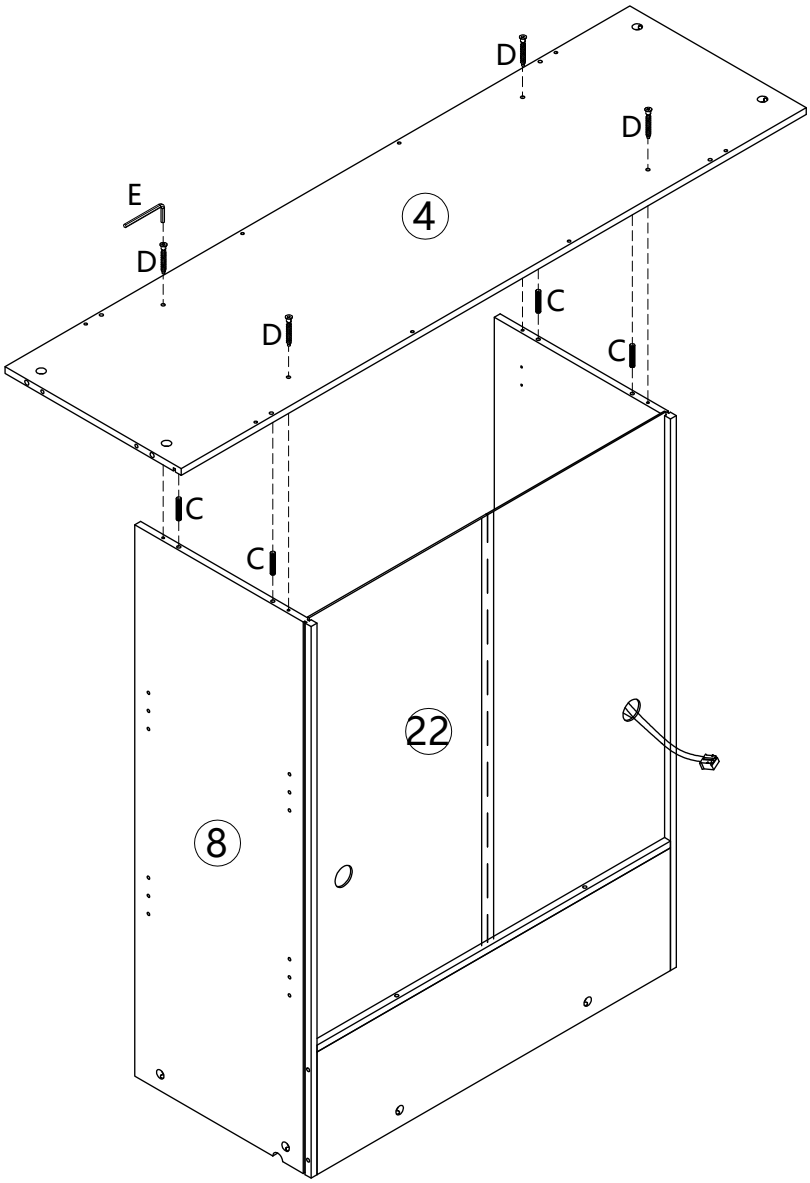

9.

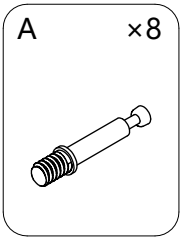

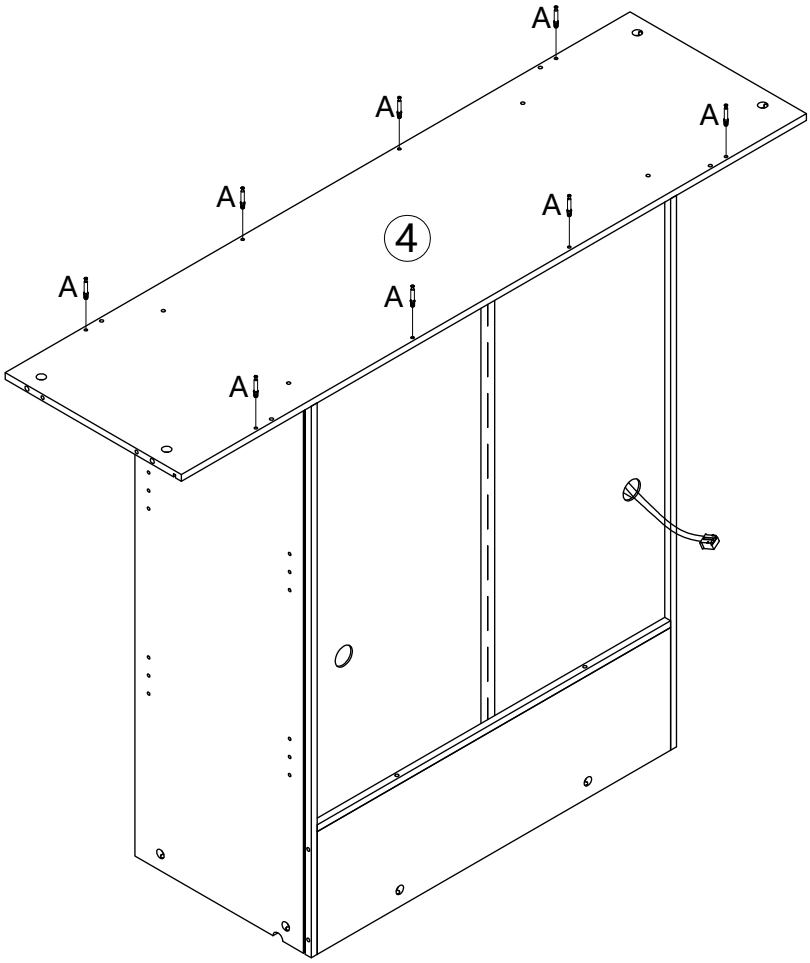

10.

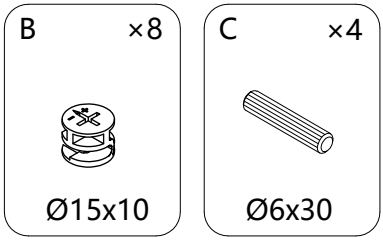

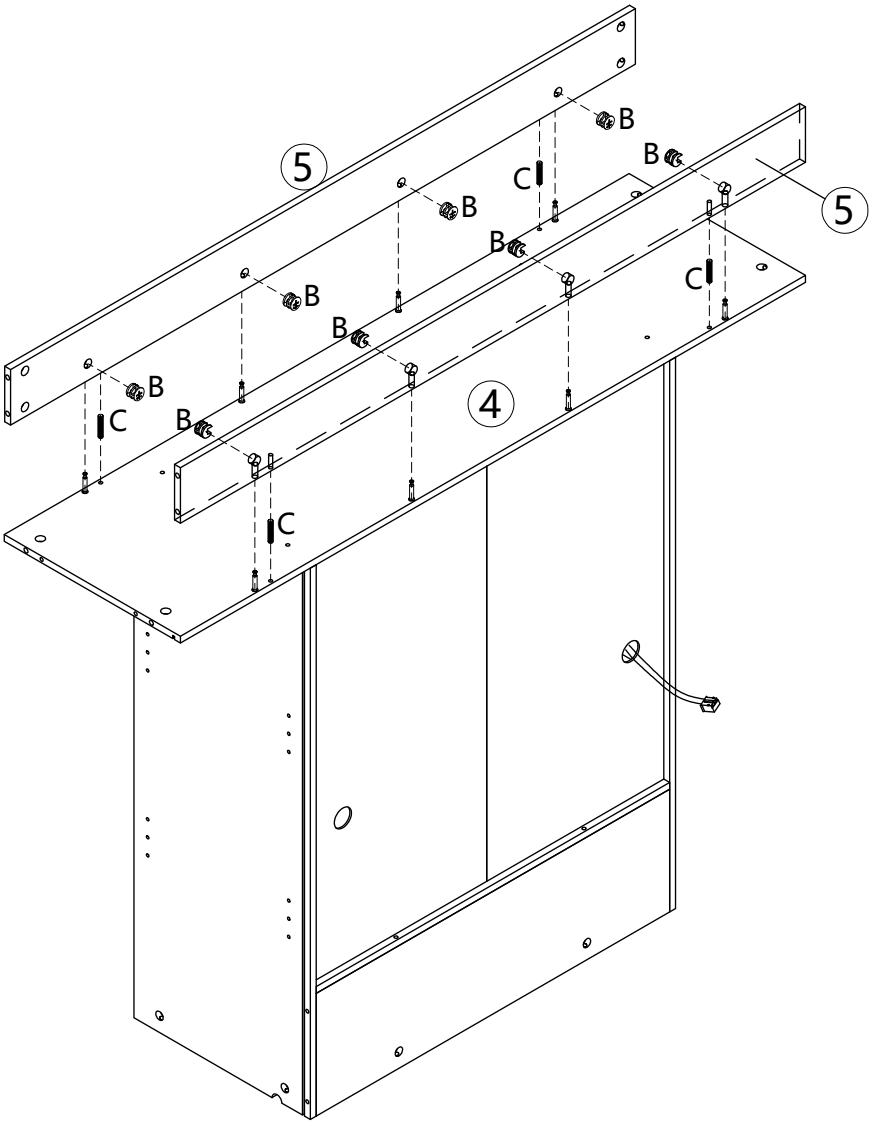

11.

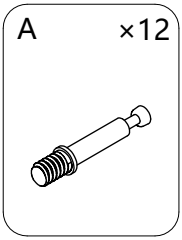

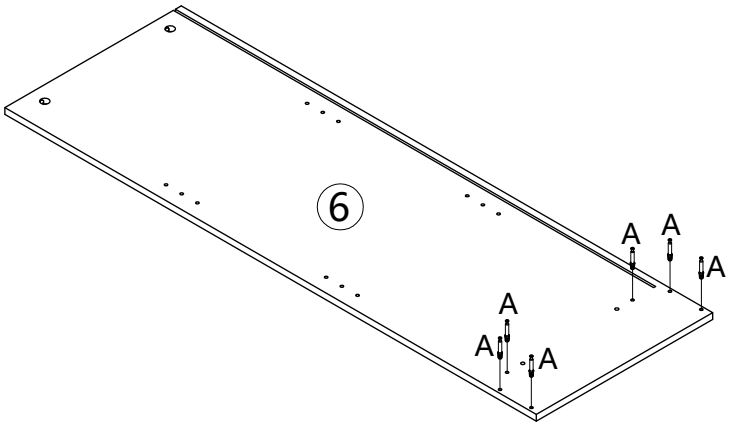

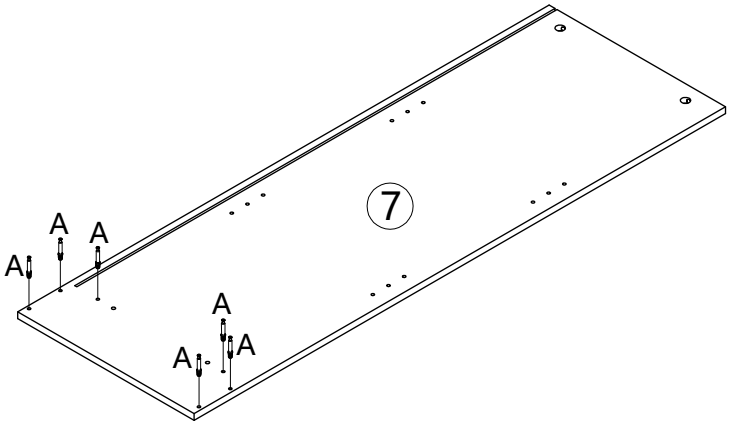

12.

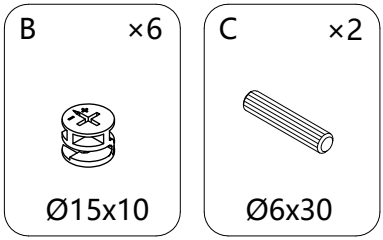

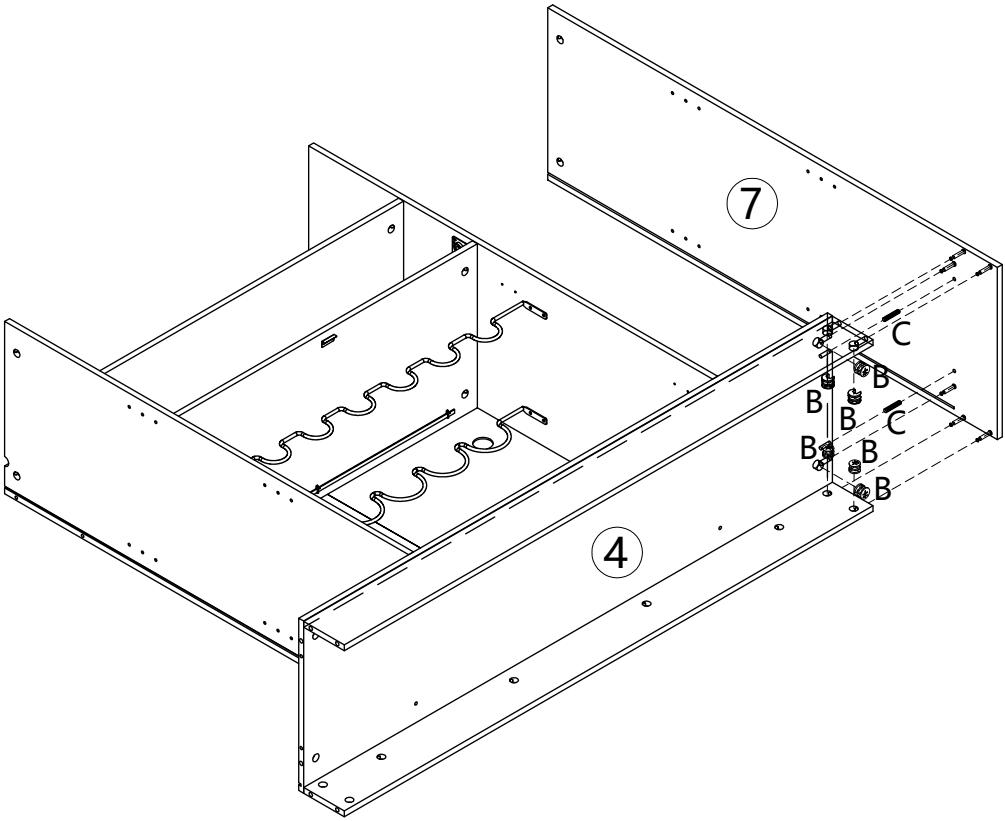

13.

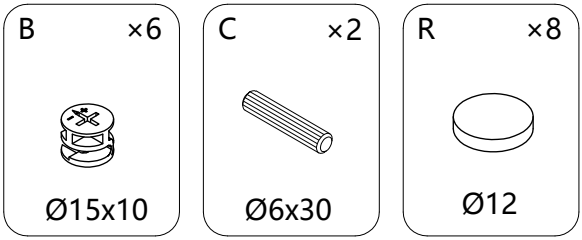

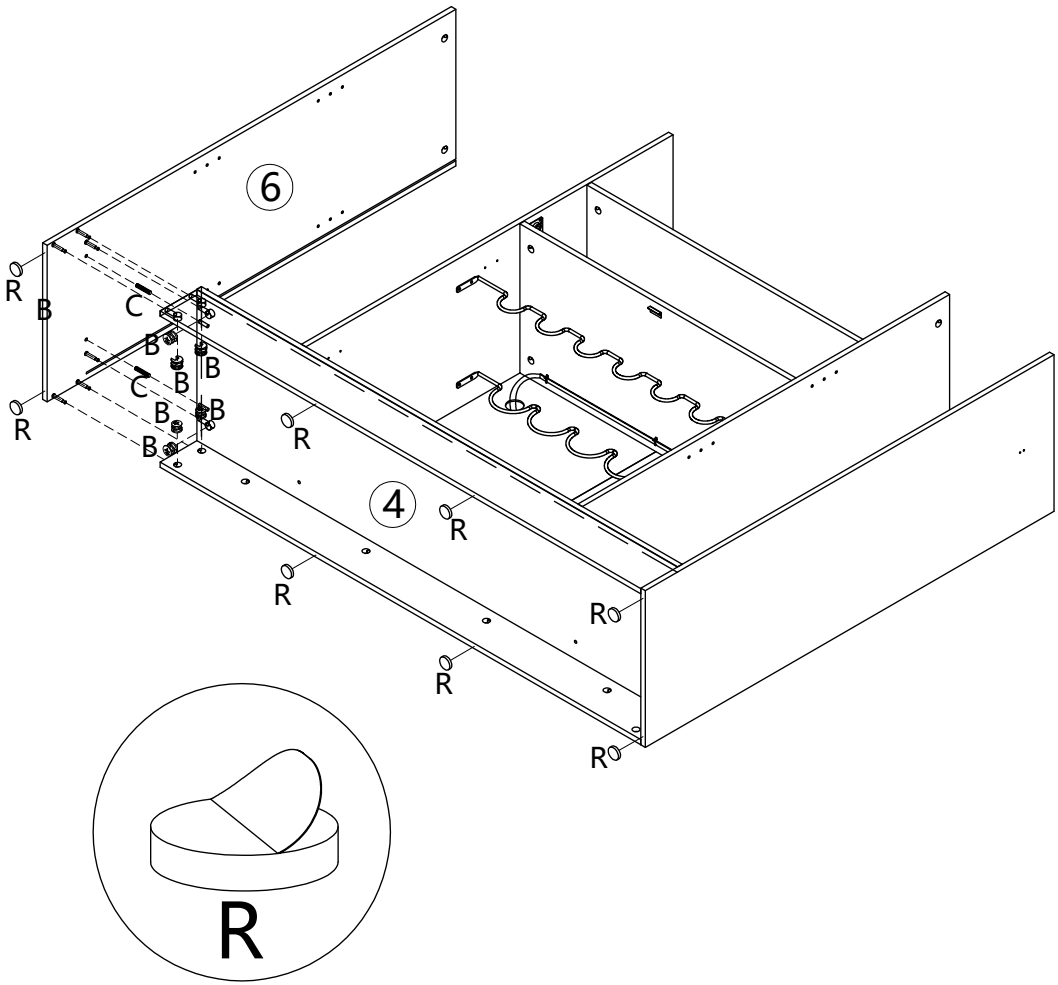

14.

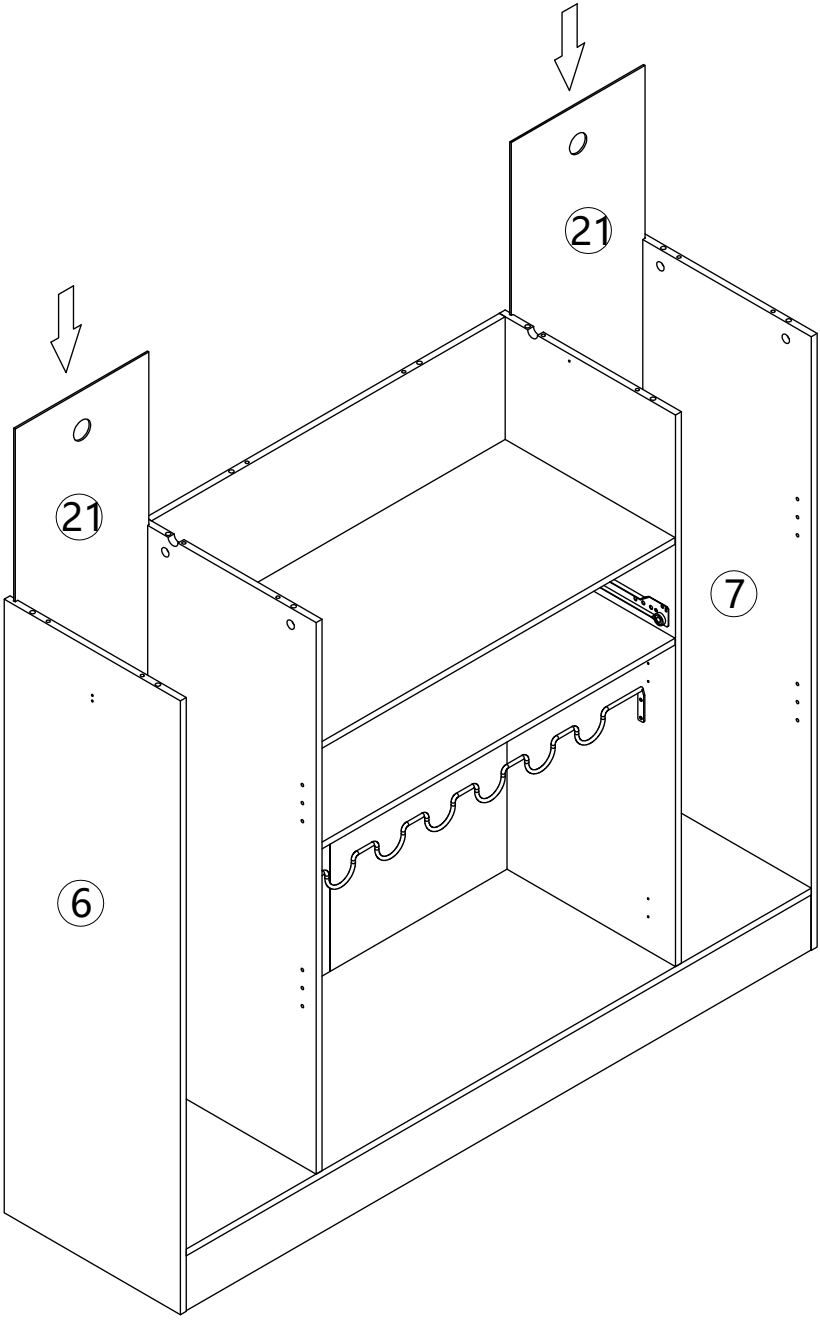

15.

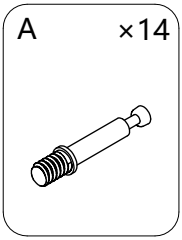

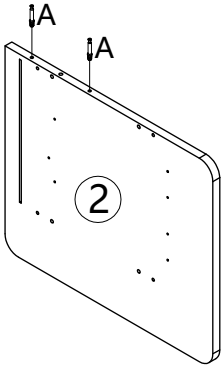

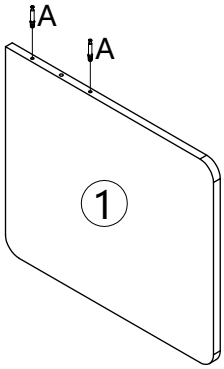

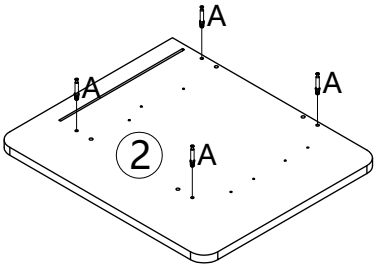

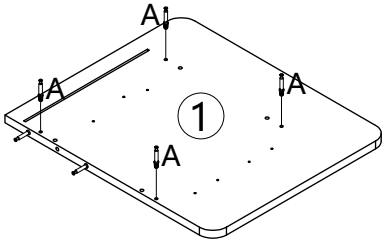

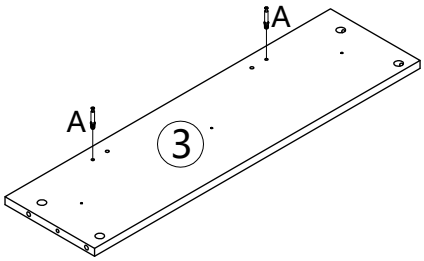

16.

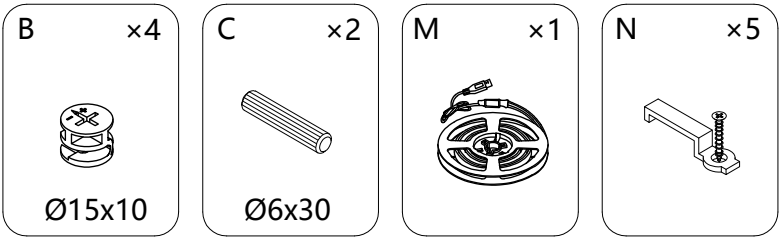

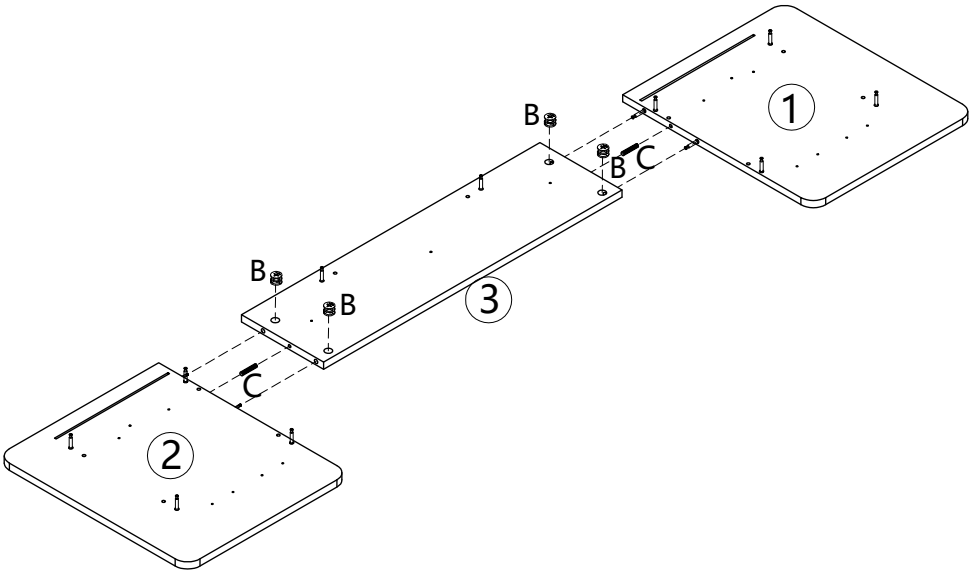

Note: Please confirm the socket position before installation; the positions of the light strips can be interchanged left and right.

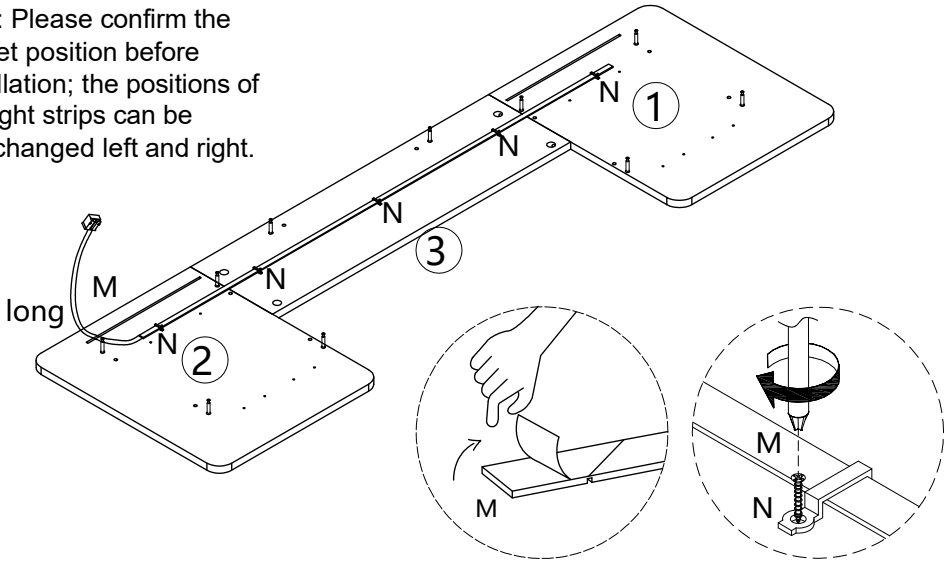

17.

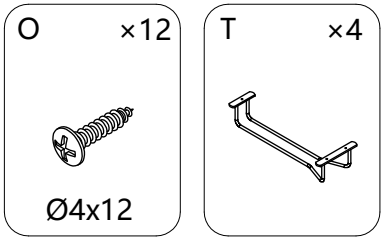

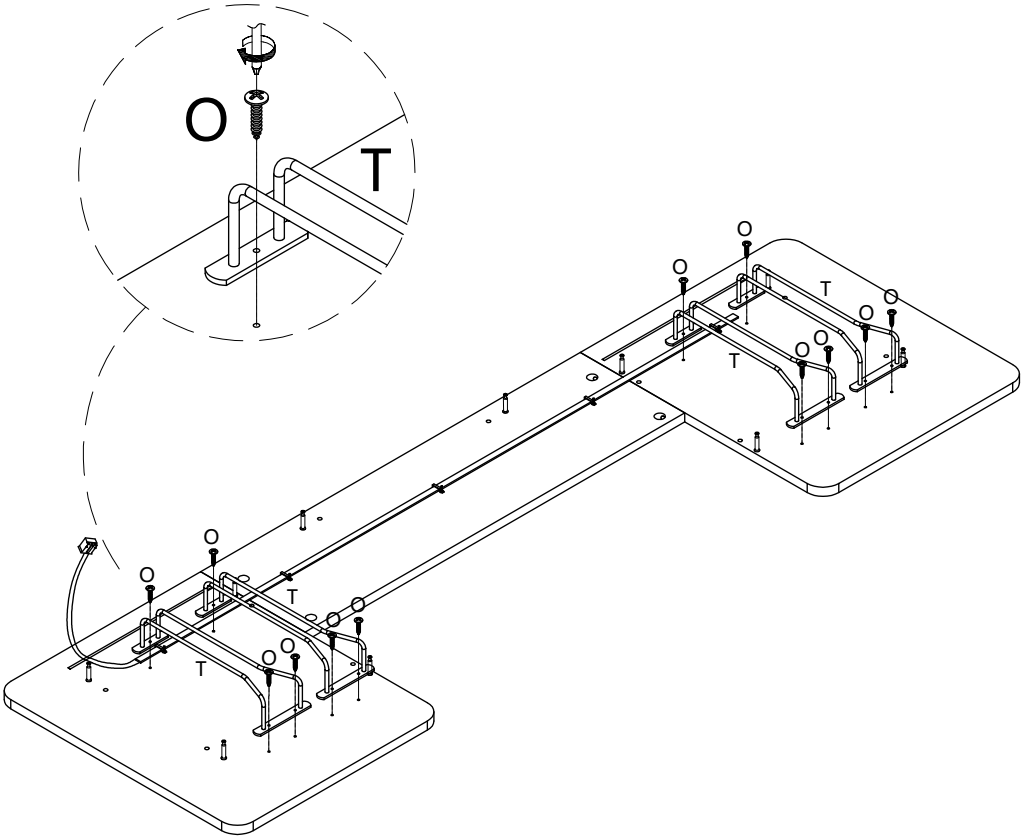

18.

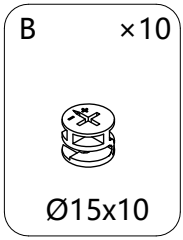

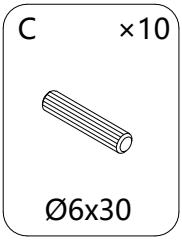

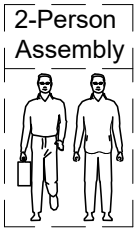

Please note that this step requires two - person cooperation for installation.

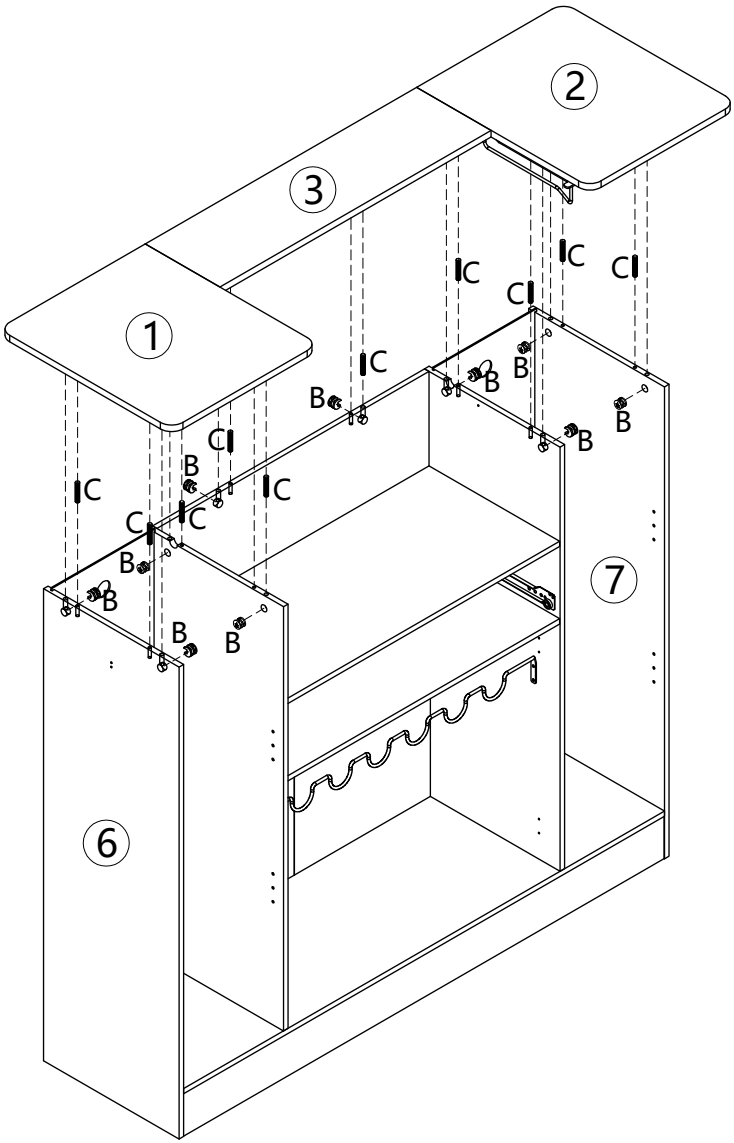

19.

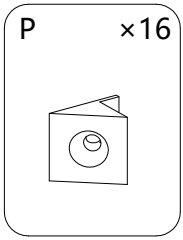

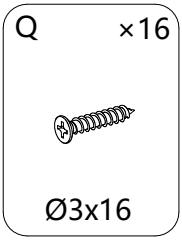

Note: Please confirm the socket position before installation; the positions of the light strips can be interchanged left and right.

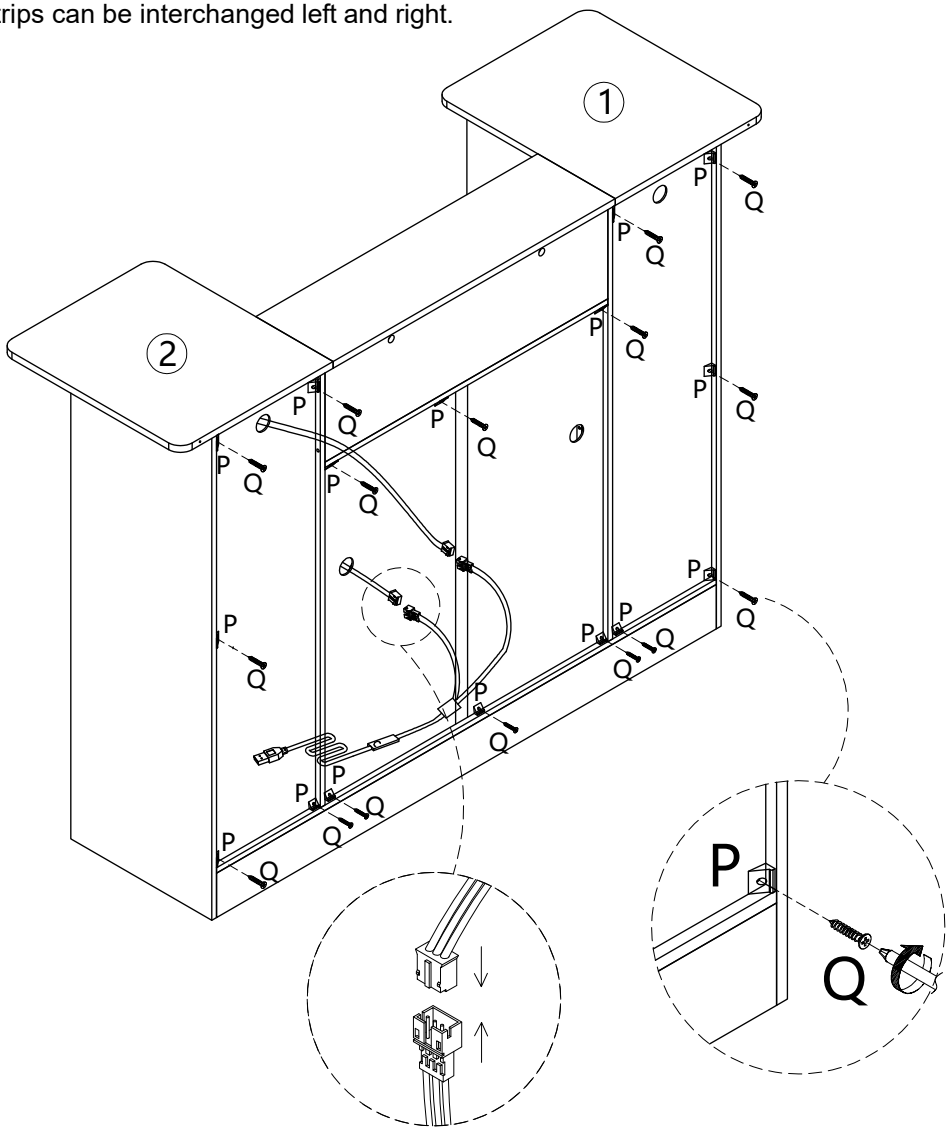

20.

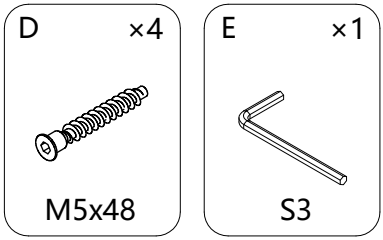

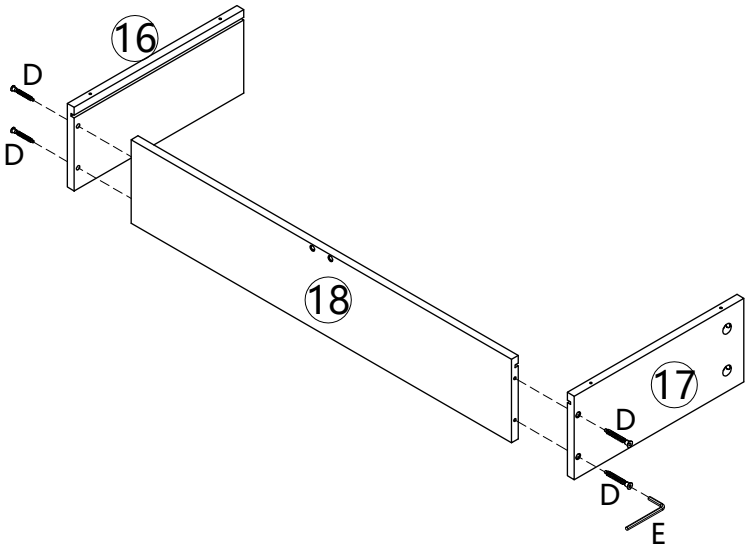

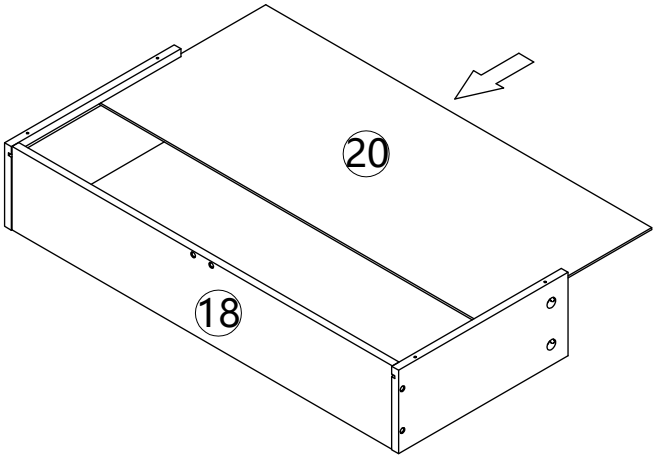

21.

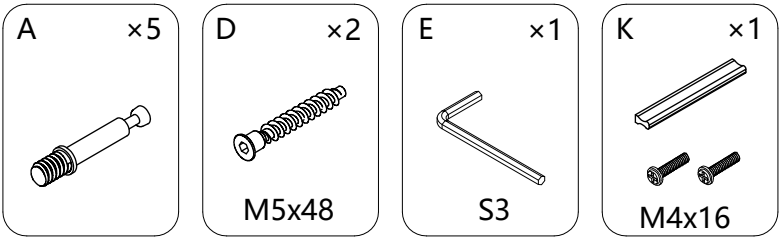

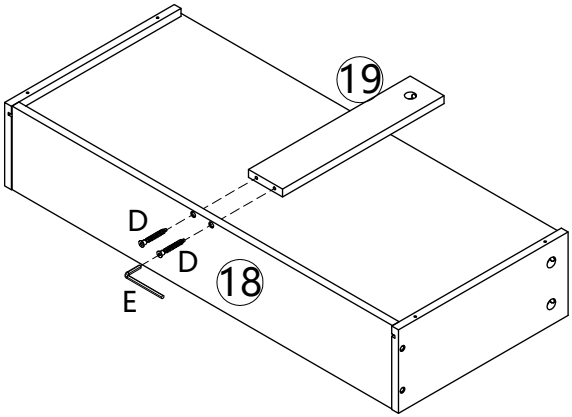

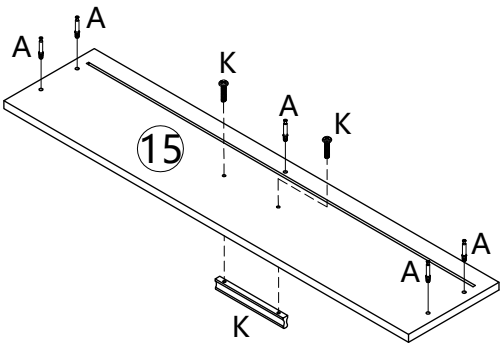

22.

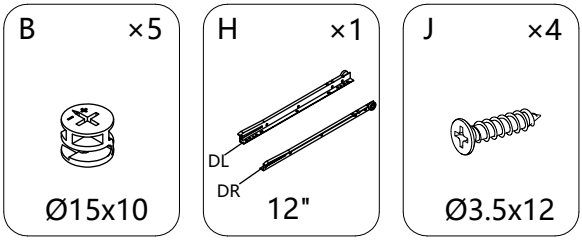
B ×5
Ø15x10
H ×1
DL
DR
12"
J ×4
Ø3.5x12

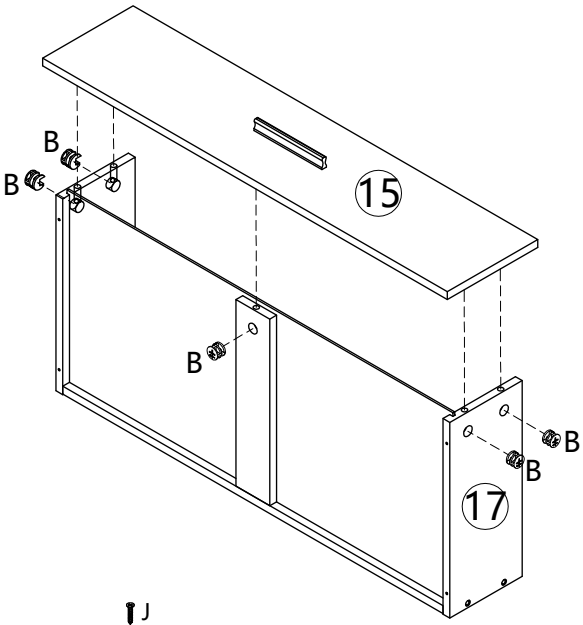
B
B
B
15
B
B
17

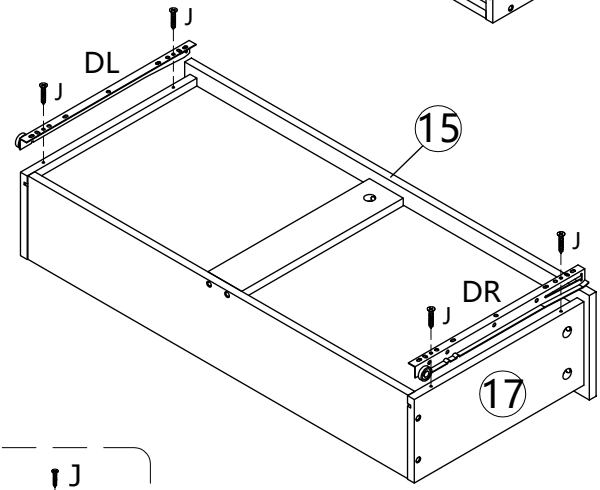
J
DL
J
15
J
DR
J
17

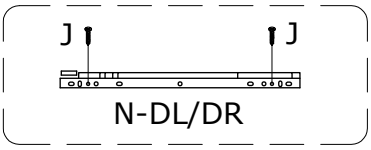
J
J
N-DL/DR

23.

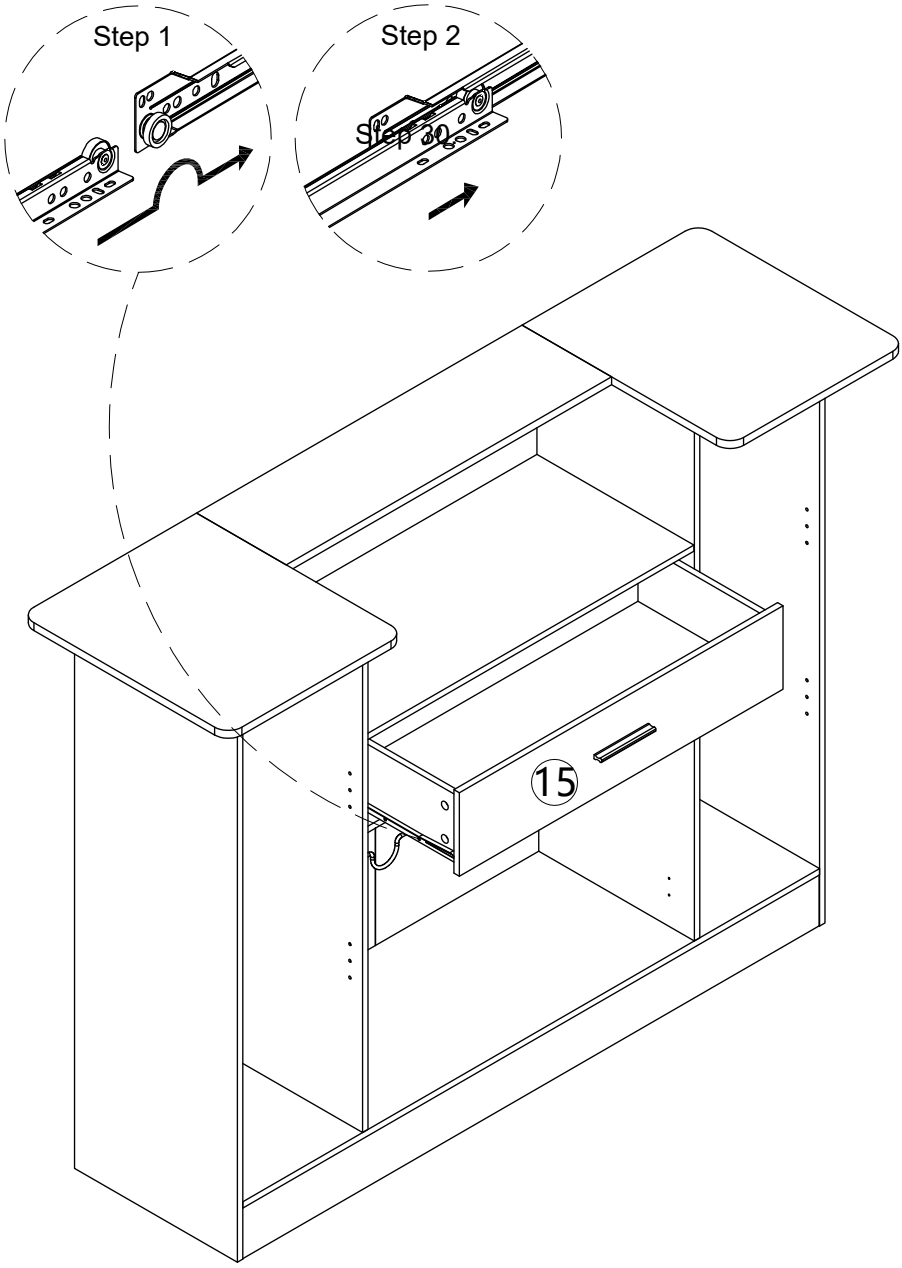

24.

G	×4
	
Ø35	

J	×8
	
Ø3.5x12	

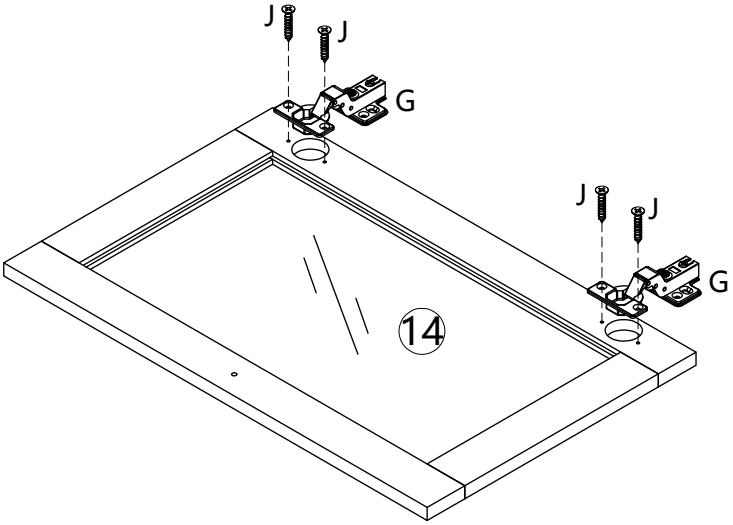

x2

25.

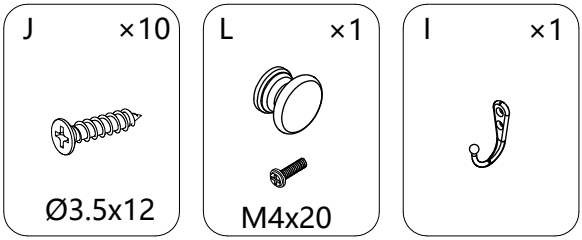

Note: The method for adjusting the door panel is on the last page.

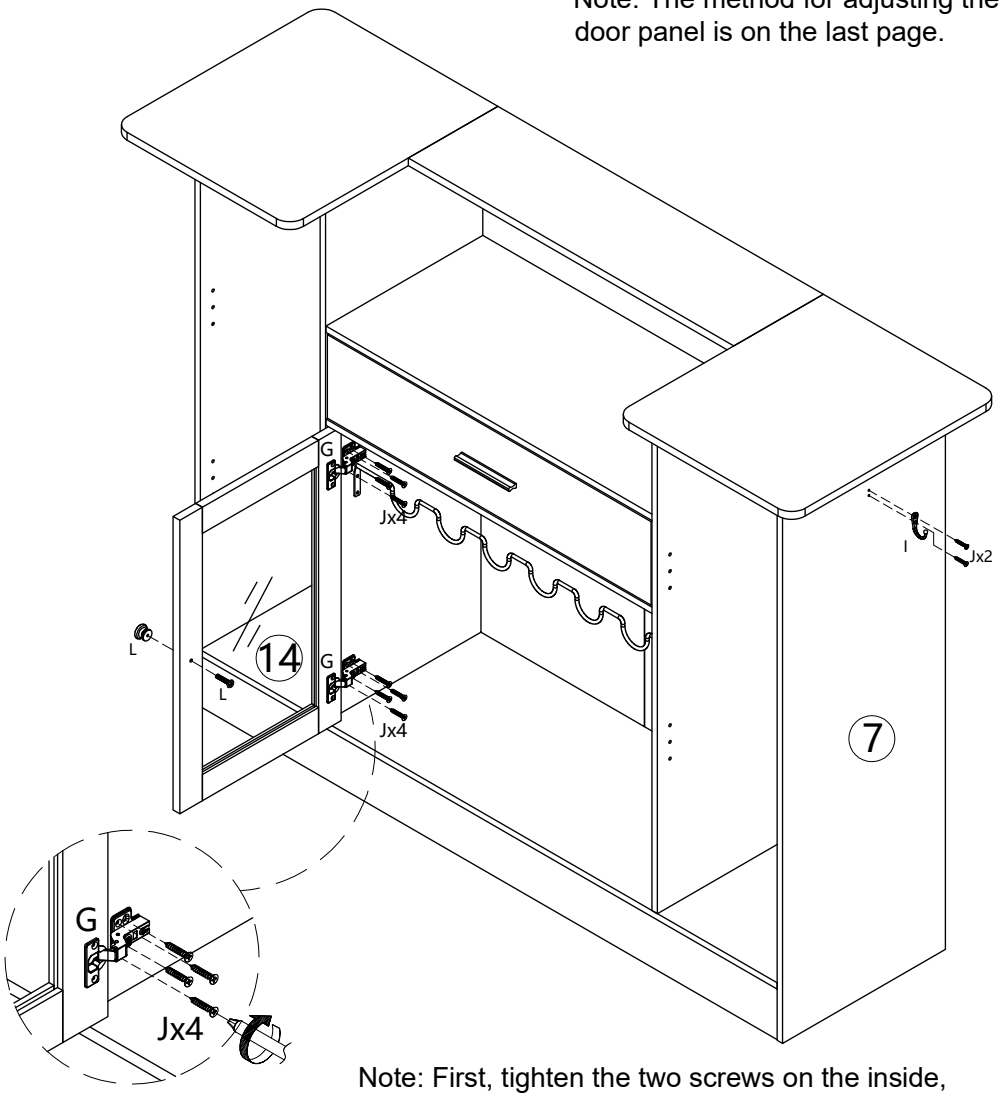

Note: First, tighten the two screws on the inside, adjust the gap between the top and bottom of the door panel, and finally tighten the front screws.

26.

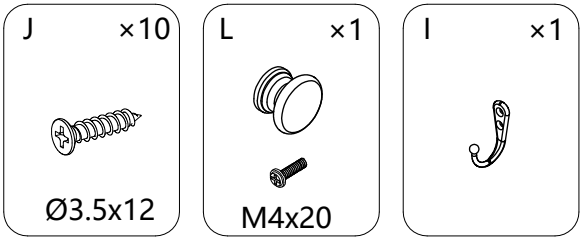

Note: The method for adjusting the door panel is on the last page.

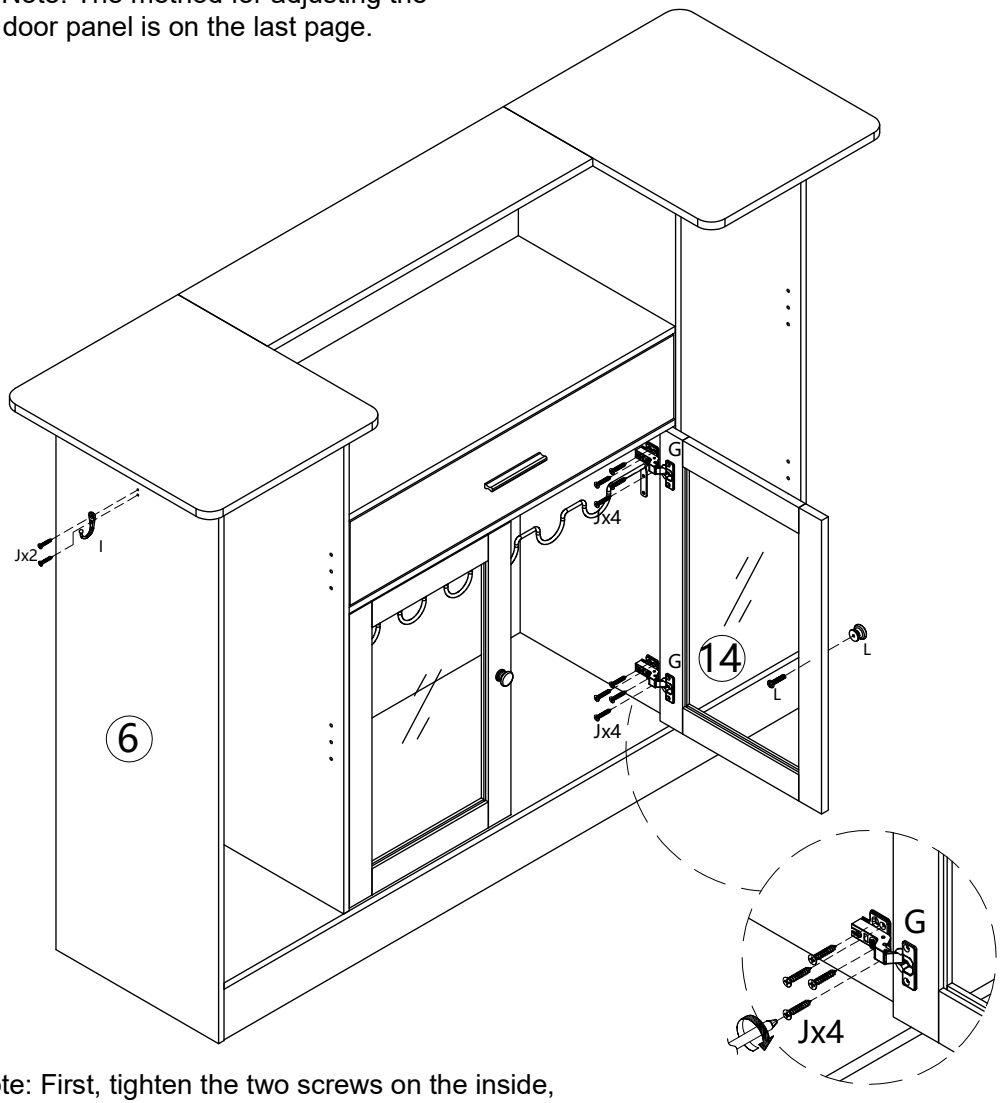

Note: First, tighten the two screws on the inside, adjust the gap between the top and bottom of the door panel, and finally tighten the front screws.

27.

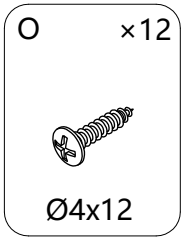

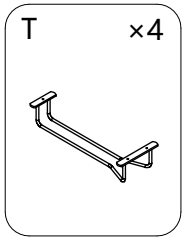

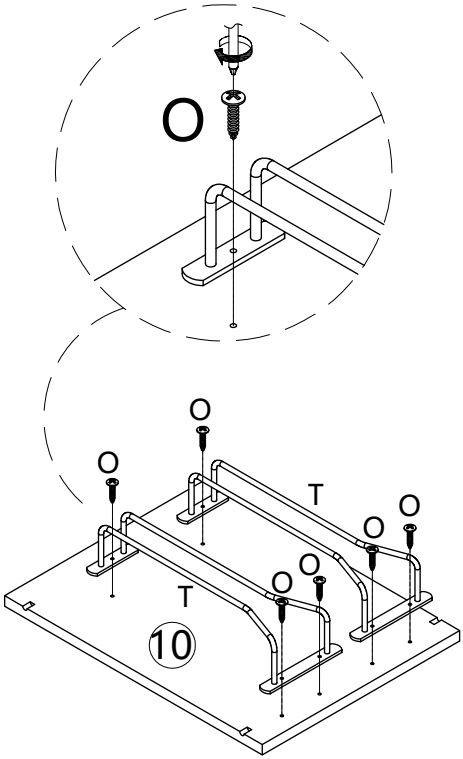

x2

28.

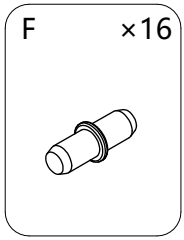

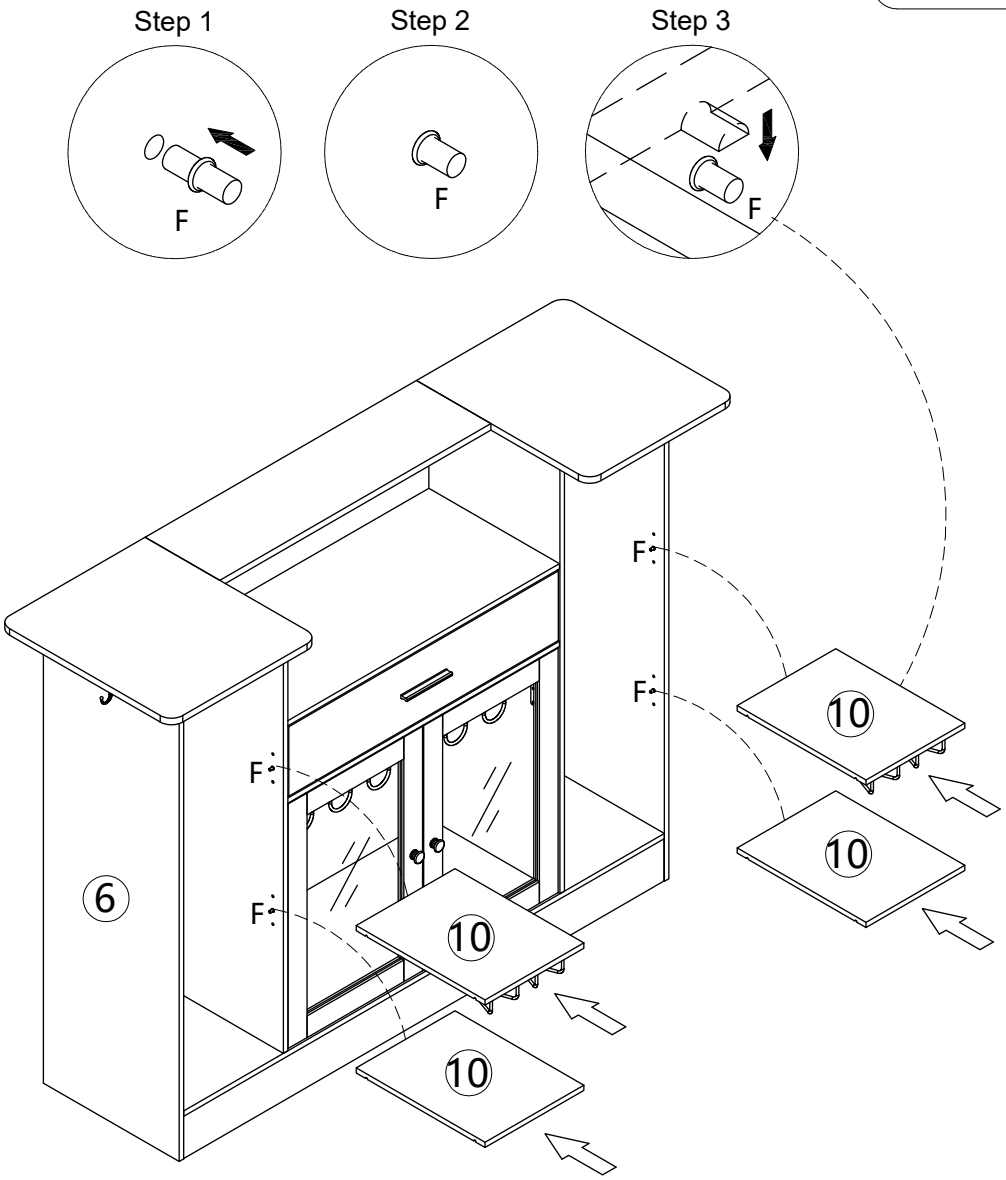

29.

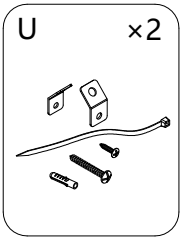

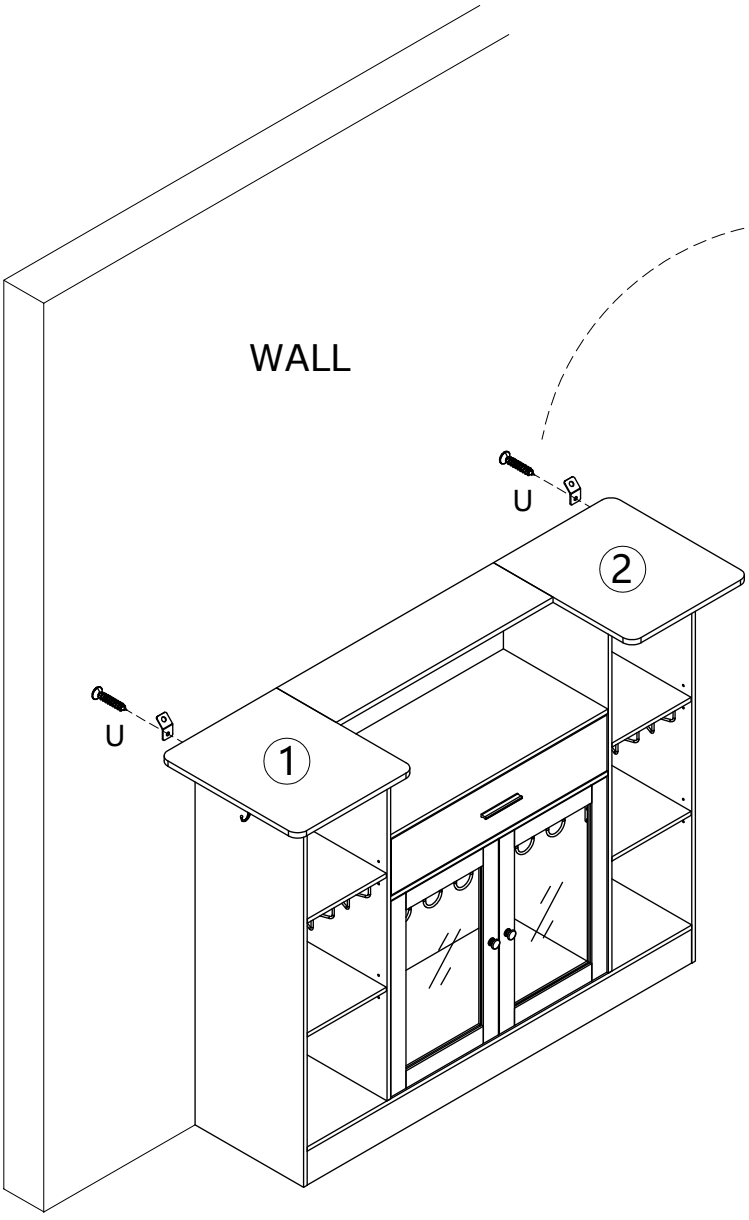

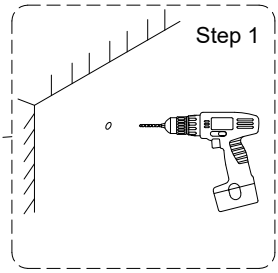

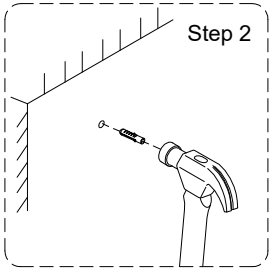

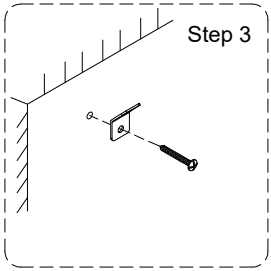

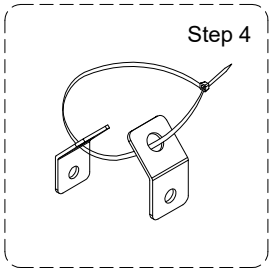

30. Adjust & Align Door Hinges

Up & Down Adjustment

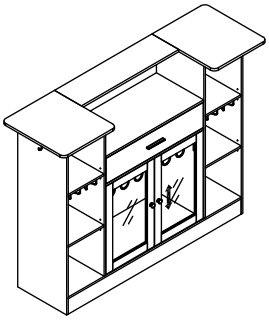

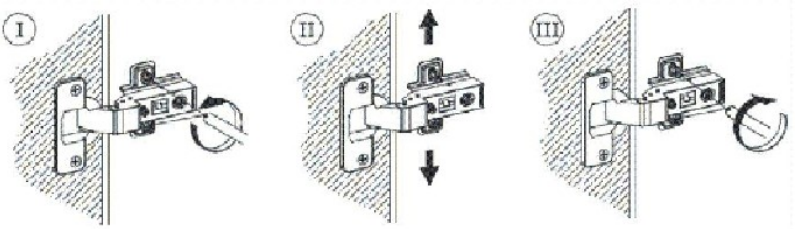

Left & Right Adjustment

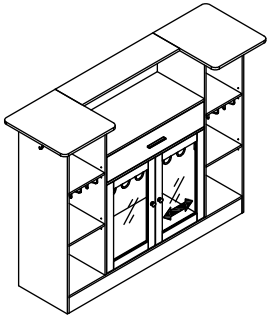

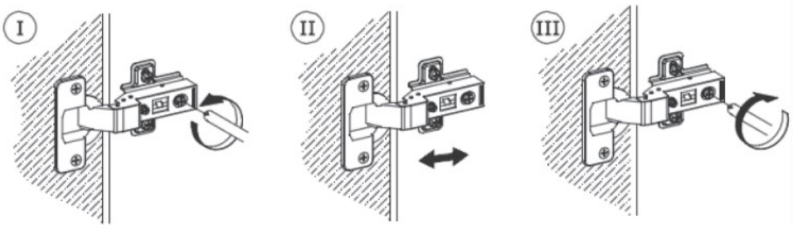

Forward & Back Adjustment

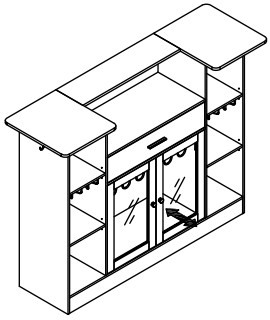

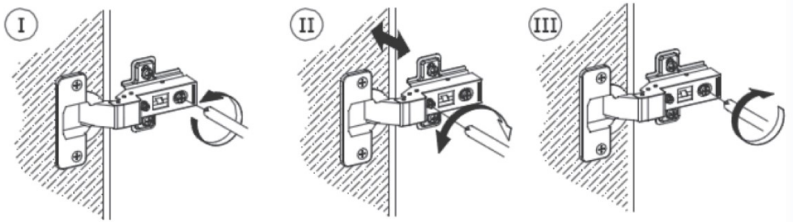



VEVOR

Upgrade · The Home Creator Way

Unité de bar à domicile

Modèle : JTJB-GW-02

VEVOR
Upgrade·The Home Creator Way

Unité de bar à domicile

Modèle : JTJB-GW-02

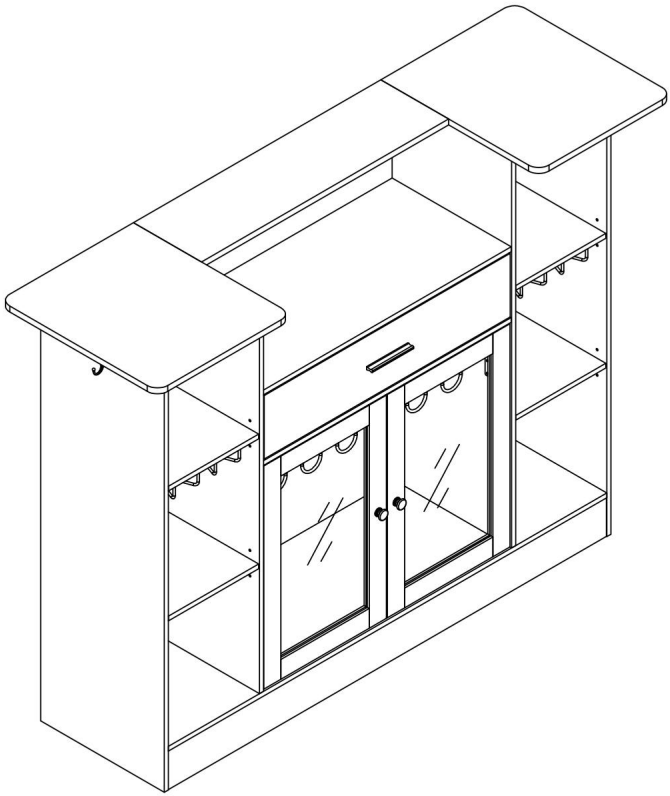

Remarque : L'image du produit est fournie à titre indicatif, les détails réels prévalent.

Voici le mode d'emploi original. Veuillez lire attentivement toutes les instructions du manuel avant utilisation. VEVOR se réserve le droit d'interpréter ce manuel à sa guise. L'apparence du produit que vous recevrez peut différer. Nous vous prions de nous excuser si nous ne vous informons pas des mises à jour techniques ou logicielles concernant notre produit.

CONSIGNES DE SÉCURITÉ

INTRODUCTION

Merci d'avoir acheté nos produits. Nous nous engageons à fournir à nos clients…

Notre objectif a toujours été de fournir des produits et un service de la plus haute qualité. Avant d'utiliser

Veuillez lire attentivement ce manuel d'instructions pour utiliser correctement le produit.

Conservez le manuel d'instructions dans un endroit où l'utilisateur peut le trouver à tout moment.

PRÉCAUTIONS D'ASSEMBLAGE

L'emballage contient de nombreux composants et accessoires. Chaque composant

et l'accessoire est étiqueté d'une lettre ou d'un chiffre, vérifiez attentivement avant utilisation

N'importe lequel d'entre eux. Tenez-les hors de portée des enfants pour éviter tout accident.

1. Assemblez uniquement en suivant ces instructions. Un assemblage incorrect peut
   créer des dangers.
2. Portez des lunettes de sécurité homologuées ANSI et des gants de travail robustes pendant
   assemblée.
3. Maintenez la zone de rassemblement propre et bien éclairée.
4. Tenez les curieux à l'écart de la zone pendant le rassemblement.
5. Ne vous rassemblez pas si vous êtes fatigué ou sous l'influence de l'alcool, de drogues ou
   médicament.
6. Les capacités du produit s'appliquent à un assemblage correct et complet.
   produits seulement.
7. Si possible, vous pouvez utiliser des outils électriques pour faciliter l'assemblage.
8. Les principaux composants du produit sont relativement lourds. Veuillez en tenir compte.
   à la sécurité lors de l'installation.
9. Le produit n'est pas stable lors de l'installation. Veuillez ne pas le déplacer de manière aléatoire.
   avant qu'il ne soit complètement installé.
10. Pour plus d'informations concernant les pièces énumérées aux pages suivantes, veuillez vous

référer au schéma de montage de ce manuel. Déballez et

Séparez toutes les pièces dans une zone de travail propre.

*VEUILLEZ SUIVRE ATTENTIVEMENT LES ÉTAPES D'INSTALLATION DANS LE

MANUEL POUR ÉVITER LES PERTES INUTILES CAUSÉES PAR UNE MAUVAISE UTILISATION

INSTALLATION.

PRENDRE DES PRÉCAUTIONS

1) Ne pas dépasser les capacités de poids spécifiées.

2) À utiliser uniquement sur une surface plane, de niveau, dure et lisse.

3) Utiliser uniquement comme prévu.

4) Inspecter avant chaque utilisation ; ne pas utiliser si des pièces sont desserrées ou endommagées.

AVERTISSEMENT

Des enfants sont morts à cause du basculement de meubles. Pour réduire les risques liés aux meubles

Risque de

basculement : • Installez TOUJOURS le dispositif anti-basculement

fourni. • Ne JAMAIS poser de téléviseur sur ce produit. •

Ne JAMAIS laisser les enfants se tenir debout, grimper ou s'accrocher aux tiroirs, aux portes ou aux autres éléments du meuble.
étagères.

• Placez les objets les plus lourds dans les tiroirs du bas.

CONSERVEZ CE MANUEL

Informations de la FCC concernant les guirlandes lumineuses USB :

ATTENTION : Les changements ou modifications non expressément approuvés par la partie

Le responsable du non-respect de la conformité pourrait annuler le droit de l'utilisateur à utiliser le système.

équipement!

Cet appareil est conforme à la partie 15 des règles de la FCC. Son fonctionnement est soumis à certaines conditions.

sous deux conditions :

1) Ce produit peut provoquer des interférences nuisibles.

2) Ce produit doit accepter toute interférence reçue, y compris les interférences qui

peut entraîner un fonctionnement indésirable.

AVERTISSEMENT : Les changements ou modifications apportés à ce produit sans l'approbation expresse de La partie responsable de la conformité pourrait annuler l'autorisation de l'utilisateur à exploiter le produit.

Remarque : Ce produit a été testé et déclaré conforme aux limites de sa catégorie. Dispositif numérique B conformément à la partie 15 des règles de la FCC. Ces limites sont conçues pour assurer une protection raisonnable contre les interférences nuisibles dans une résidence installation.

Ce produit génère, utilise et peut émettre de l'énergie radiofréquence, et si ce n'est pas le cas Installé et utilisé conformément aux instructions, peut causer des dommages interférences avec les communications radio. Cependant, rien ne garantit que

Aucune interférence ne se produira dans une installation particulière. Si ce produit provoque des interférences, veuillez noter que ce produit peut en causer.

interférences nuisibles à la réception radio ou télévision, qui peuvent être déterminées par En éteignant et en rallumant le produit, l'utilisateur est invité à essayer de corriger le problème. intervention par une ou plusieurs des mesures suivantes.

• Réorienter ou déplacer l'antenne de réception.

• Augmenter la distance entre le produit et le destinataire.

Branchez le produit sur une prise de courant d'un circuit différent de celui auquel le Le récepteur est connecté.

• Consultez votre revendeur ou un technicien radio/TV expérimenté pour obtenir de l'aide.

ÉLIMINATION CORRECTE DES GUIRLANDES LUMINEUSES USB



Ce produit est soumis aux dispositions de la directive européenne 2012/19/UE. Le symbole représentant une poubelle à roulettes barrée. indique que le produit nécessite une collecte séparée des déchets dans le Union européenne. Ceci s'applique au produit et à tous les accessoires. marqués de ce symbole. Les produits marqués comme tels peuvent ne pas être jetés avec les ordures ménagères ordinaires, mais doivent être apportés à un point de collecte pour recyclage des appareils électriques et électroniques.

VUE ÉCLATÉE :

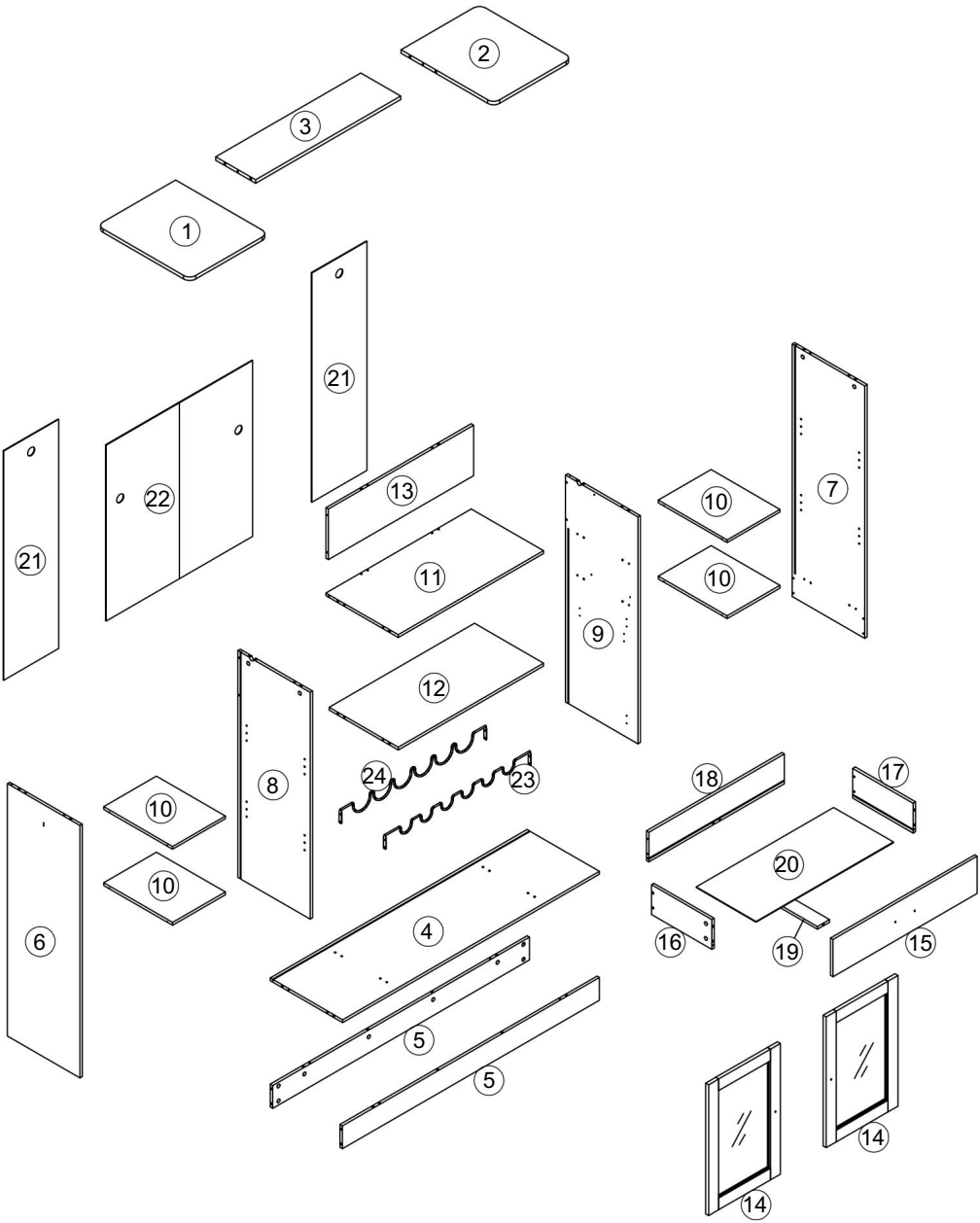
2
3
1
21
21
22
13
11
12
9
10
10
7
10
10
8
24
23
18
17
20
6
4
16
19
15
5
5
14
14

LISTE DES PIÈCES

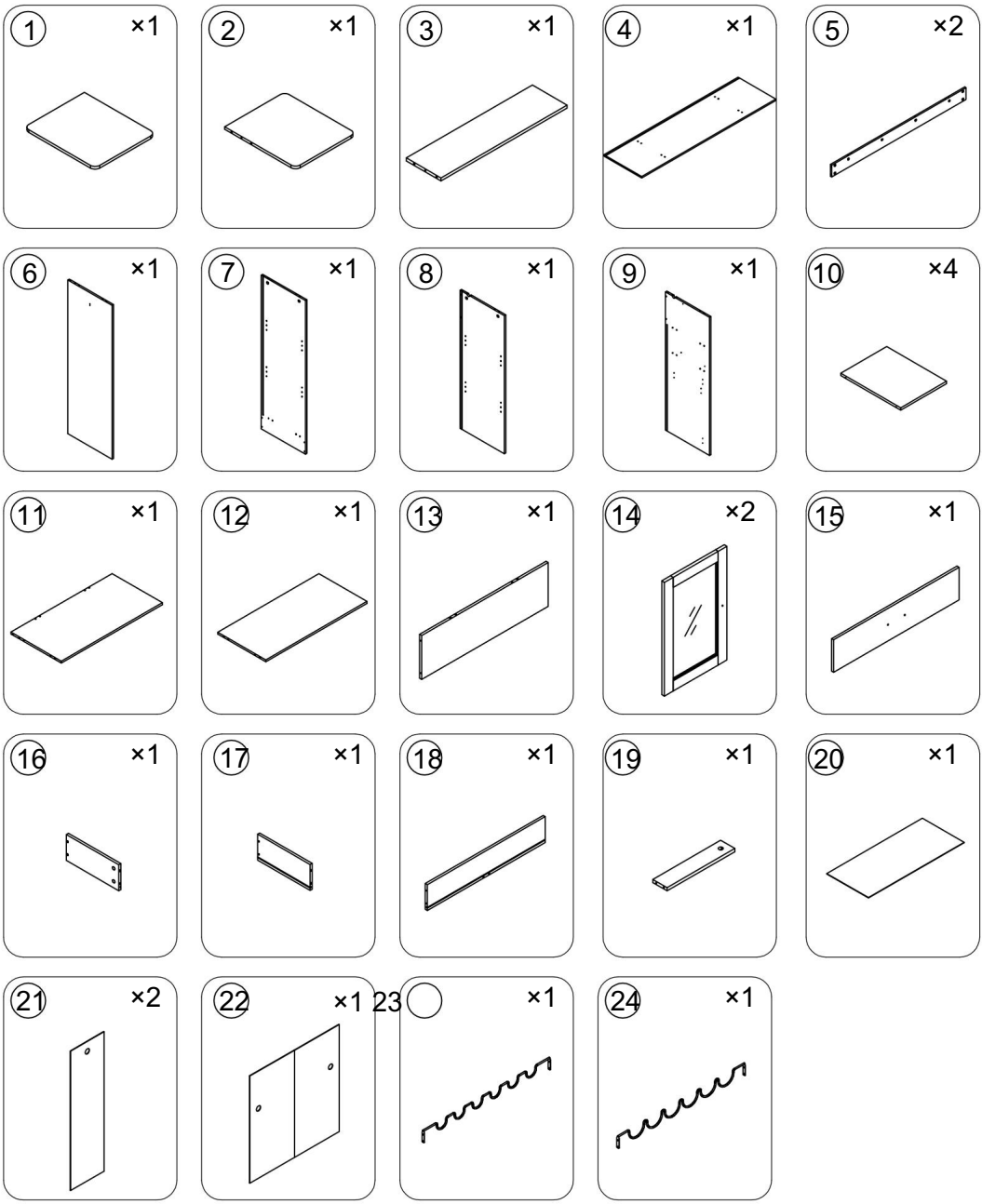

LISTE DU MATÉRIEL

UN ×47
+3 (de rechange)



B ×47
+3 (de rechange)



Ø15x10

C ×34
+2 (de rechange)



Ø6x30

D ×16
+2 (de rechange)



M5x48

ET ×1



S3

F ×16
+2 (de rechange)



G ×4



Ø35

H ×1



12"

×2



J ×38
+2 (de rechange)



Ø3,5 x 12

K ×1



M4x16

L ×2 M



M4x20

×1



N ×8
+2 (de rechange)

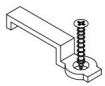

LE ×32
+2 (de rechange)



Ø4x12

P ×16
+2 (de rechange)



Q ×16 +2
(en réserve)



Ø3x16

R ×8
+2 (de rechange)



Ø12

S ×1



T ×8



DANS ×2



Instructions de fixation

BOULON À CAMES et VERROU À CAMES



BOULON À CAMES



VERROUILLAGE À CAMES

Outils nécessaires

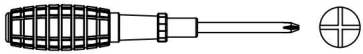

INSERTION ET SERRAGE DU BOULON À CAMES

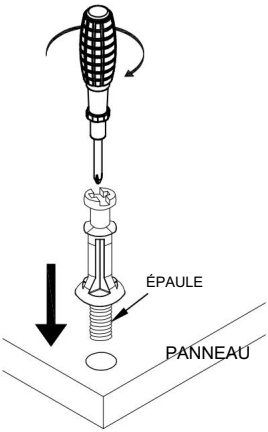

Placez le boulon à came sur le trou pré-percé et vissez-le verticalement.

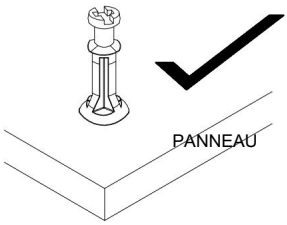

L'épaulement est aligné (au même niveau) avec le panneau.

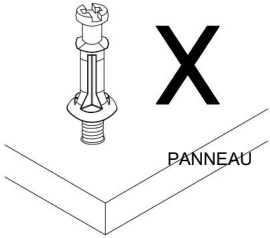

L'épaule se situe au-dessus du panneau.

Placez le boulon à came sur les trous pré-percés prévus à cet effet sur le panneau. Utilisez un tournevis cruciforme pour visser le boulon à came verticalement jusqu'à ce que l'épaulement soit au même niveau que le panneau.

INSERTION DU VERROU À CAMES

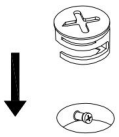

Insérer le verrou à came en alignant la flèche avec la tête du boulon à came

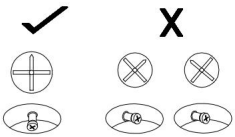

CORRECT FAUX

SERRAGE DU VERROU À CAMES

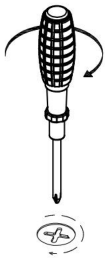

Alignez la flèche du verrou à came avec la tête du boulon à came et insérez le verrou à came.

Assurez-vous que le verrou à came est complètement inséré.

Utilisez un tournevis plat pour tourner le Camlock dans le sens horaire afin qu'il se verrouille sur la tête du boulon à came.

Tournez jusqu'à ce qu'il soit bien ajusté (environ 3/4 de tour) ; un serrage excessif pourrait endommager le Camlock et/ou le boulon à came.

1.

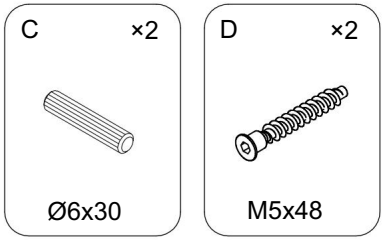

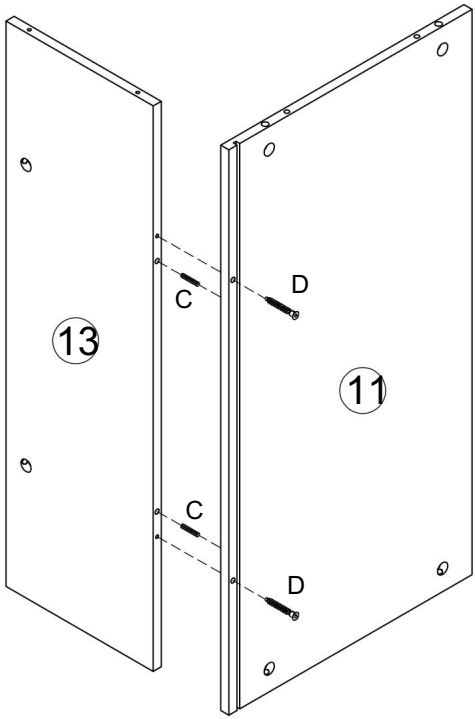

2.

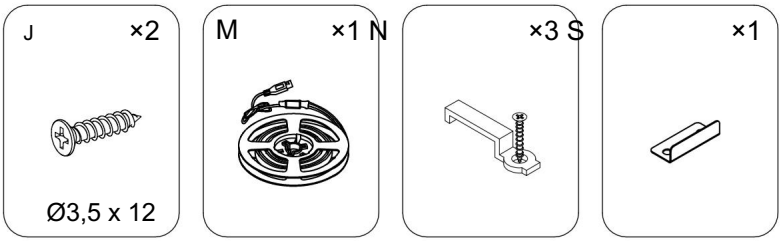

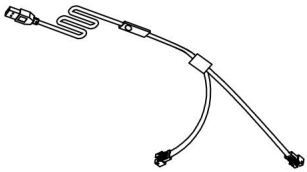

Remarque : Retirez d'abord la bande lumineuse avant de l'installer.

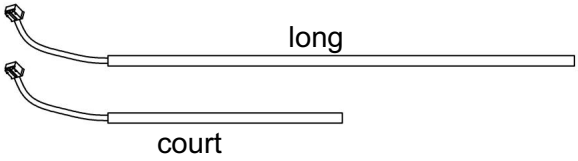

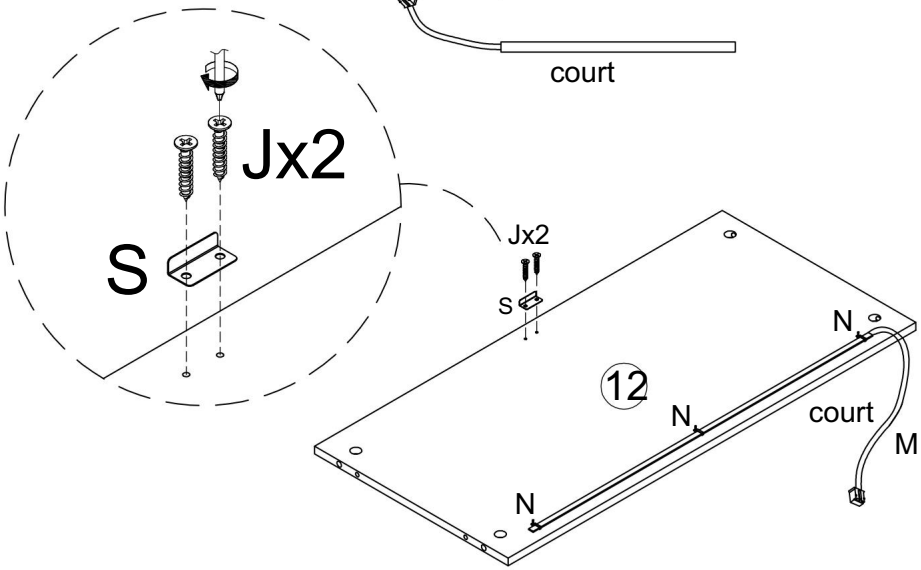

Remarque : Veuillez vérifier la position de la prise avant l'installation ; la position des bandes lumineuses peut être inversée entre la gauche et la droite.

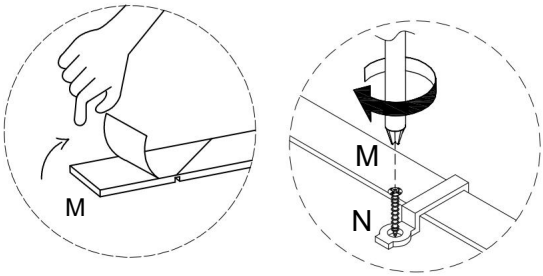

3.

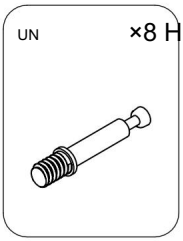

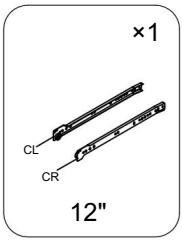

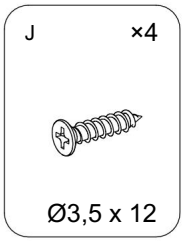

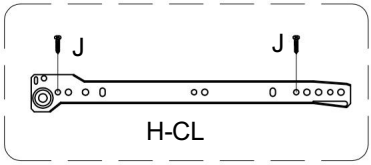

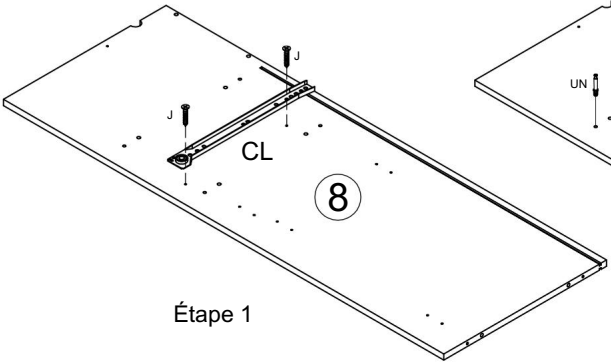

Étape 1

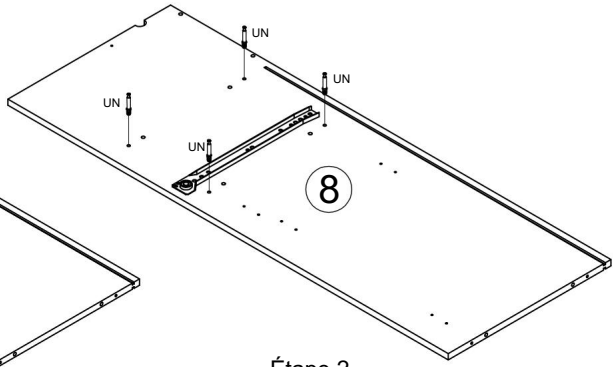

Étape 2

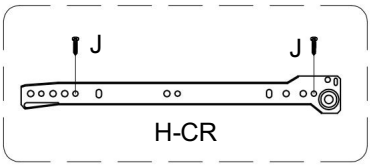

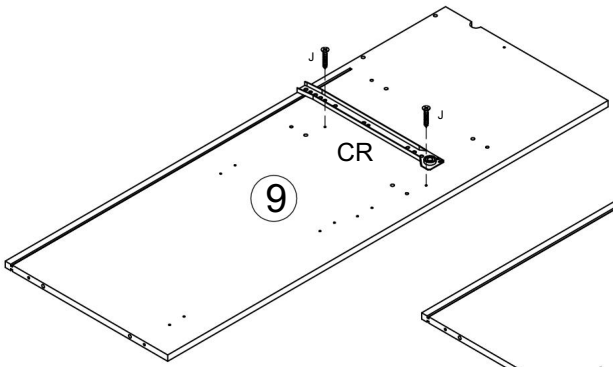

Étape 1

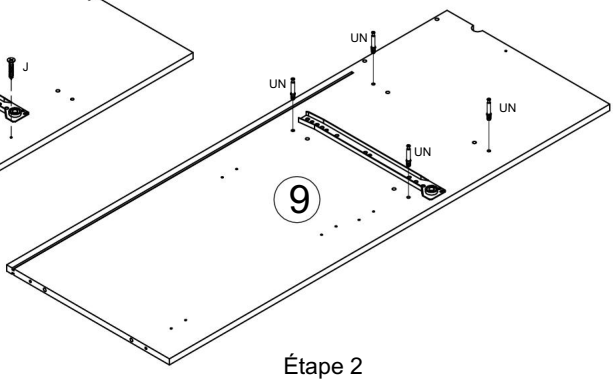

Étape 2

4.

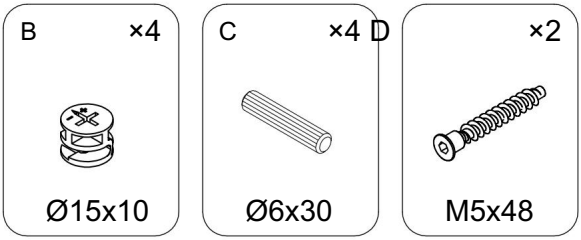

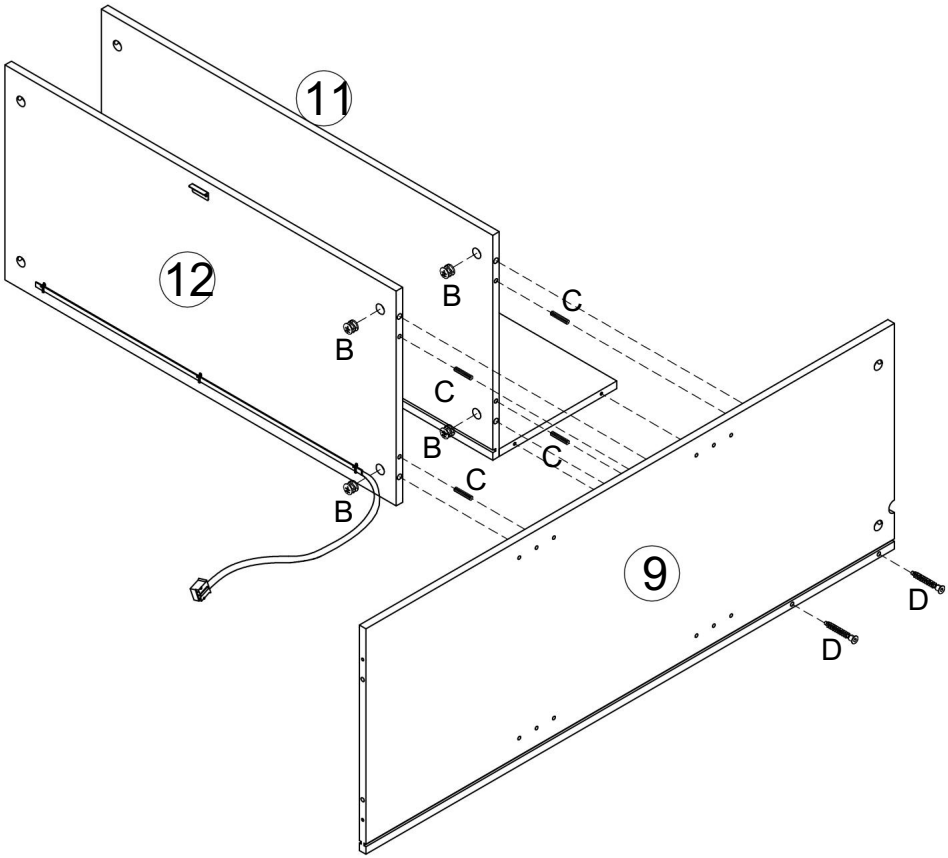

5.

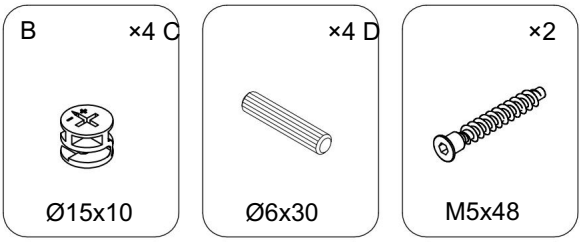

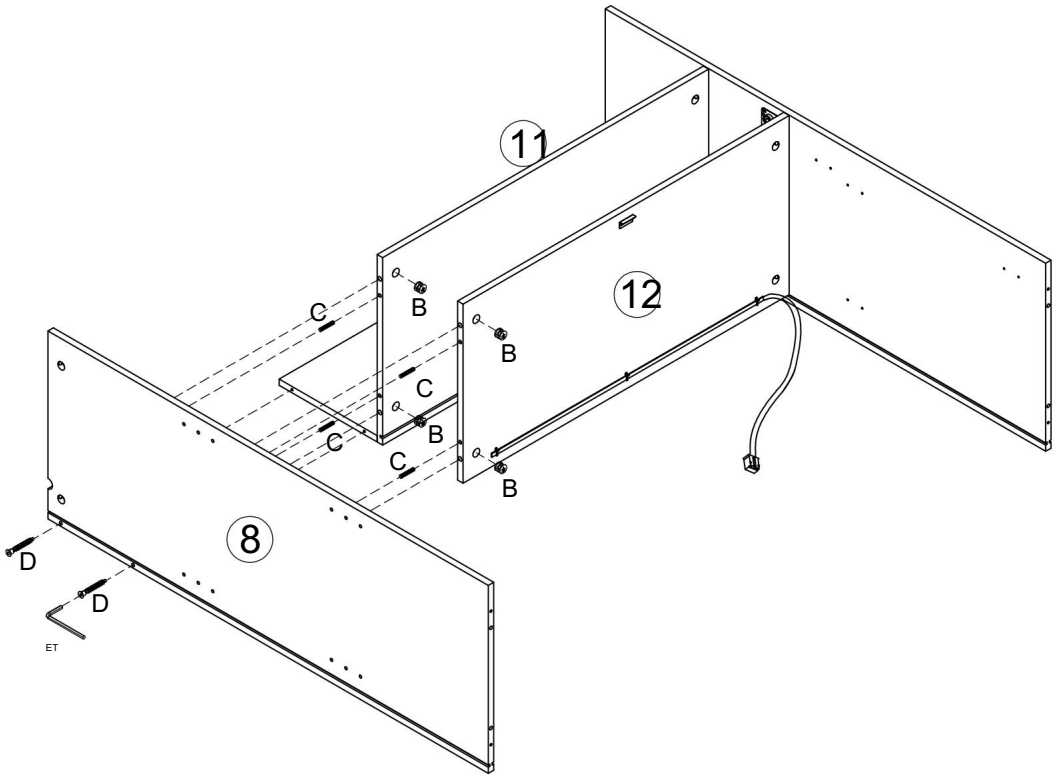

6.

LE ×8



Ø4x12

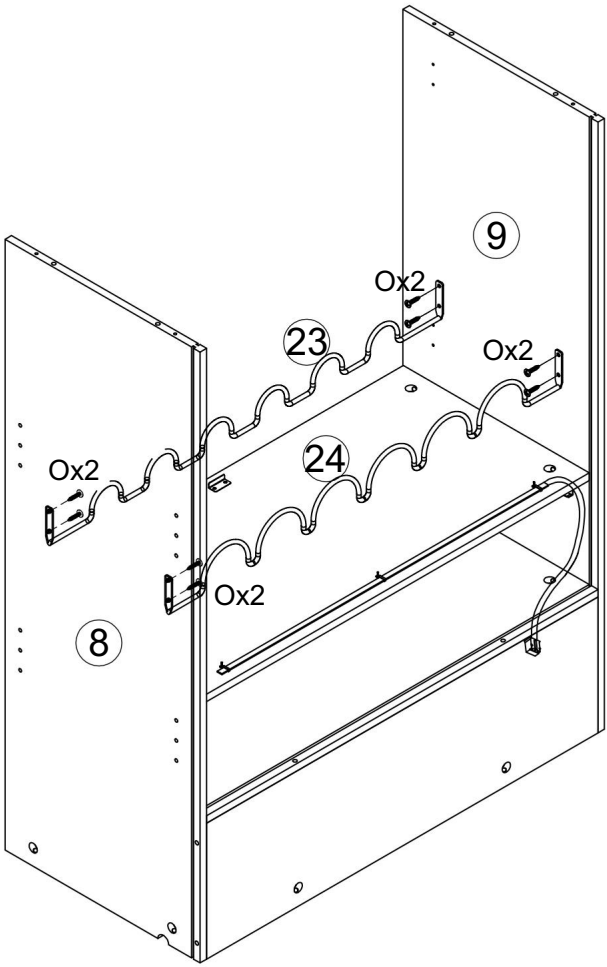

7.

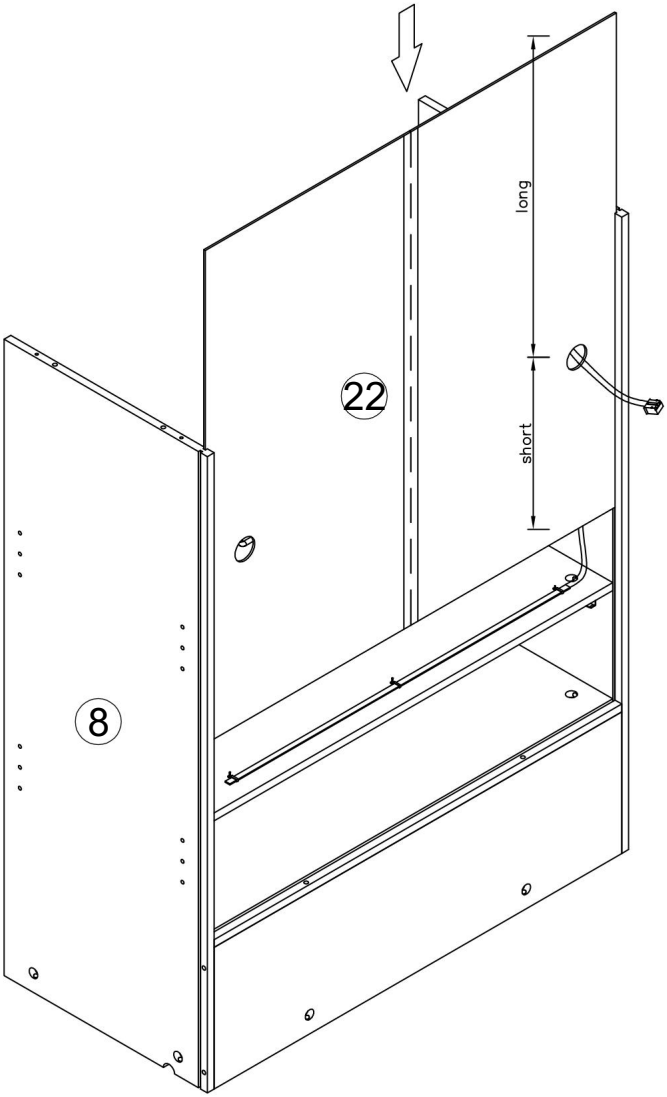

8.

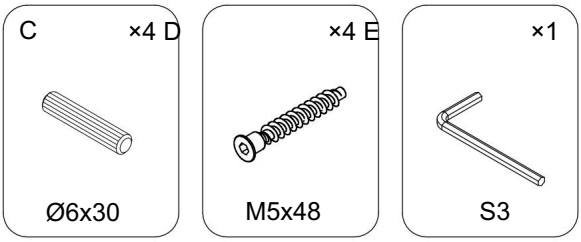

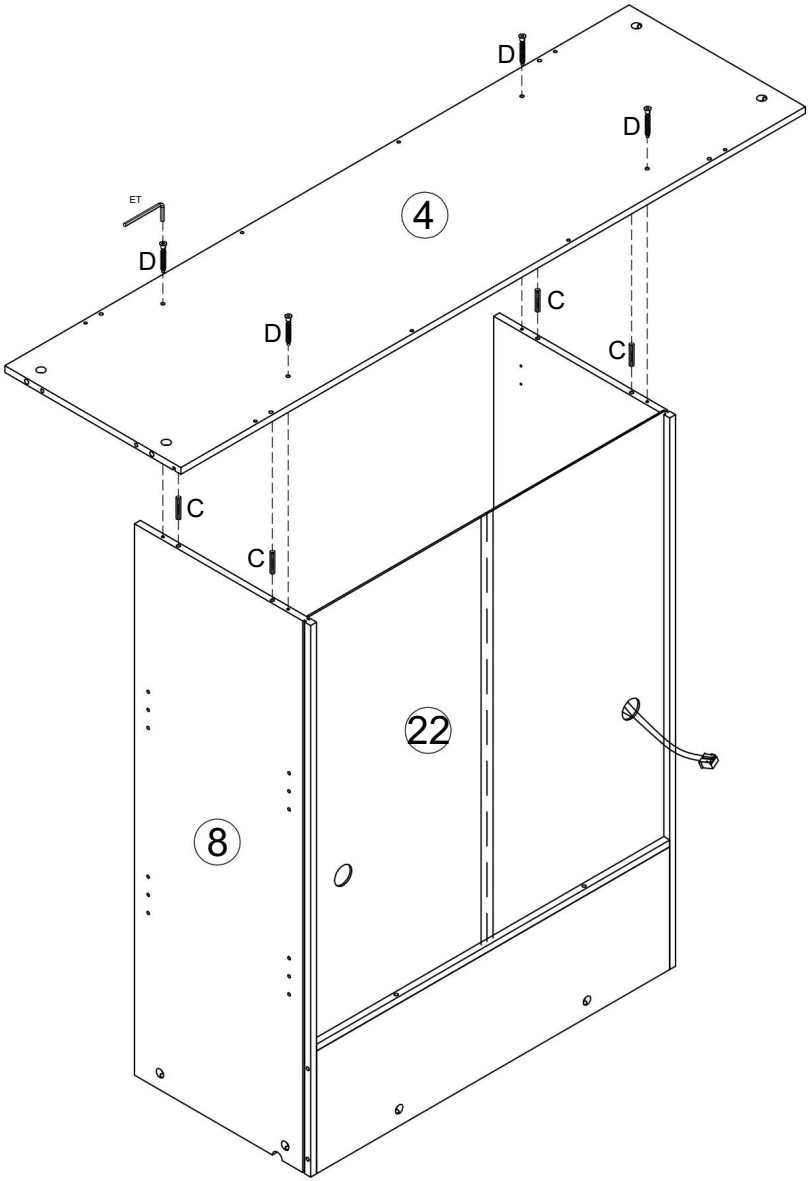

9.

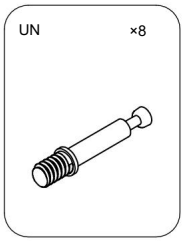

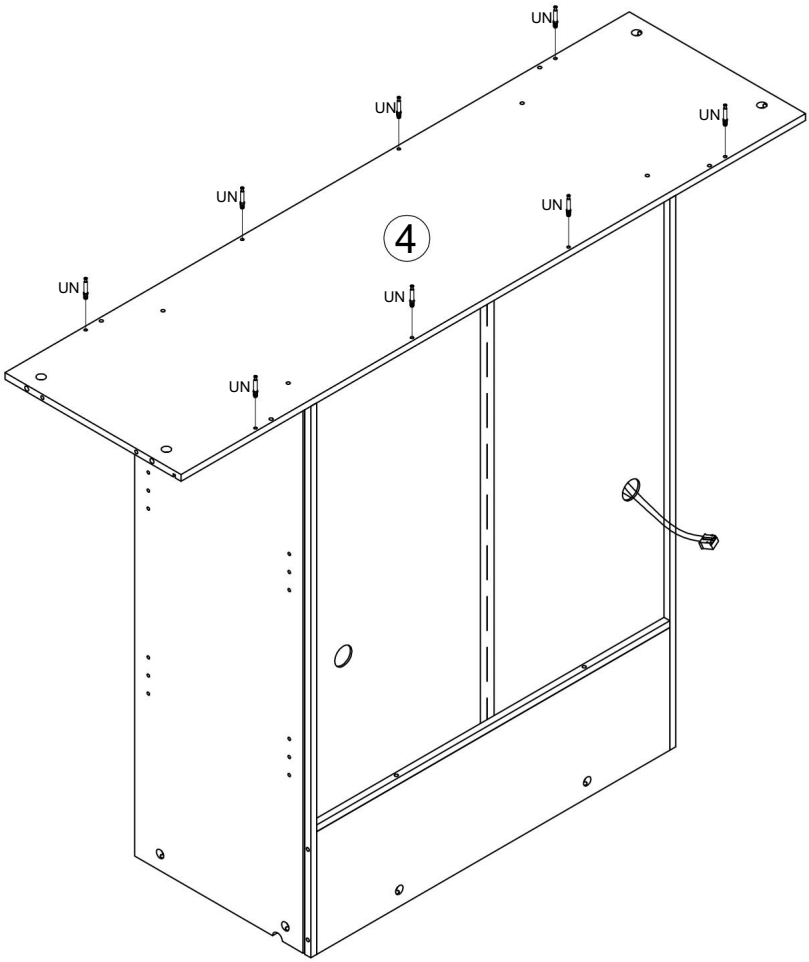

10.

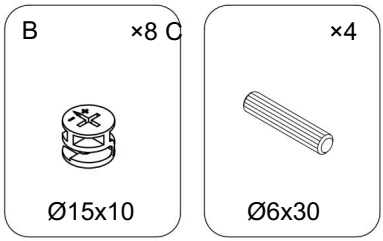

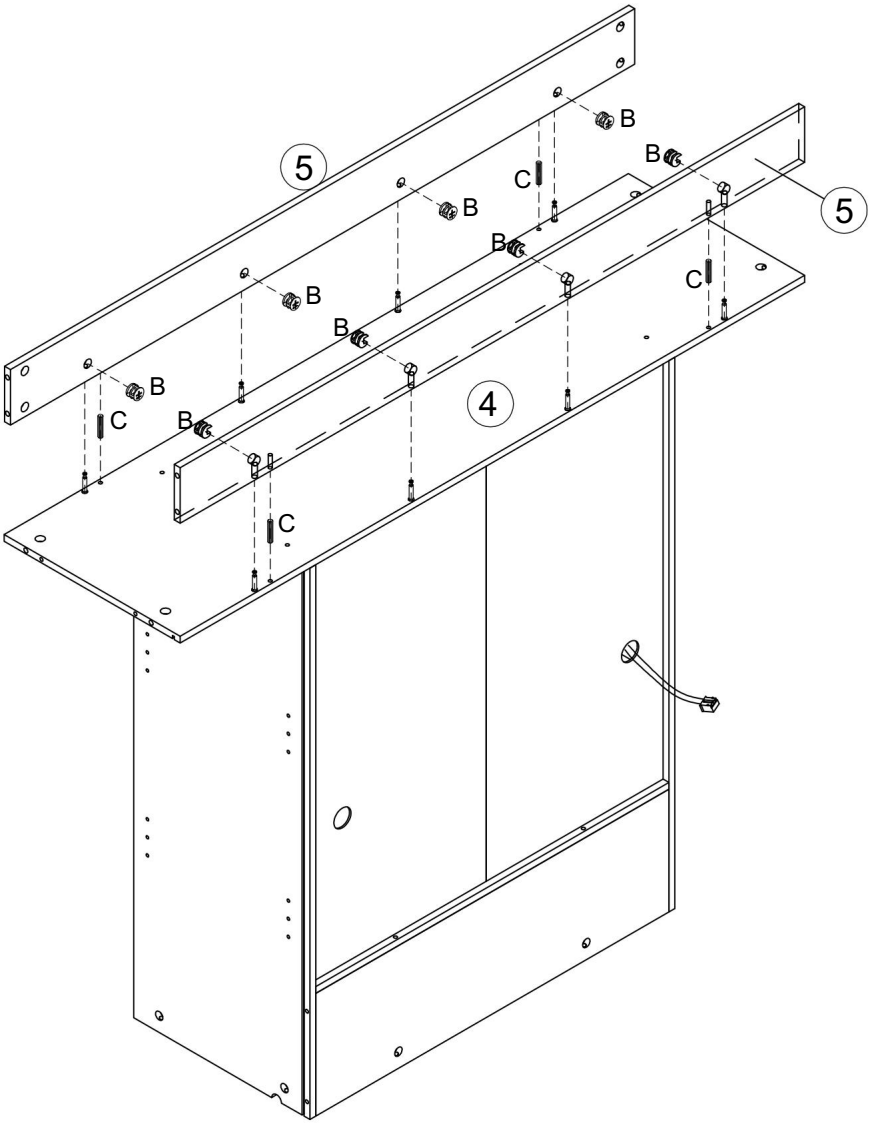

11.

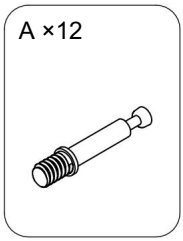

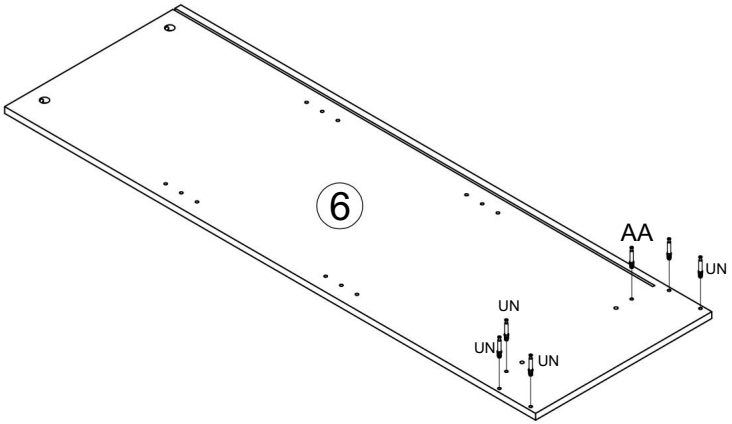

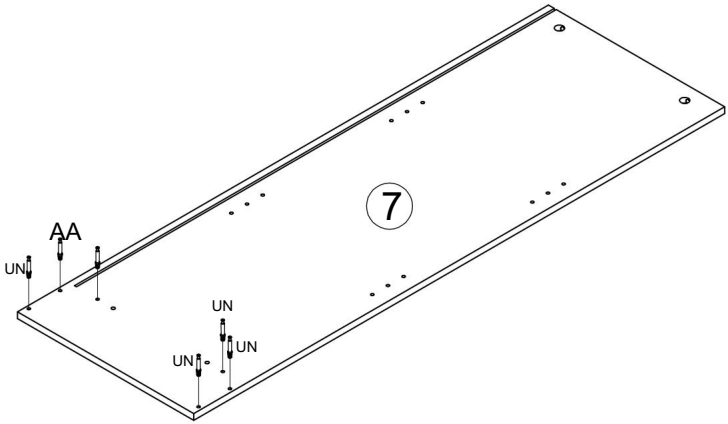

12.

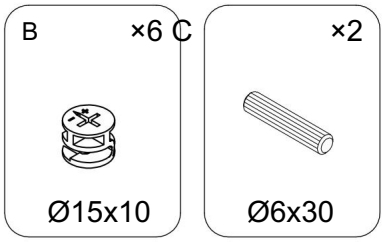

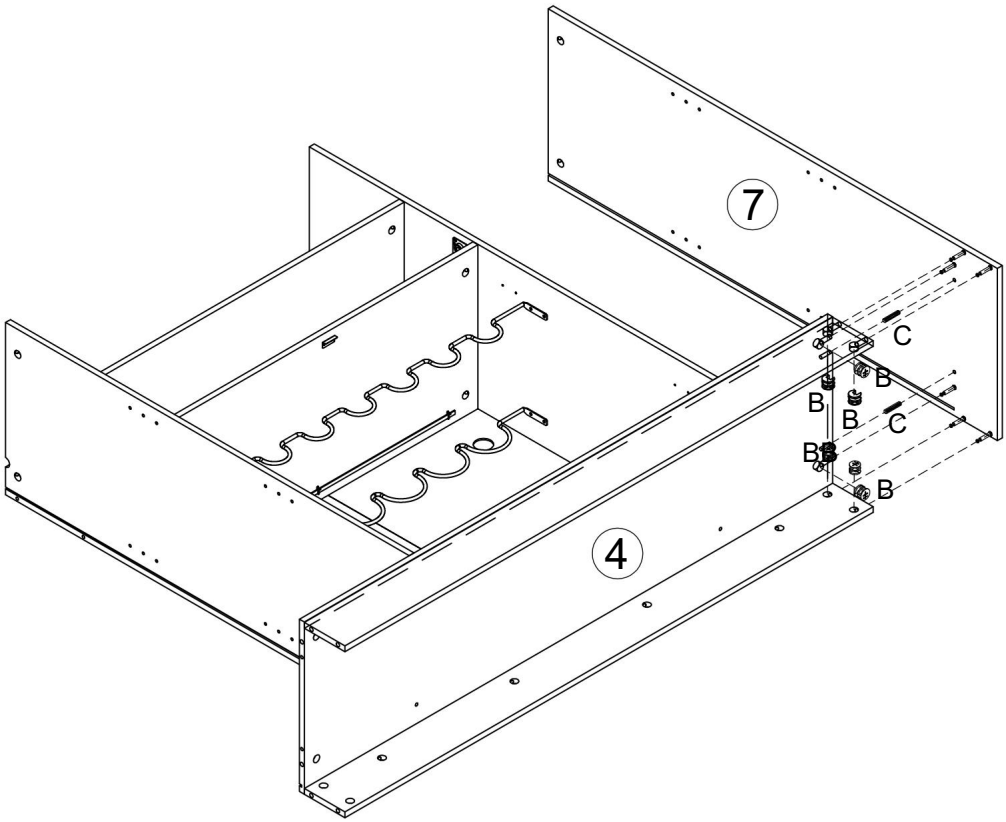

13.

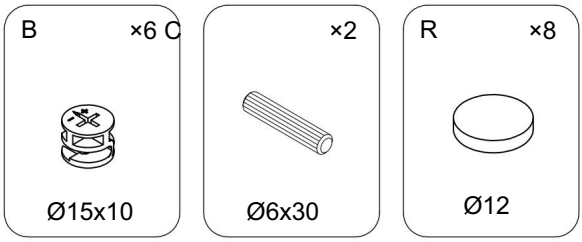

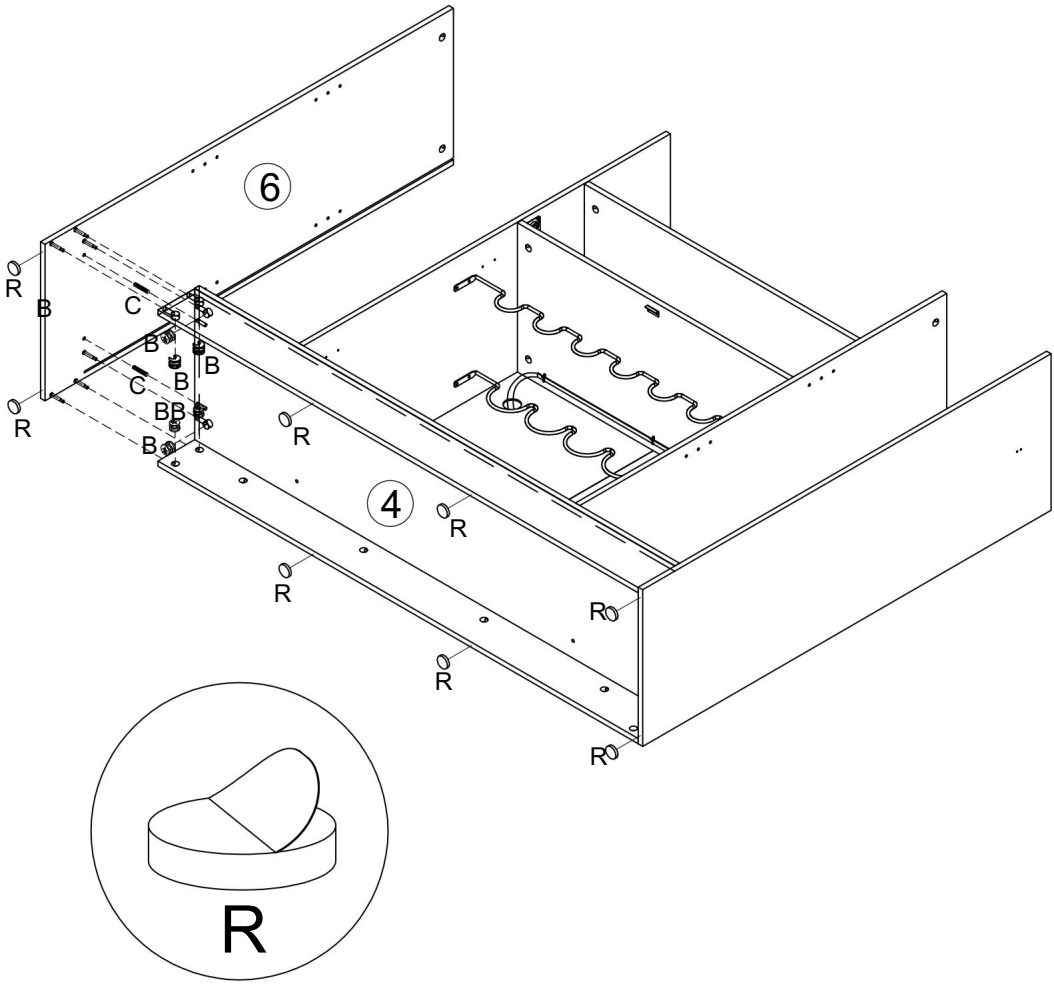

14.

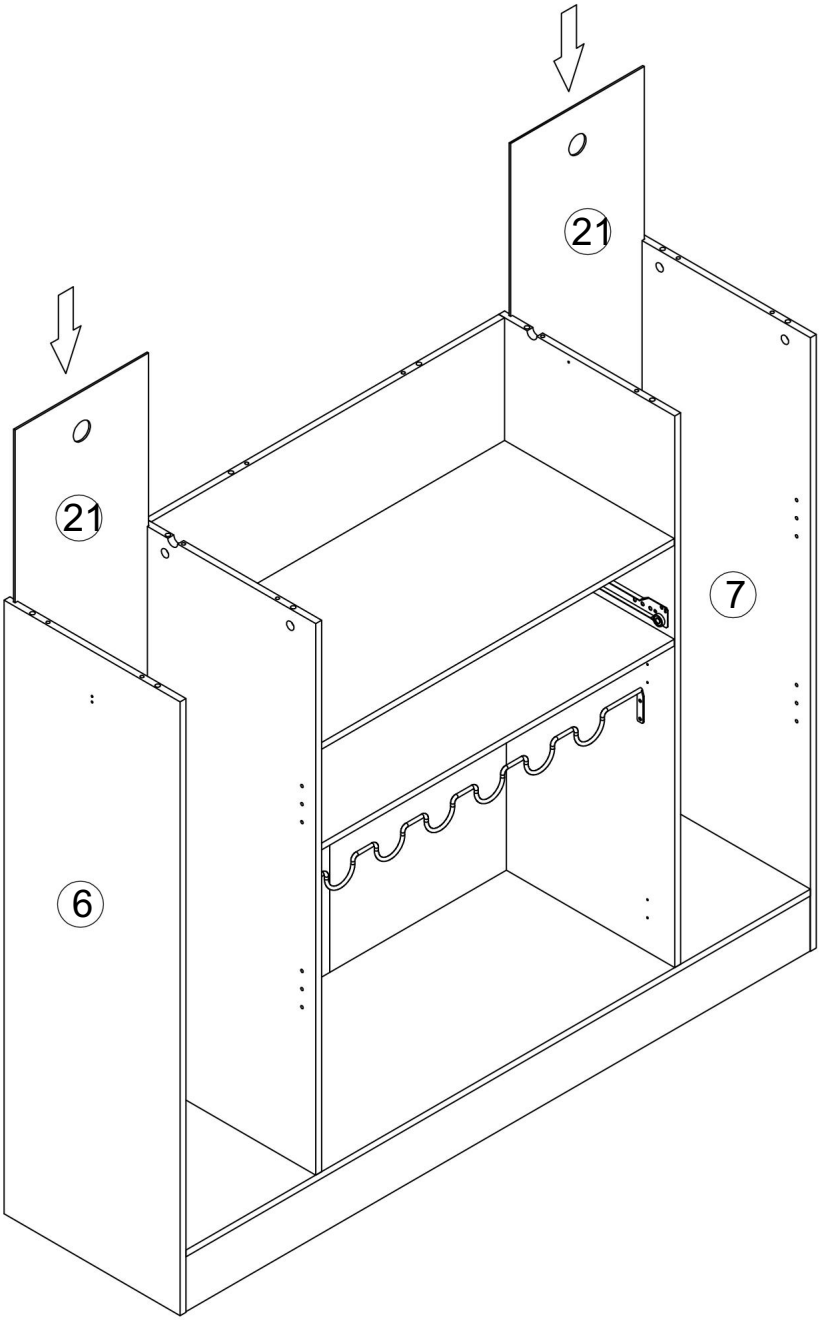

15.

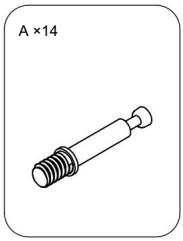

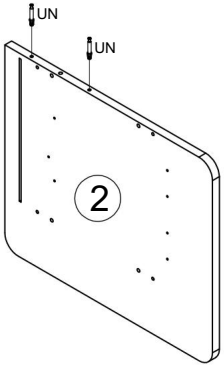

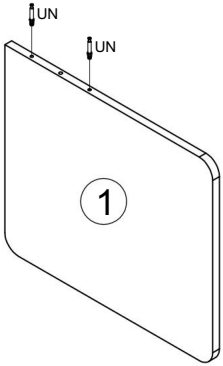

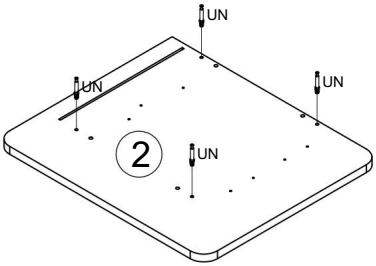

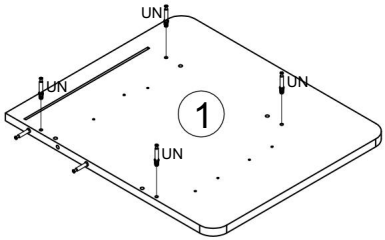

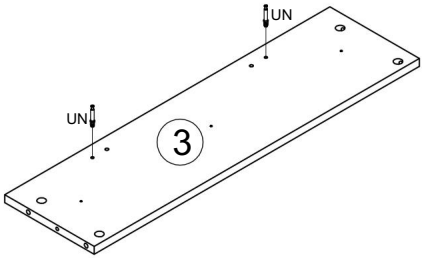

16.

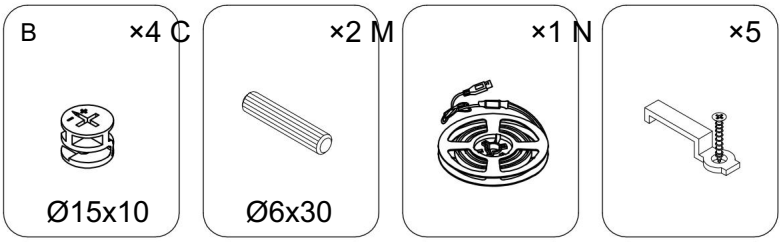

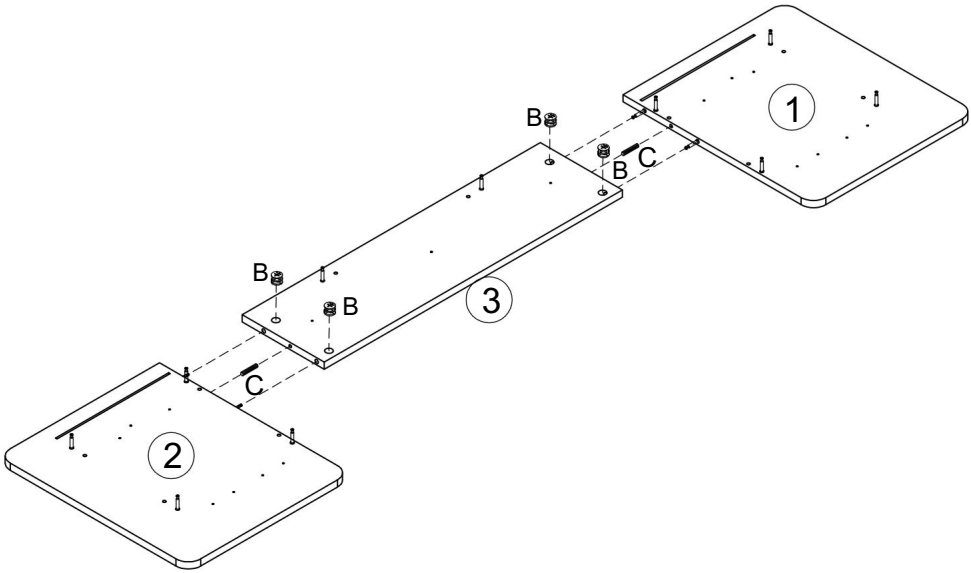

Remarque : Veuillez vérifier la position de la prise avant l'installation ; la position des bandes lumineuses peut être inversée entre la gauche et la droite.

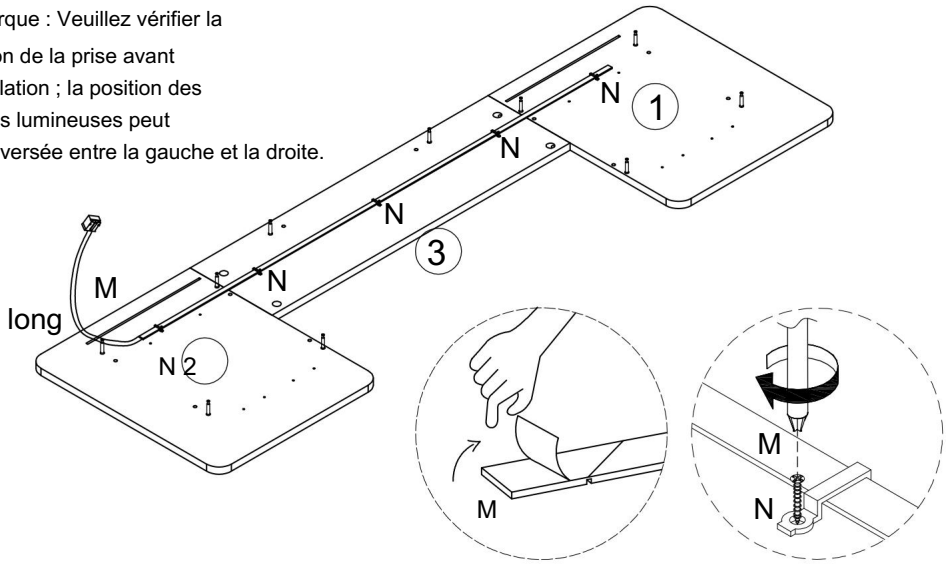

17.

O ×12 T



Ø4x12

×4



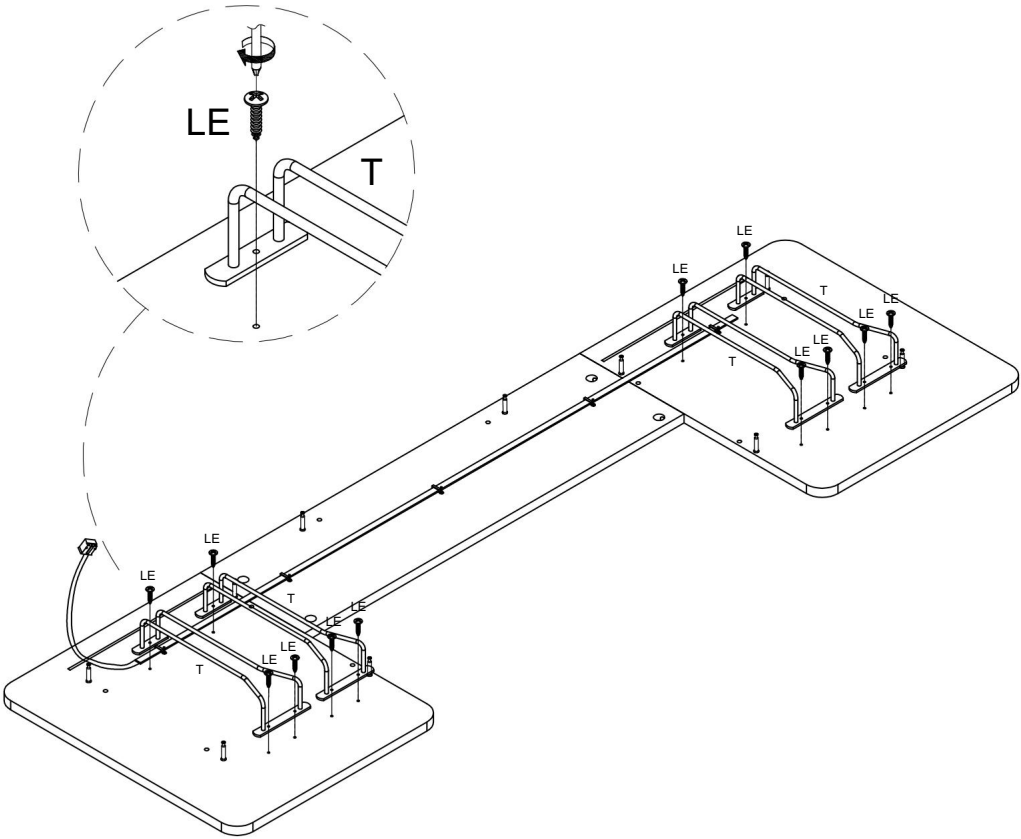

18.

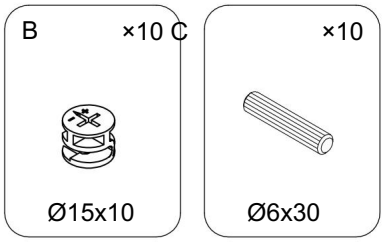

2 personnes
Assemblée

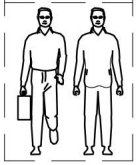

Veuillez noter que cette étape nécessite la coopération de deux personnes pour l'installation.

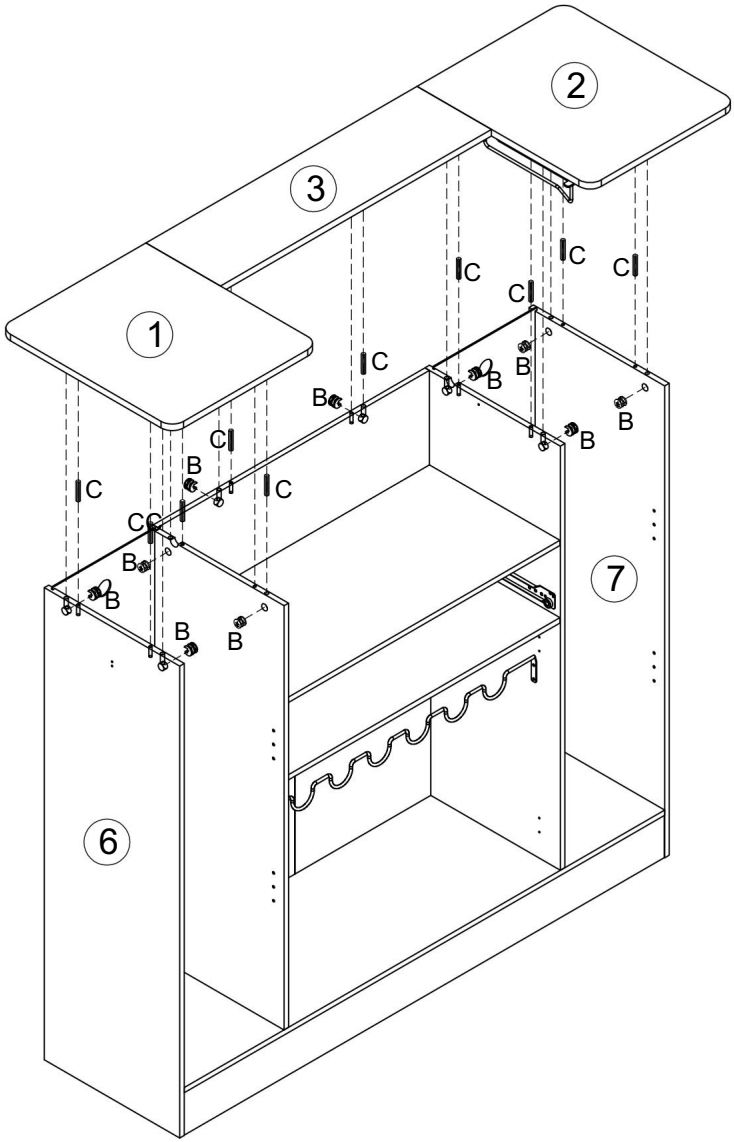

19.

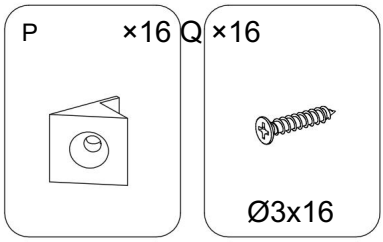

Remarque : Veuillez vérifier la position de la prise avant l'installation ; la position des bandes lumineuses peut être inversée entre la gauche et la droite.

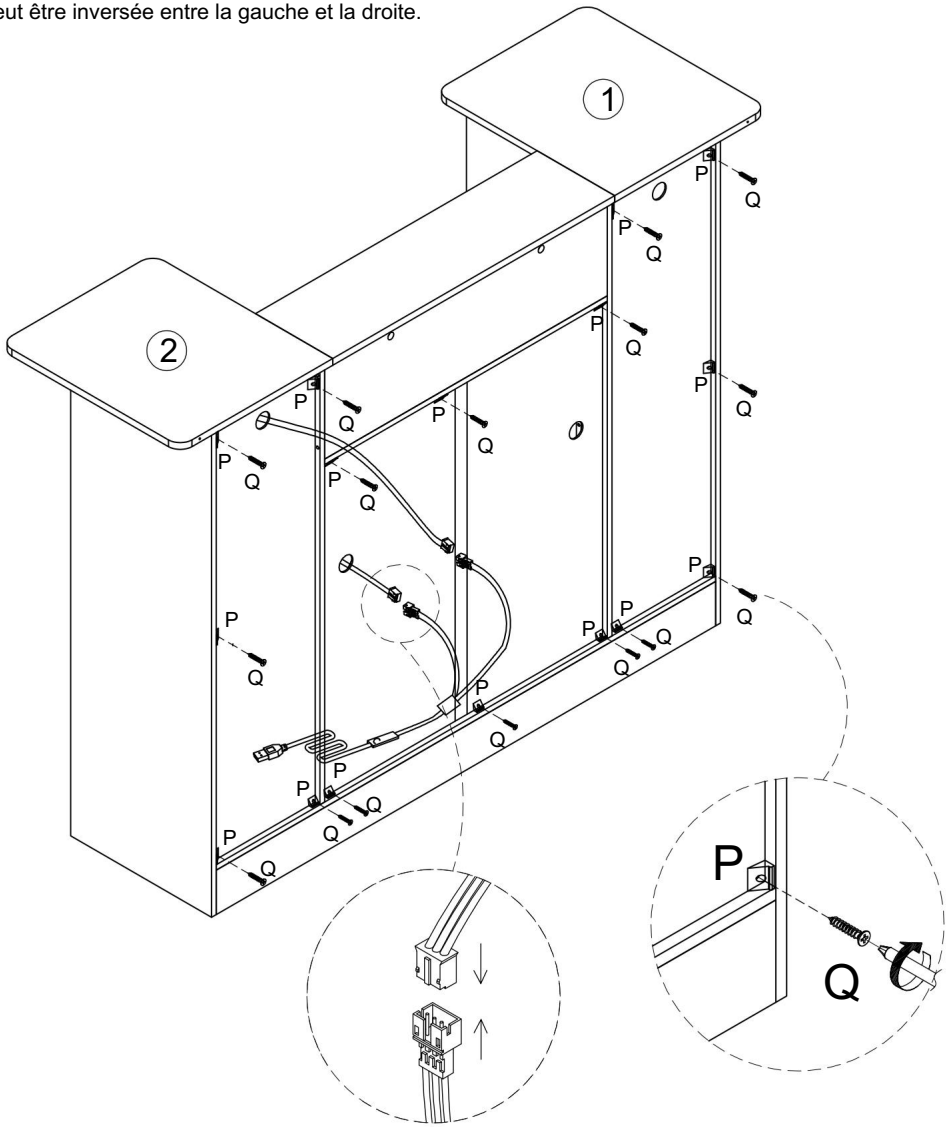

20.

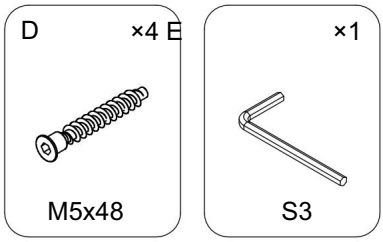

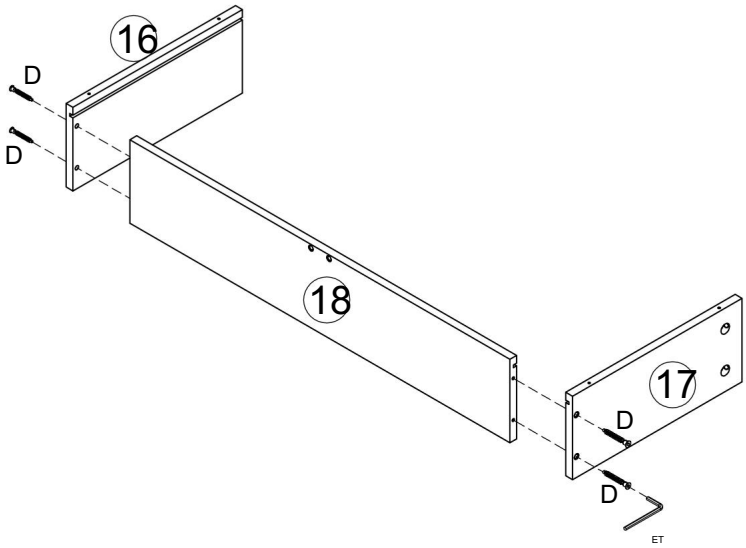

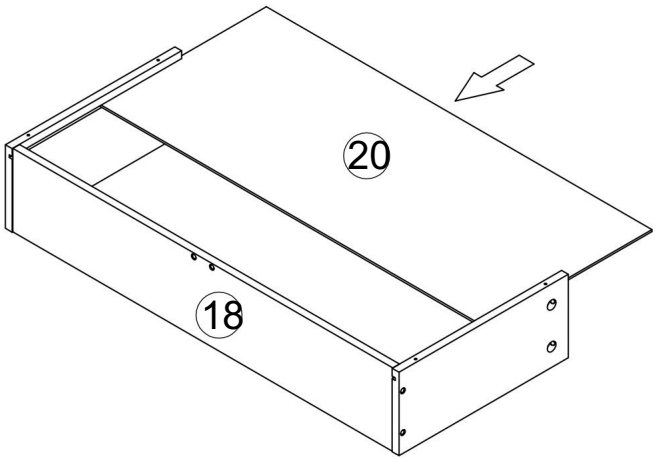

21.

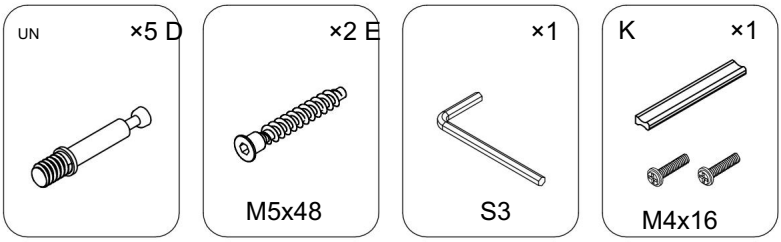

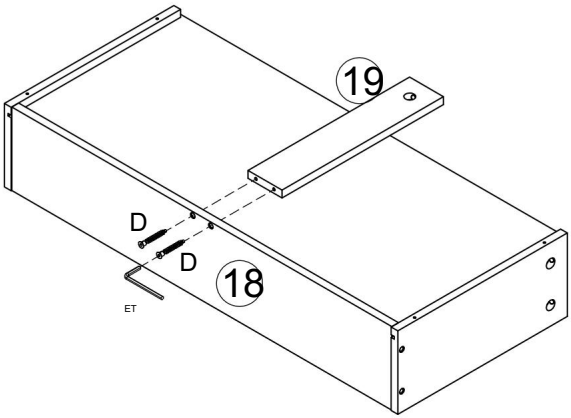

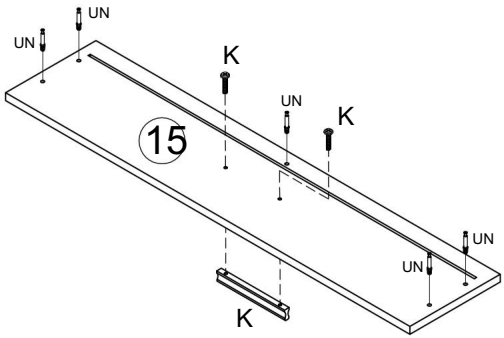

22.

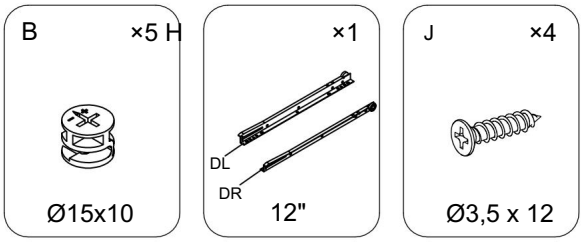
B
×5 H
Ø15x10
×1
DL
DR
12"
J
×4
Ø3,5 x 12

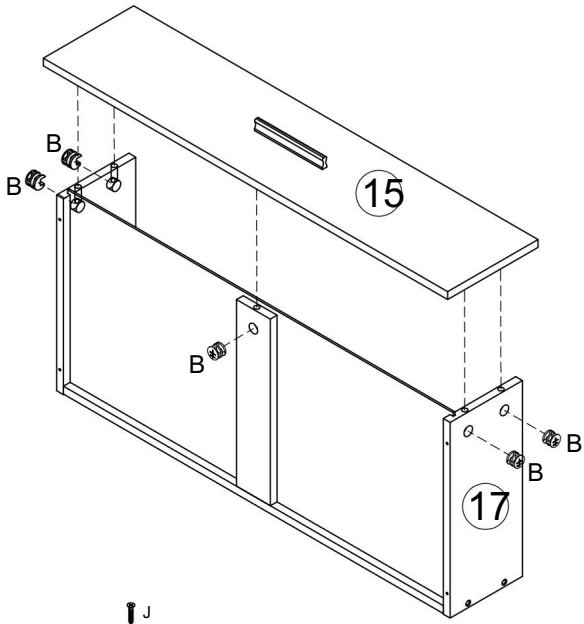
B
B
15
B
B
B
17

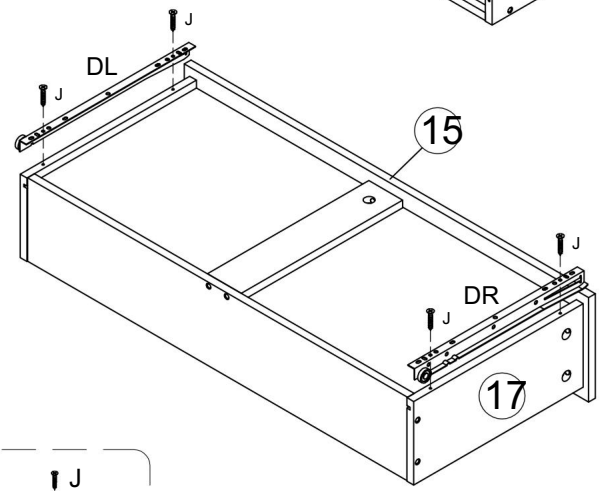
J
DL
J
15
J
DR
J
17

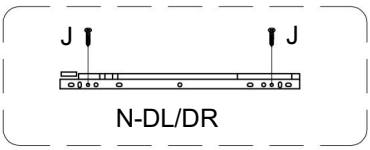
J
J
N-DL/DR

23.

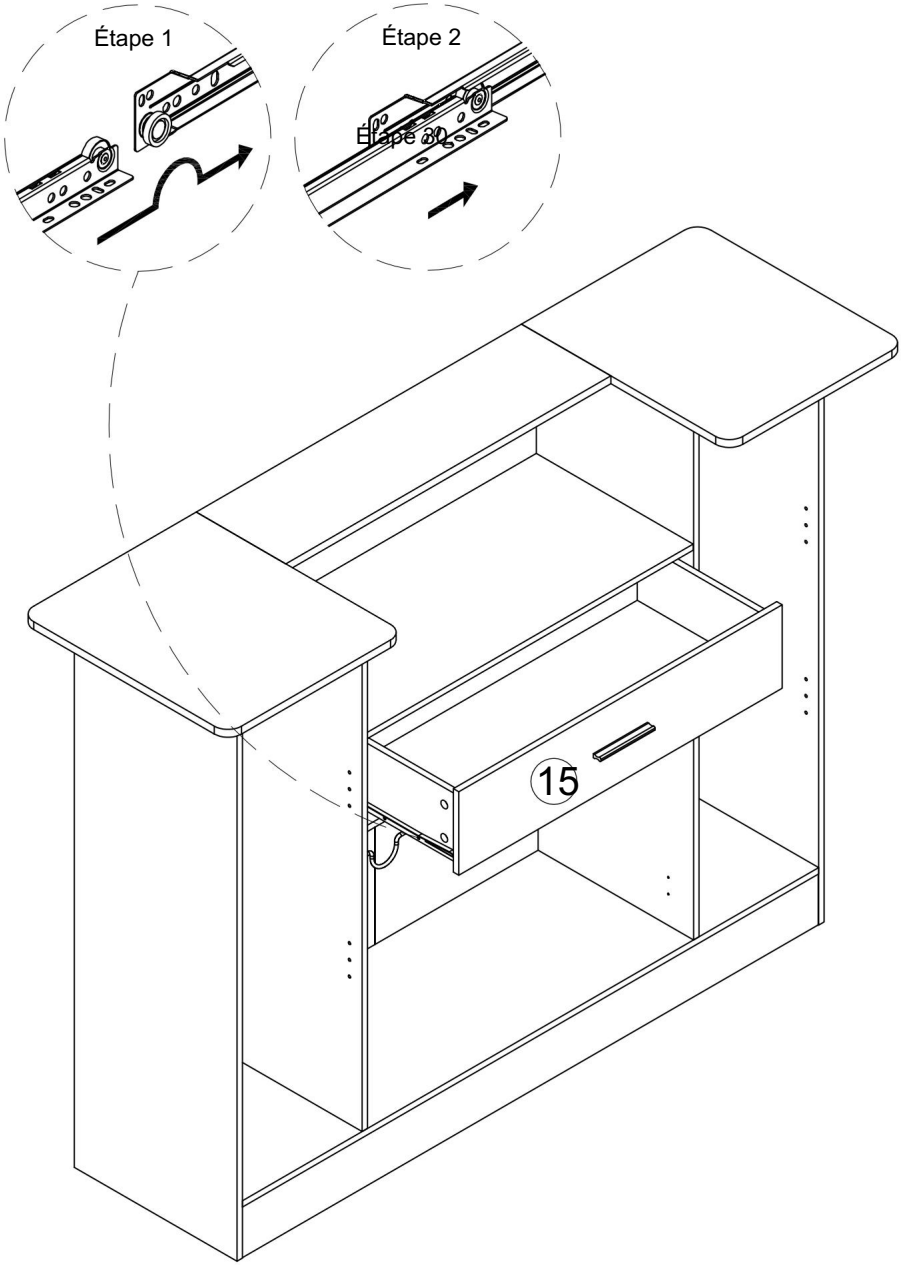

24.

G ×4



Ø35

J ×8



Ø3,5 x 12

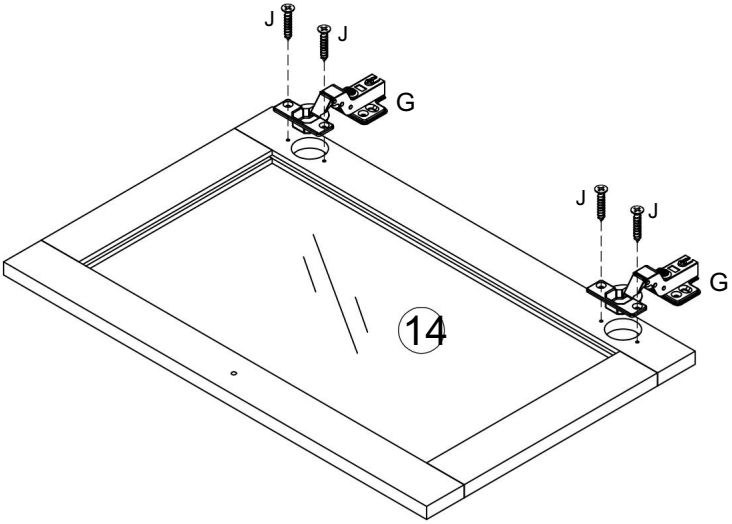

x2

25.

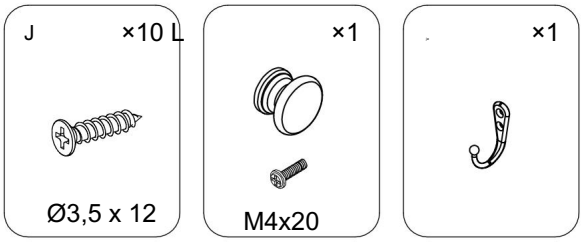

Remarque : La méthode de réglage du

Le panneau de porte se trouve à la dernière page.

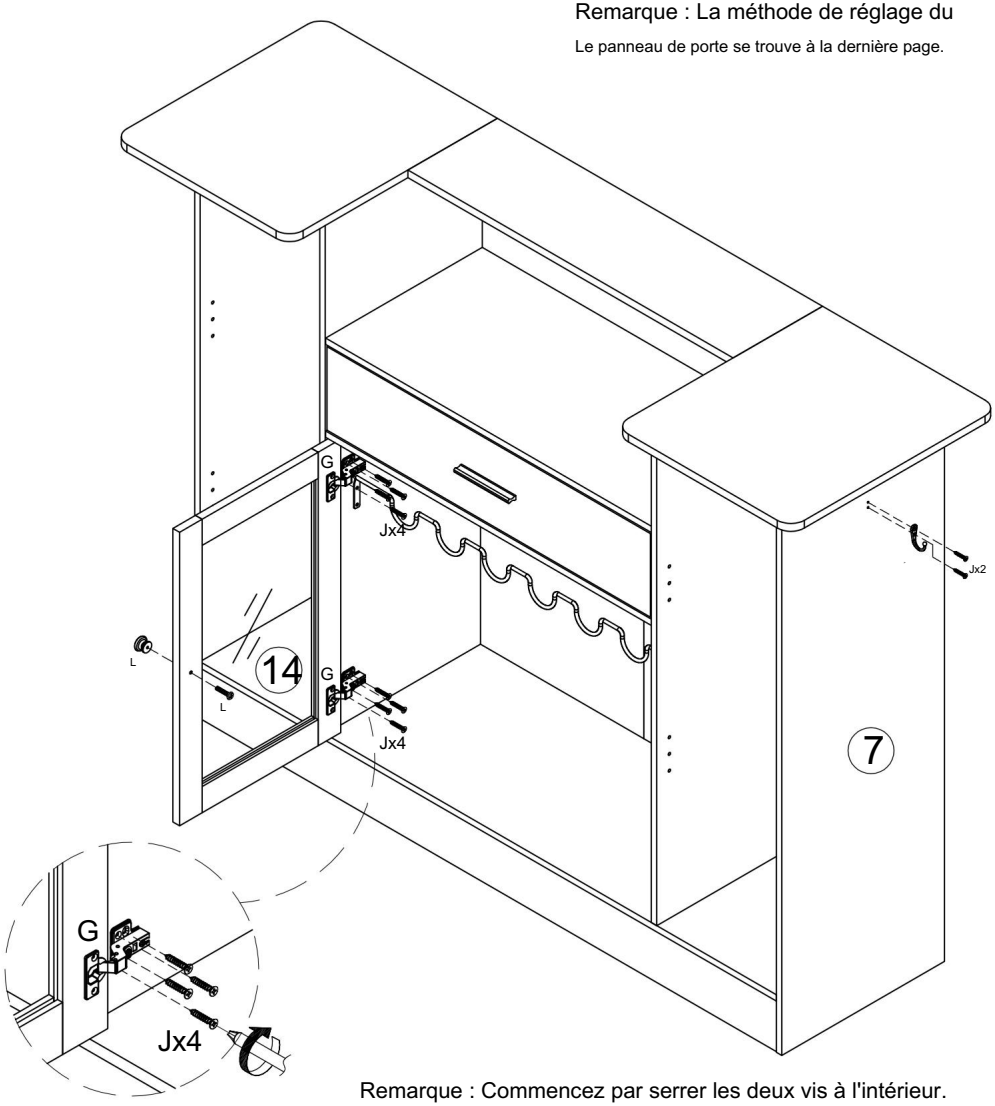

Remarque : Commencez par serrer les deux vis à l'intérieur.
ajuster l'écart entre le haut et le bas de
panneau de porte, et enfin serrez les vis avant.

26.

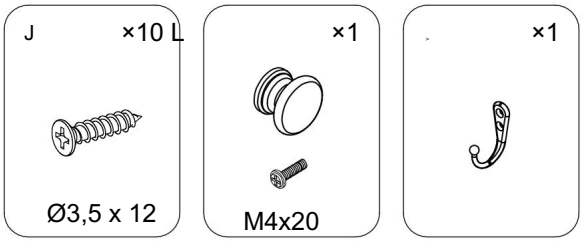

Remarque : La méthode de réglage du

Le panneau de porte se trouve à la dernière page.

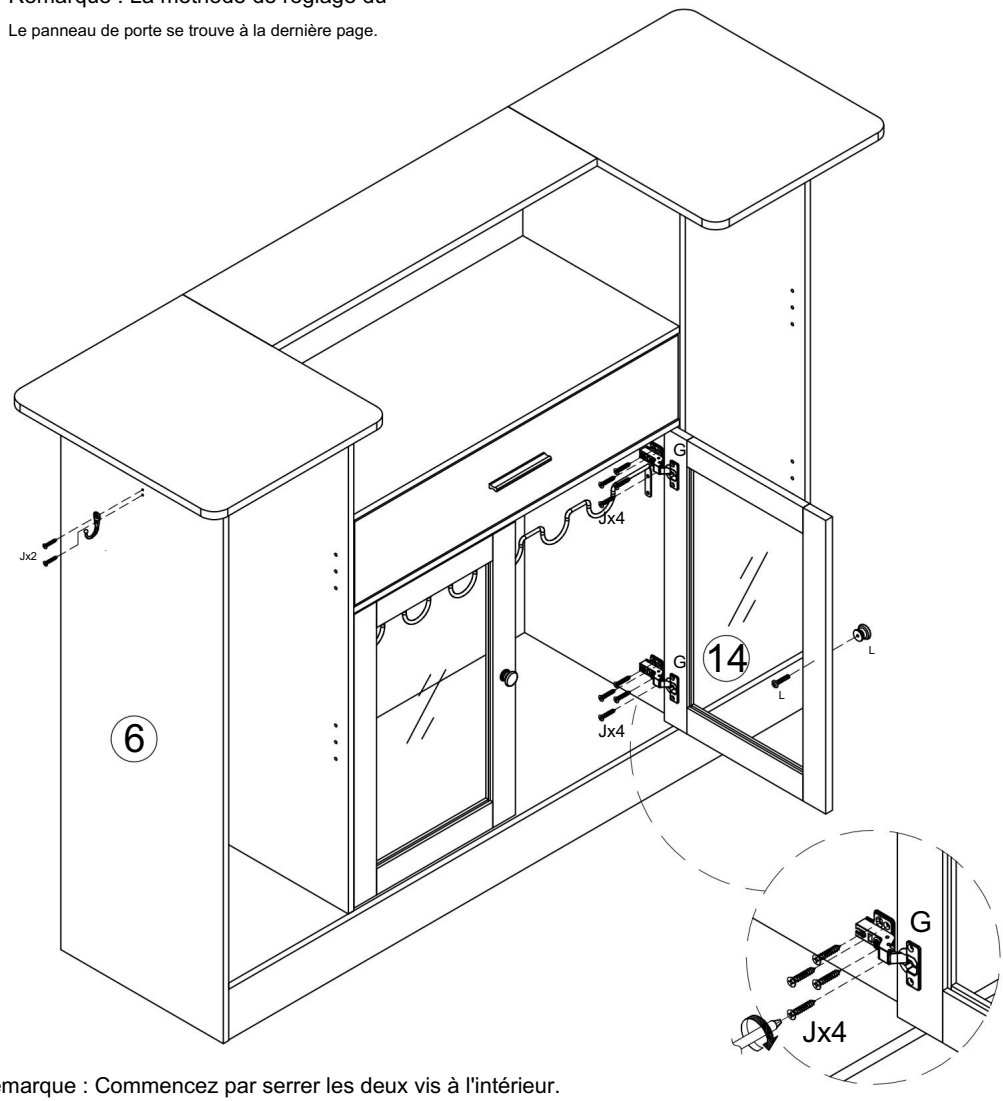

Remarque : Commencez par serrer les deux vis à l'intérieur.
ajuster l'écart entre le haut et le bas de
panneau de porte, et enfin serrez les vis avant.

27.

O ×12 T



Ø4x12

×4



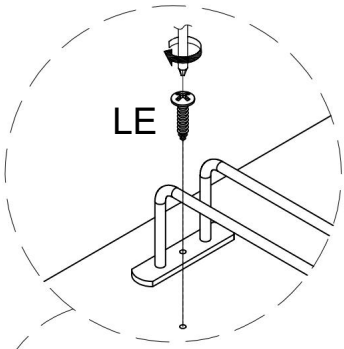

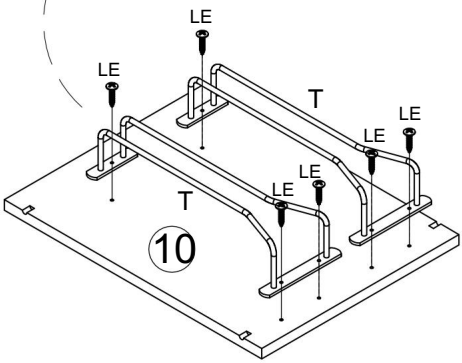

x2

28.

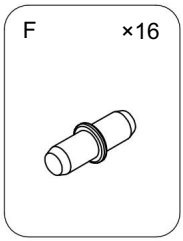

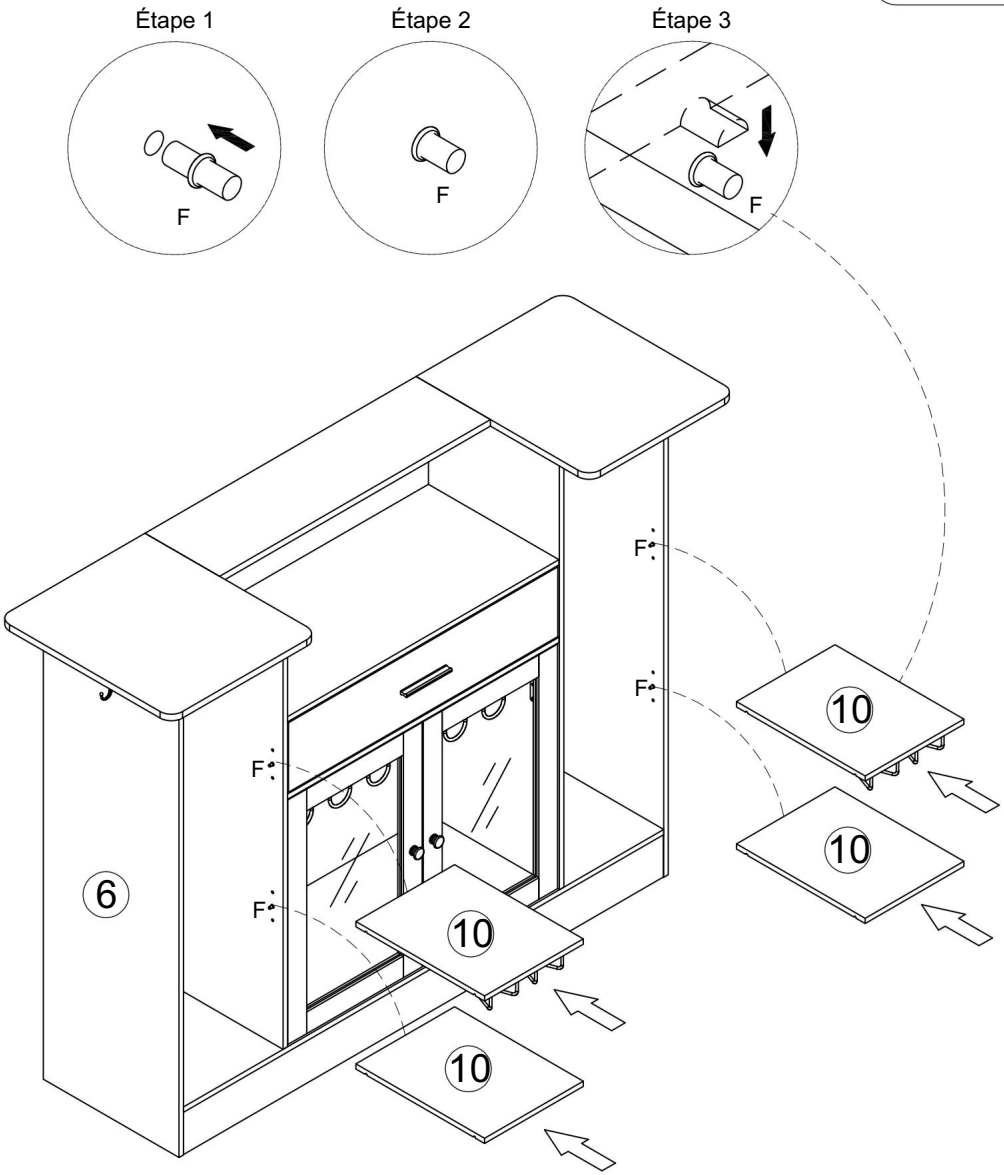

29.

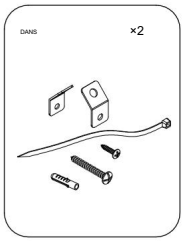

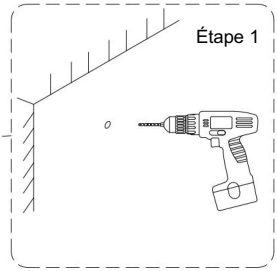

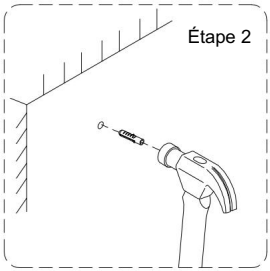

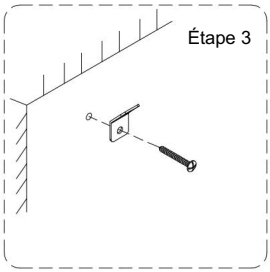

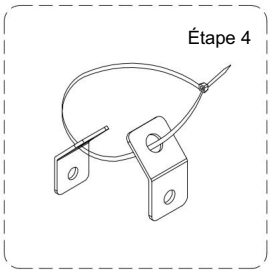

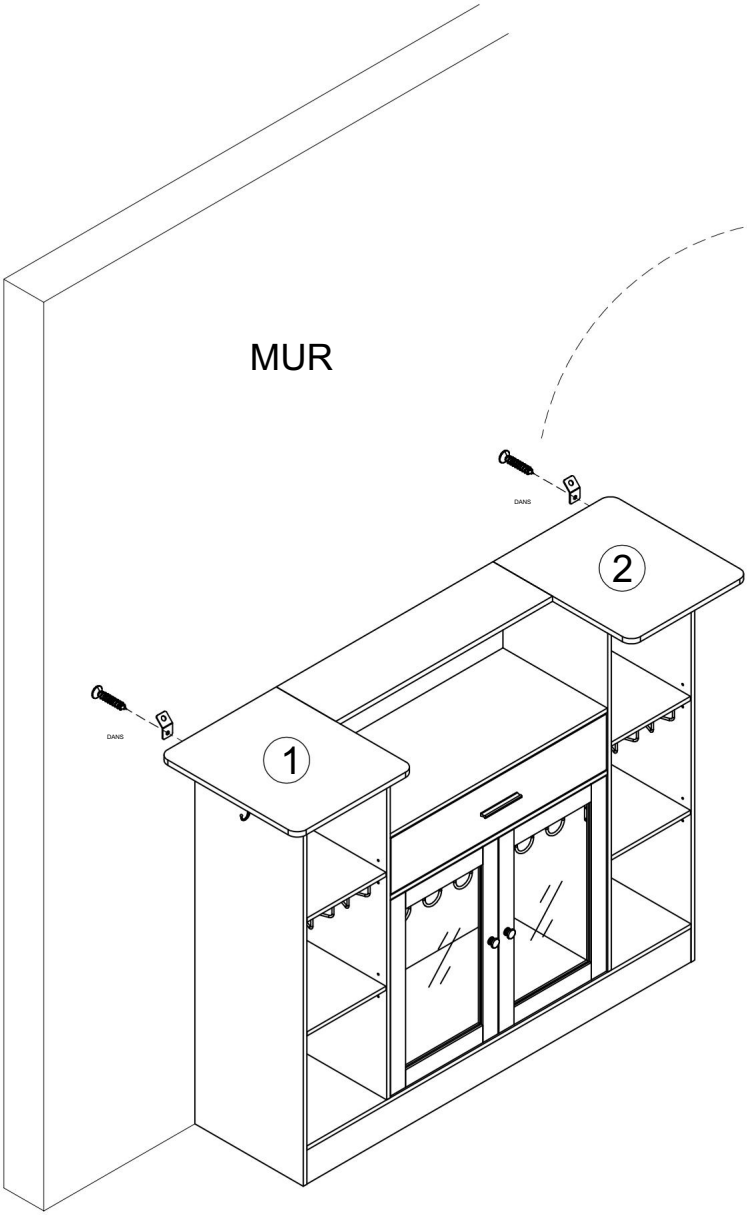

30. Ajuster et aligner les charnières de porte

Réglage haut et bas

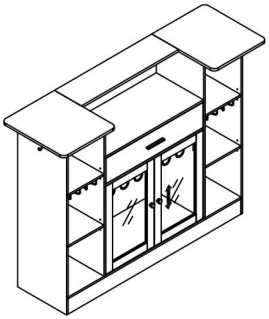

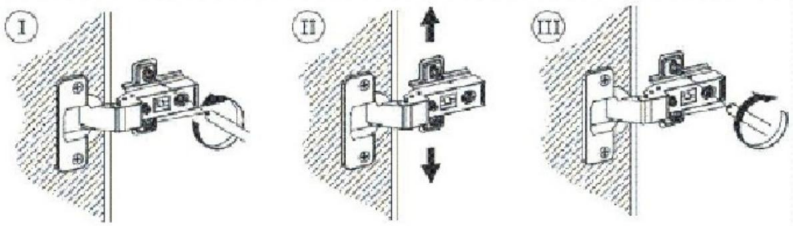

Réglage gauche et droite

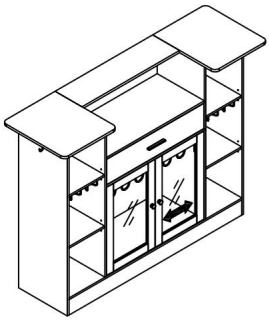

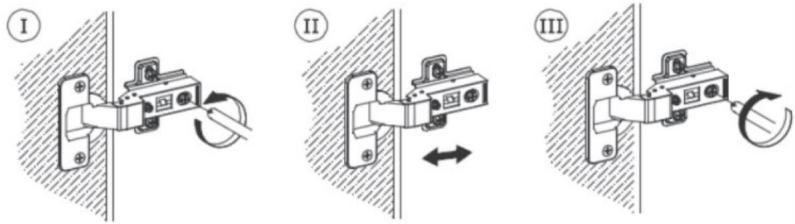

Réglage avant et arrière

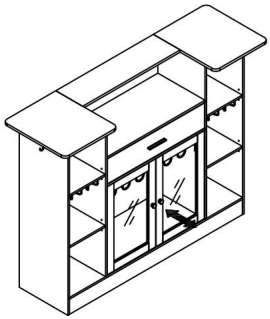

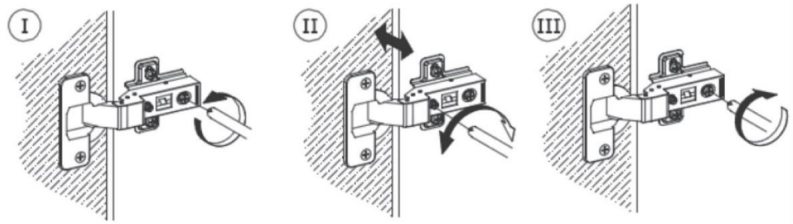



VEVOR

Upgrade · The Home Creator Way

Hausbar-Einheit

Modell: JTJB-GW-02

VEVOR
Upgrade · The Home Creator Way

Hausbar-Einheit

Modell: JTJB-GW-02

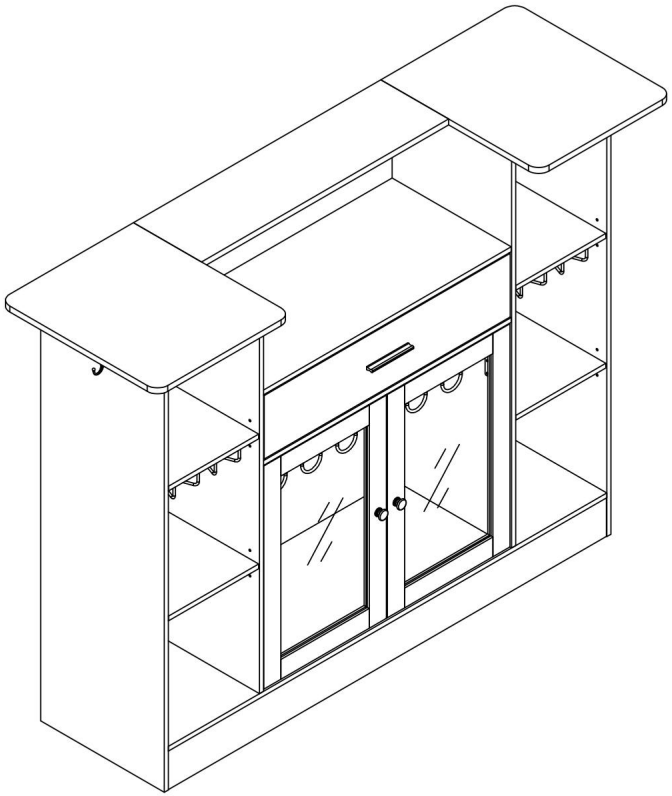

Hinweis: Das Produktbild dient nur als Referenz, die tatsächlichen Details sind maßgebend.

Dies ist die Originalanleitung. Bitte lesen Sie die gesamte Bedienungsanleitung vor der Inbetriebnahme sorgfältig durch. VEVOR behält sich die Auslegung der Bedienungsanleitung vor. Das Aussehen des Produkts kann von dem gelieferten Produkt abweichen. Wir bitten um Verständnis, dass wir Sie nicht erneut über etwaige Technologie- oder Software-Updates informieren werden.

SICHERHEITSHINWEISE

EINFÜHRUNG

Vielen Dank für Ihren Einkauf unserer Produkte. Wir sind bestrebt, unseren Kunden die bestmögliche Qualität zu bieten.

Höchste Produkt- und Servicequalität war schon immer unser oberstes Ziel. Vor der Verwendung

Bitte lesen Sie diese Bedienungsanleitung sorgfältig durch, um eine korrekte Verwendung des Produkts zu gewährleisten.

Bewahren Sie die Bedienungsanleitung an einem Ort auf, wo der Benutzer sie jederzeit finden kann.

VORSICHTSMASSNAHMEN BEI DER MONTAGE

Das Paket enthält zahlreiche Komponenten und Zubehörteile. Jede Komponente

und das Zubehör mit einem Buchstaben oder einer Zahl gekennzeichnet ist, überprüfen Sie dies sorgfältig vor der Verwendung.

Alle diese Artikel sollten von Kindern ferngehalten werden, um Unfälle zu vermeiden.

1. Montieren Sie das Produkt ausschließlich gemäß dieser Anleitung. Eine unsachgemäße Montage kann zu Schäden führen.
   Gefahren schaffen.
2. Tragen Sie während der Arbeit eine ANSI-geprüfte Schutzbrille und robuste Arbeitshandschuhe.
   Montage.
3. Halten Sie den Montagebereich sauber und gut beleuchtet.
4. Halten Sie Unbeteiligte während der Versammlung vom Bereich fern.
5. Nicht montieren, wenn Sie müde sind oder unter dem Einfluss von Alkohol, Drogen oder anderen Substanzen stehen.
   Medikamente.
6. Die Produkteigenschaften gelten nur für ordnungsgemäß und vollständig montierte Produkte.
   Nur Produkte.
7. Falls möglich, können Sie Elektrowerkzeuge verwenden, um die Montage zu erleichtern.
8. Die Hauptkomponenten des Produkts sind relativ schwer. Bitte beachten Sie dies.
   zur Sicherheit während der Installation.
9. Das Produkt ist während der Installation nicht stabil. Bitte bewegen Sie es nicht willkürlich.
   bevor es vollständig installiert ist.
10. Weitere Informationen zu den auf den folgenden Seiten aufgeführten Teilen finden Sie in der

Montagezeichnung dieser Anleitung. 11. Auspacken und
   Alle Teile in einem sauberen Arbeitsbereich trennen.

***BITTE BEFOLGEN SIE UNBEDINGT DIE INSTALLATIONSSCHRITTE IN DER**

HANDBUCH ZUR VERMEIDUNG UNNÖTIGER VERLUSTE DURCH UNSACHGEMÄSSIGE

INSTALLATION.

VORSICHTSMASSNAHMEN BEACHTEN

1) Die angegebenen Gewichtskapazitäten dürfen nicht überschritten werden.

2) Nur auf einer flachen, ebenen, harten und glatten Oberfläche verwenden.

3) Nur bestimmungsgemäß verwenden.

4) Vor jedem Gebrauch prüfen; nicht verwenden, wenn Teile lose oder beschädigt sind.

WARNUNG

Kinder sind durch umgekippte Möbel ums Leben gekommen. Um das Risiko von Möbelunfällen zu verringern

Umkippen:

• Installieren Sie IMMER die mitgelieferte Kippsicherung. • Stellen Sie

NIEMALS einen Fernseher auf dieses Produkt. • Erlauben

Sie Kindern NIEMALS, auf Schubladen, Türen oder anderen Gegenständen zu stehen, zu klettern oder sich daran festzuhalten.

Regale.

• Platzieren Sie die schwersten Gegenstände in den untersten Schubladen.

BEWAHREN SIE DIESES HANDBUCH AUF

FCC-Informationen für USB-Lichterketten:

VORSICHT: Änderungen oder Modifikationen, die nicht ausdrücklich von der Partei genehmigt wurden

Die Verantwortung für die Einhaltung der Vorschriften könnte die Berechtigung des Benutzers zum Betrieb des Geräts aufheben.

Ausrüstung!

Dieses Gerät entspricht Teil 15 der FCC-Bestimmungen. Der Betrieb unterliegt den

Folgende zwei Bedingungen:

1) Dieses Produkt kann schädliche Störungen verursachen.

2) Dieses Produkt muss alle empfangenen Störungen akzeptieren, einschließlich Störungen, die

kann zu unerwünschten Betriebszuständen führen.

WARNUNG: Änderungen oder Modifikationen an diesem Produkt, die nicht ausdrücklich von [Name des Herstellers] genehmigt wurden, sind untersagt.

Die für die Einhaltung der Vorschriften verantwortliche Partei könnte die Berechtigung des Nutzers zum Betrieb des Geräts aufheben.

Produkt.

Hinweis: Dieses Produkt wurde getestet und entspricht den Grenzwerten der Klasse

B digitale Geräte gemäß Teil 15 der FCC-Bestimmungen. Diese Grenzwerte sind darauf ausgelegt,

angemessenen Schutz vor schädlichen Störungen in Wohngebieten gewährleisten

Installation.

Dieses Produkt erzeugt, nutzt und kann Hochfrequenzenergie abstrahlen, und wenn nicht

Bei unsachgemäßer Installation und Verwendung gemäß den Anweisungen kann es zu gesundheitsschädlichen Folgen kommen.

Störungen des Funkverkehrs. Es gibt jedoch keine Garantie dafür, dass

Bei einer bestimmten Installation treten keine Störungen auf. Sollte dieses Produkt dennoch Störungen verursachen, ...

schädliche Störungen des Radio- oder Fernsehempfangs, die sich feststellen lassen durch

Durch Aus- und Wiedereinschalten des Produkts wird der Benutzer dazu angehalten, zu versuchen, den Fehler zu beheben.

Eingriff durch eine oder mehrere der folgenden Maßnahmen.

• Die Empfangsantenne neu ausrichten oder an einem anderen Ort aufstellen.

• Vergrößern Sie den Abstand zwischen Produkt und Empfänger.

• Schließen Sie das Produkt an eine Steckdose an, die zu einem anderen Stromkreis gehört als der, an dem es

Der Empfänger ist angeschlossen.

• Wenden Sie sich an Ihren Händler oder einen erfahrenen Radio-/Fernsehtechniker, um Unterstützung zu erhalten.

Korrekte Entsorgung für USB-Lichterketten



Dieses Produkt unterliegt den Bestimmungen der europäischen Richtlinie

2012/19/EU. Das Symbol zeigt eine durchgestrichene Mülltonne.

weist darauf hin, dass für dieses Produkt eine separate Abfallentsorgung erforderlich ist.

Europäische Union. Dies gilt für das Produkt und sämtliches Zubehör.

Mit diesem Symbol gekennzeichnete Produkte sind möglicherweise nicht

wird mit dem normalen Hausmüll entsorgt, muss aber zu einer Sammelstelle gebracht werden für

Recycling von Elektro- und Elektronikgeräten.

EXPLOSIONSZEICHNUNG:

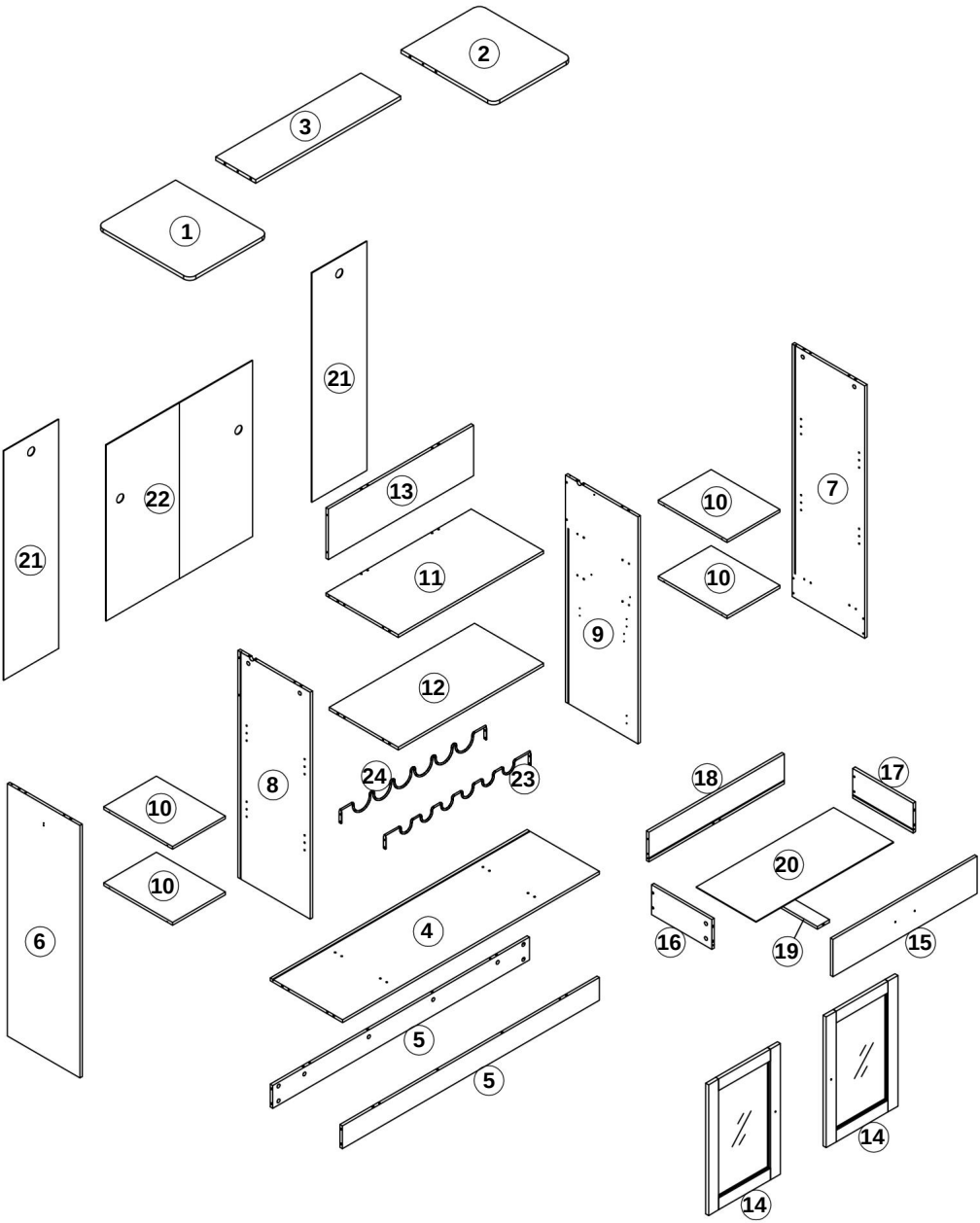

TEILELISTE

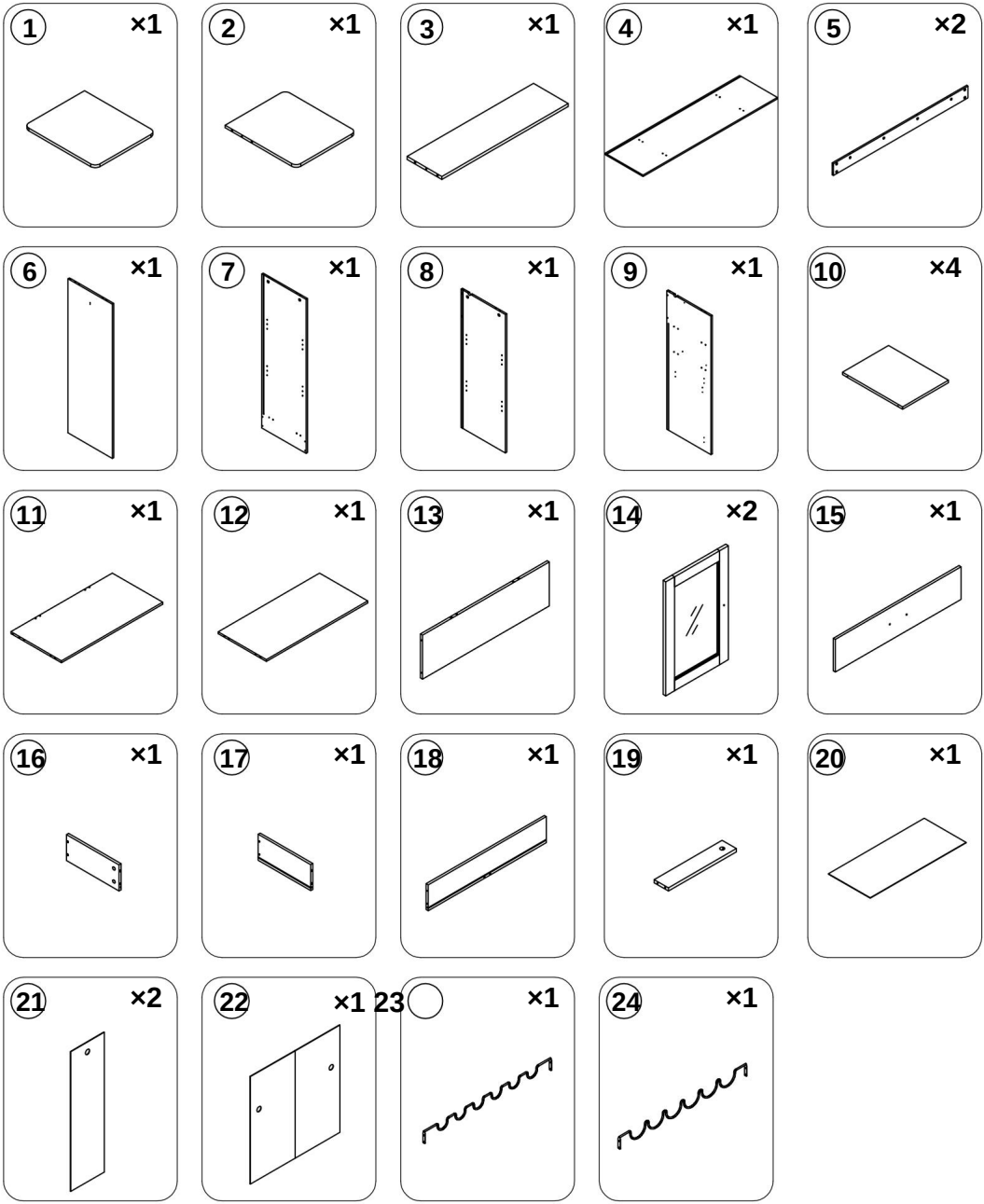
1 ×1
2 ×1
3 ×1
4 ×1
5 ×2
6 ×1
7 ×1
8 ×1
9 ×1
10 ×4
11 ×1
12 ×1
13 ×1
14 ×2
15 ×1
16 ×1
17 ×1
18 ×1
19 ×1
20 ×1
21 ×2
22 ×1
23 ×1
24 ×1

Hardwareliste

A ×47
+3 (Ersatzteil)



B ×47
+3 (Ersatzteil)



Ø15x10

C ×34
+2 (Ersatzteil)



Ø6x30

D ×16
+2 (Ersatzteil)



M5x48

UND ×1



S3

F ×16
+2 (Ersatzteil)



G ×4



Ø35

H ×1

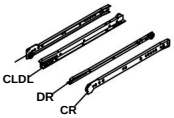

12"

×2



J ×38
+2 (Ersatzteil)



Ø3,5x12

K ×1



M4x16

L ×2 M



M4x20

×1



N ×8
+2 (Ersatzteil)

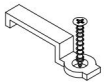

DER ×32
+2 (Ersatzteil)



Ø4x12

P ×16
+2 (Ersatzteil)

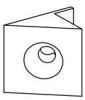

Q ×16
+2 (Ersatz)



Ø3x16

R ×8
+2 (Ersatzteil)



Ø12

S ×1



T ×8



IN ×2

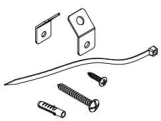

Befestigungsanleitung
CAM-BOLT und CAM-LOCK



CAM-BOLT



CAM-LOCK

Benötigte Werkzeuge

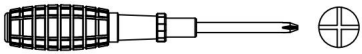

EINSETZEN UND FESTZIEHEN DES NOCKENSCHRAUBENS

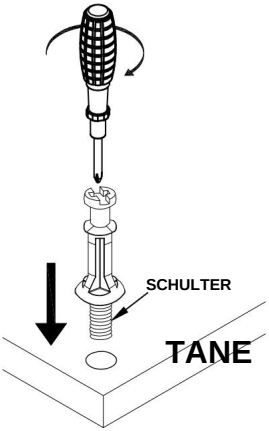

Den Exzenterbolzen auf das vorgebohrte Loch setzen und senkrecht einschrauben.

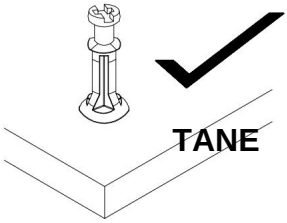

Die Schulter ist bündig (auf gleicher Höhe) mit dem Paneel.

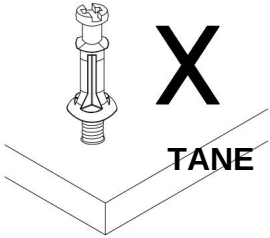

Die Schulter befindet sich oberhalb des Paneels.

Setzen Sie den Exzenterbolzen in die dafür vorgesehenen, vorgebohrten Löcher der Platte ein. Schrauben Sie den Exzenterbolzen mit einem Kreuzschlitzschraubendreher senkrecht ein, bis die Schulter bündig mit der Platte abschließt (auf gleich

Einsetzen des Nockenverschlusses

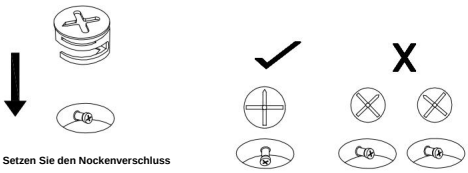

Setzen Sie den Nockenverschluss so ein, dass der Pfeil auf den Kopf des Nockenbolzens ausgerichtet ist. **RICHTIG FALSCH**

Anziehen des Nockenverschlusses

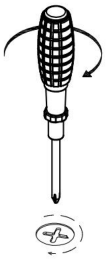

Richten Sie den Pfeil auf dem Cam-Lock auf den Kopf der Cam-Schraube aus und setzen Sie den Cam-Lock ein.

Stellen Sie sicher, dass der Nockenverschluss vollständig eingerastet ist.

Drehen Sie den Camlock mit einem Schlitzschraubendreher im Uhrzeigersinn, bis er auf dem Kopf des Nockenbolzens einrastet. Drehen Sie ihn bis zum festen Sitz (etwa 3/4 Umdrehung) – zu festes Anziehen kann den Camlock und/oder den Nockenbolzen beschädigen.

1.

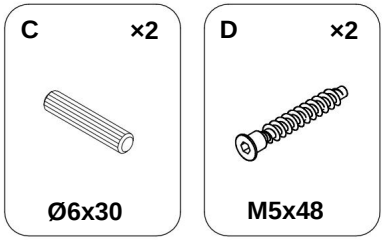

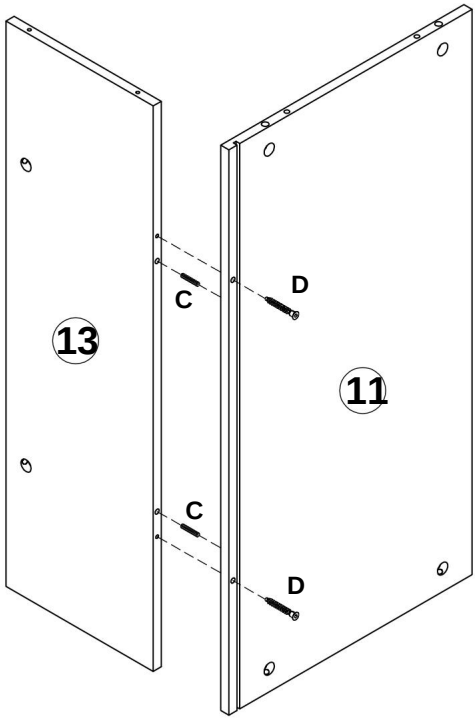

2.

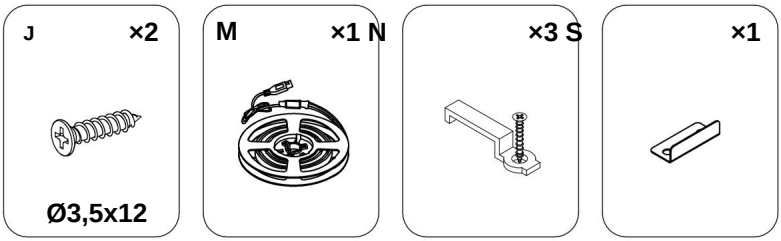

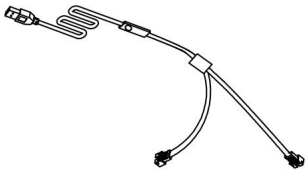

Hinweis: Entfernen Sie zuerst den LED-Streifen, bevor Sie ihn anbringen.

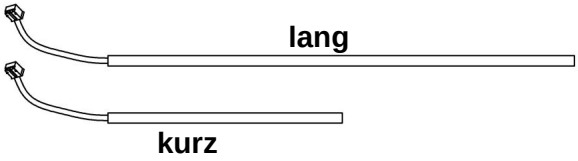

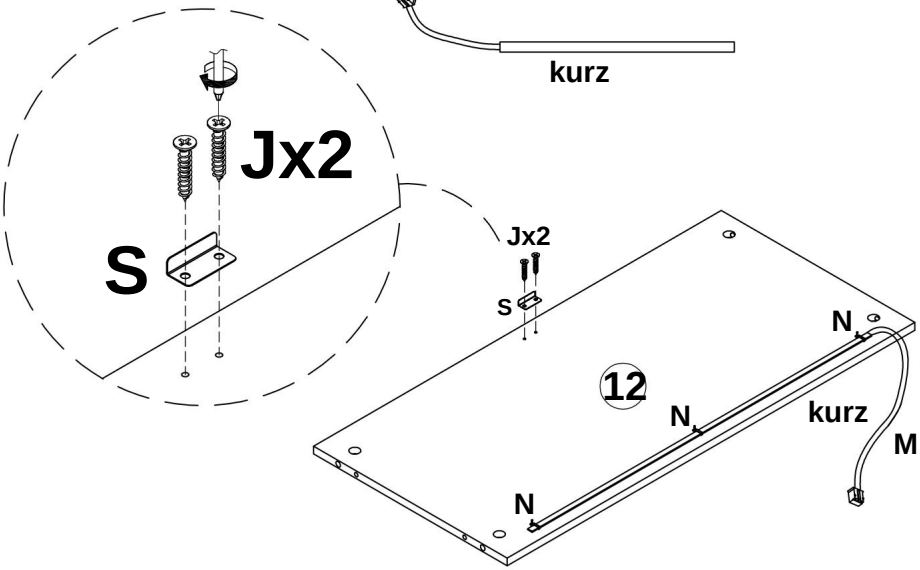

Hinweis: Bitte überprüfen Sie vor der Installation die Position der Fassung; die Positionen der Lichtleisten können links und rechts vertauscht werden.

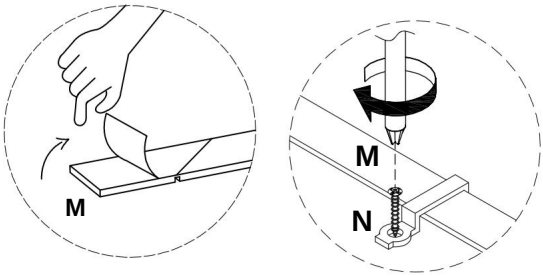

3.

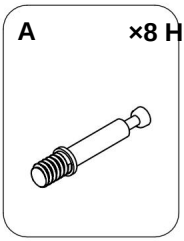

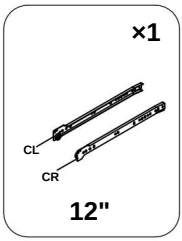

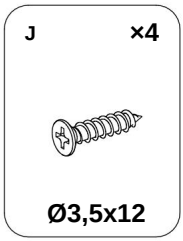

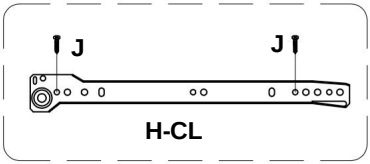

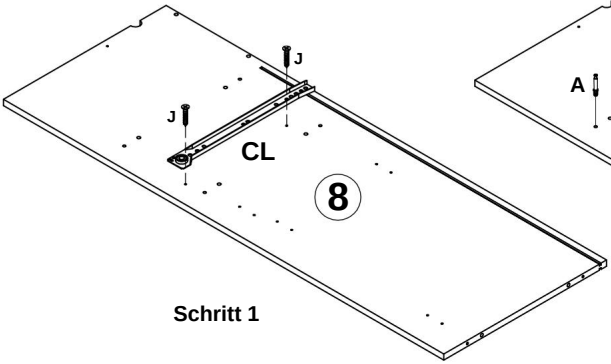

Schritt 1

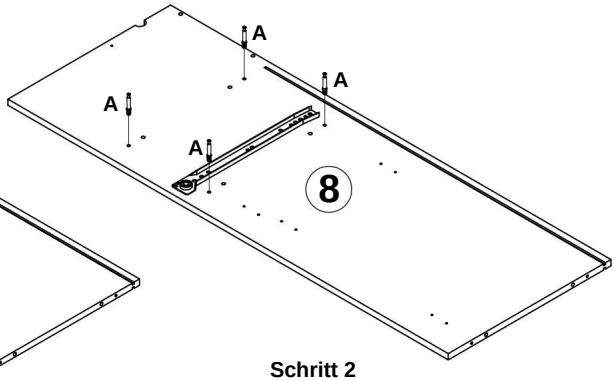

Schritt 2

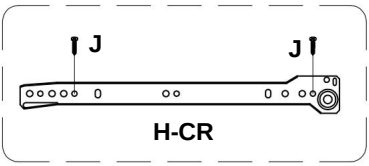

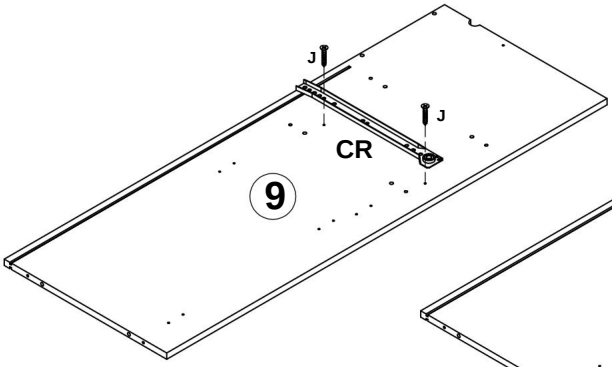

Schritt 1

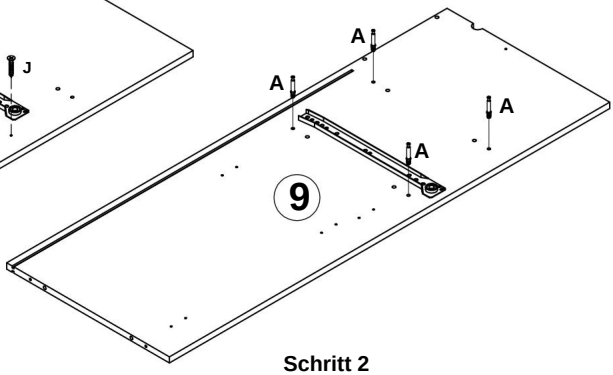

Schritt 2

4.

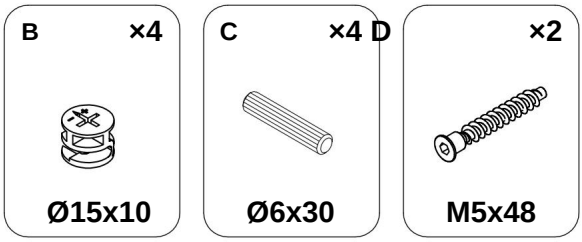

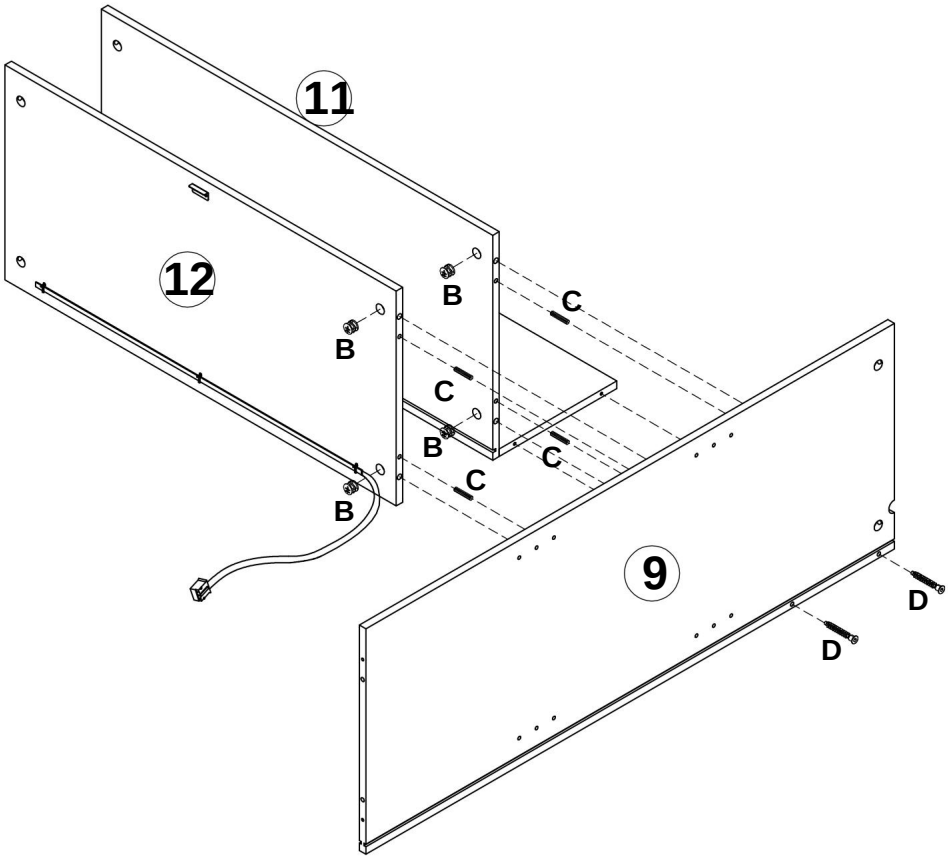

5.

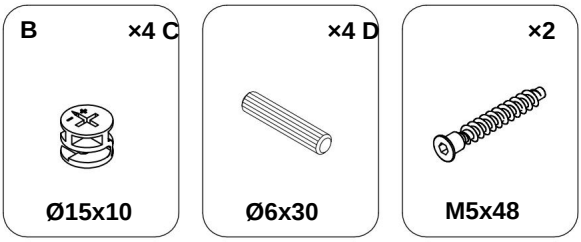

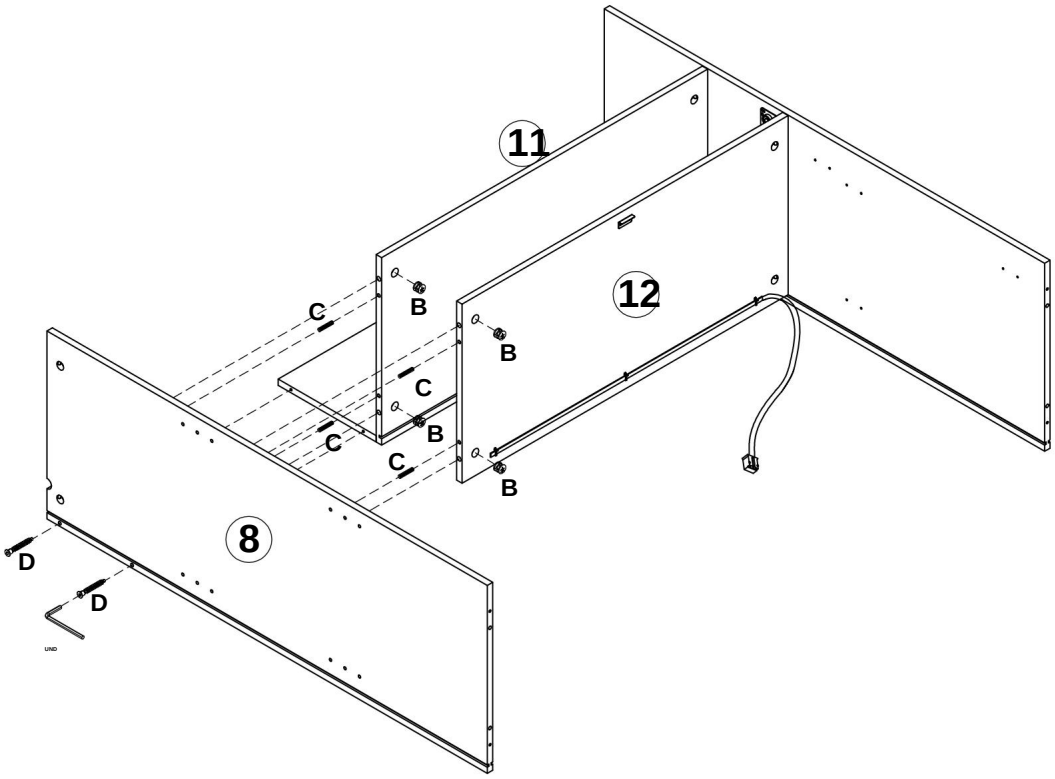

6.

DER ×8



Ø4x12

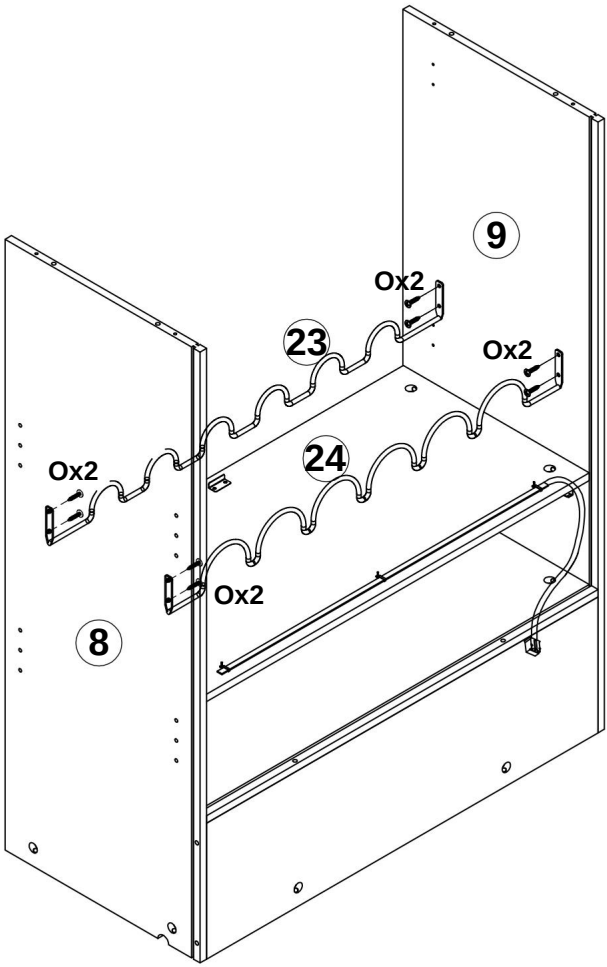

7.

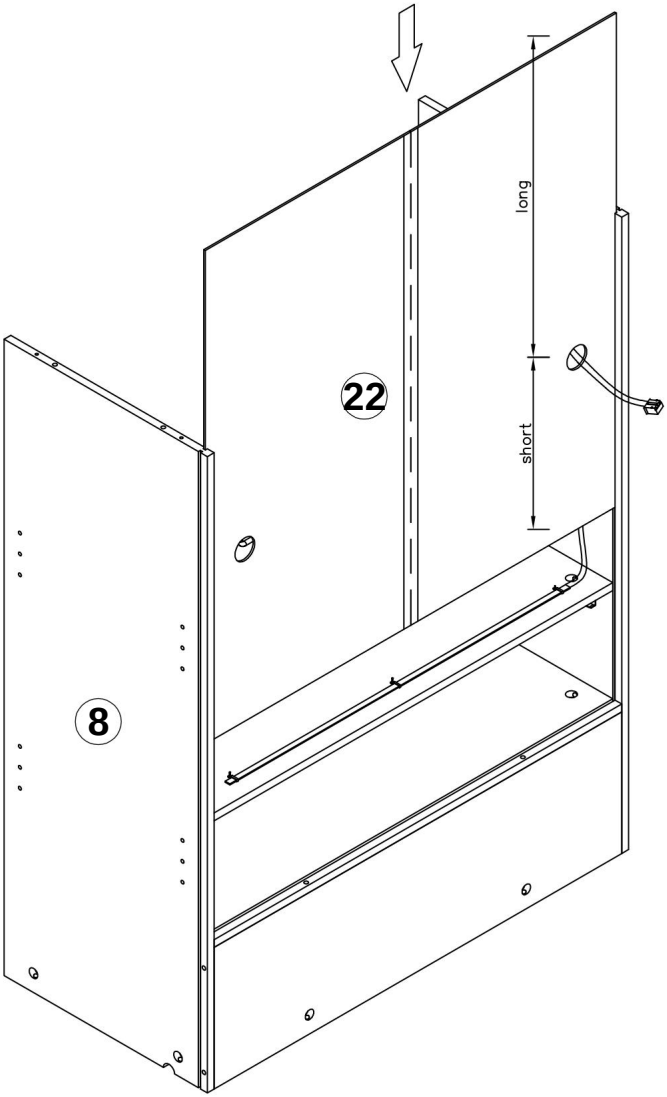

8.

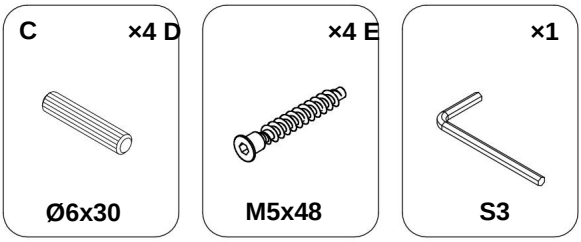

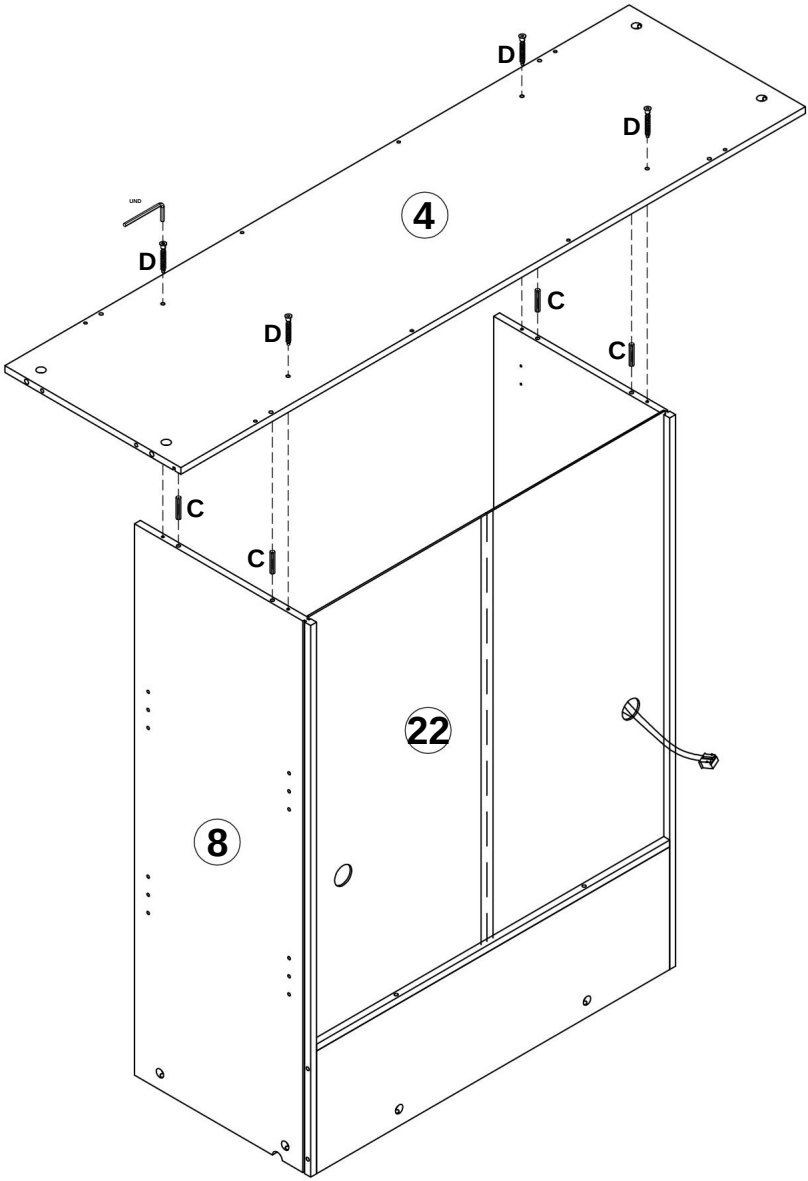

9.

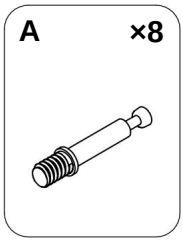

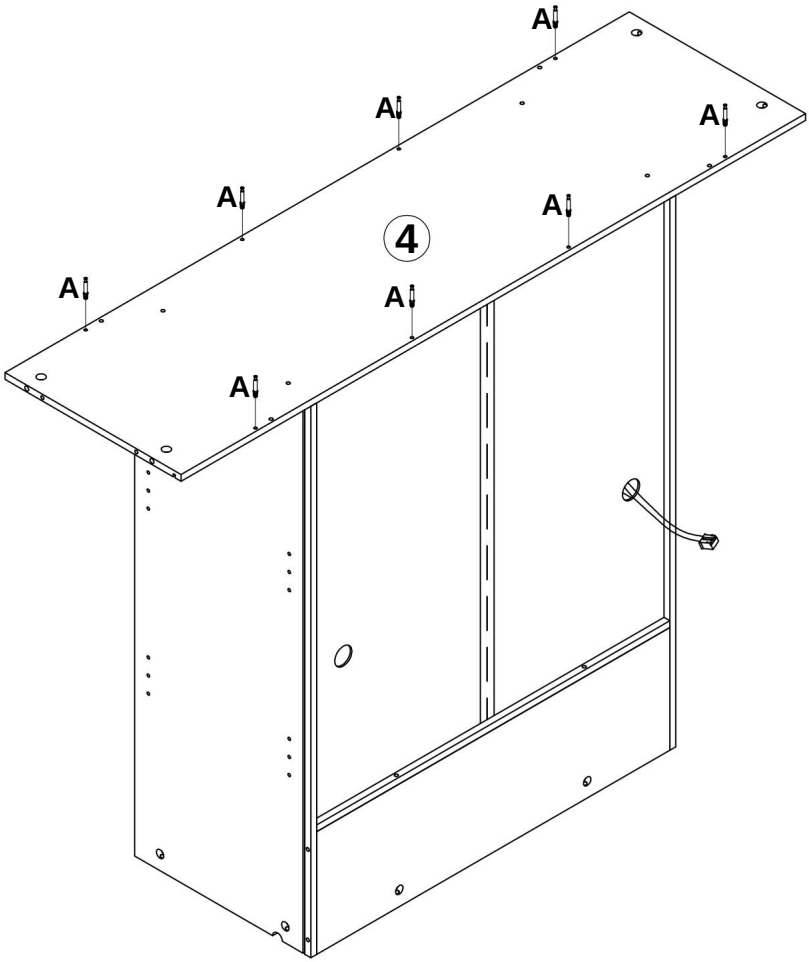

10.

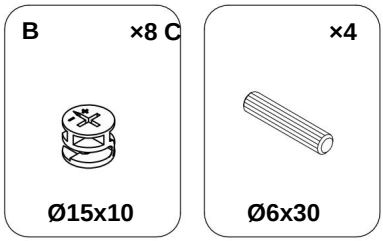

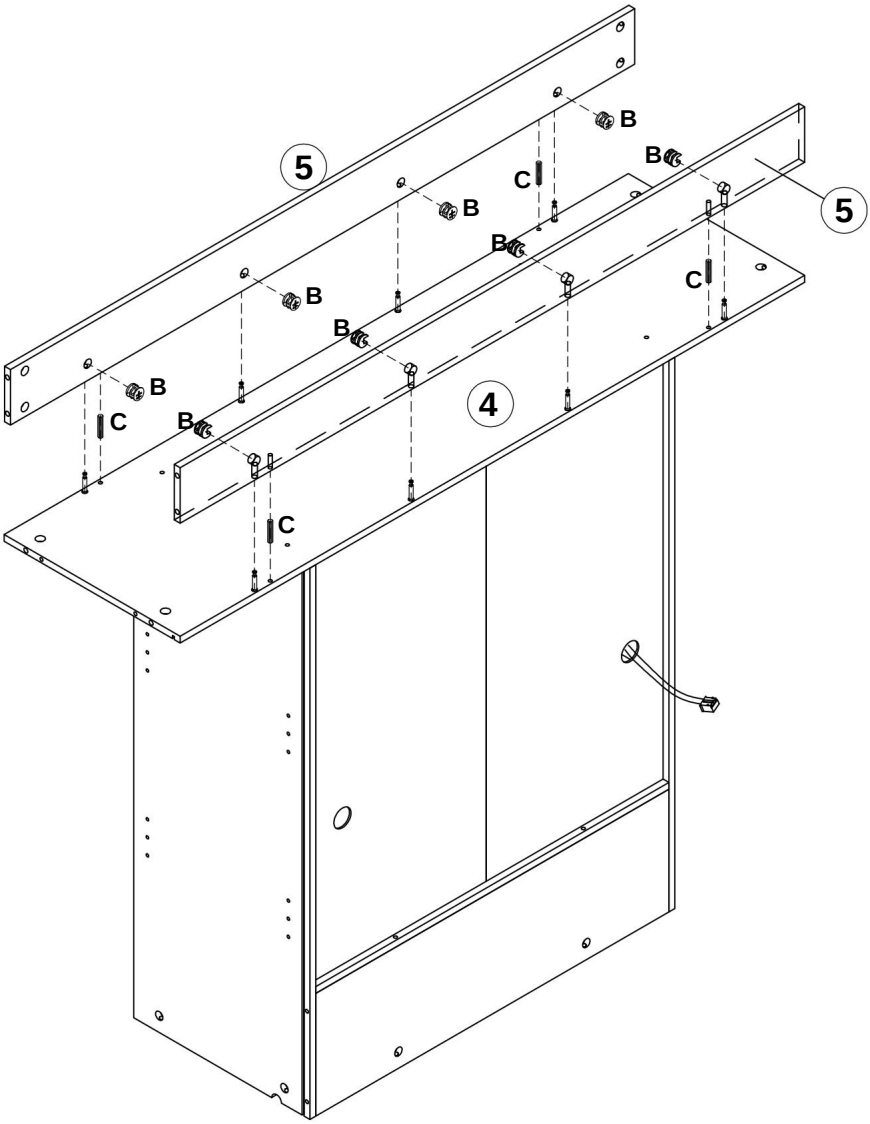

11.

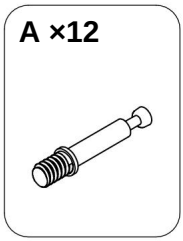

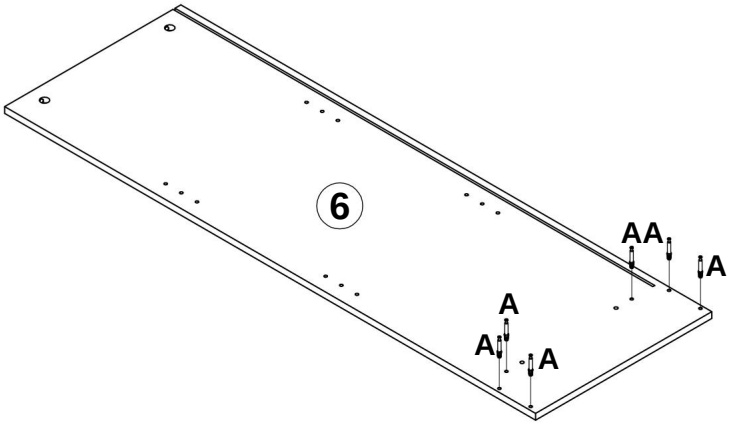

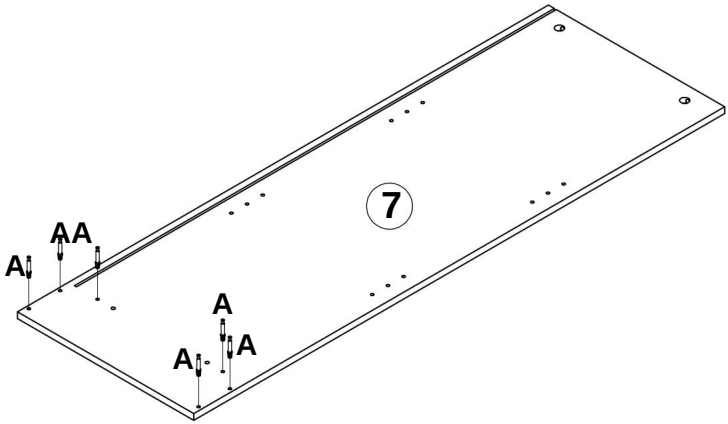

12.

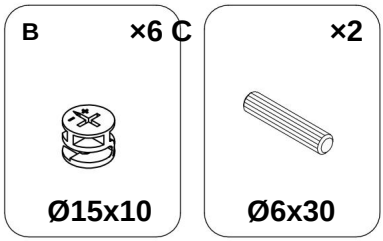

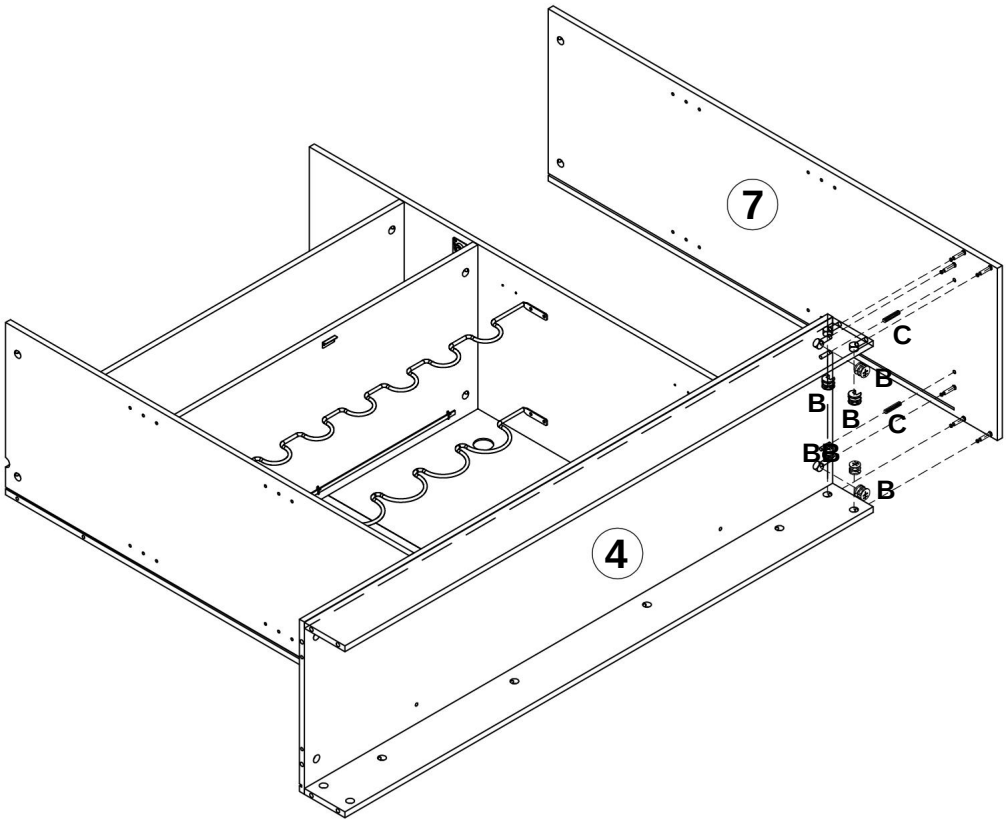

13.

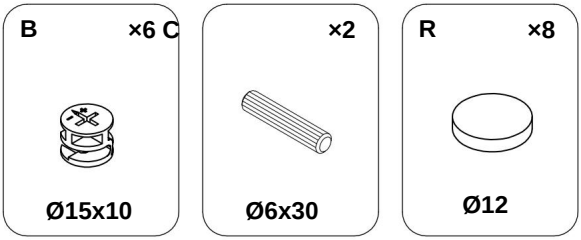

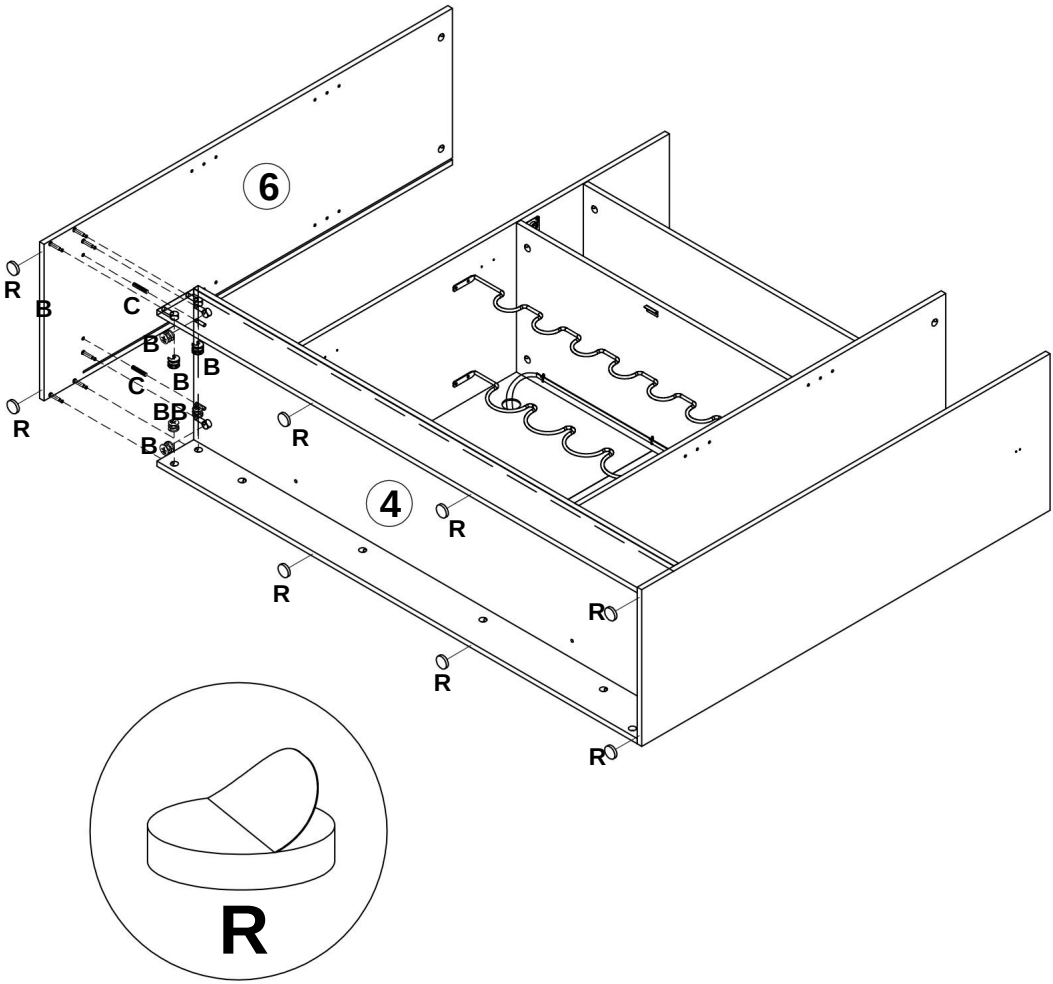

14.

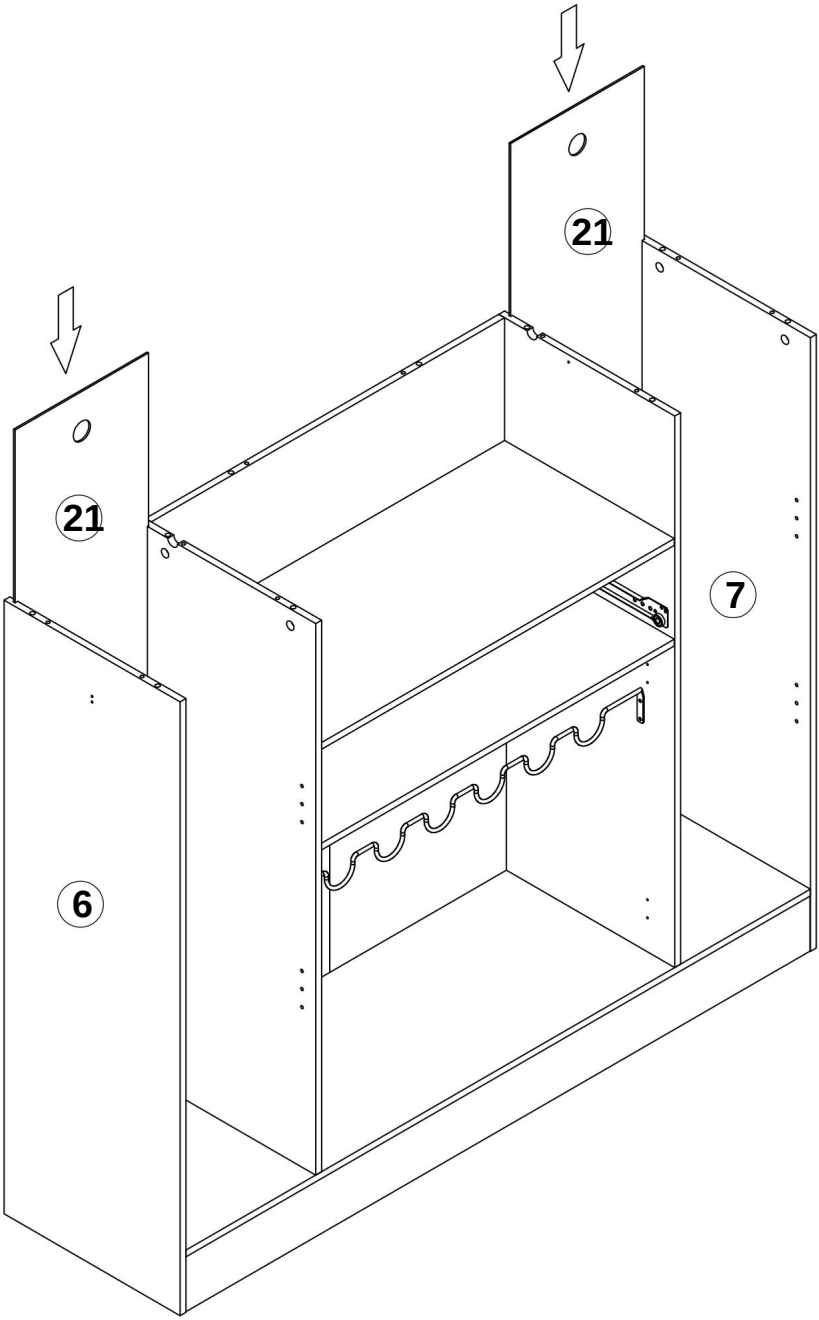

15.

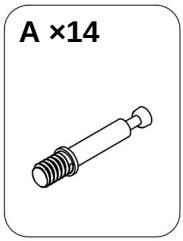

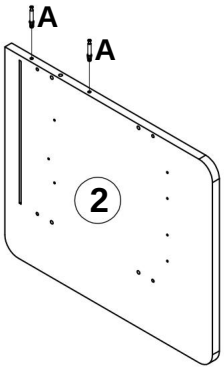

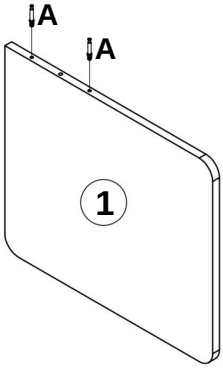

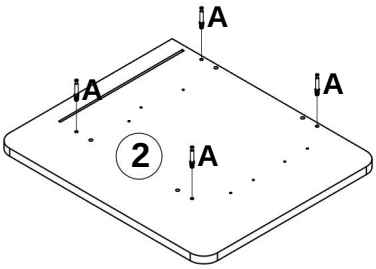

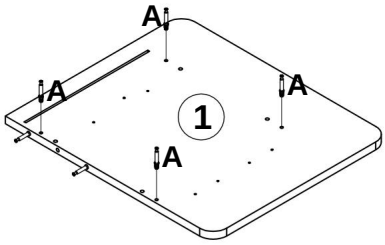

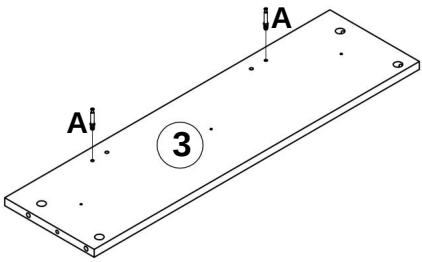

16.

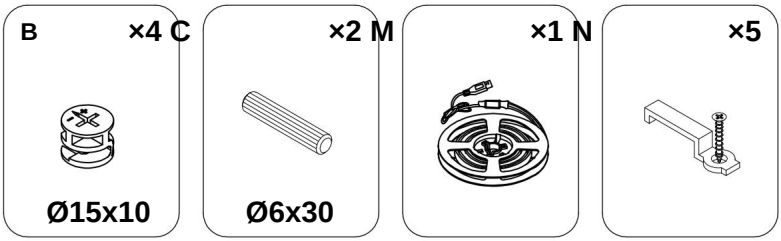

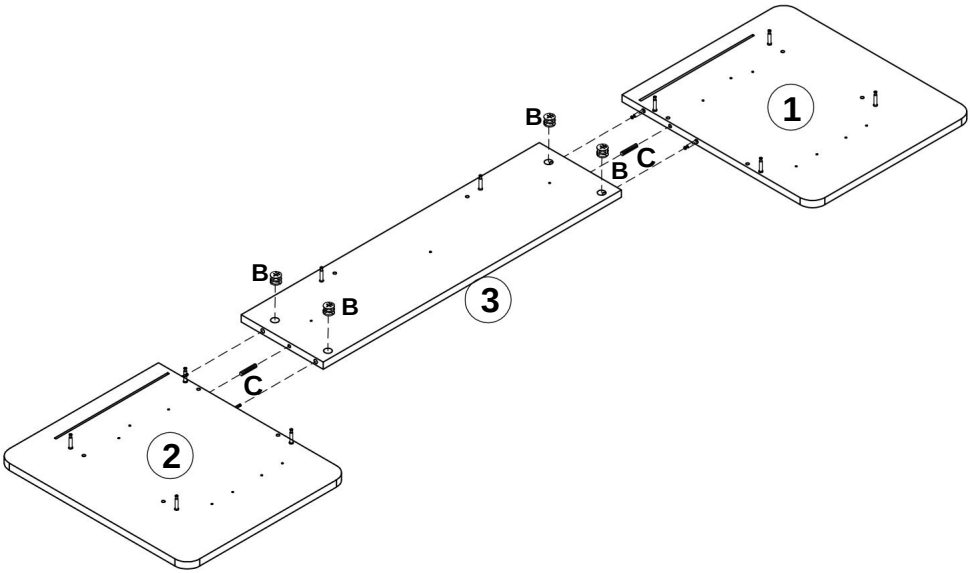

Hinweis: Bitte überprüfen Sie vor der Installation die Position der Fassung; die Positionen der Lichtleisten können links und rechts vertauscht werden.

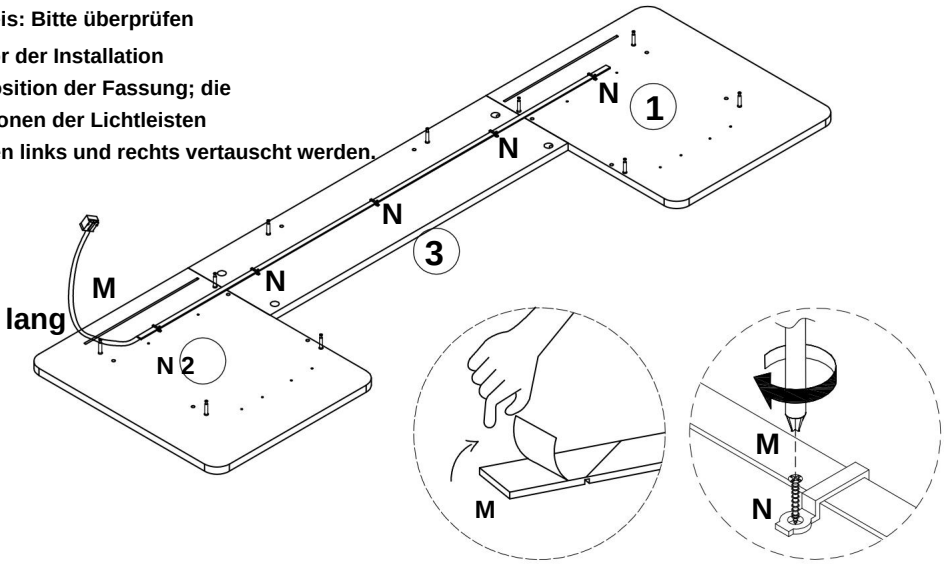

17.

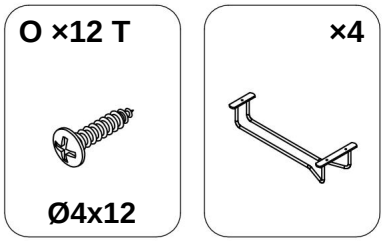

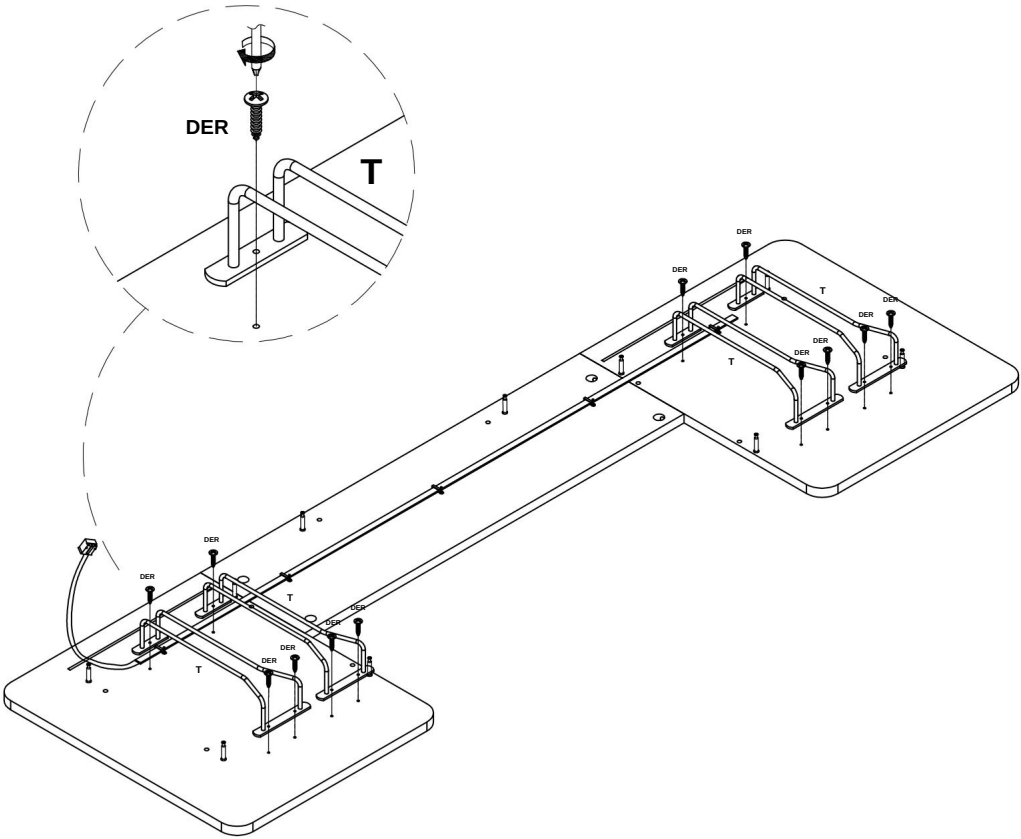

18.

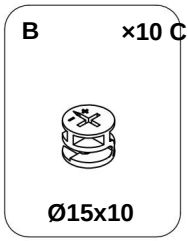

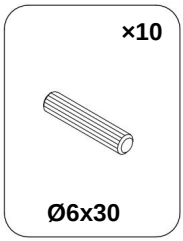

2 Personen Montage

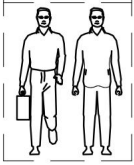

Bitte beachten Sie, dass für die Installation die Zusammenarbeit zweier Personen erforderlich ist.

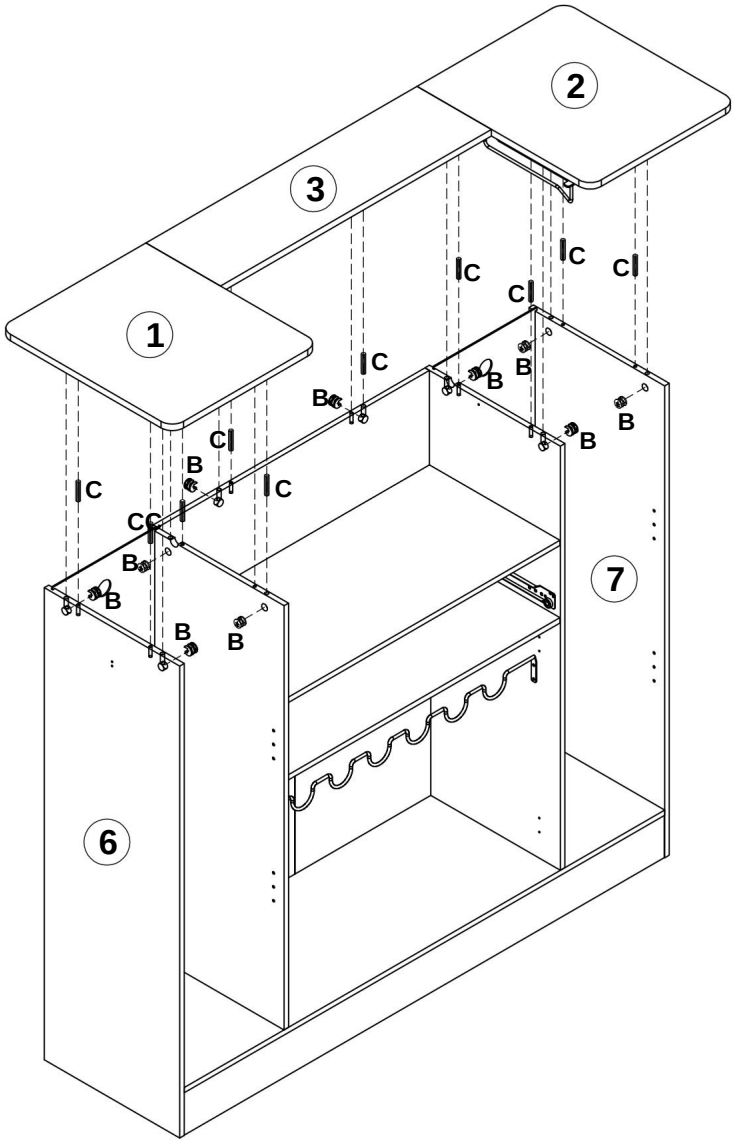

19.

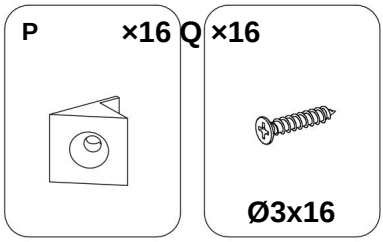

Hinweis: Bitte überprüfen Sie vor der Installation die Position der Fassung; die Positionen der Lichtleisten können links und rechts vertauscht werden.

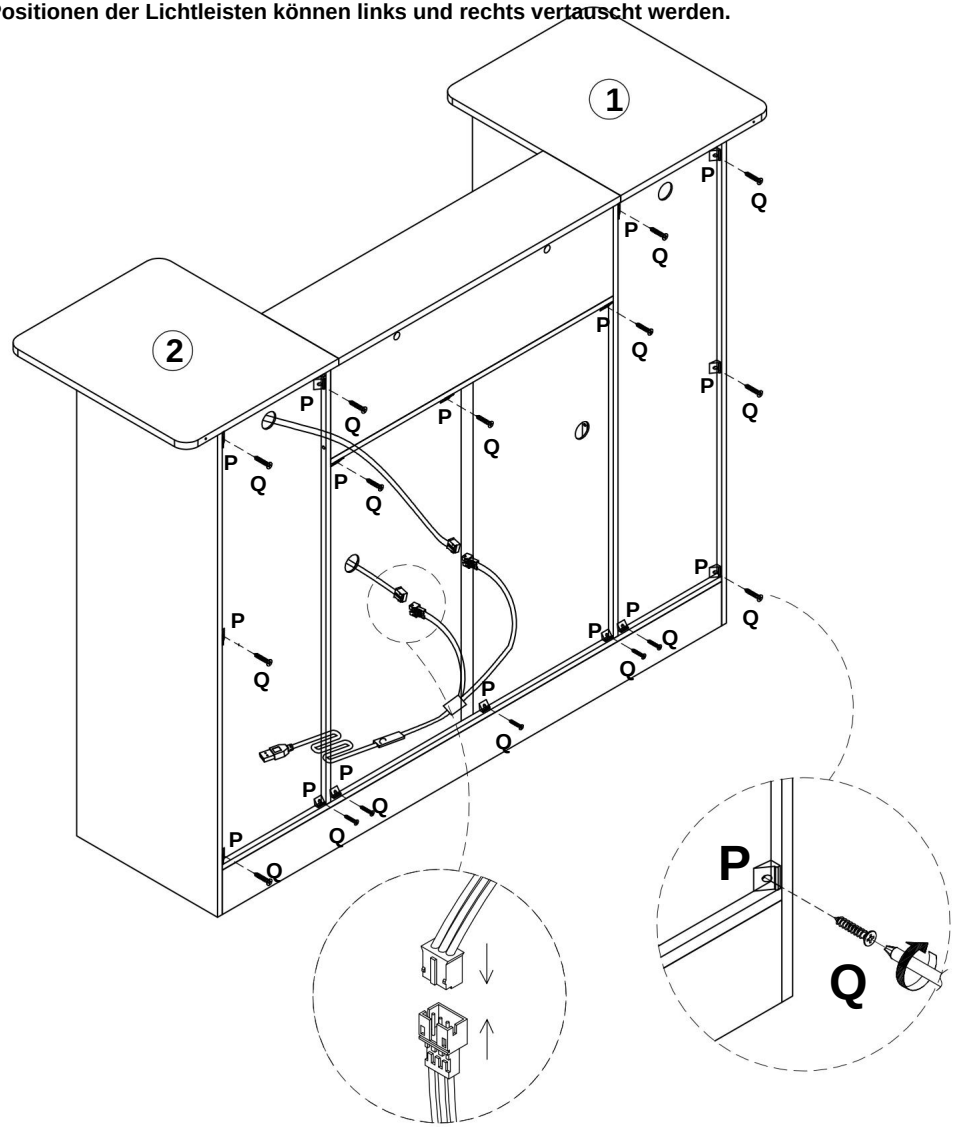

20.

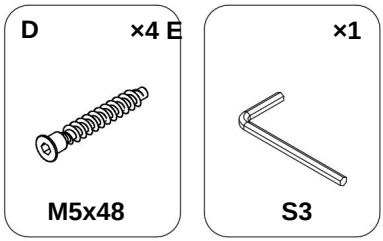

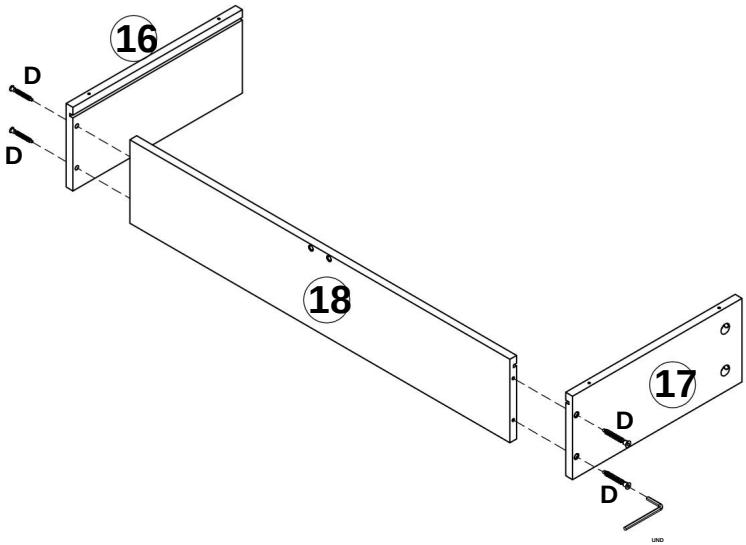

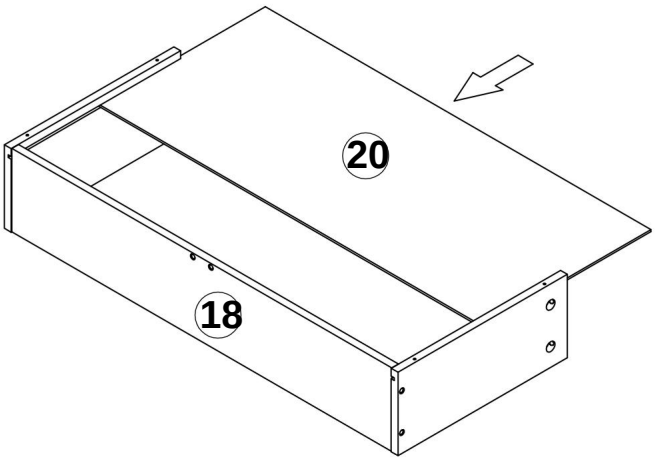

21.

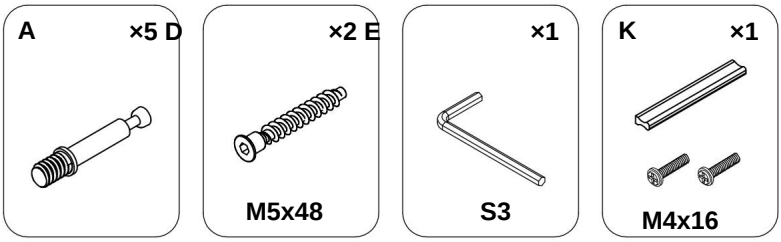

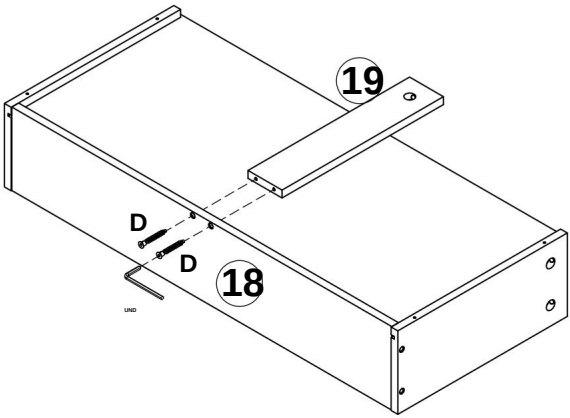

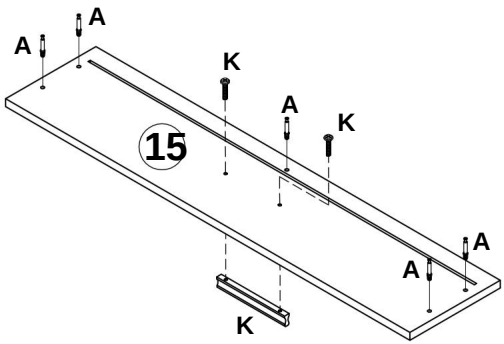

22.

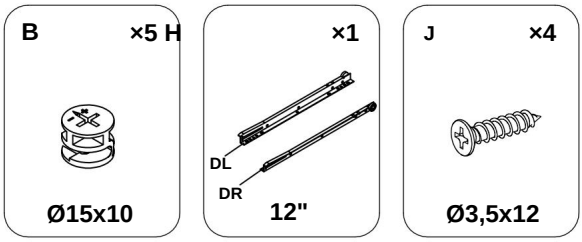
B
×5 H
Ø15x10
×1
DL
DR
12"
J
×4
Ø3,5x12

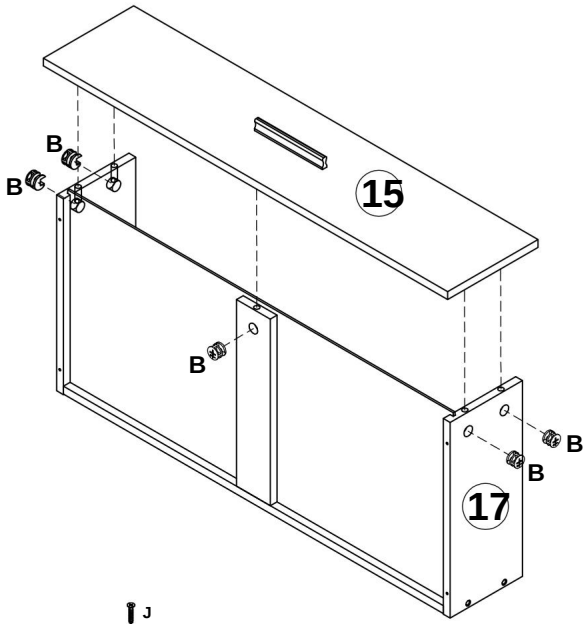
B
B
15
B
B
B
17

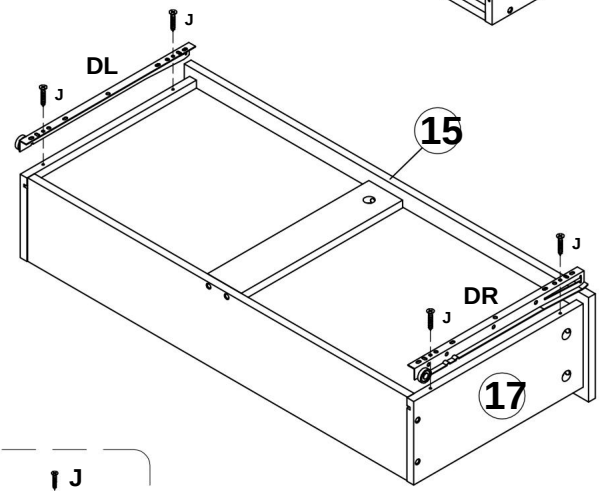
J
DL
J
15
J
DR
J
17

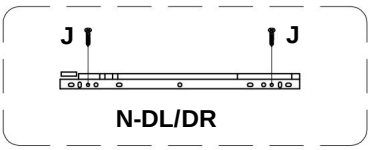
J
J
N-DL/DR

23.

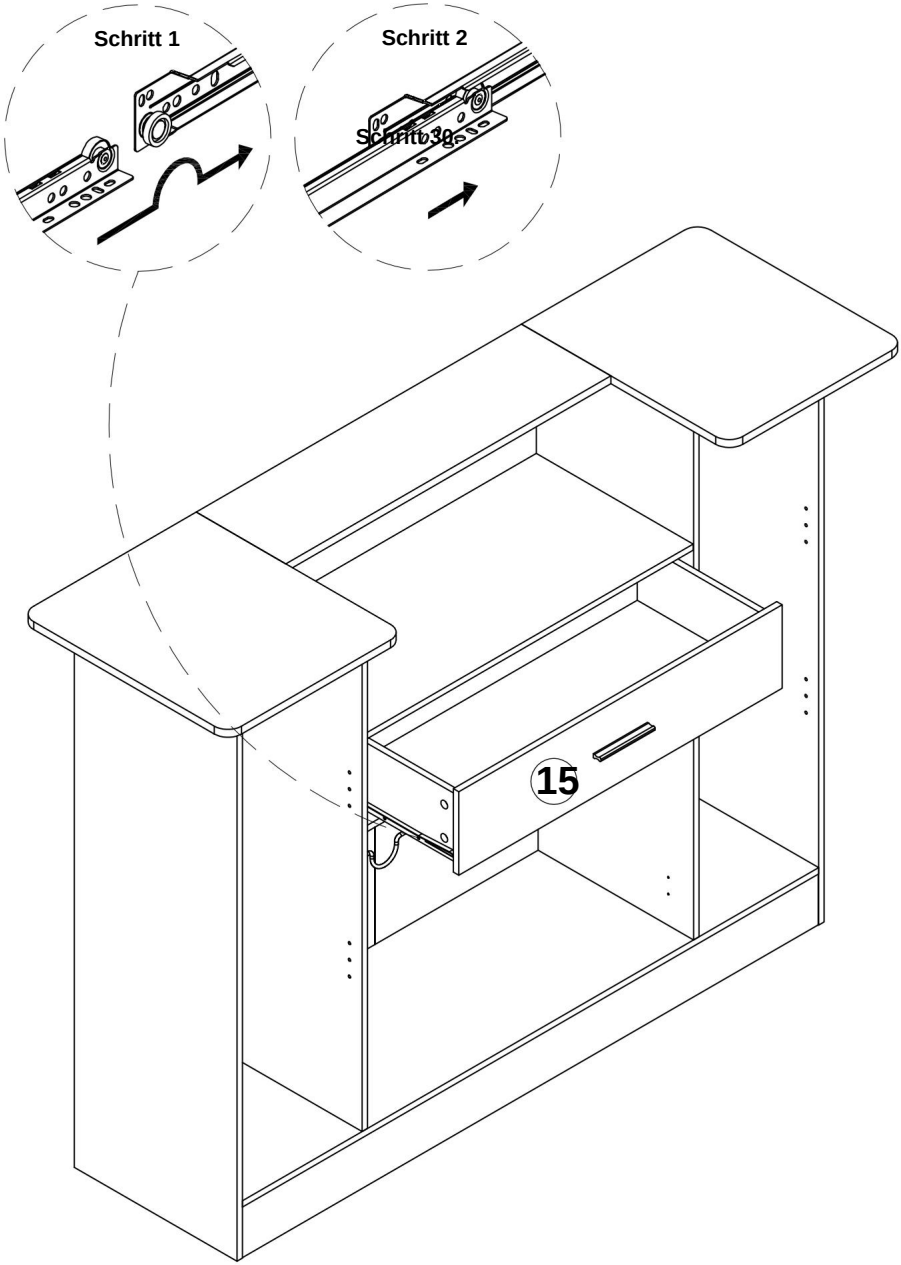

24.

G ×4 J



Ø35

×8



Ø3,5x12

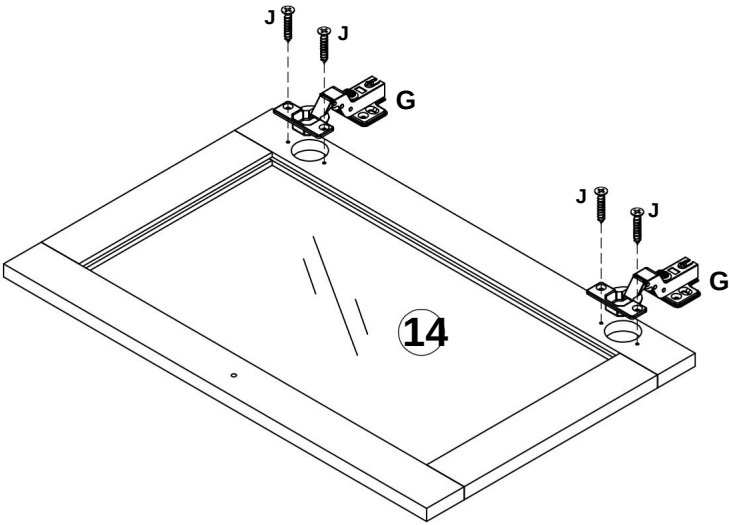

x2

25.

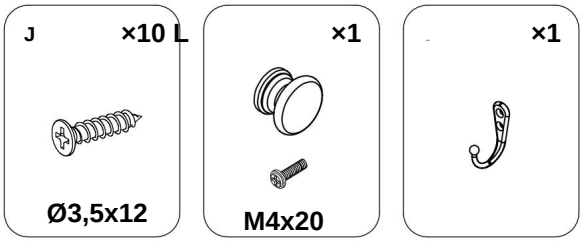

Hinweis: Die Methode zum Anpassen der

Die Türverkleidung befindet sich auf der letzten Seite.

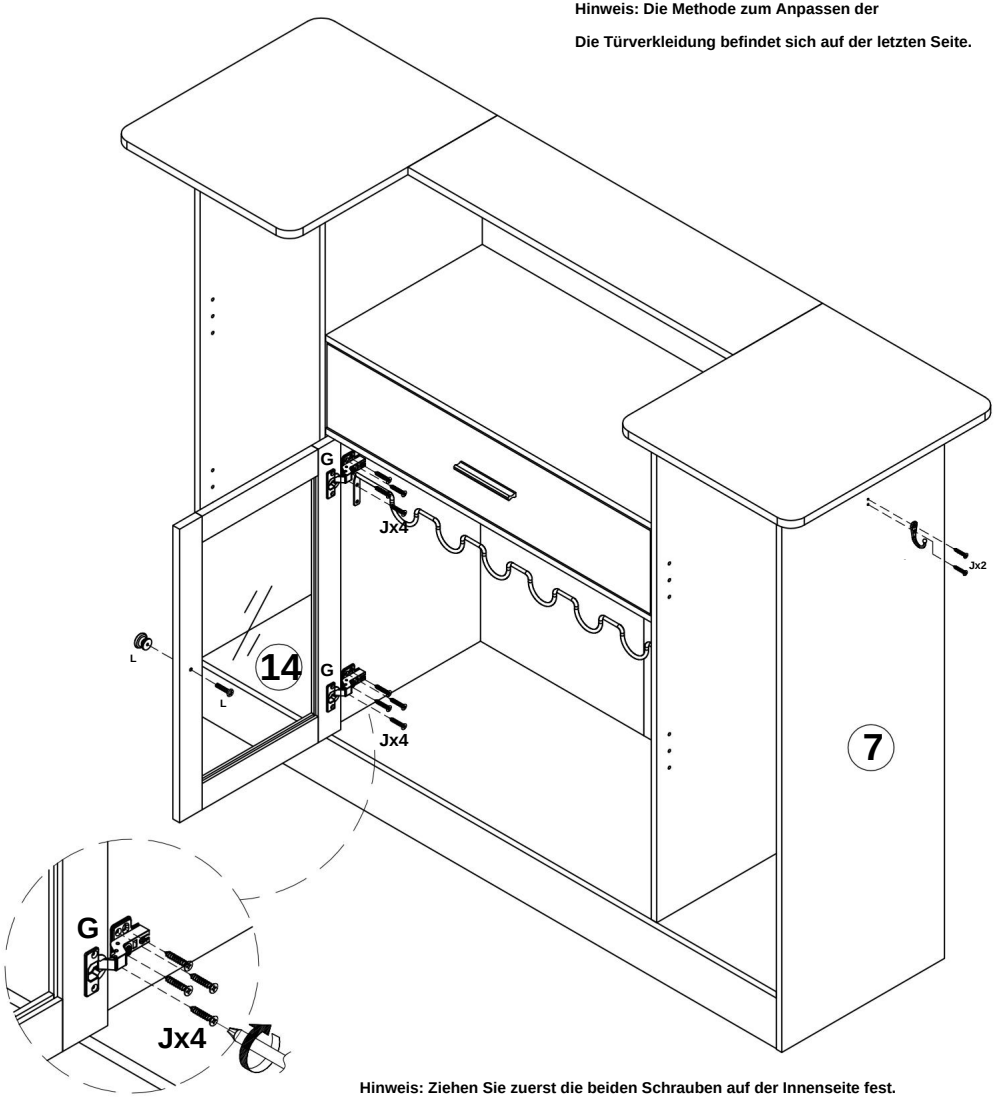

Hinweis: Ziehen Sie zuerst die beiden Schrauben auf der Innenseite fest.

Stellen Sie den Abstand zwischen Ober- und Unterseite des

Türverkleidung anbringen und schließlich die vorderen Schrauben festziehen.

26.

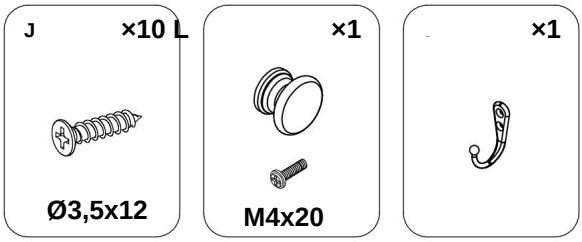

Hinweis: Die Methode zum Anpassen der

Die Türverkleidung befindet sich auf der letzten Seite.

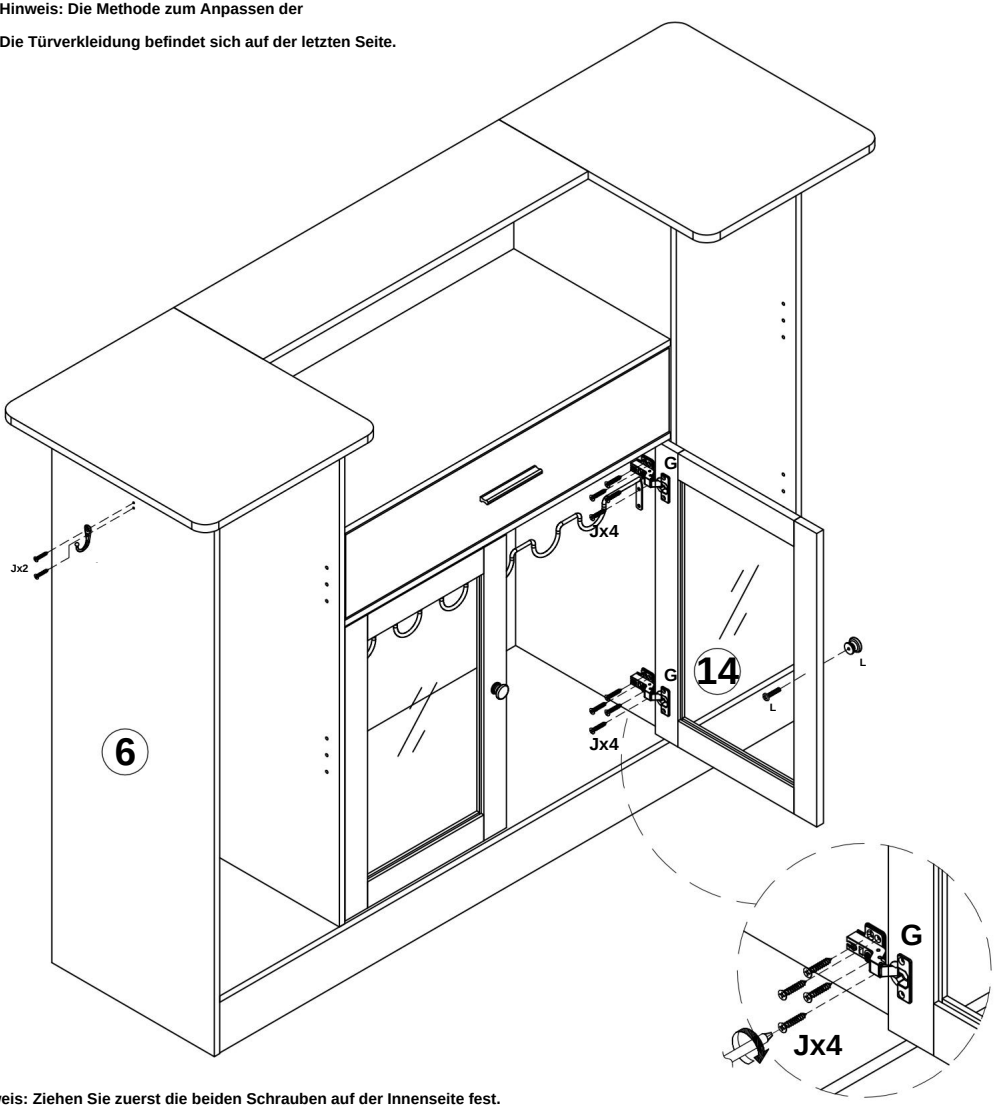

Hinweis: Ziehen Sie zuerst die beiden Schrauben auf der Innenseite fest.

Stellen Sie den Abstand zwischen Ober- und Unterseite des

Türverkleidung anbringen und schließlich die vorderen Schrauben festziehen.

27.

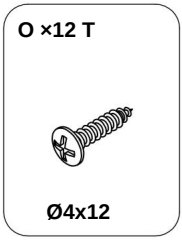

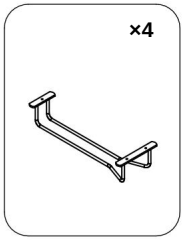

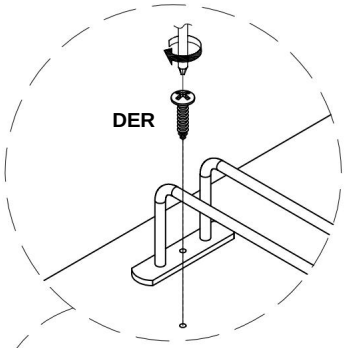

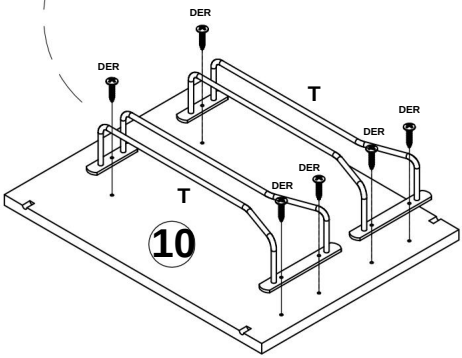

x2

28.

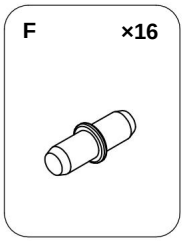

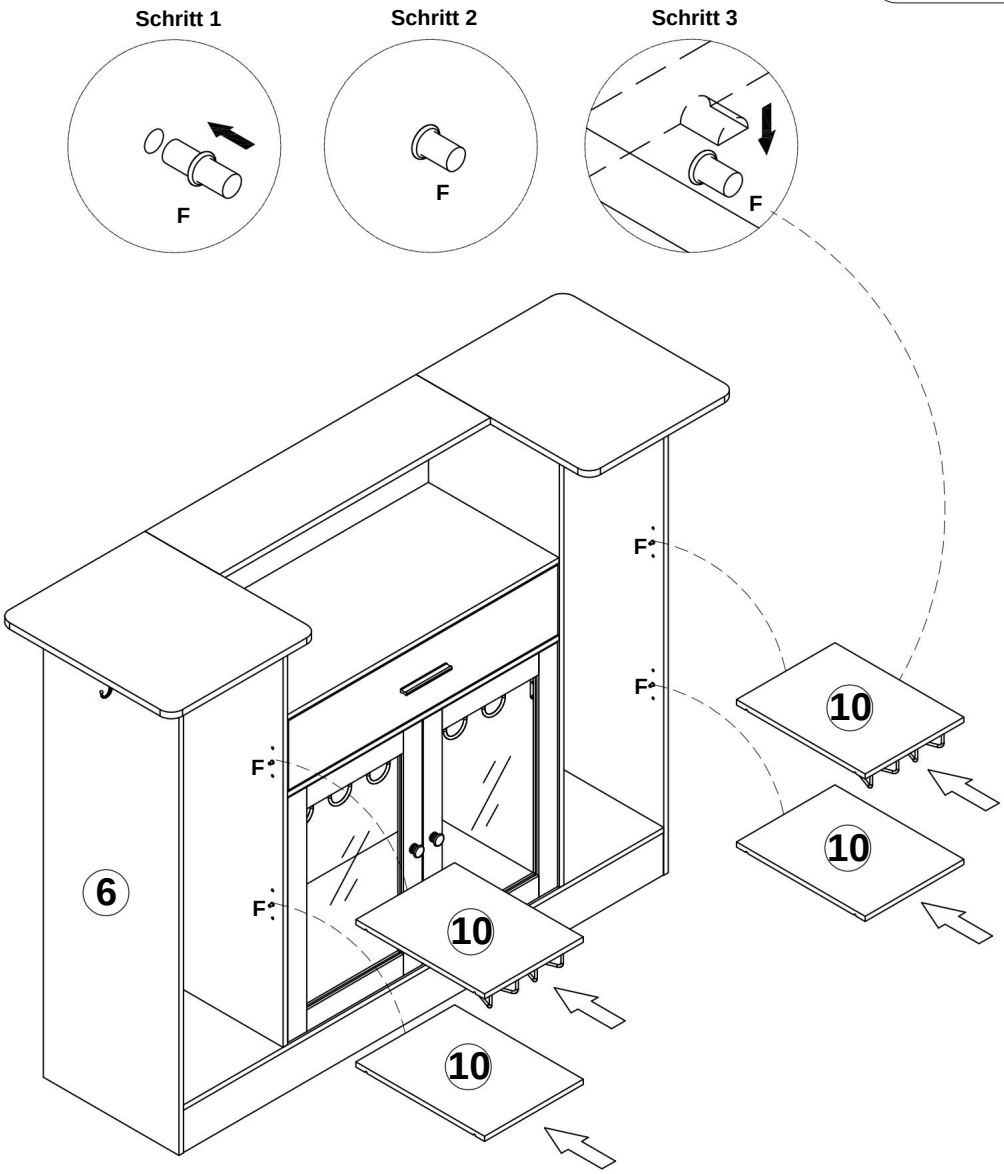

29.

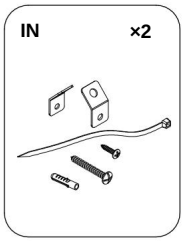

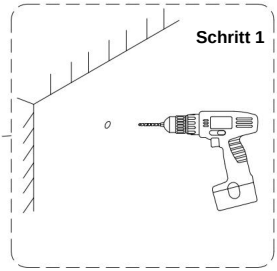

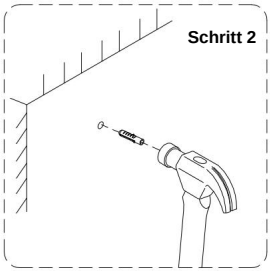

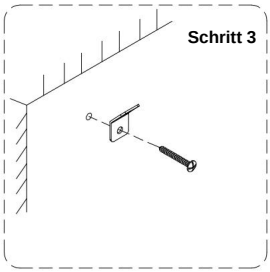

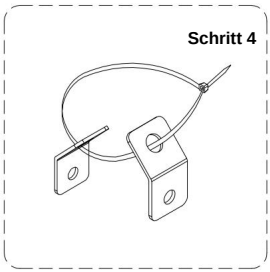

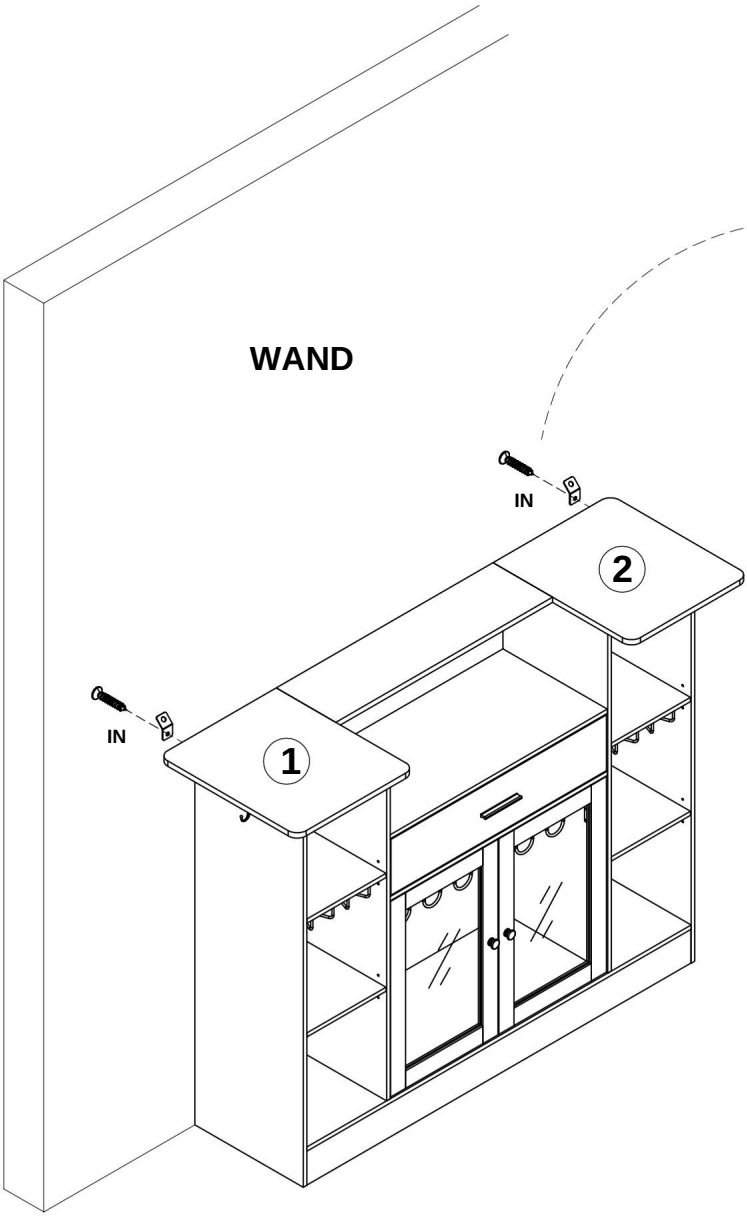

30. Türscharniere einstellen und ausrichten

Höhenverstellung

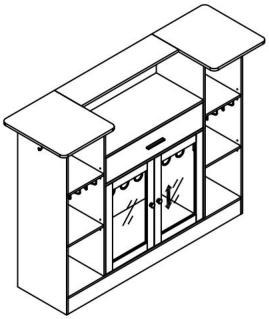

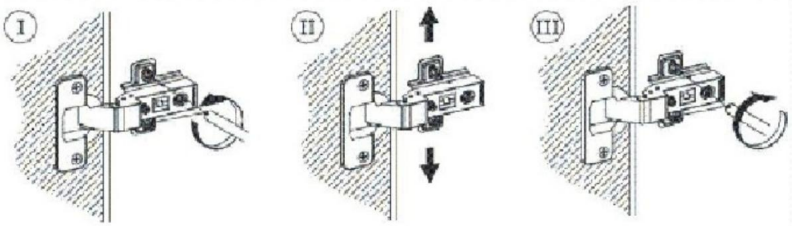

Links- und Rechtsverstellung

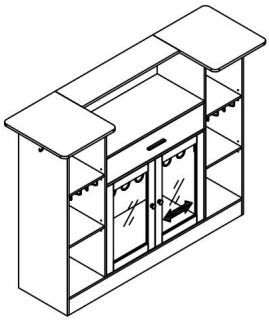

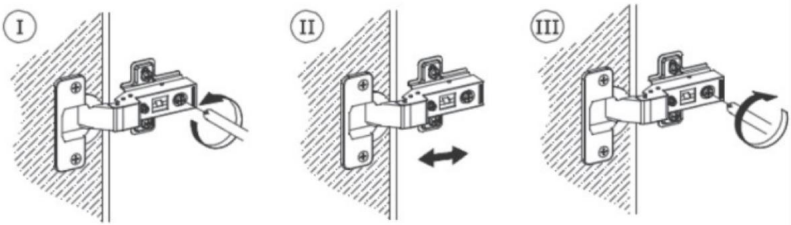

Vorwärts- und Rückwärtsverstellung

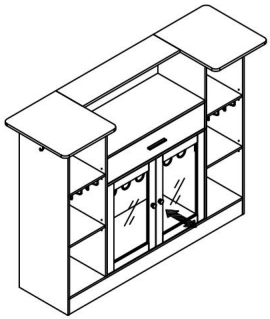

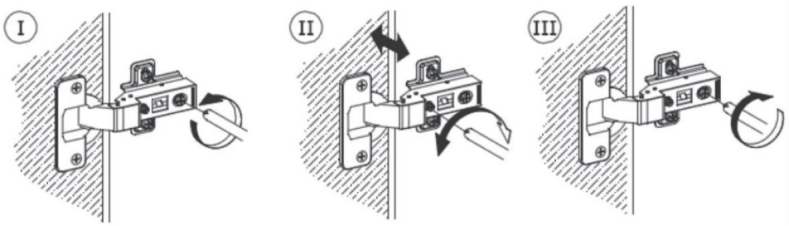



VEVOR

Upgrade · The Home Creator Way

Unità bar per la casa

Modello: JTJB-GW-02

VEVOR
Upgrade·The Home Creator Way

Unità bar per la casa

Modello: JTJB-GW-02

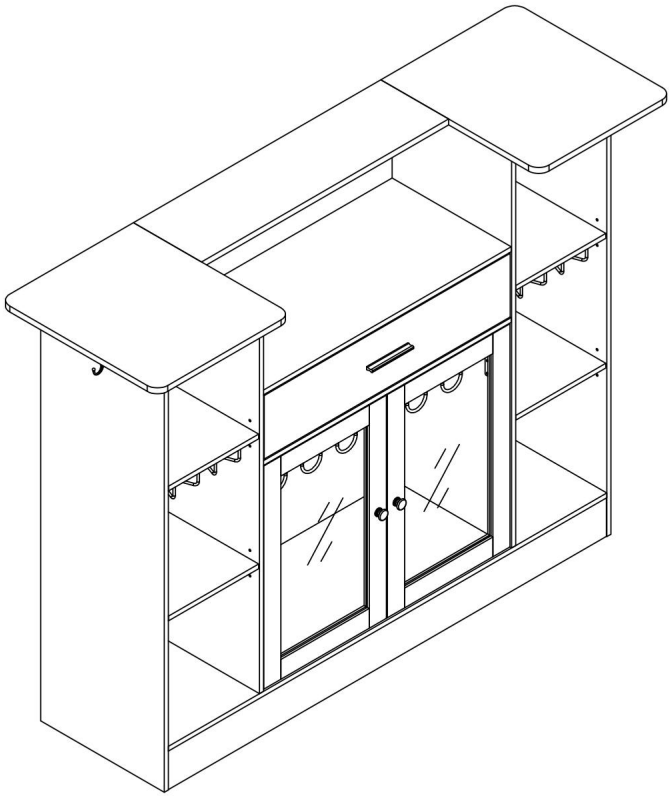

Nota: l'immagine del prodotto è solo di riferimento, i dettagli reali prevarranno

Queste sono le istruzioni originali, si prega di leggere attentamente tutte le istruzioni del manuale prima dell'uso. VEVOR si riserva la piena interpretazione del proprio manuale utente. L'aspetto del prodotto dipenderà dal prodotto ricevuto. Vi preghiamo di scusarci se non vi informeremo più in caso di aggiornamenti tecnologici o software sul nostro prodotto.

ISTRUZIONI DI SICUREZZA

INTRODUZIONE

Grazie per aver acquistato i nostri prodotti. Impegnati a fornire ai clienti il prodotti e servizi di migliore qualità sono sempre stati il nostro obiettivo di vita. Prima di utilizzare del prodotto, leggere attentamente il presente manuale di istruzioni per garantirne un utilizzo corretto. Conservare il manuale di istruzioni in un luogo dove l'utente possa trovarlo in qualsiasi momento.

PRECAUZIONI DI MONTAGGIO

Ci sono molti componenti e accessori nella confezione. Ogni componente e l'accessorio è etichettato con una lettera o un numero, controllare attentamente prima dell'uso nessuno di essi. Tenerli lontano dalla portata dei bambini per evitare incidenti.

1. Montare solo secondo queste istruzioni. Un montaggio improprio può creare pericoli.
2. Indossare occhiali di sicurezza approvati ANSI e guanti da lavoro resistenti durante assemblaggio.
3. Mantenere l'area di assemblaggio pulita e ben illuminata.
4. Tenere gli astanti fuori dall'area durante l'assemblea.
5. Non montare se stanchi o sotto l'effetto di alcol, droghe o farmaco.
6. Le capacità del prodotto si applicano a prodotti correttamente e completamente assemblati solo prodotti.
7. Se possibile, è possibile utilizzare utensili elettrici per facilitare il montaggio.
8. I componenti principali del prodotto sono relativamente pesanti. Si prega di prestare attenzione. per la sicurezza durante l'installazione.
9. Il prodotto non è stabile durante l'installazione. Non spostarlo in modo casuale. prima che sia completamente installato.
10. Per ulteriori informazioni sulle parti elencate nelle pagine seguenti, fare riferimento allo schema di montaggio di questo manuale. Disimballare e separare tutte le parti in un'area di lavoro pulita.

***ASSICURARSI DI SEGUIRE I PASSAGGI DI INSTALLAZIONE INDICATI NEL MANUALE PER EVITARE PERDITE INUTILI CAUSATE DA UN USO IMPROPRIO INSTALLAZIONE.**

PRECAUZIONI D'USO

1) Non superare le capacità di peso specificate.

2) Utilizzare solo su una superficie piana, livellata, dura e liscia

3) Utilizzare solo come previsto.

4) Ispezionare prima di ogni utilizzo; non utilizzare se alcune parti sono allentate o danneggiate.

AVVERTIMENTO

I bambini sono morti a causa del ribaltamento dei mobili. Per ridurre il rischio di ribaltamento dei mobili

antiribaltamento: • Installare SEMPRE il dispositivo

antiribaltamento fornito. • NON posizionare MAI

un televisore su questo prodotto. • NON permettere MAI ai bambini di stare in piedi, arrampicarsi o appendersi a ca scaffali.

• Posizionare gli oggetti più pesanti nei cassetti più bassi.

CONSERVARE QUESTO MANUALE

Informazioni FCC per le catene luminose USB:

ATTENZIONE: Cambiamenti o modifiche non espressamente approvati dalla parte responsabile della conformità potrebbe invalidare l'autorità dell'utente di utilizzare il attrezzatura!

Questo dispositivo è conforme alla Parte 15 delle Norme FCC. Il funzionamento è soggetto a seguenti due condizioni:

1) Questo prodotto può causare interferenze dannose.

2) Questo prodotto deve accettare qualsiasi interferenza ricevuta, comprese le interferenze che potrebbe causare un funzionamento indesiderato.

ATTENZIONE: Cambiamenti o modifiche a questo prodotto non espressamente approvati da la parte responsabile della conformità potrebbe invalidare l'autorità dell'utente di utilizzare il prodotto.

Nota: questo prodotto è stato testato e ritenuto conforme ai limiti per una Classe Dispositivo digitale B ai sensi della Parte 15 delle Norme FCC. Questi limiti sono progettati per fornire una protezione ragionevole contro le interferenze dannose in un ambiente residenziale installazione.

Questo prodotto genera, utilizza e può irradiare energia a radiofrequenza e, se non installato e utilizzato in conformità alle istruzioni, può causare danni interferenze alle comunicazioni radio. Tuttavia, non vi è alcuna garanzia che non si verificheranno interferenze in una particolare installazione. Se questo prodotto causa interferenze dannose alla ricezione radiofonica o televisiva, che possono essere determinate da spegnendo e riaccendendo il prodotto, l'utente è incoraggiato a provare a correggere il interferenza mediante una o più delle seguenti misure.

· Riorientare o riposizionare l'antenna ricevente.

· Aumentare la distanza tra il prodotto e il ricevitore.

· Collegare il prodotto a una presa di corrente su un circuito diverso da quello a cui è collegato il il ricevitore è collegato.

· Per assistenza, consultare il rivenditore o un tecnico radio/TV esperto.

SMALTIMENTO CORRETTO DELLE CATENE LUMINOSE USB



Questo prodotto è soggetto alle disposizioni della Direttiva Europea 2012/19/UE. Il simbolo raffigurante un bidone della spazzatura barrato indica che il prodotto richiede una raccolta differenziata dei rifiuti Unione Europea. Questo vale per il prodotto e tutti gli accessori contrassegnati con questo simbolo. I prodotti contrassegnati come tali potrebbero non essere smaltito con i normali rifiuti domestici, ma deve essere portato in un punto di raccolta per riciclaggio di dispositivi elettrici ed elettronici.

DISEGNO ESPLOSO:

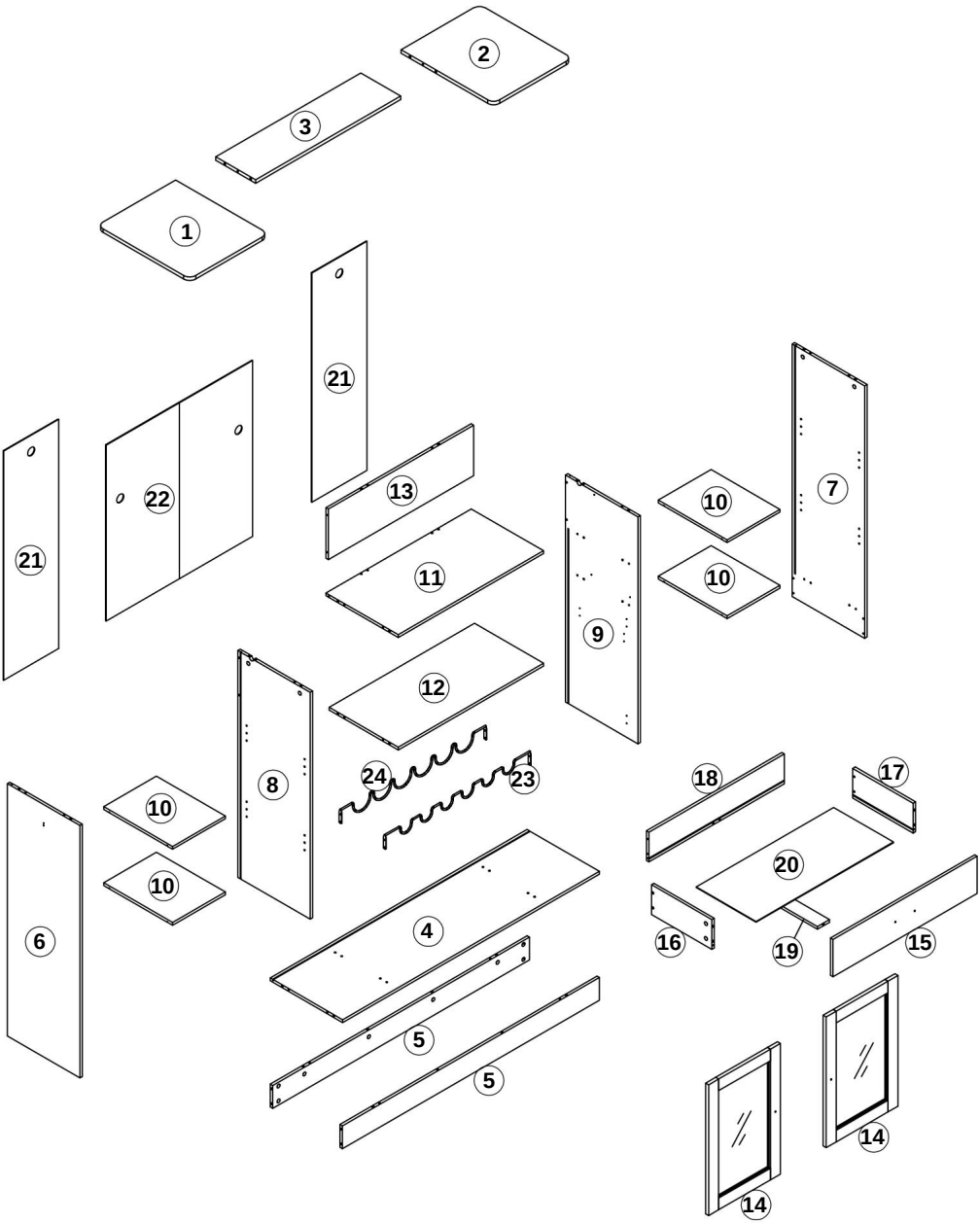

ELENCO DEI PEZZI

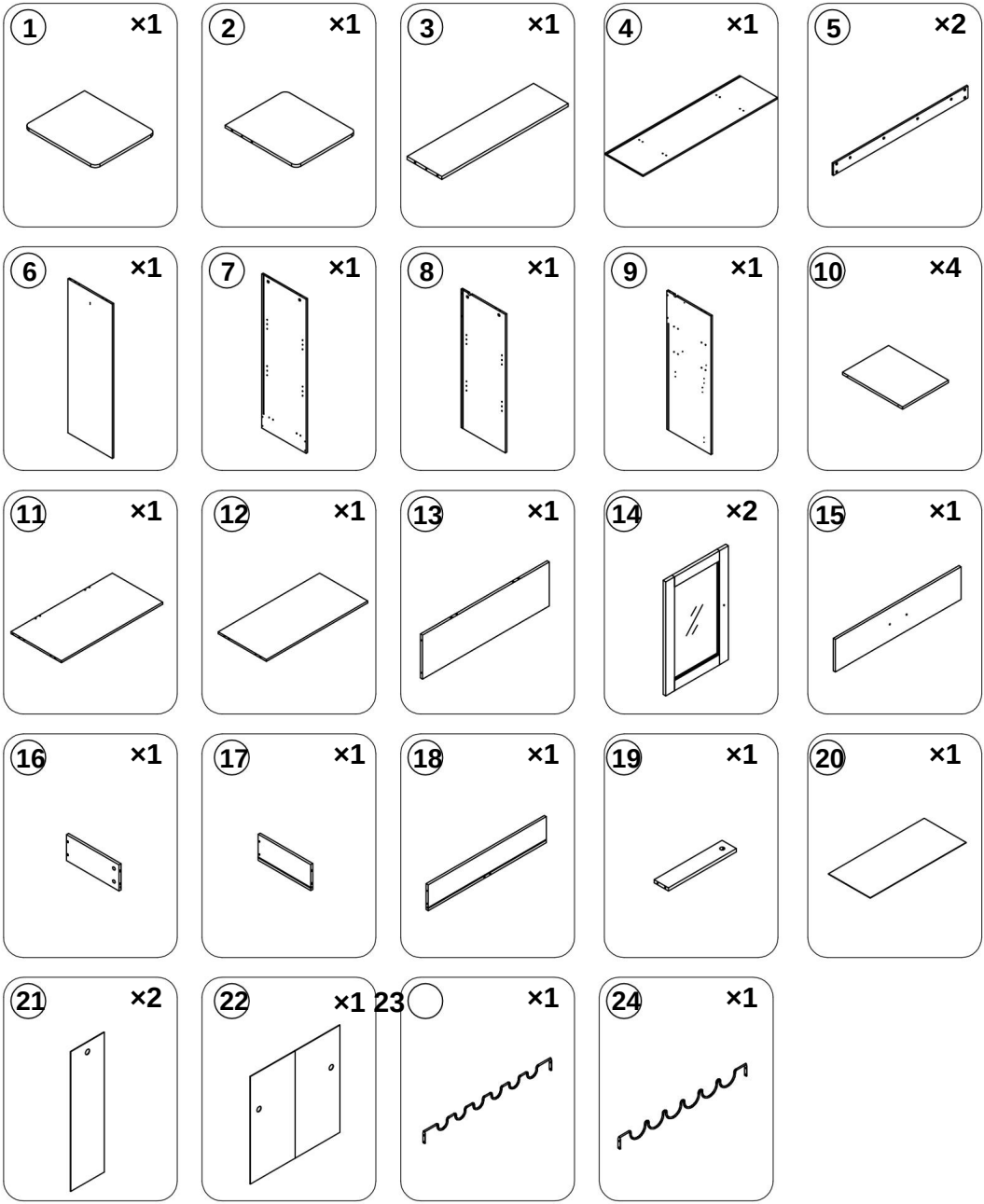

ELENCO HARDWARE

UN ×47
+3(di riserva)



B ×47
+3(di riserva)



Ø15x10

C ×34
+2(di riserva)



Ø6x30

D ×16
+2(di riserva)



M5x48

E ×1



S3

F ×16
+2(di riserva)



G ×4



Ø35

H ×1

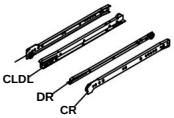

12"

×2



J ×38
+2(di riserva)



Ø3,5x12

K ×1



M4x16

L ×2 M



M4x20

×1



N ×8
+2(di riserva)

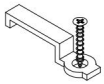

IL ×32
+2(di riserva)



Ø4x12

P ×16
+2(di riserva)



Q ×16
+2(di riserva)



Ø3x16

R ×8
+2(di riserva)



Ø12

S ×1



T ×8



IN ×2



Istruzioni per il fissaggio
CAM-BOLT e CAM-LOCK



BULLONE A CAMMA



BLOCCO A CAMMA

Strumenti necessari

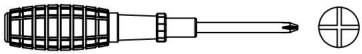

INSERIMENTO E SERRAGGIO DEL BULLONE A CAMMA

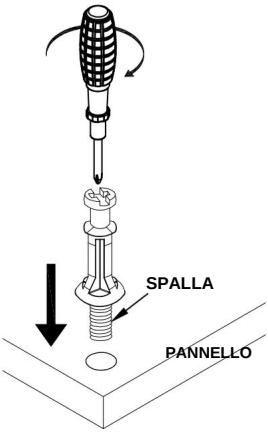

Posizionare il bullone a camma sul foro preforato e avvitarlo verticalmente

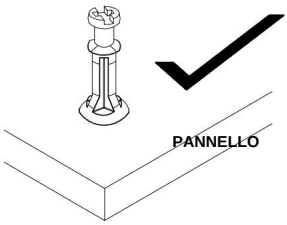

La spalla è a filo (allo stesso livello) con il pannello.

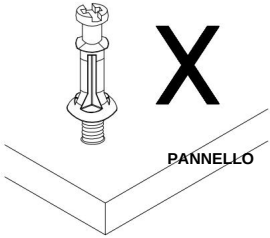

La spalla è sopra il pannello.

Posizionare il bullone a camma nei fori preforati sul pannello. Utilizzare un cacciavite a croce per avvitare il bullone a camma verticalmente fino a quando la spalla non è a filo (allo stesso livello) con il pa

INSERIMENTO DEL BLOCCO A CAMMA

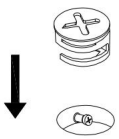

Inserire il blocco a camma con la freccia allineata alla testa del bullone a camma

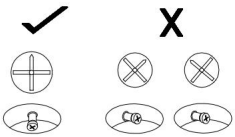

CORRETTO SBAGLIATO

SERRAGGIO CAM-LOCK

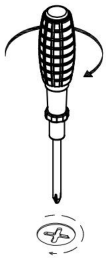

Allineare la freccia sul Cam-lock alla testa del bullone a camma e inserire il Cam-lock.

Assicurarsi che il blocco a camma sia completamente inserito.

Utilizzare un cacciavite a testa piatta per ruotare il Camlock in senso orario in modo che si blocchi sulla testa del bullone a camma. Ruotare fino a quando non è ben saldo (circa 3/4 di giro): un serraggio eccessivo potrebbe danneggiare il Camlock e/o il bullone

1.

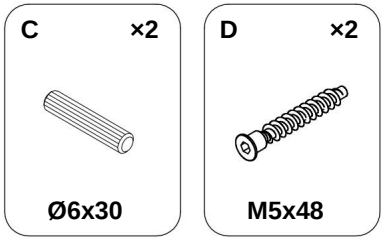

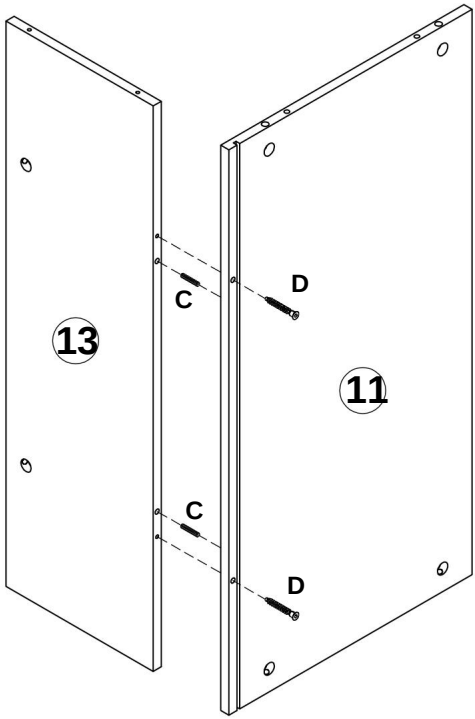

2.

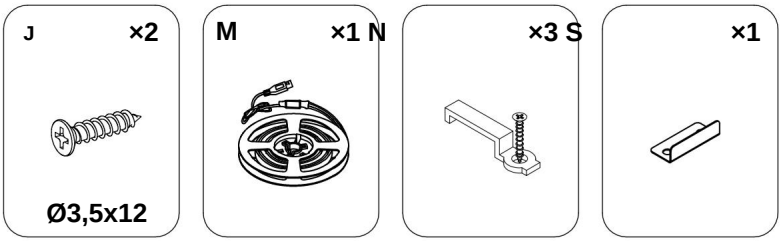

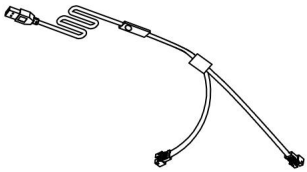

Nota: rimuovere prima la striscia luminosa prima di installarla

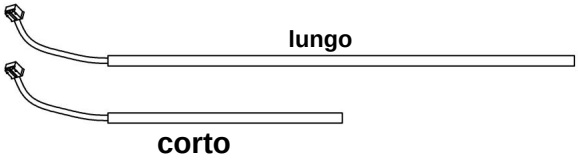

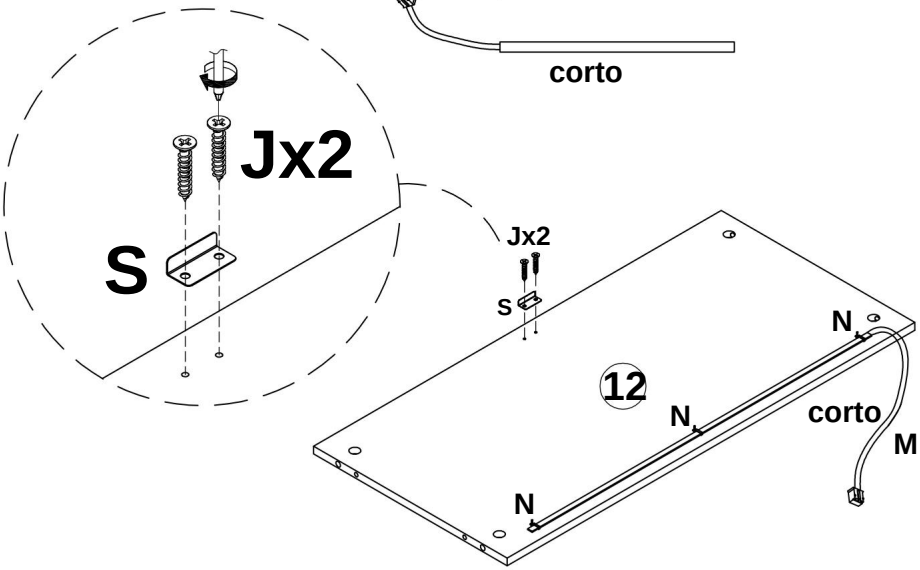

Nota: verificare la posizione della presa prima dell'installazione; le posizioni delle strisce luminose possono essere invertite a sinistra e a destra.



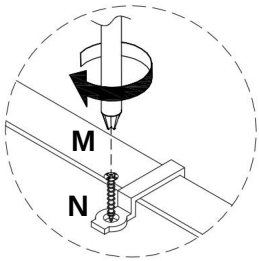

3.

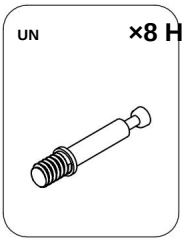

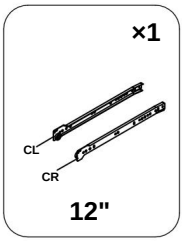

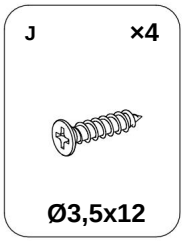

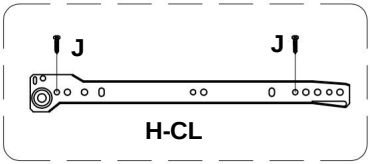

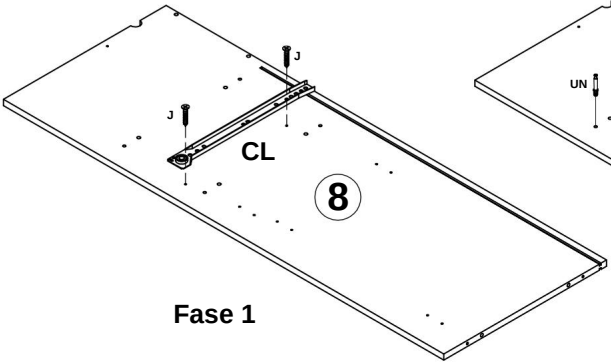

Fase 1

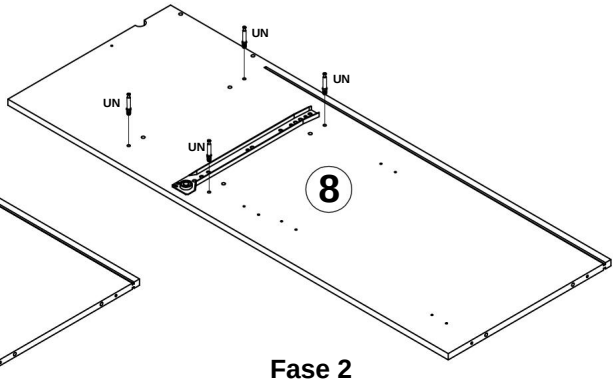

Fase 2

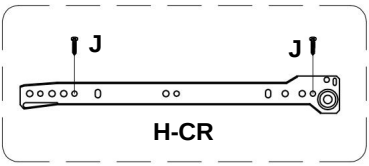

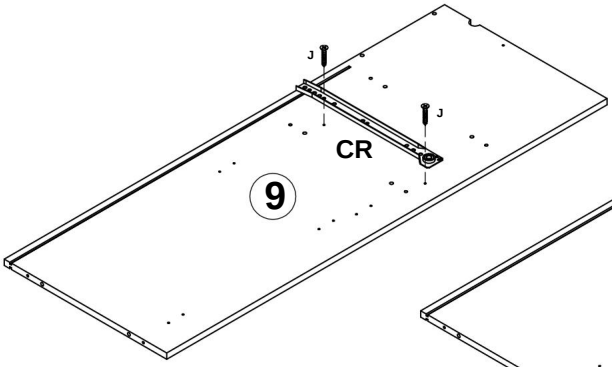

Fase 1

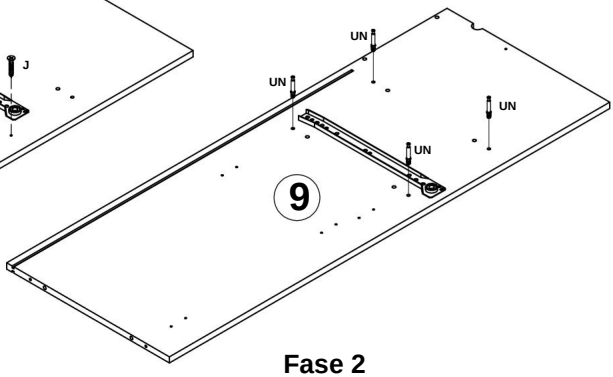

Fase 2

4.

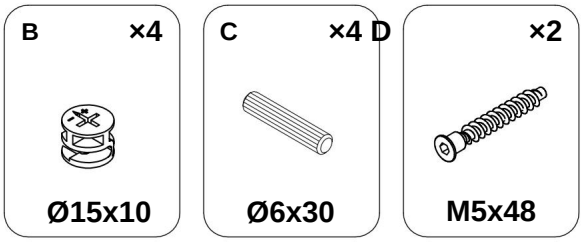

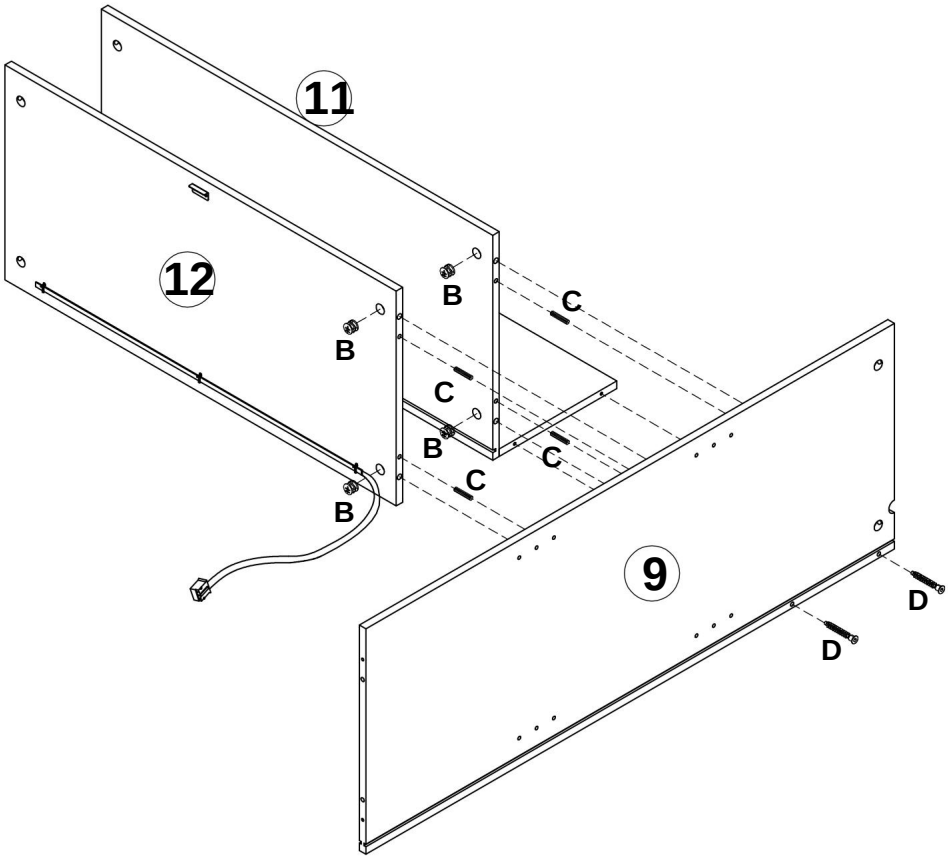

5.

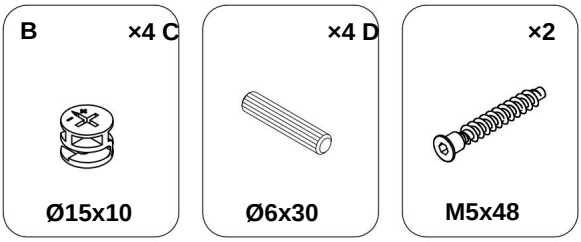

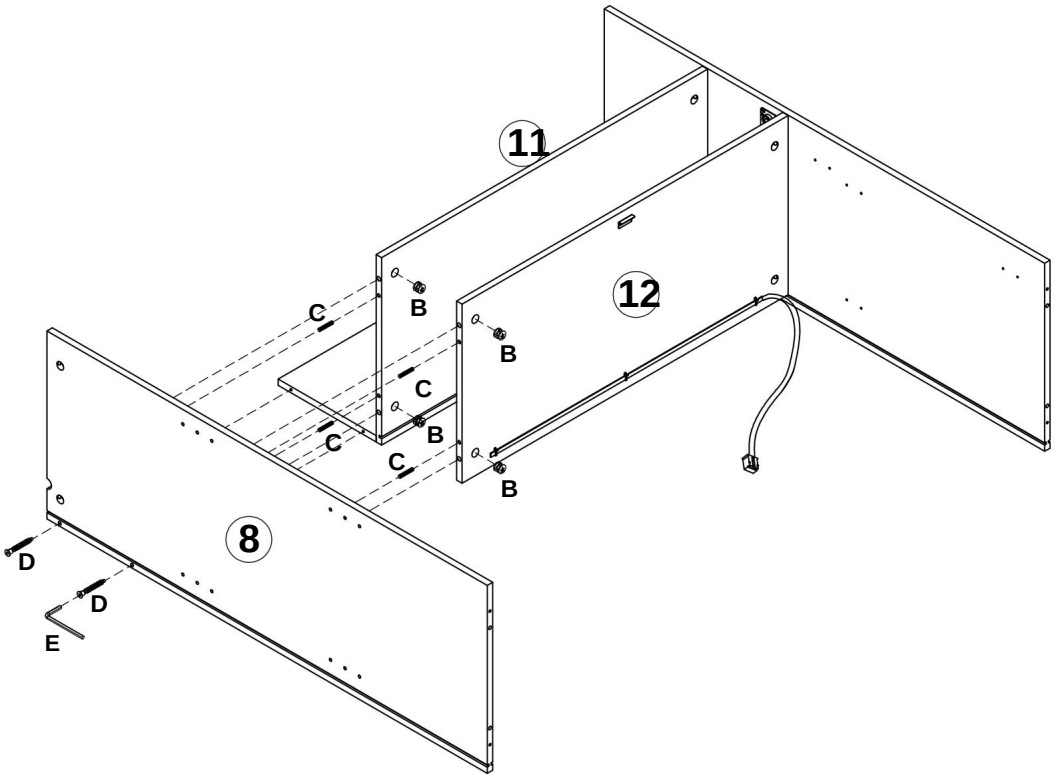

6.

IL ×8



Ø4x12

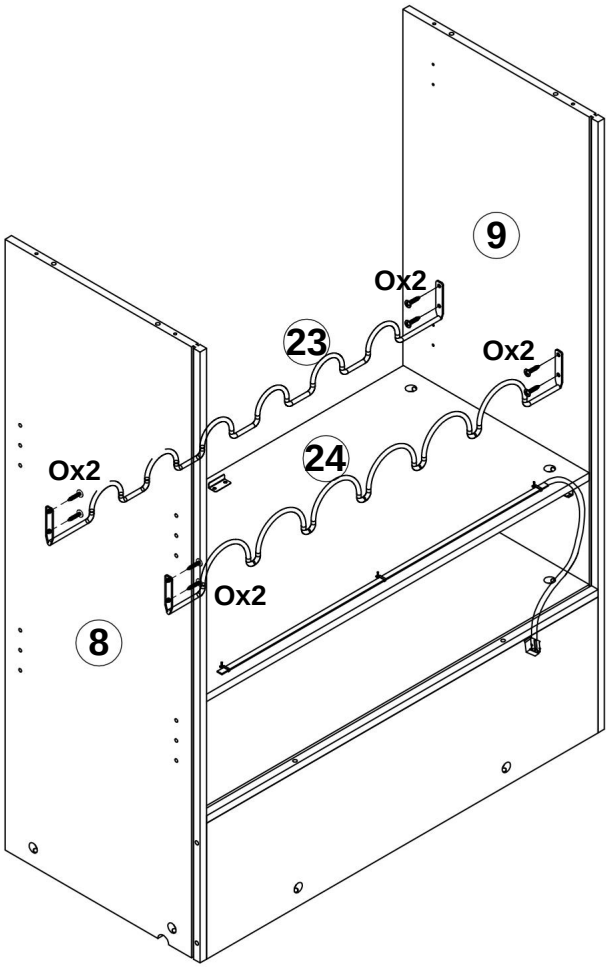

7.

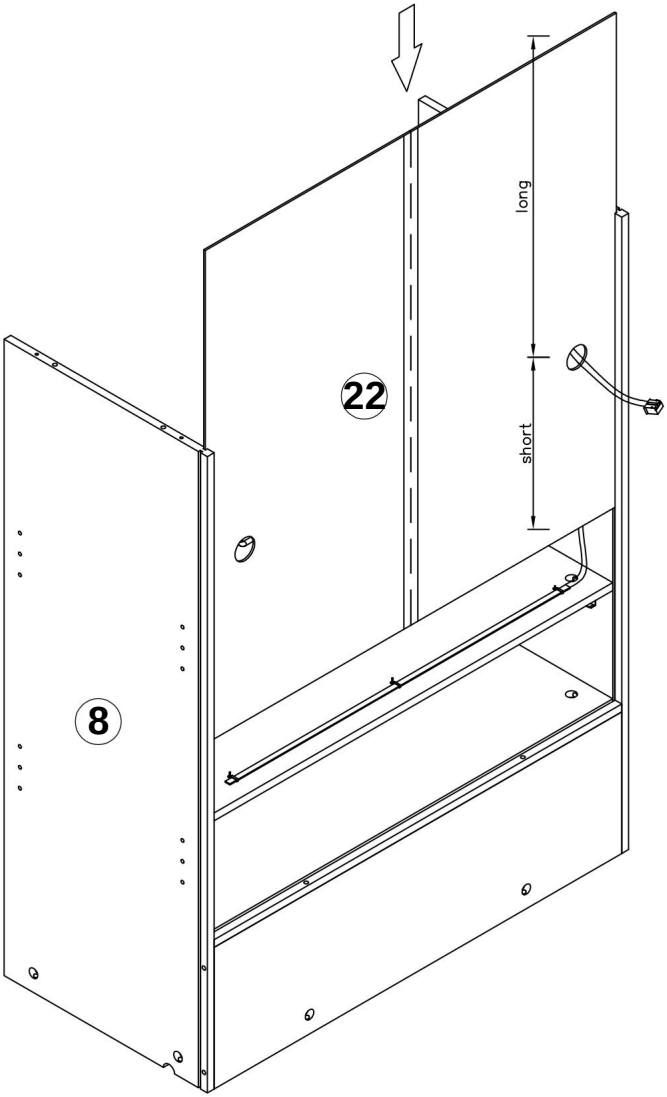

8.

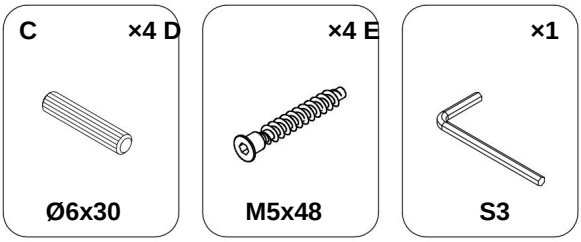

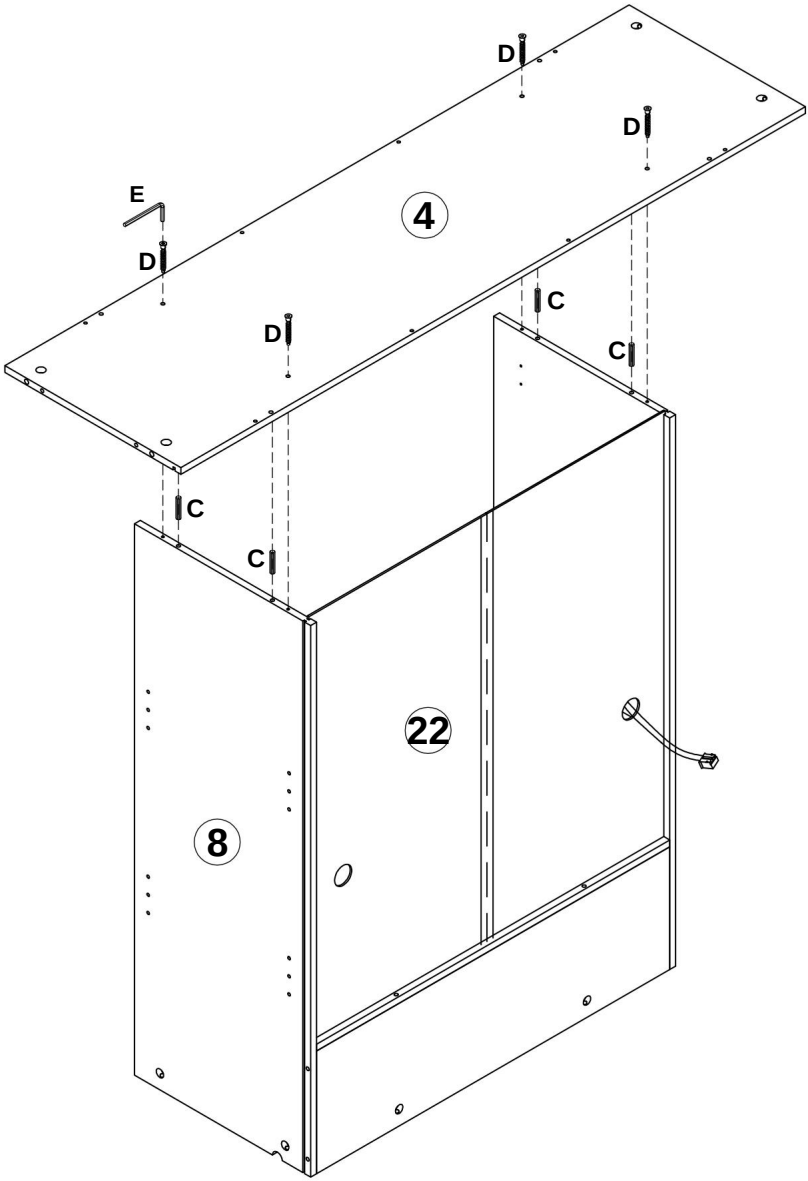

9.

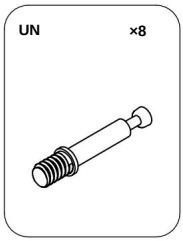

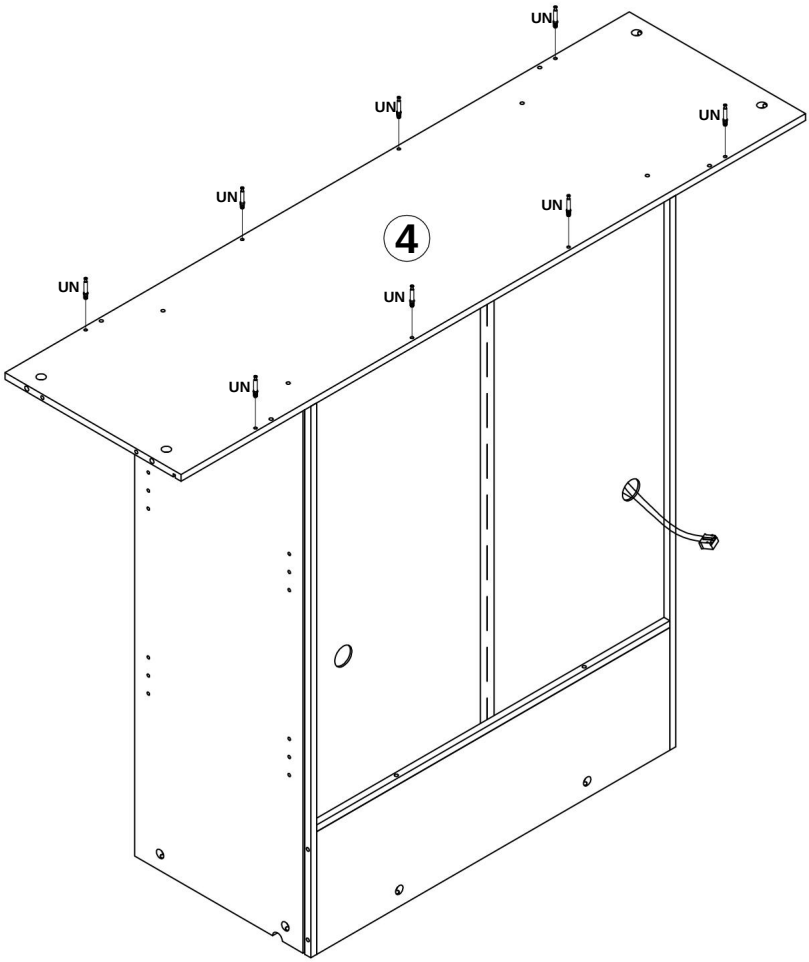

10.

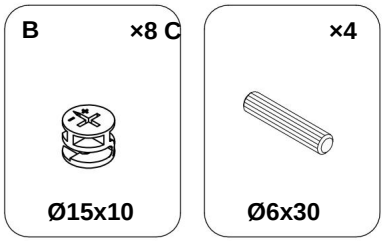

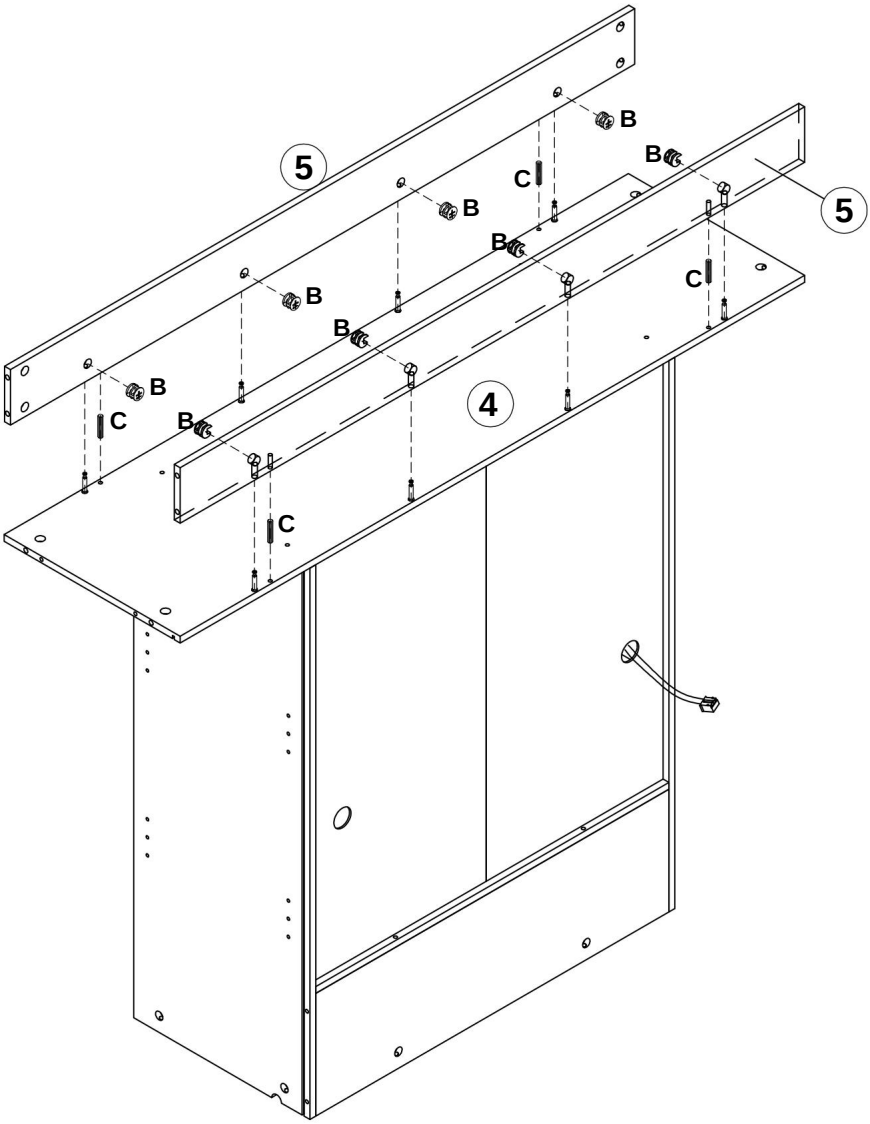

11.

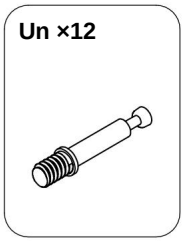

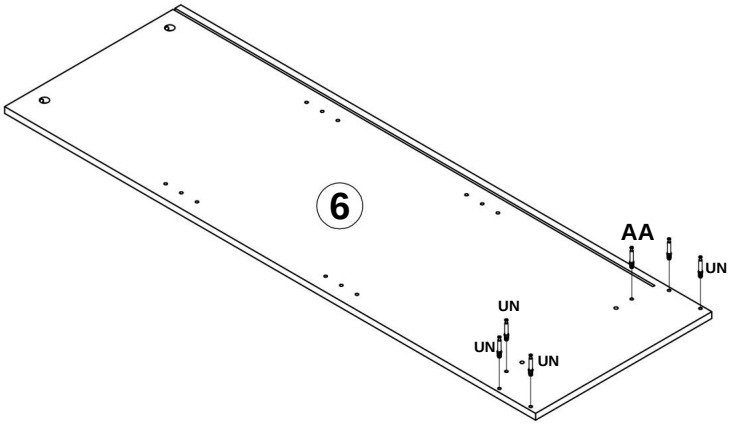

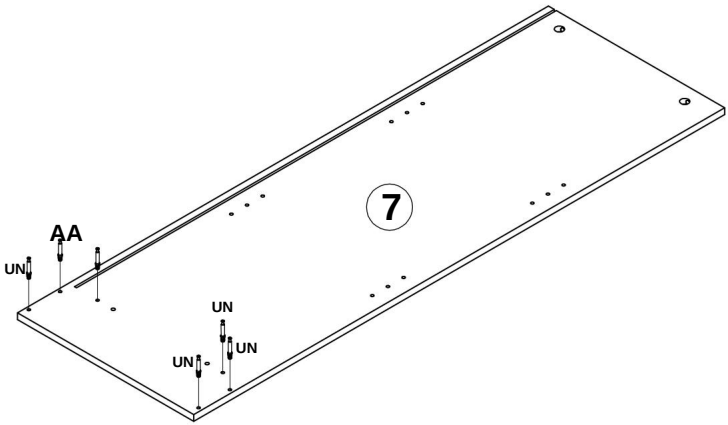

12.

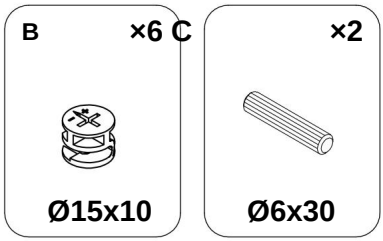

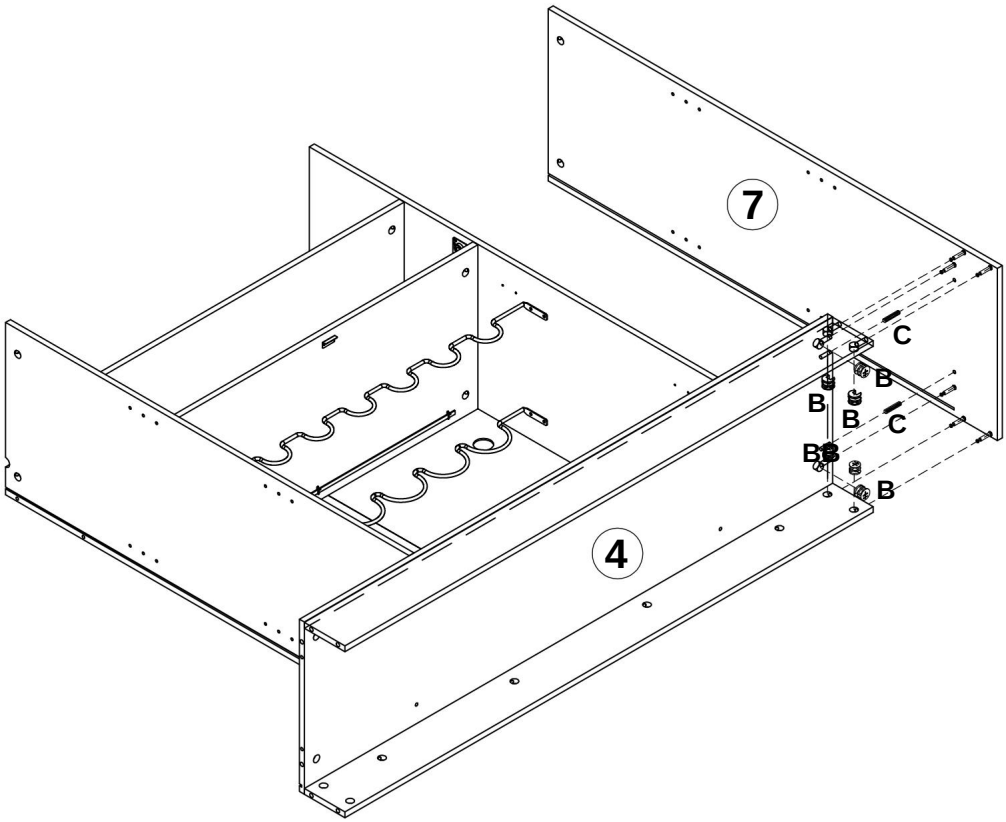

13.

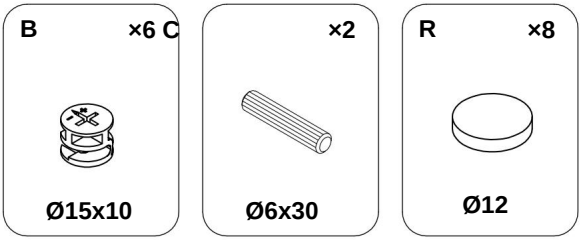

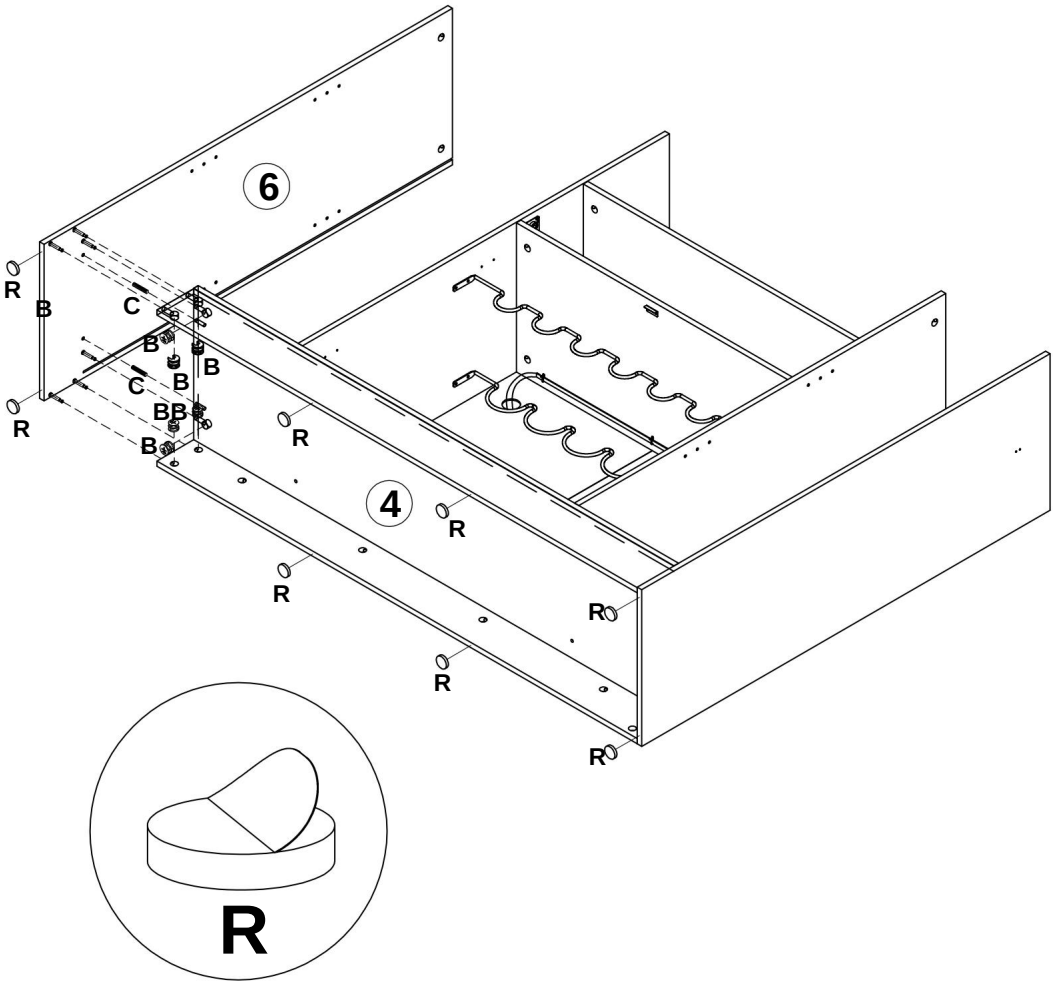

14.

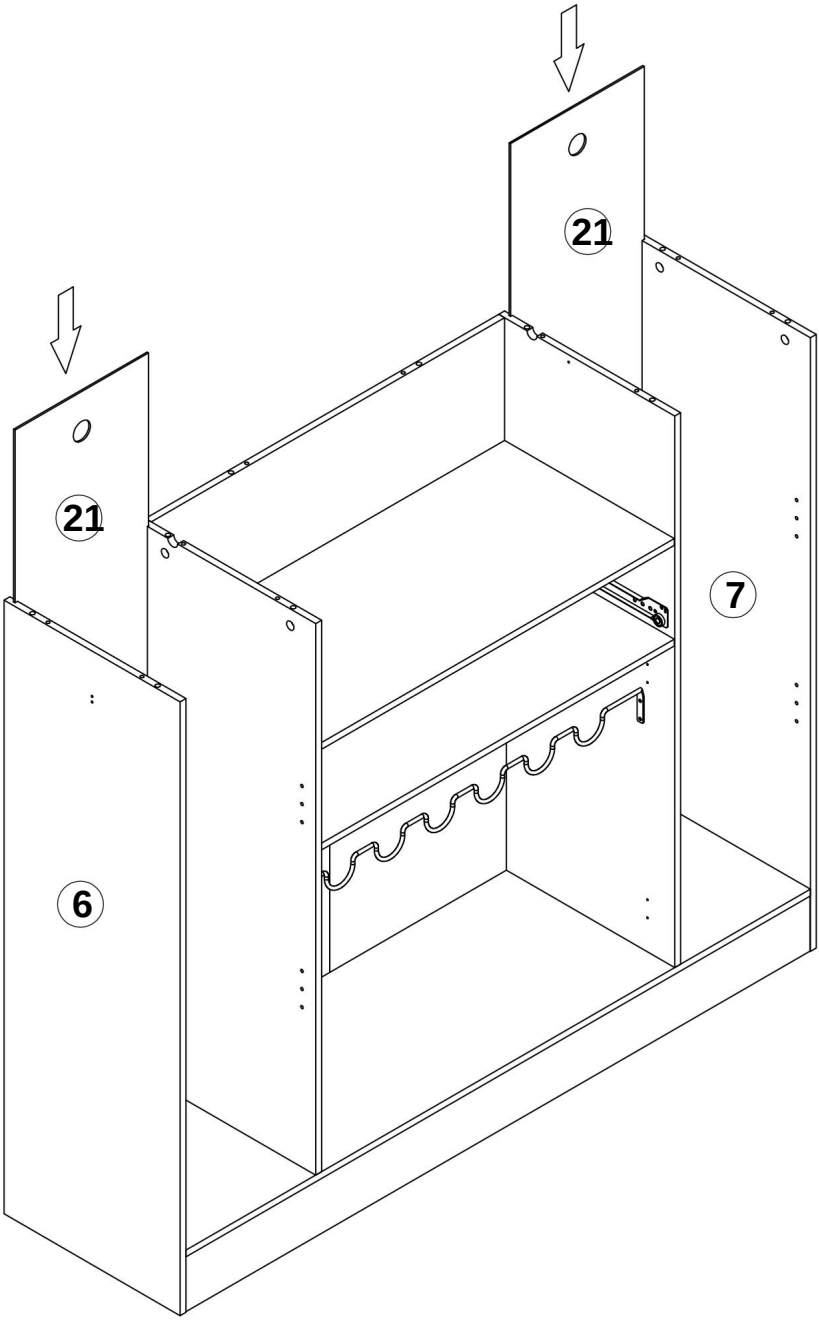

15.

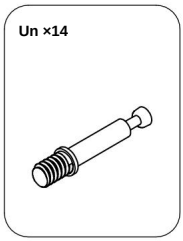

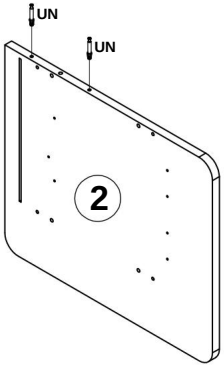

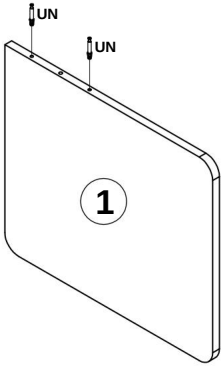

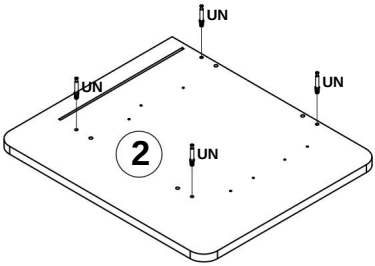

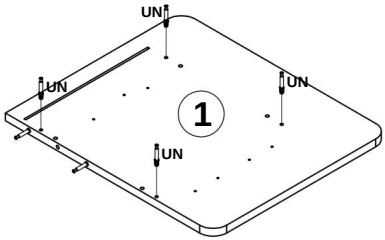

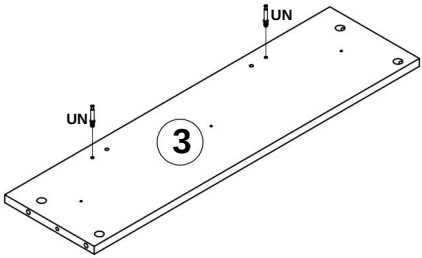

16.

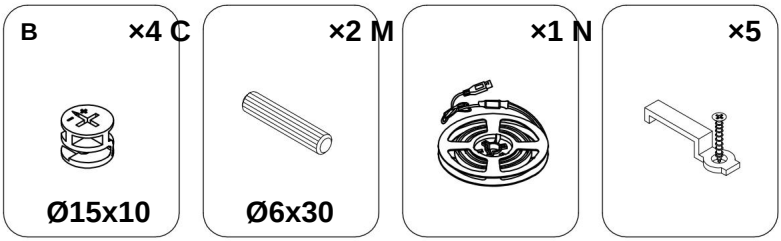

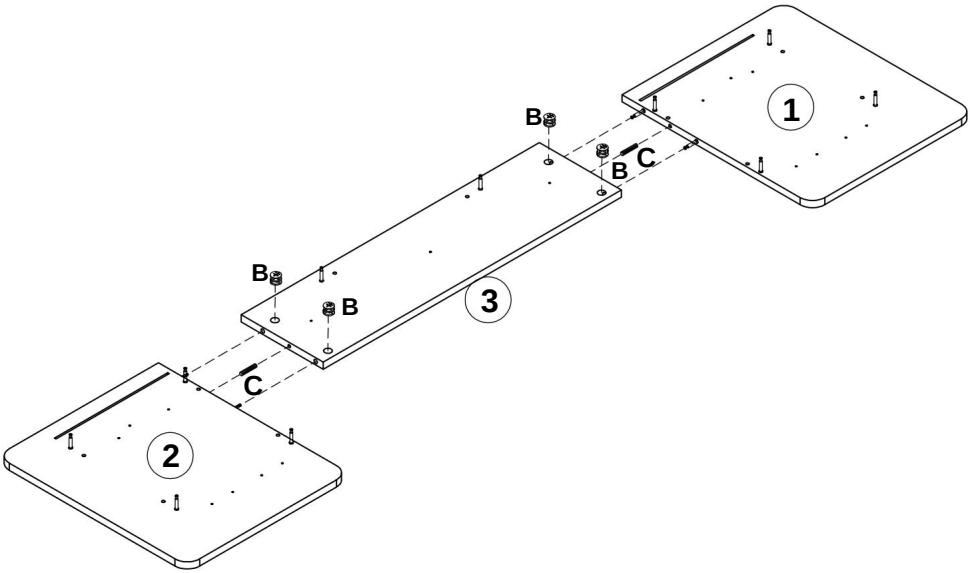

Nota: verificare la posizione della presa prima dell'installazione; le posizioni delle strisce luminose possono essere invertite a sinistra e a destra.

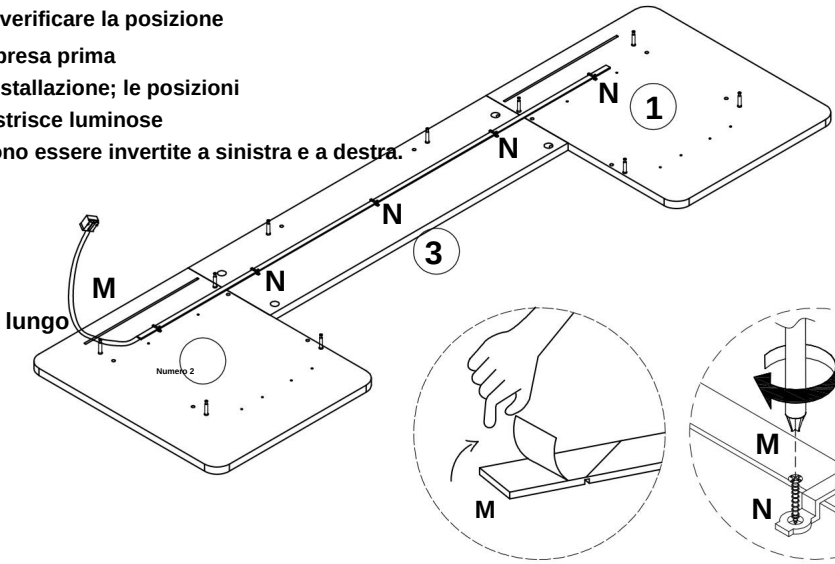

17.

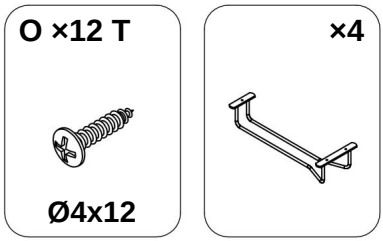

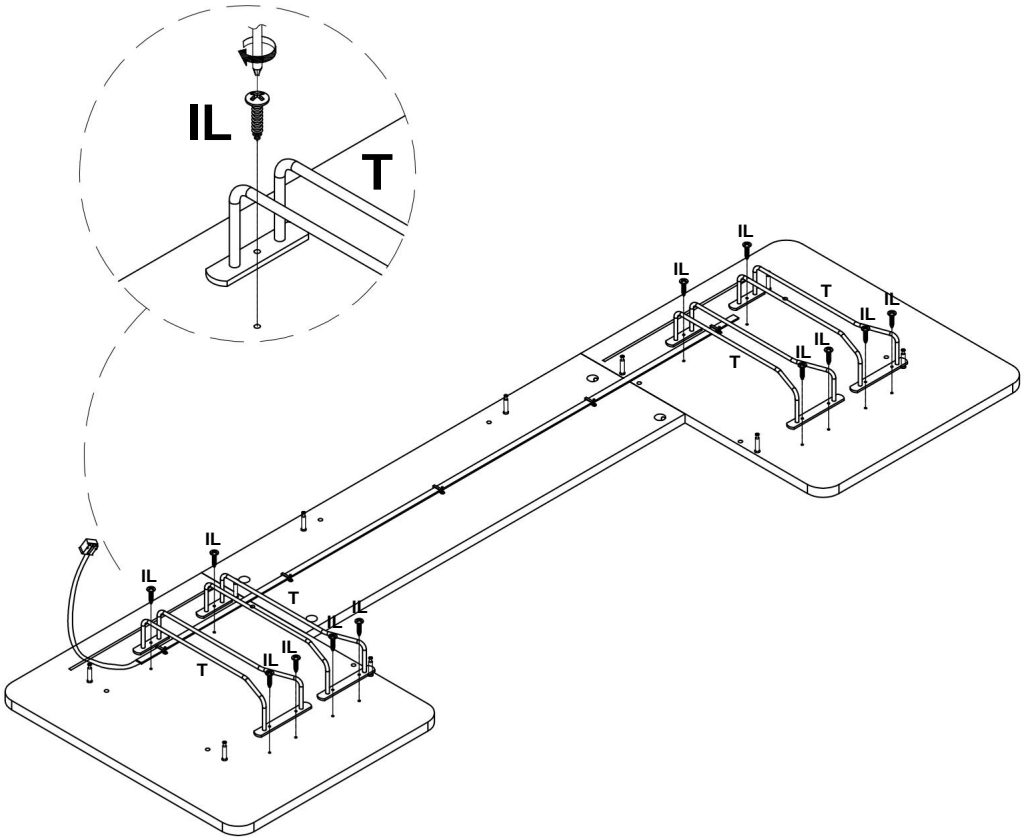

18.

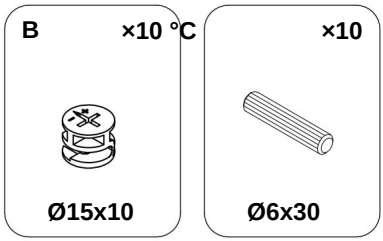

2 persone
Assemblea

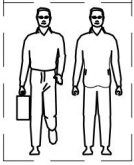

Si prega di notare che per l'installazione di questo passaggio è necessaria la collaborazione di due persone.

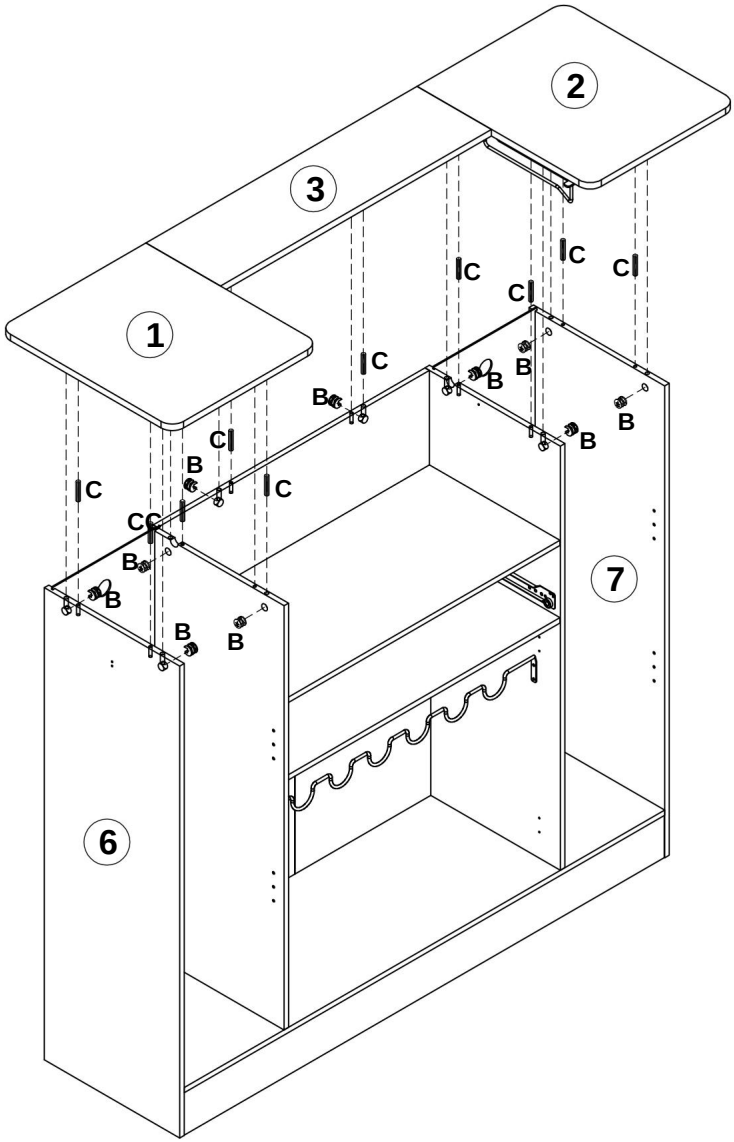

19.

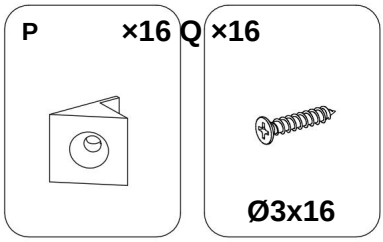

Nota: verificare la posizione della presa prima dell'installazione; le posizioni delle strisce luminose possono essere invertite a sinistra e a destra.

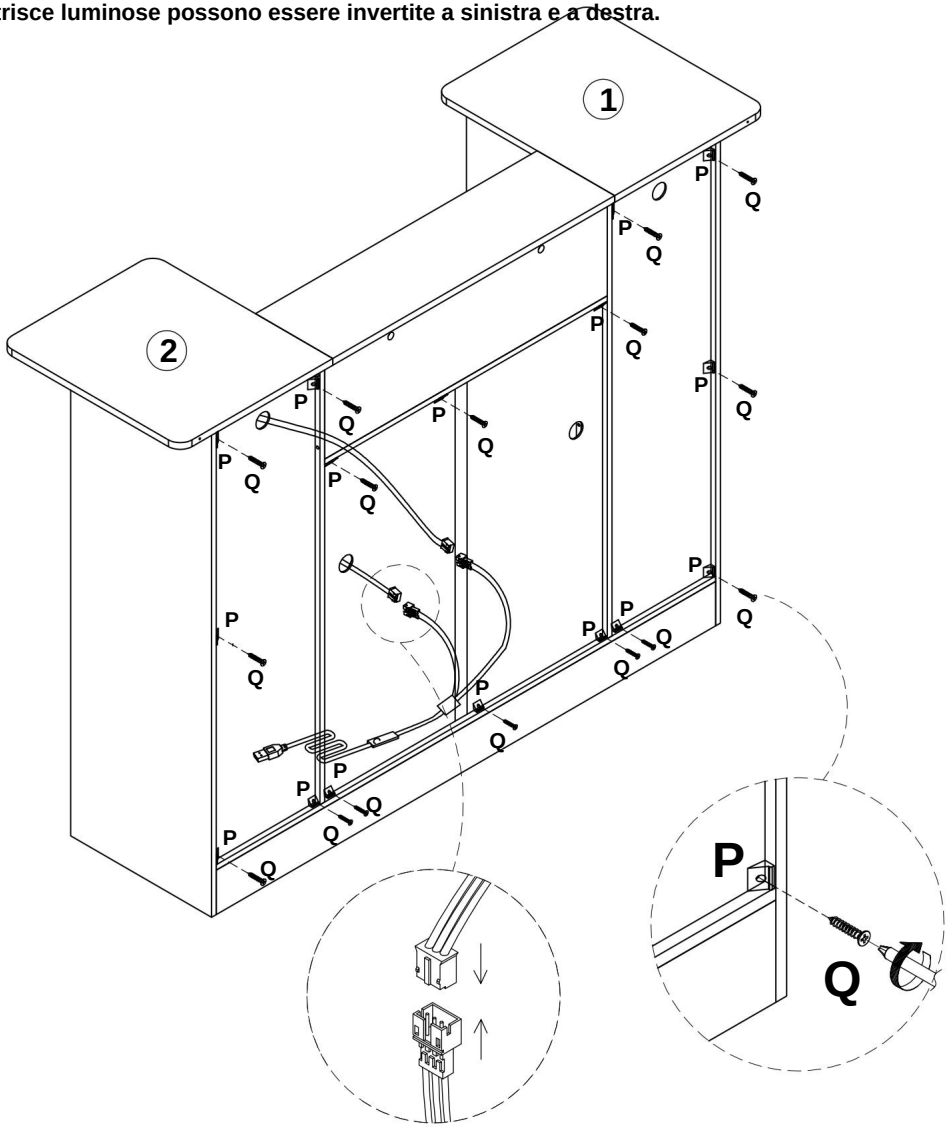

20.

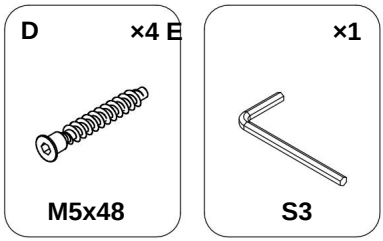

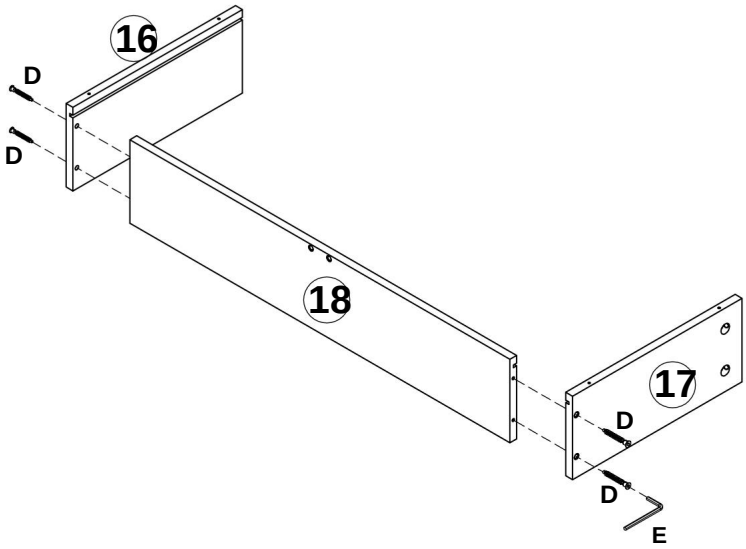

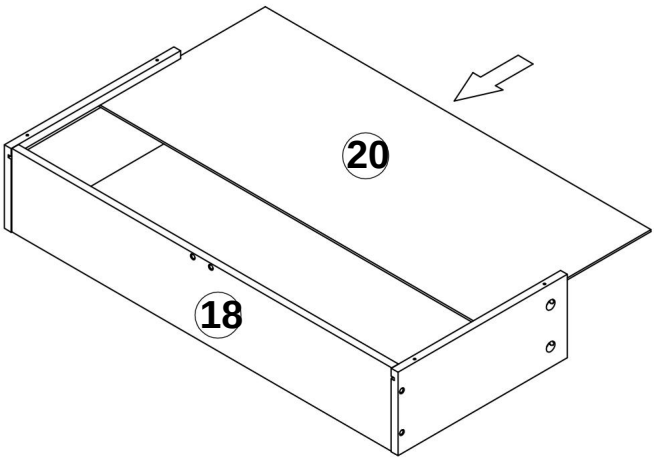

21.

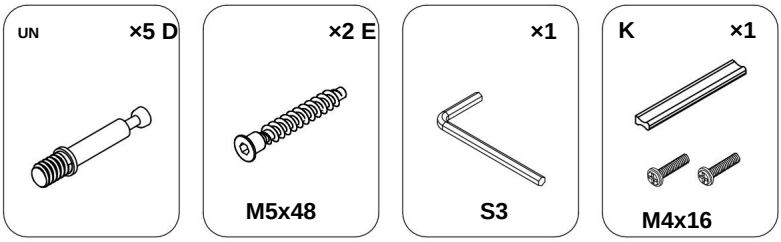

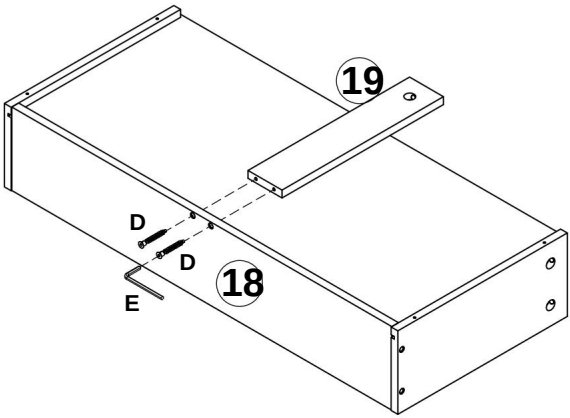

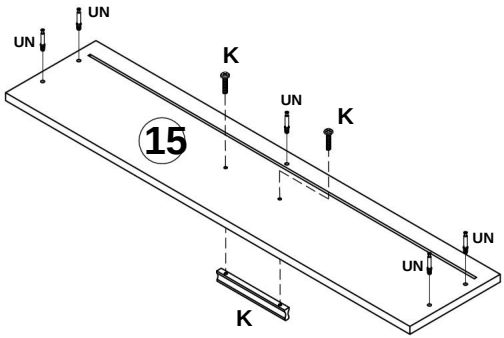

22.

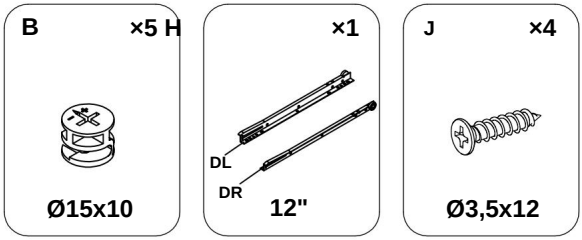
B
×5 H
Ø15x10
×1
DL
DR
12"
J
×4
Ø3,5x12

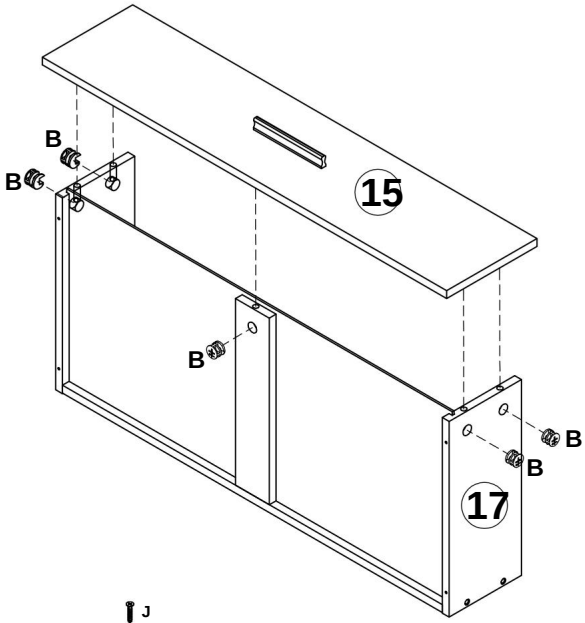
B
B
15
B
B
B
17

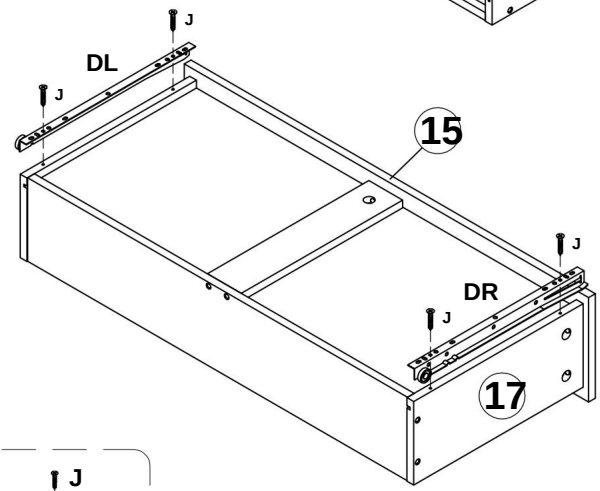
J
DL
J
15
J
DR
J
17

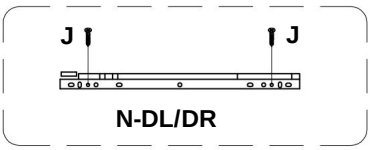
J
J
N-DL/DR

23.

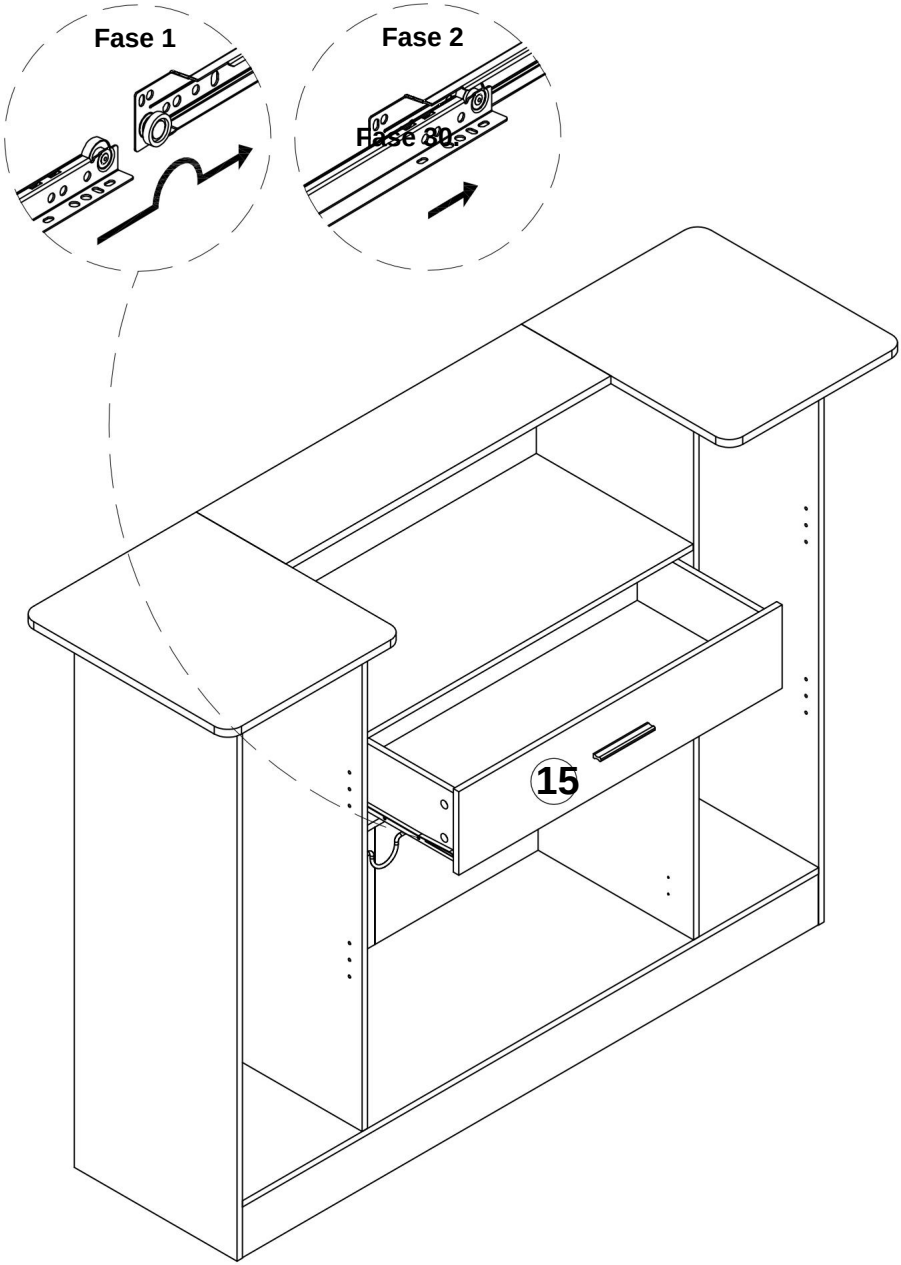

24.

G ×4 J



Ø35

×8



Ø3,5x12

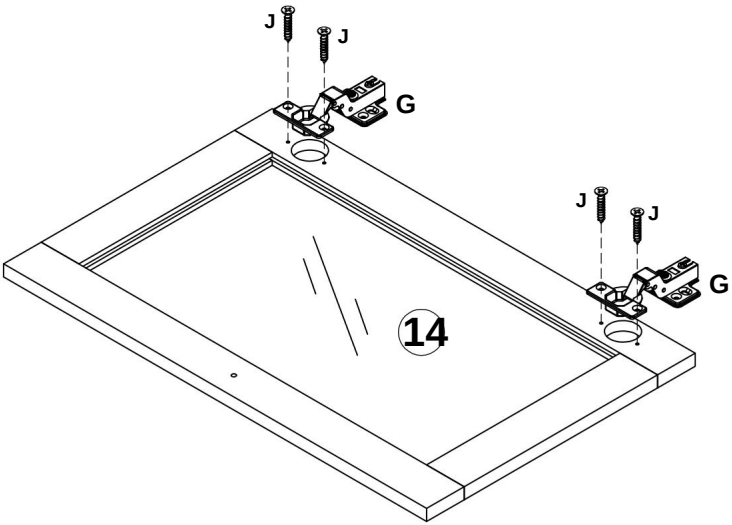

x2

25.

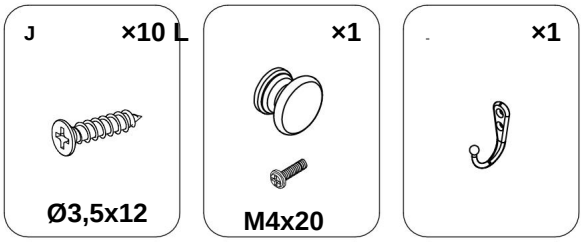

Nota: il metodo per regolare il

il pannello della porta si trova nell'ultima pagina.

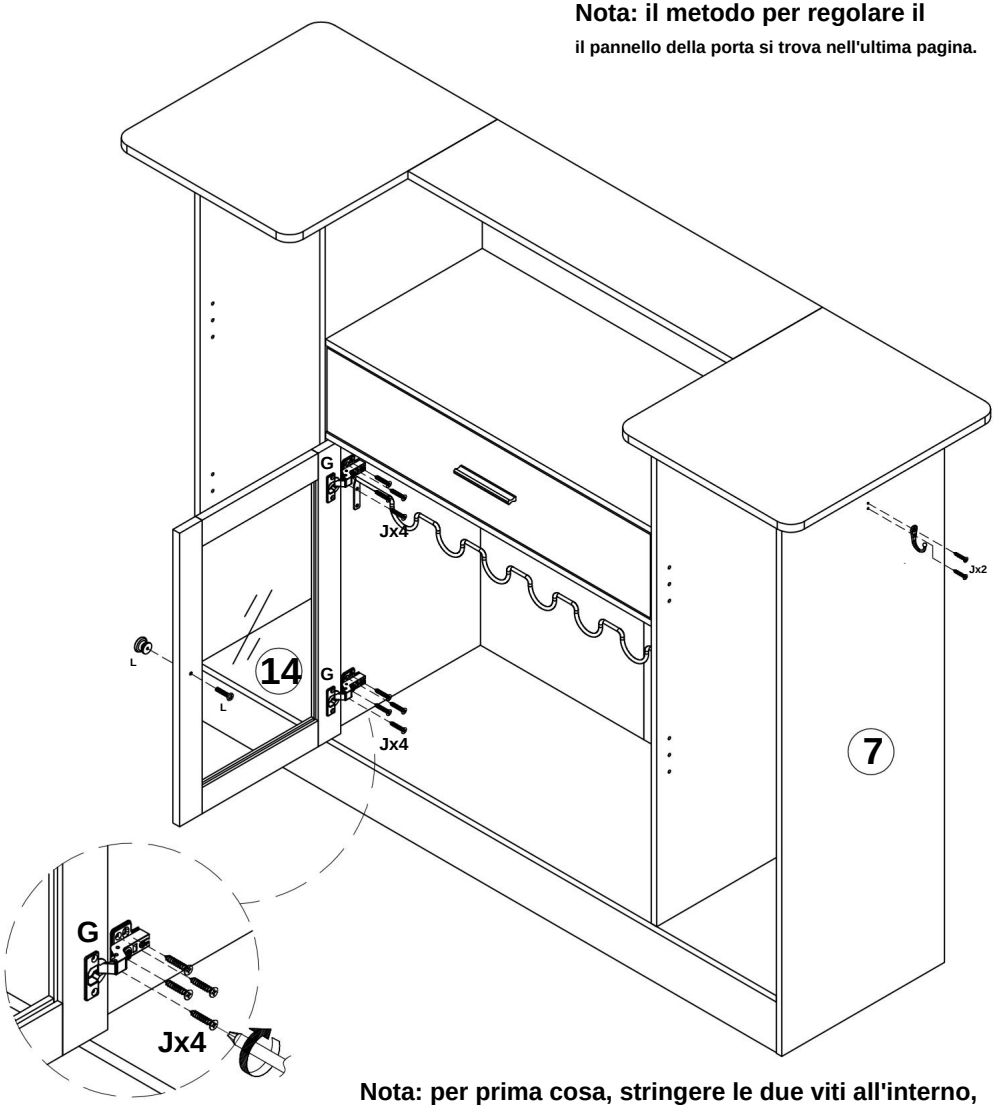

Nota: per prima cosa, stringere le due viti all'interno, regolare lo spazio tra la parte superiore e inferiore del pannello della porta e infine stringere le viti anteriori.

26.

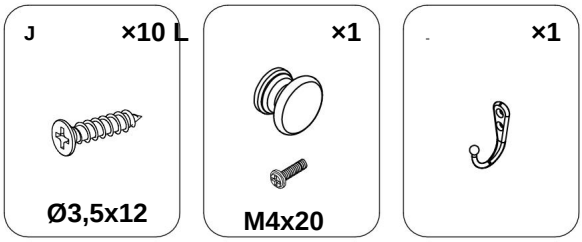

Nota: il metodo per regolare il

il pannello della porta si trova nell'ultima pagina.

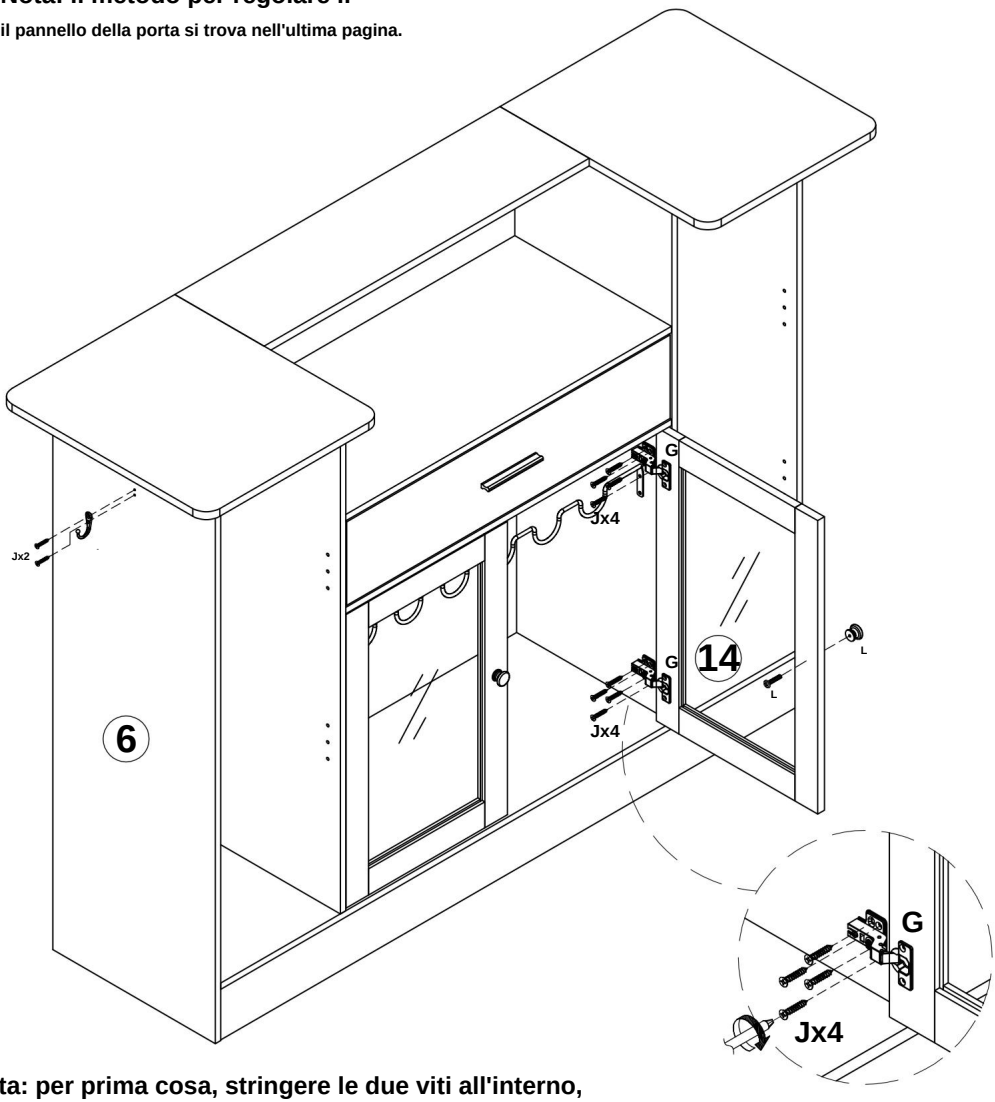

Nota: per prima cosa, stringere le due viti all'interno, regolare lo spazio tra la parte superiore e inferiore del pannello della porta e infine stringere le viti anteriori.

27.

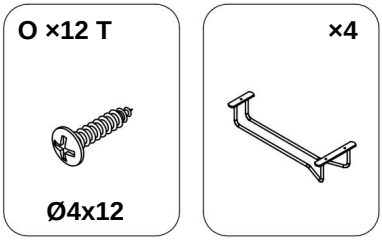

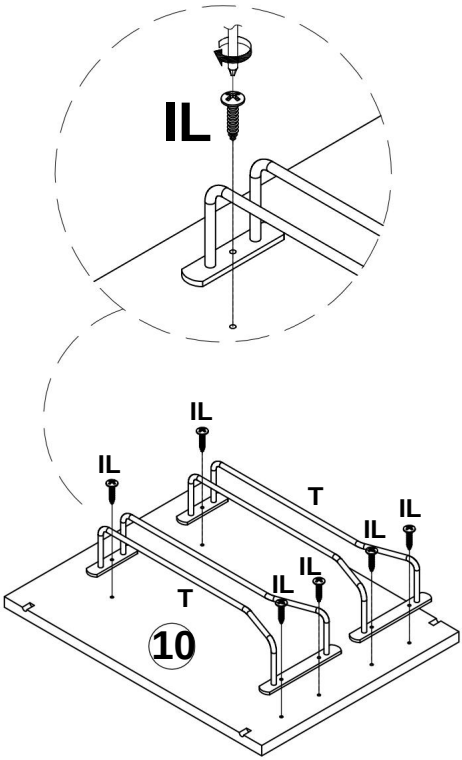

x2

28.

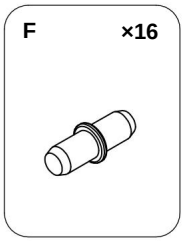

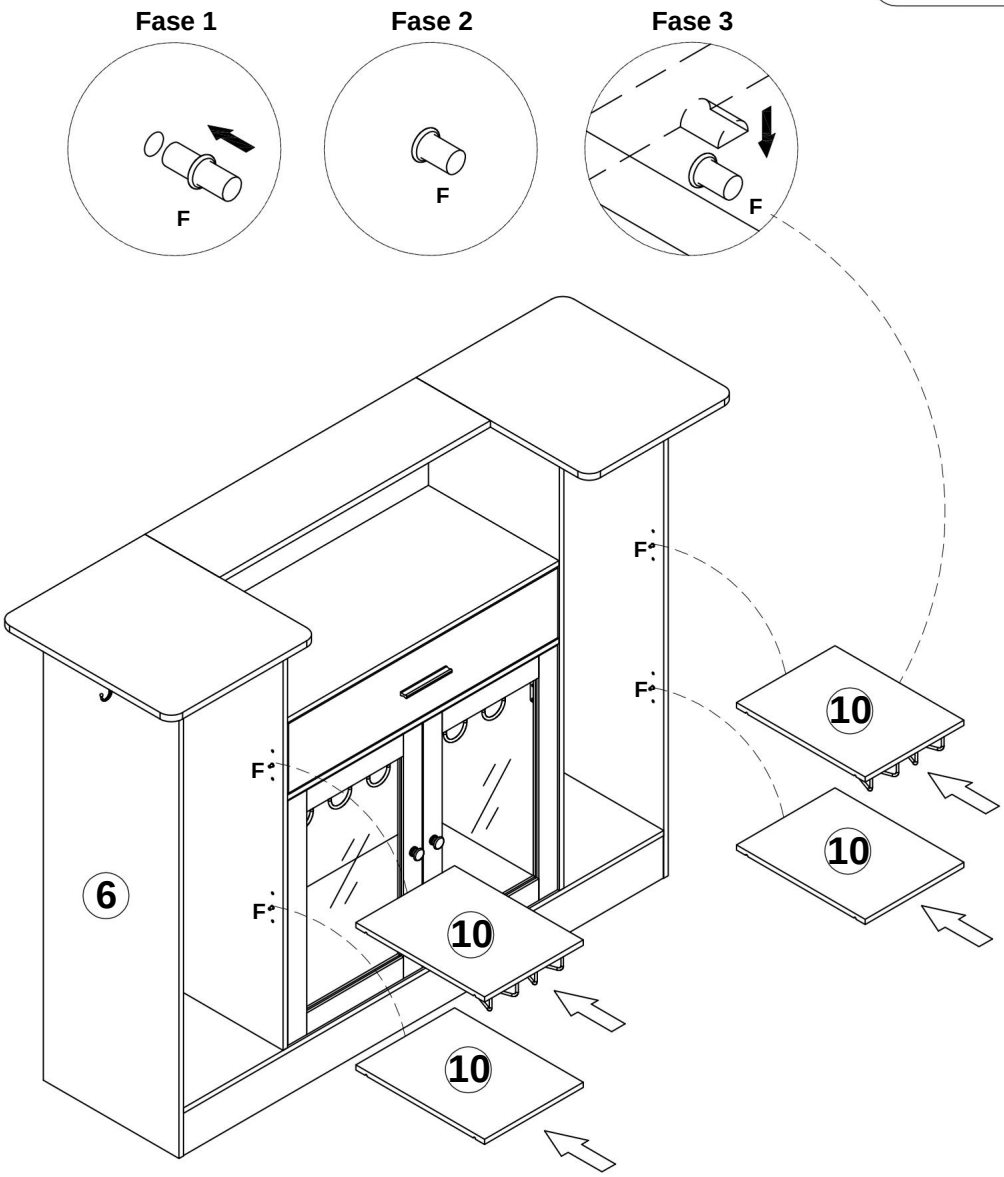

29.

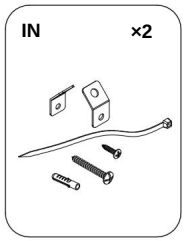

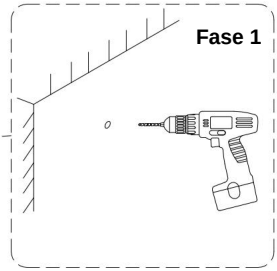

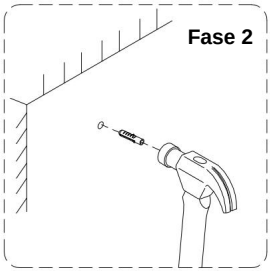

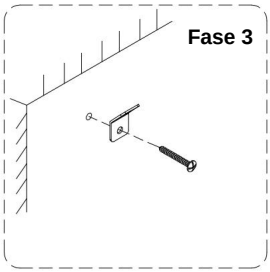

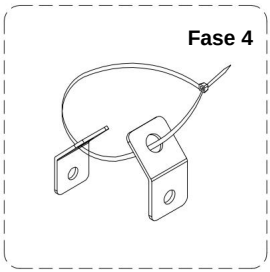

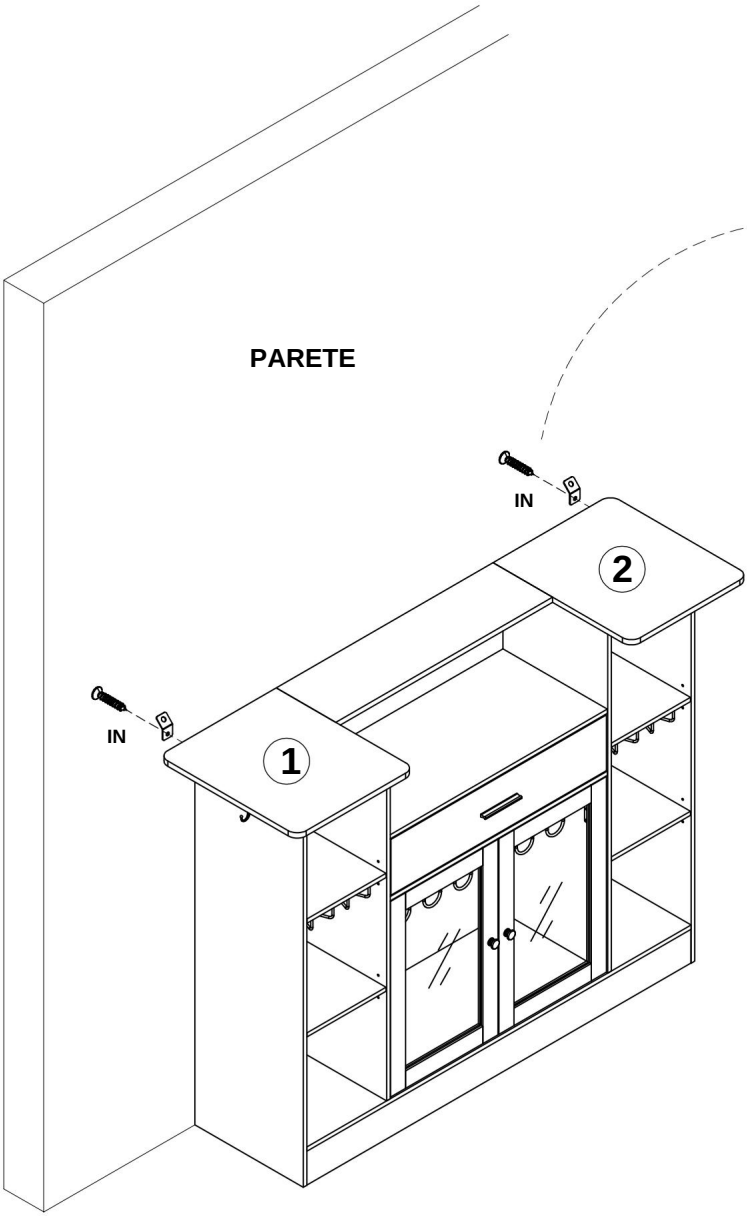

30. Regolare e allineare le cerniere della porta

Regolazione su e giù

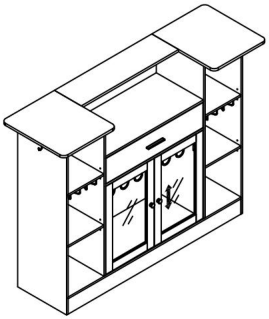

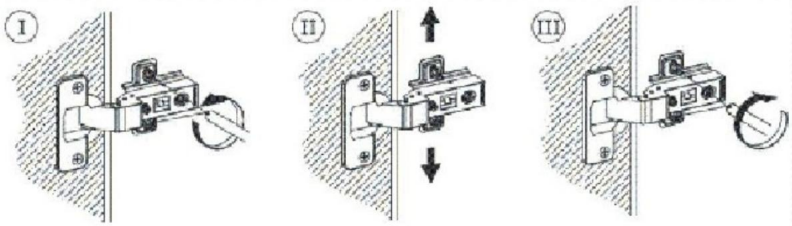

Regolazione sinistra e destra

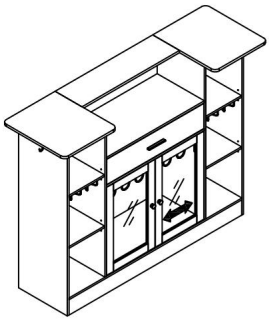

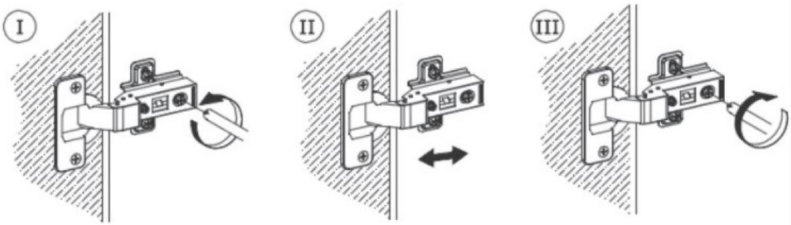

Regolazione avanti e indietro

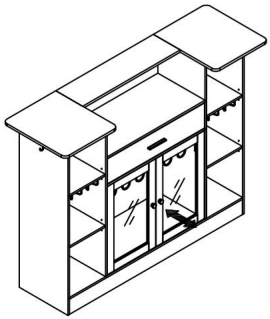

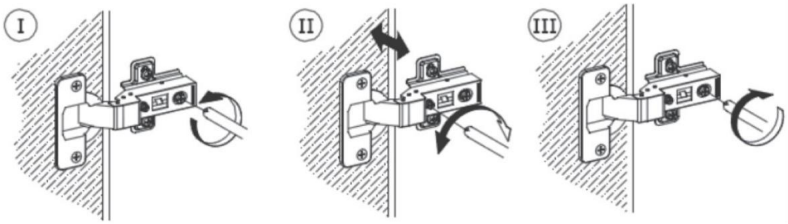



VEVOR

Upgrade · The Home Creator Way

Unidad de barra para el hogar

Modelo: JTJB-GW-02

VEVOR
Upgrade·The Home Creator Way

Unidad de barra para el hogar

Modelo: JTJB-GW-02

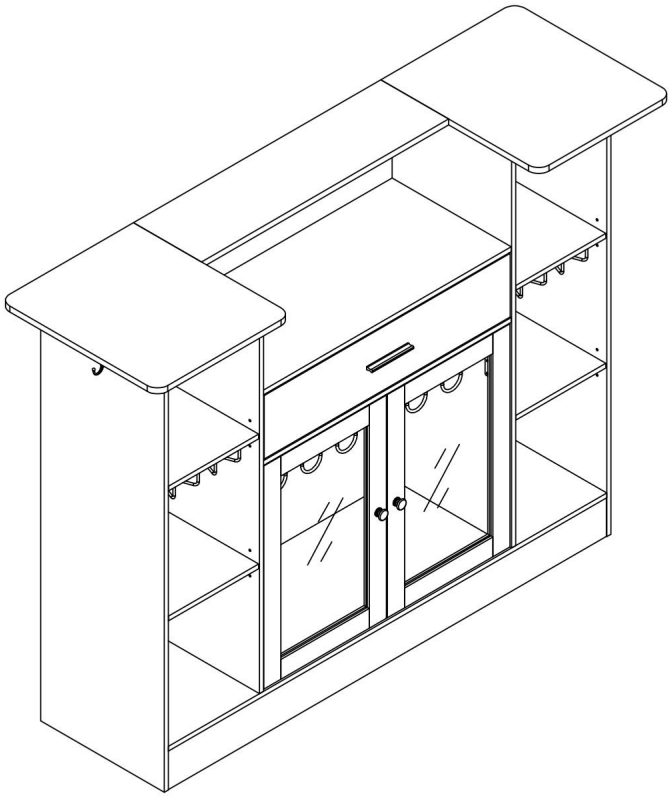

Nota: La imagen del producto es de referencia, prevalecerán los detalles reales.

Estas son las instrucciones originales; lea atentamente todas las instrucciones del manual antes de utilizarlo. VEVOR se reserva el derecho de interpretar este manual de usuario. La apariencia del producto dependerá del producto que haya recibido. Le rogamos que nos disculpe si no le informamos de nuevo si hay actualizaciones tecnológicas o de software en nuestro producto.

INSTRUCCIONES DE SEGURIDAD

INTRODUCCIÓN

Gracias por adquirir nuestros productos. Comprometidos a brindar a los clientes lo mejor.

Ofrecer productos y servicios de la mejor calidad siempre ha sido nuestro objetivo principal. Antes de usar el producto, lea atentamente este manual de instrucciones para garantizar un uso correcto.

Mantenga el manual de instrucciones en un lugar donde el usuario pueda encontrarlo en cualquier momento.

PRECAUCIONES DE MONTAJE

Hay muchos componentes y accesorios en el paquete. Cada componente y el accesorio está etiquetado con una letra o un número, verifique cuidadosamente antes de usarlo cualquiera de ellos. Manténgalos fuera del alcance de los niños para evitar accidentes.

1. Ensamble únicamente de acuerdo con estas instrucciones. Un montaje incorrecto puede... crear peligros.
2. Use gafas de seguridad aprobadas por ANSI y guantes de trabajo resistentes durante asamblea.
3. Mantenga el área de reunión limpia y bien iluminada.
4. Mantenga a los transeúntes fuera del área durante el montaje.
5. No se monte si está cansado o bajo la influencia del alcohol, drogas o medicamento.
6. Las capacidades del producto se aplican a productos ensamblados correctamente y completamente. Sólo productos.
7. Si es posible, puedes utilizar herramientas eléctricas para facilitar el montaje.
8. Los componentes principales del producto son relativamente pesados. Tenga cuidado. para garantizar la seguridad durante la instalación.
9. El producto no es estable durante la instalación. No lo mueva de forma aleatoria. antes de que esté completamente instalado.
10. Para obtener información adicional sobre las piezas enumeradas en las siguientes páginas, consulte el diagrama de ensamblaje de este manual. Desenvuelva y Separe todas las piezas en un área de trabajo limpia.

*ASEGÚRESE DE SEGUIR LOS PASOS DE INSTALACIÓN EN EL
MANUAL PARA EVITAR PÉRDIDAS INNECESARIAS CAUSADAS POR UN MANEJO INADECUADO
INSTALACIÓN.

PRECAUCIONES DE USO

1) No exceda las capacidades de peso especificadas.

2) Úselo únicamente sobre una superficie plana, nivelada, dura y lisa.

3) Úselo únicamente según lo previsto.

4) Inspeccione antes de cada uso; no lo utilice si las piezas están sueltas o dañadas.

ADVERTENCIA

Los niños han muerto por el vuelco de muebles. Para reducir el riesgo de caída de muebles
vuelco: •
SIEMPRE instale el dispositivo antivuelco provisto. • NUNCA
coloque un televisor sobre este producto. • NUNCA
permita que los niños se paren, suban o cuelguen de cajones, puertas o
estantes.
• Coloque los artículos más pesados en los cajones más bajos.

GUARDE ESTE MANUAL

Información de la FCC para cadenas de luces USB:

PRECAUCIÓN: Cambios o modificaciones no expresamente aprobados por la parte
responsable del cumplimiento podría anular la autoridad del usuario para operar el
¡equipo!
Este dispositivo cumple con la Parte 15 de las Normas de la FCC. Su funcionamiento está sujeto a las
las siguientes dos condiciones:
1) Este producto puede causar interferencias dañinas.
2) Este producto debe aceptar cualquier interferencia recibida, incluida la interferencia que
Puede provocar un funcionamiento no deseado.

ADVERTENCIA: Los cambios o modificaciones a este producto no aprobados expresamente por La parte responsable del cumplimiento podría anular la autoridad del usuario para operar el producto.

Nota: Este producto ha sido probado y se ha comprobado que cumple con los límites de la Clase Dispositivo digital B de conformidad con la Parte 15 de las Normas de la FCC. Estos límites están diseñados para Proporcionar una protección razonable contra interferencias perjudiciales en un entorno residencial. instalación.

Este producto genera, utiliza y puede irradiar energía de radiofrecuencia y, si no Si se instala y utiliza de acuerdo con las instrucciones, puede causar daños. interferencias en las comunicaciones por radio. Sin embargo, no hay garantía de que No se producirán interferencias en una instalación en particular. Si este producto causa interferencias perjudiciales para la recepción de radio o televisión, que pueden determinarse mediante Al apagar y encender el producto, se recomienda al usuario que intente corregir el problema. interferencia mediante una o más de las siguientes medidas.

· Reorientar o reubicar la antena receptora.

· Aumentar la distancia entre el producto y el receptor.

· Conecte el producto a una toma de corriente de un circuito diferente a aquel al que está conectado. El receptor está conectado.

· Consulte al distribuidor o a un técnico de radio/TV experimentado para obtener ayuda.

ELIMINACIÓN CORRECTA DE LAS CADENA DE LUCES USB



Este producto está sujeto a las disposiciones de la Directiva europea 2012/19/UE. El símbolo que muestra un contenedor de basura con ruedas tachado Indica que el producto requiere recogida de residuos por separado en el Unión Europea. Esto aplica al producto y a todos los accesorios. marcados con este símbolo. Los productos marcados como tal no pueden desecharse con la basura doméstica normal, sino que deben llevarse a un punto de recogida para Reciclaje de aparatos eléctricos y electrónicos.

DIBUJO DESCUBIERTO:

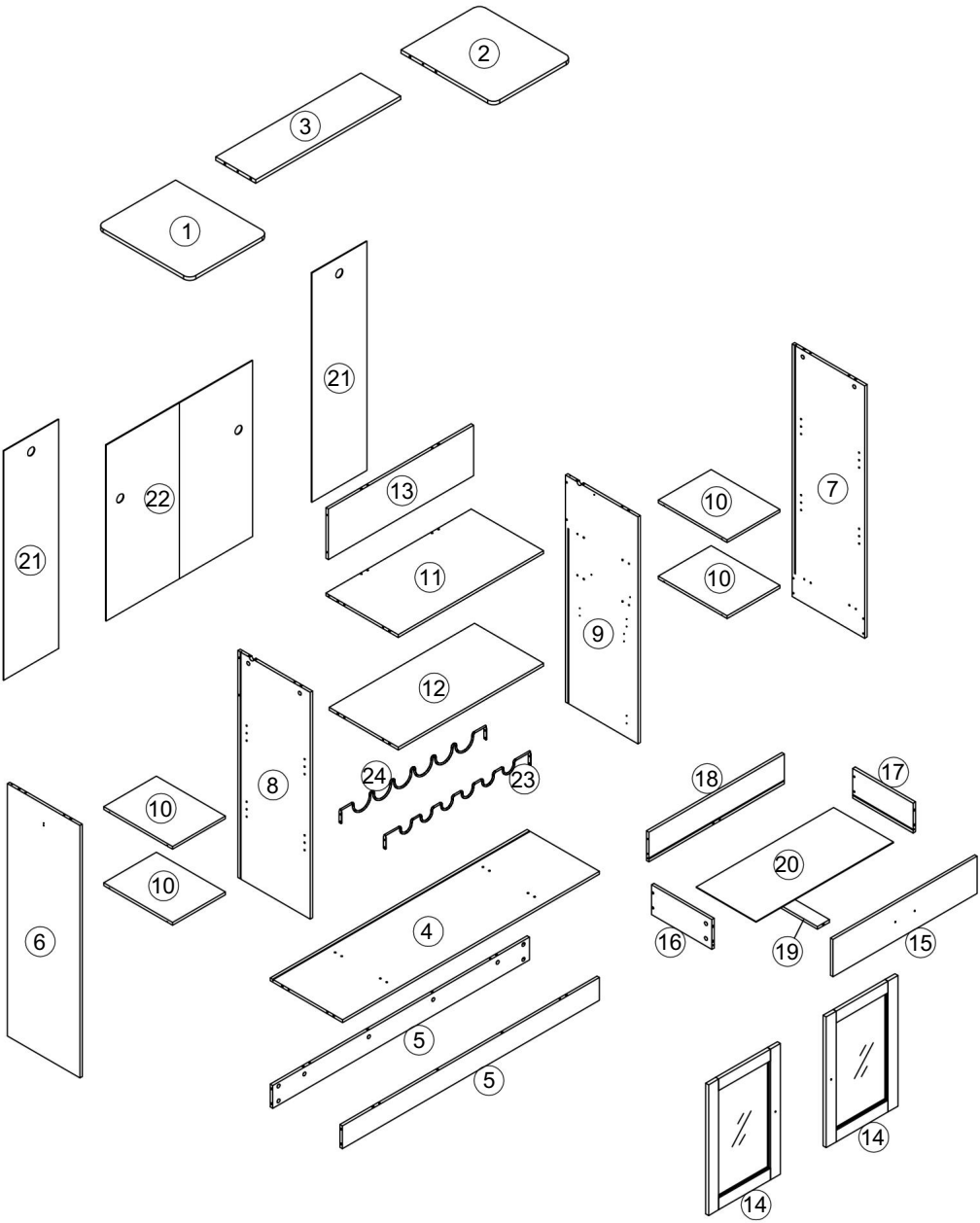

LISTA DE PIEZAS

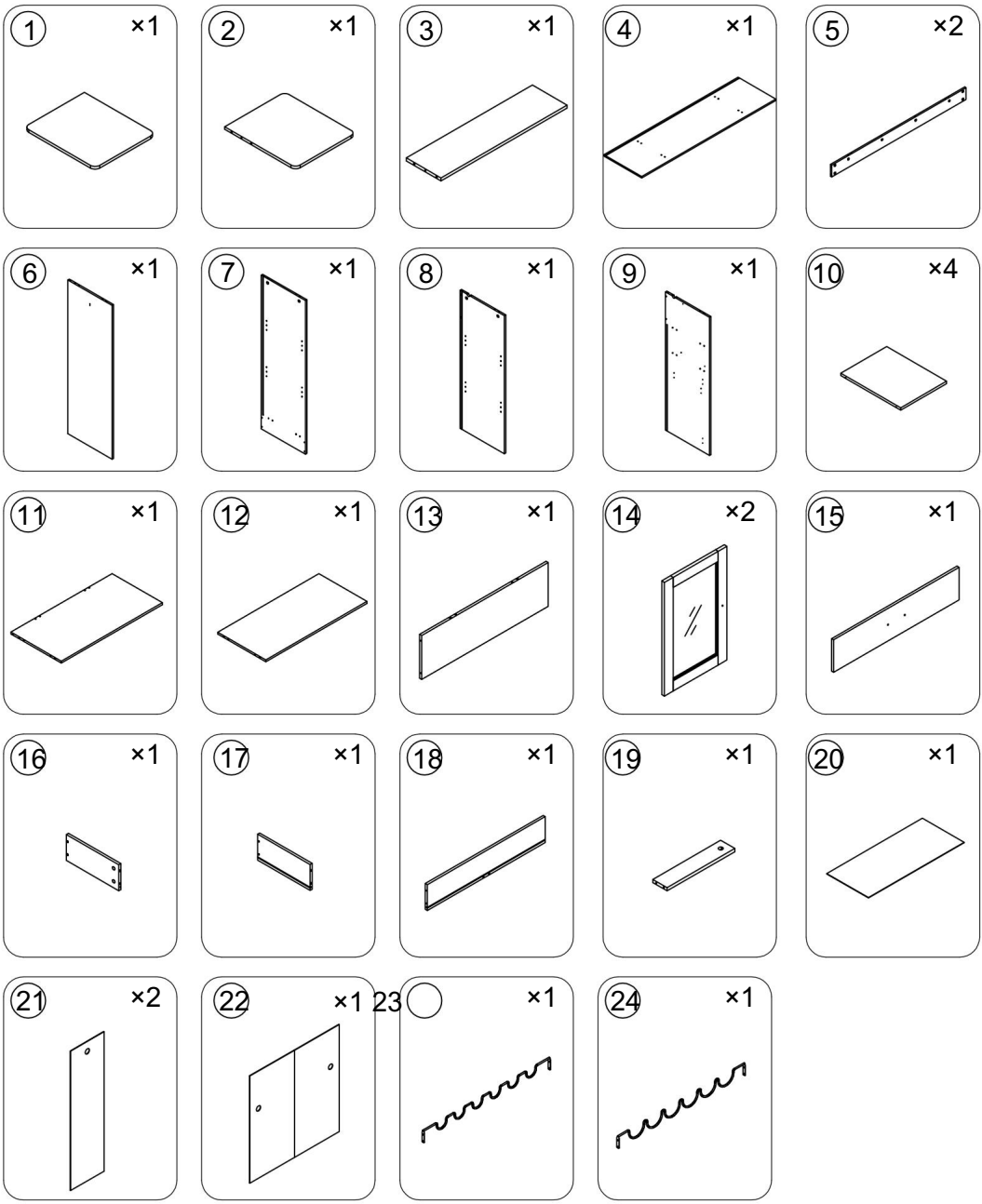

LISTA DE HARDWARE

A ×47
+3(repuesto)



B ×47
+3(repuesto)



Ø15x10

do ×34
+2(repuesto)



Ø6x30

D ×16
+2(repuesto)



M5x48

Y ×1



S3

F ×16
+2(repuesto)



GRAMO ×4



Ø35

H ×1



12"

I ×2



J ×38
+2(repuesto)



Ø3,5x12

K ×1



M4x16

L ×2 M



M4x20

×1



norte ×8
+2(repuesto)

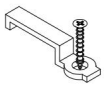

EL ×32
+2(repuesto)



Ø4x12

PAG ×16
+2(repuesto)



Q ×16
+2(repuesto)



Ø3x16

R ×8
+2(repuesto)



Ø12

S ×1



T ×8



EN ×2



Instrucciones de fijación
CAM-BOLT y CAM-LOCK



PERNO DE LEVA



LEVA-LOCK

Herramientas necesarias

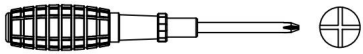

INSERCIÓN Y APRIETE DEL PERNO DE LEVA

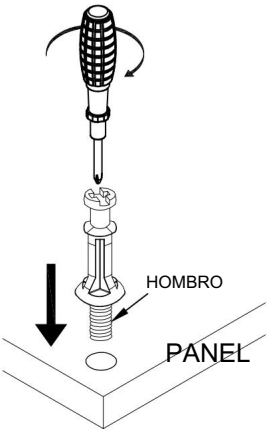

Coloque el perno de leva en el orificio pretaladrado y atorníllelo verticalmente.

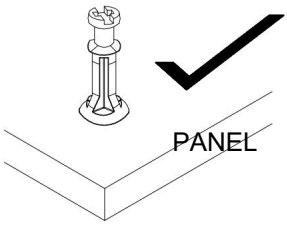

El hombro está al mismo nivel que el panel.

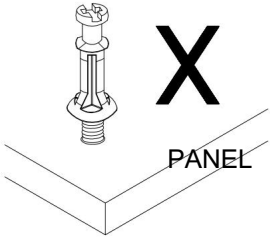

El hombro está por encima del panel.

Coloque el perno de leva en los orificios pretaladrados del panel. Use un destornillador Phillips para atornillarlo verticalmente hasta que el reborde quede al mismo nivel que el panel.

INSERCIÓN DE CAM-LOCK

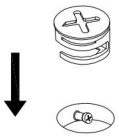

Inserte el Cam-lock con la flecha alineada con la cabeza del perno de leva

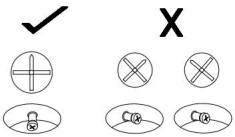

CORRECTO INCORRECTO

APRIETE DEL CAM-LOCK

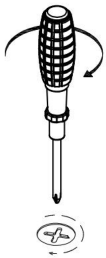

Alinee la flecha del Cam-lock con la cabeza del perno de leva e inserte el Cam-lock.

Asegúrese de que el Cam-lock esté completamente insertado.

Utilice un destornillador de punta plana para girar el Camlock en sentido horario hasta que encaje en la cabeza del perno de leva. Gire hasta que quede ajustado (aproximadamente 3/4 de vuelta); apretarlo demasiado podría dañar el Camlock o el perno de leva.

1.

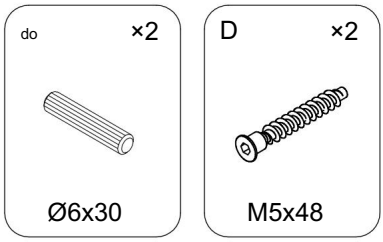

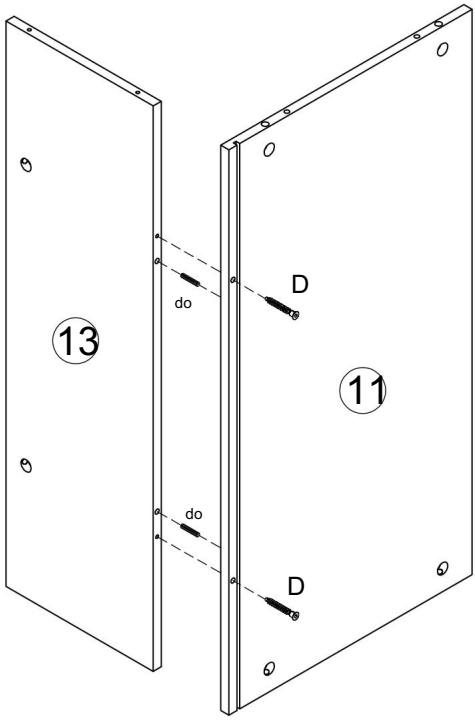

2.

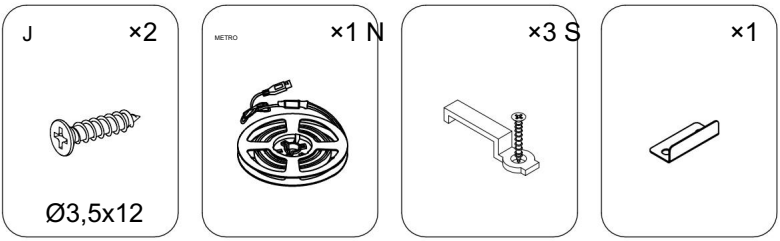

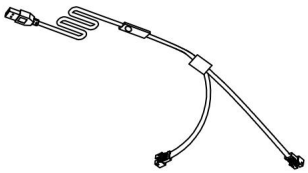

Nota: Retire primero la tira de luz antes de instalarla.

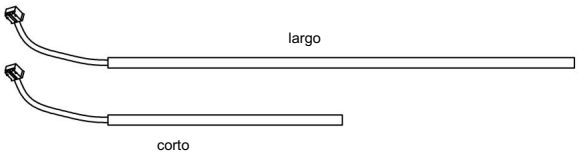

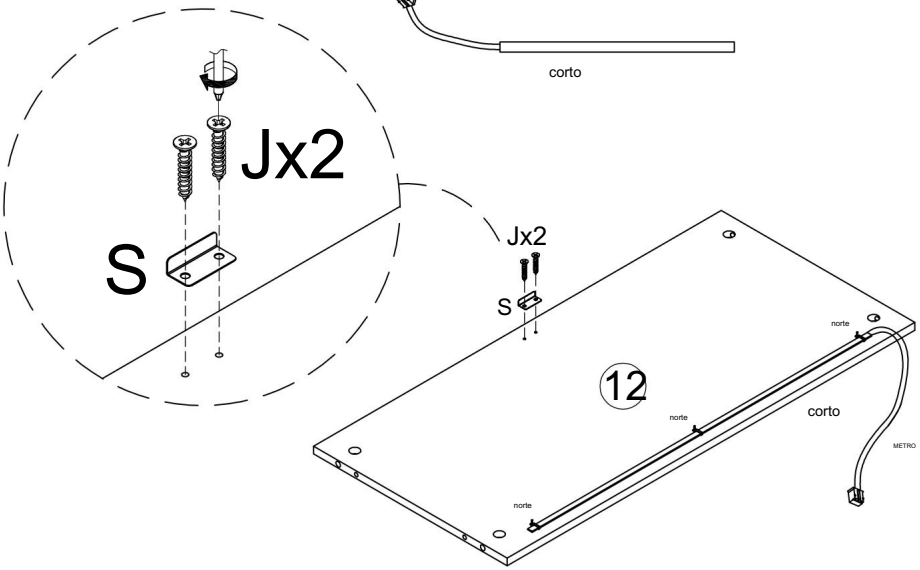

Nota: Confirme la posición del enchufe antes de la instalación; las posiciones de las tiras de luz se pueden intercambiar entre la izquierda y la derecha.

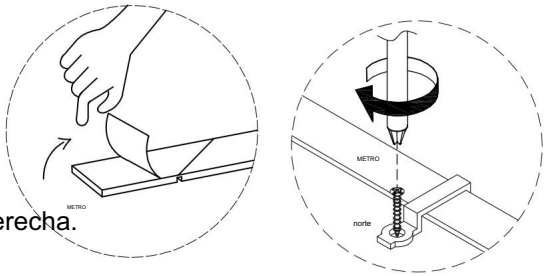

3.

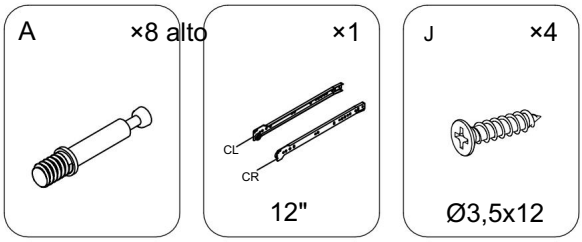

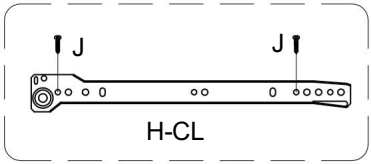

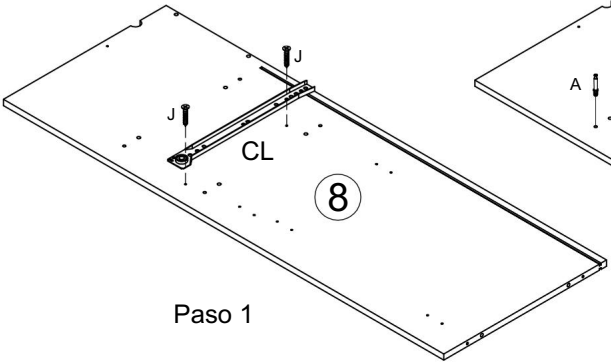

Paso 1

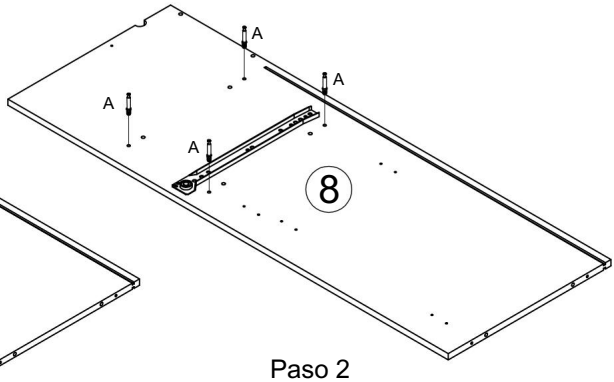

Paso 2

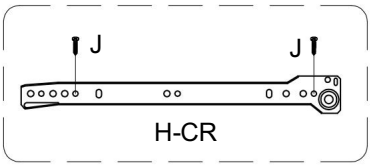

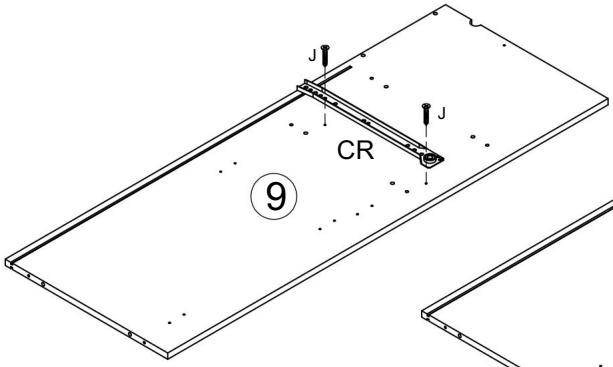

Paso 1

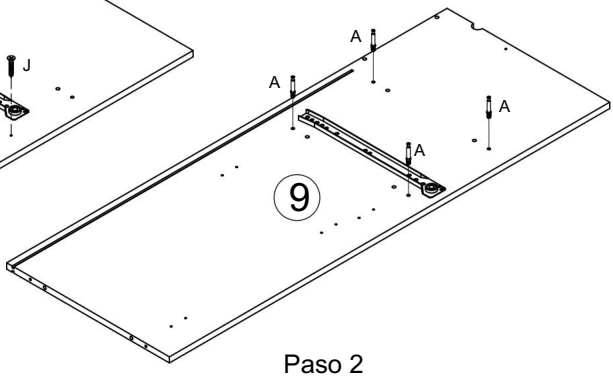

Paso 2

4.

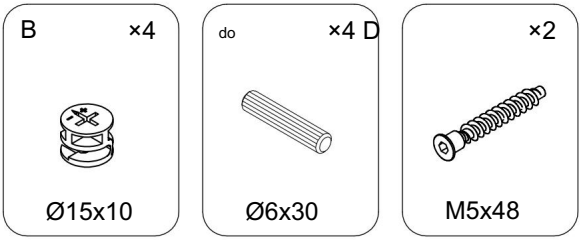

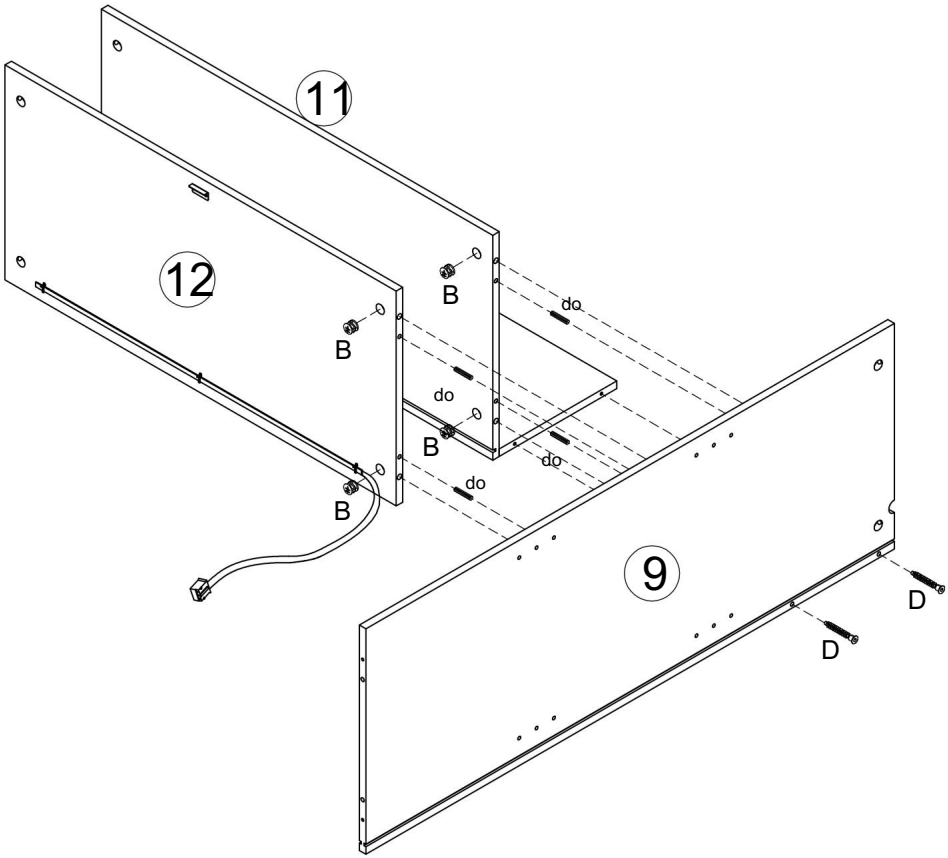

5.

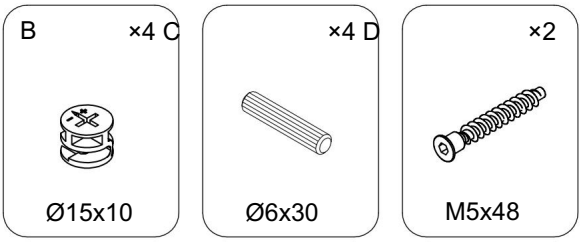

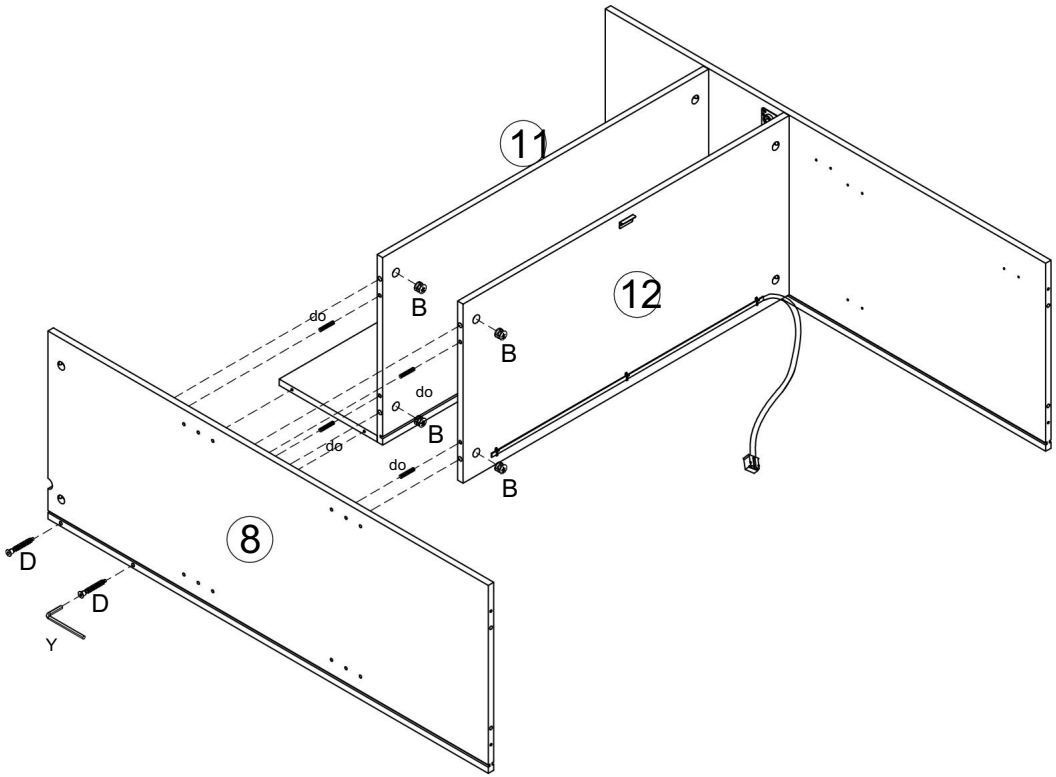

6.

EL ×8



Ø4x12

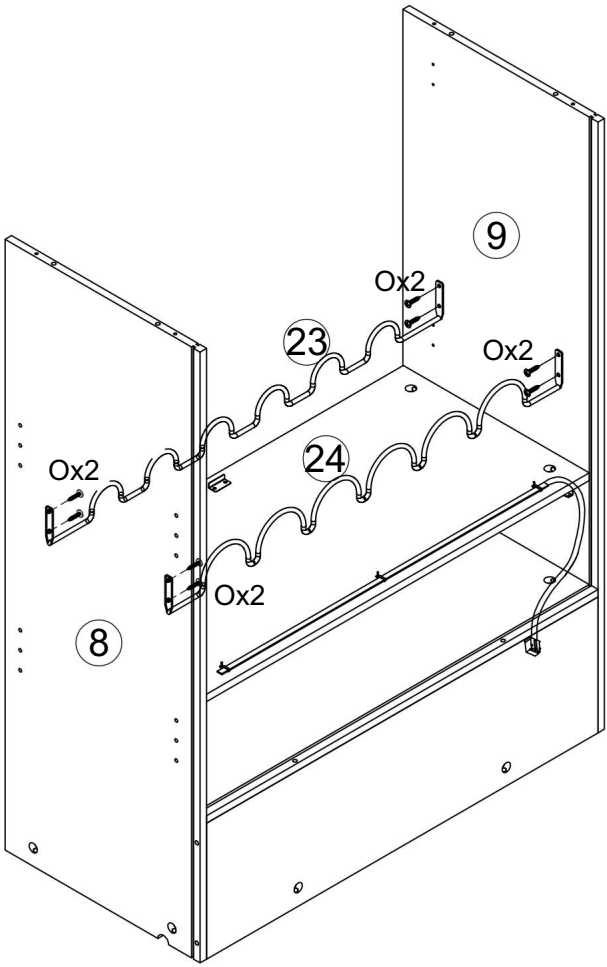

7.

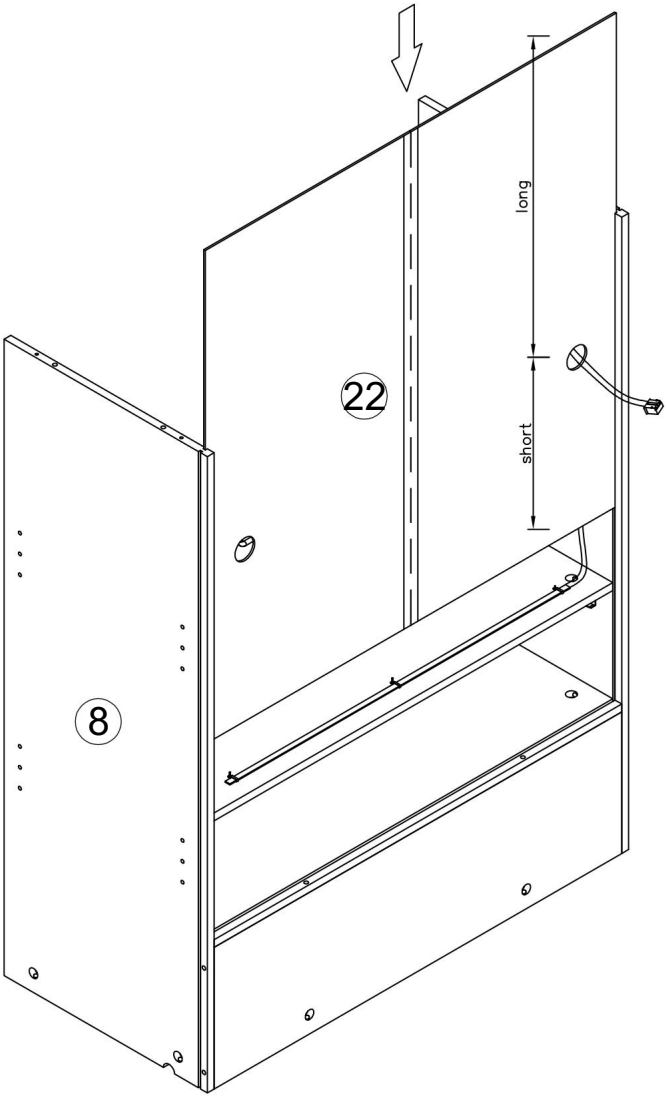

8.

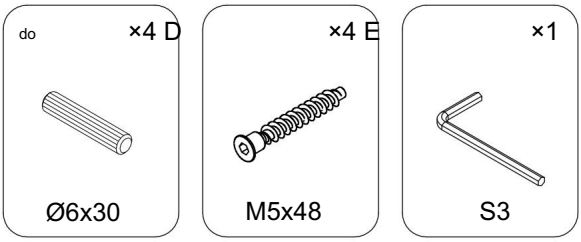

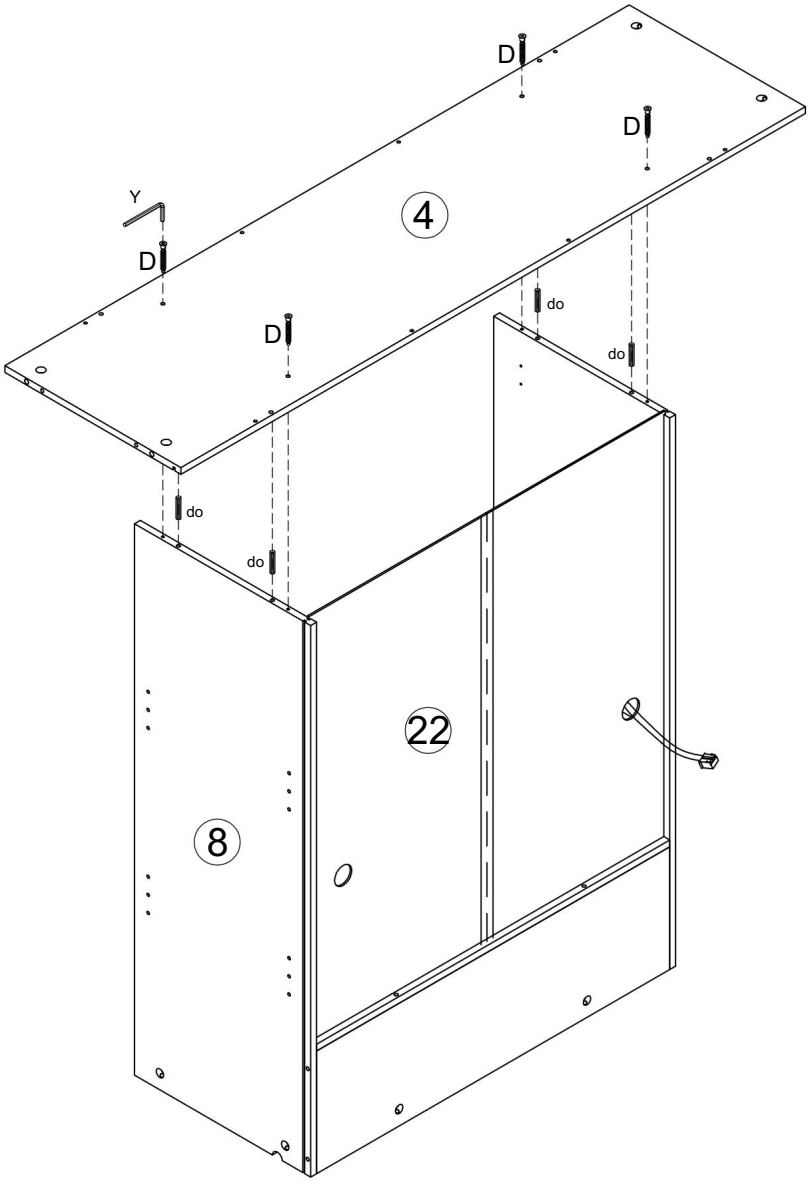

9.

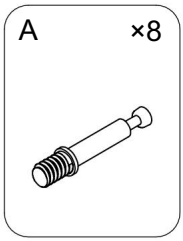

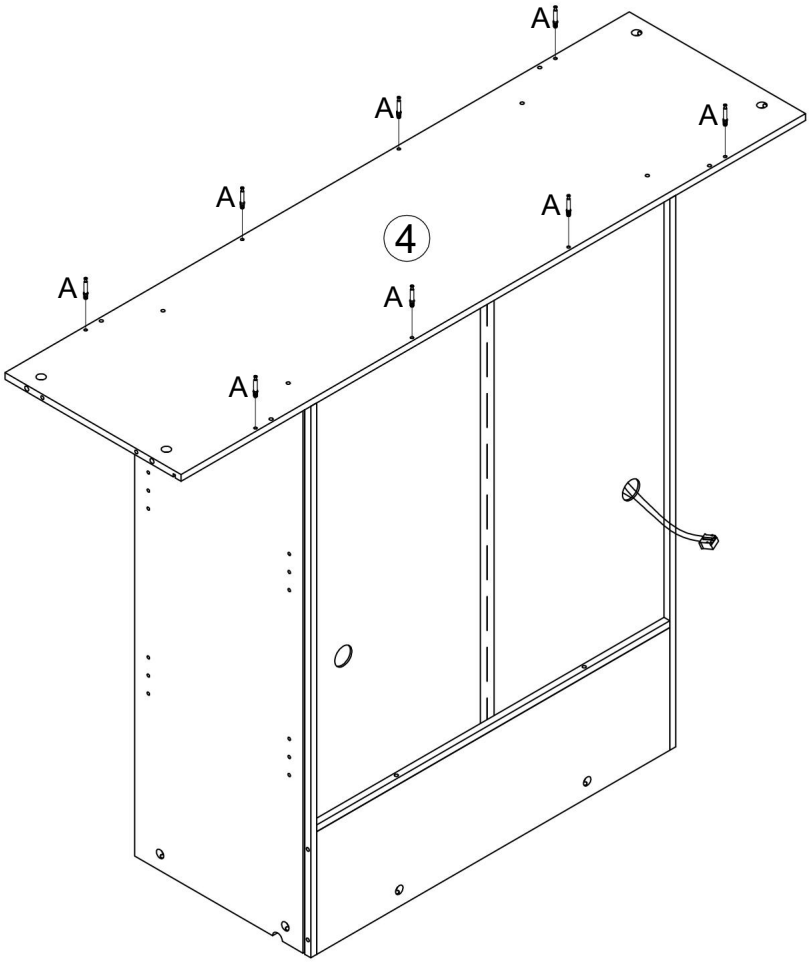

10.

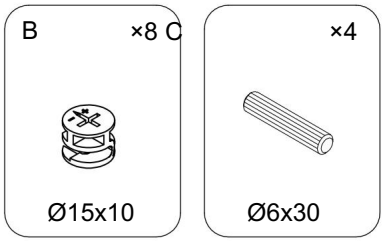

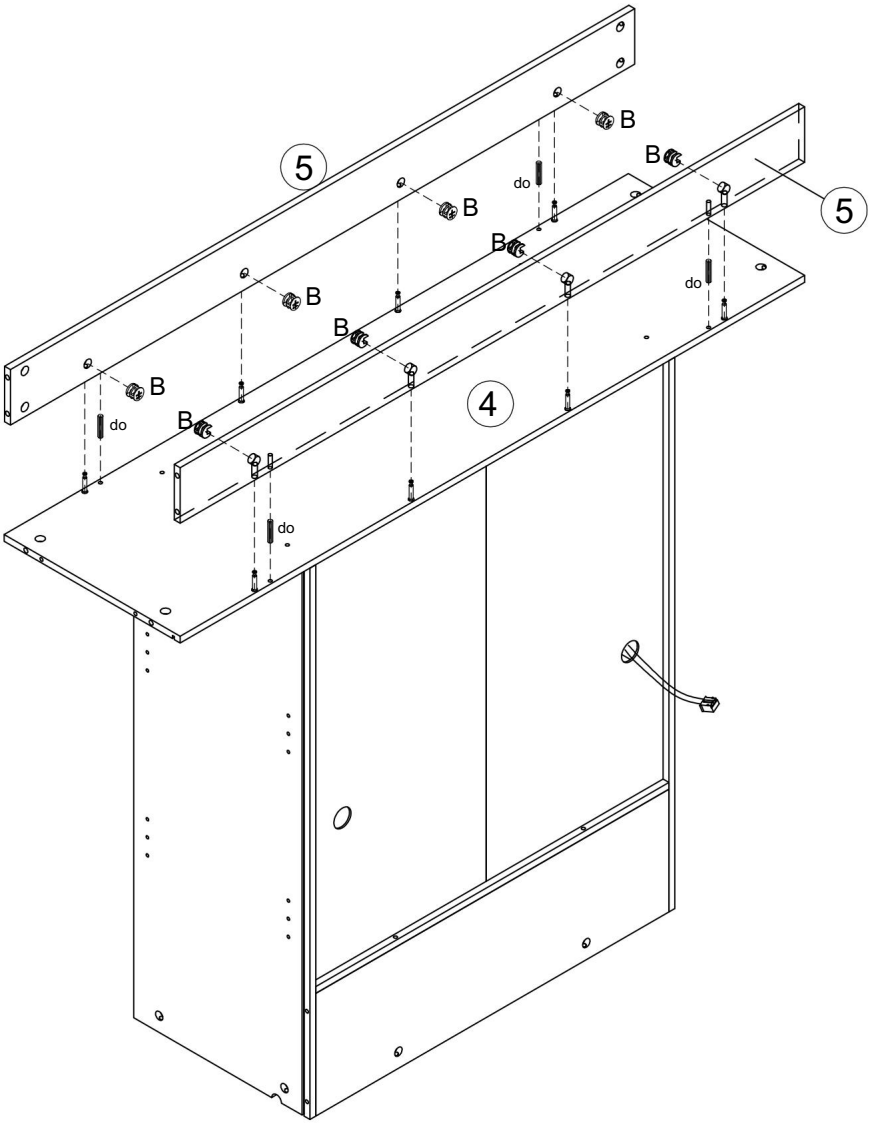

11.

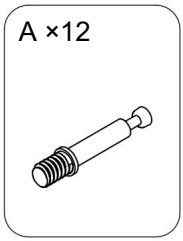

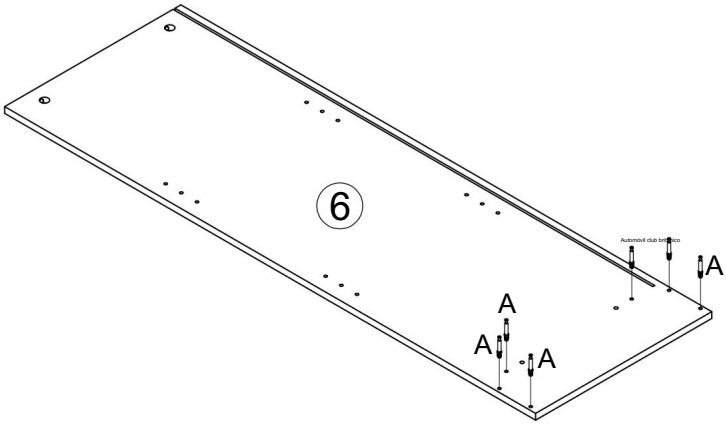

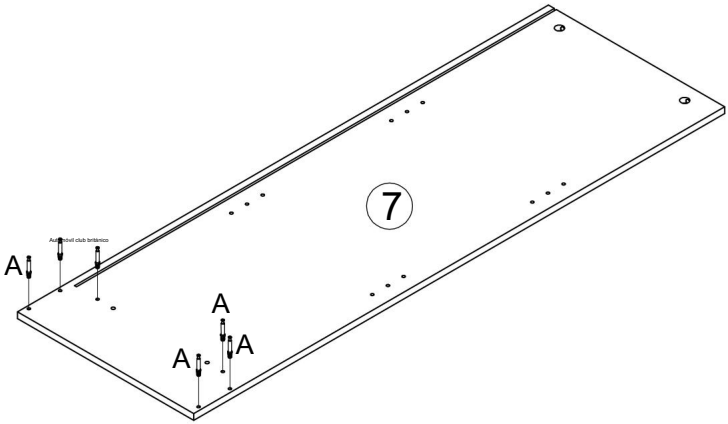

12.

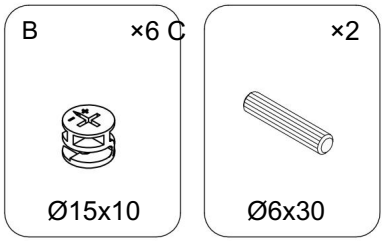

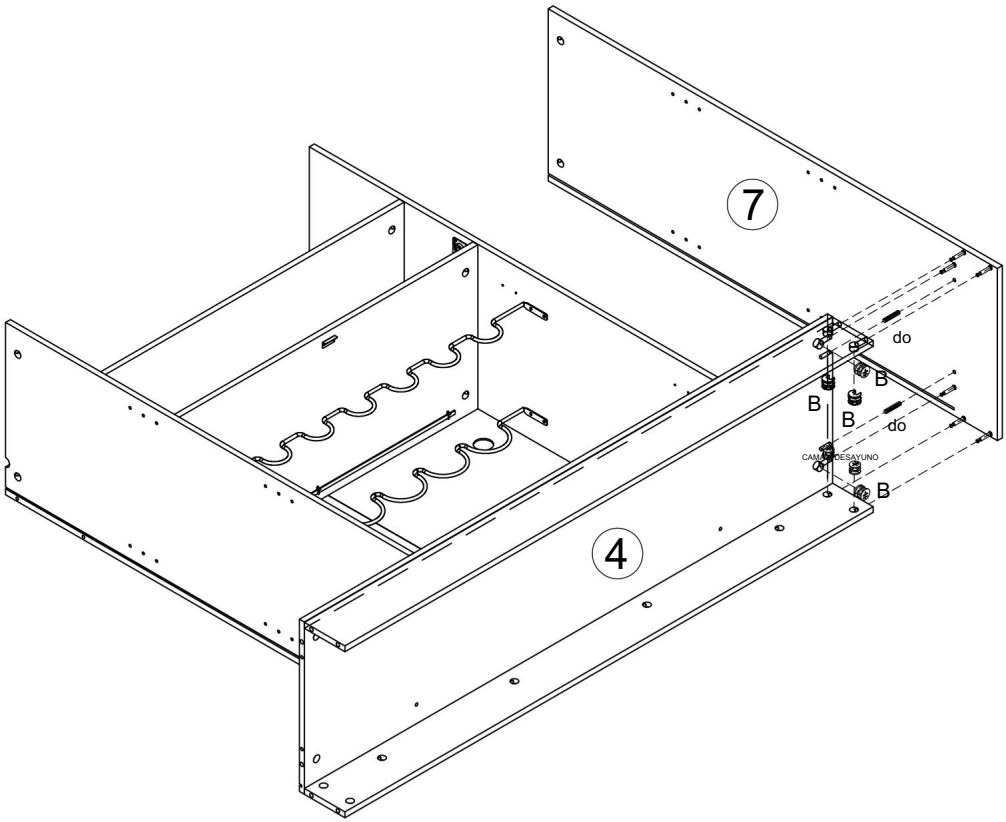

13.

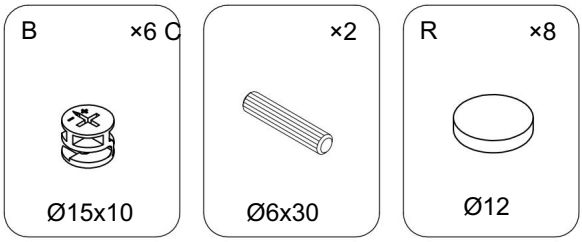

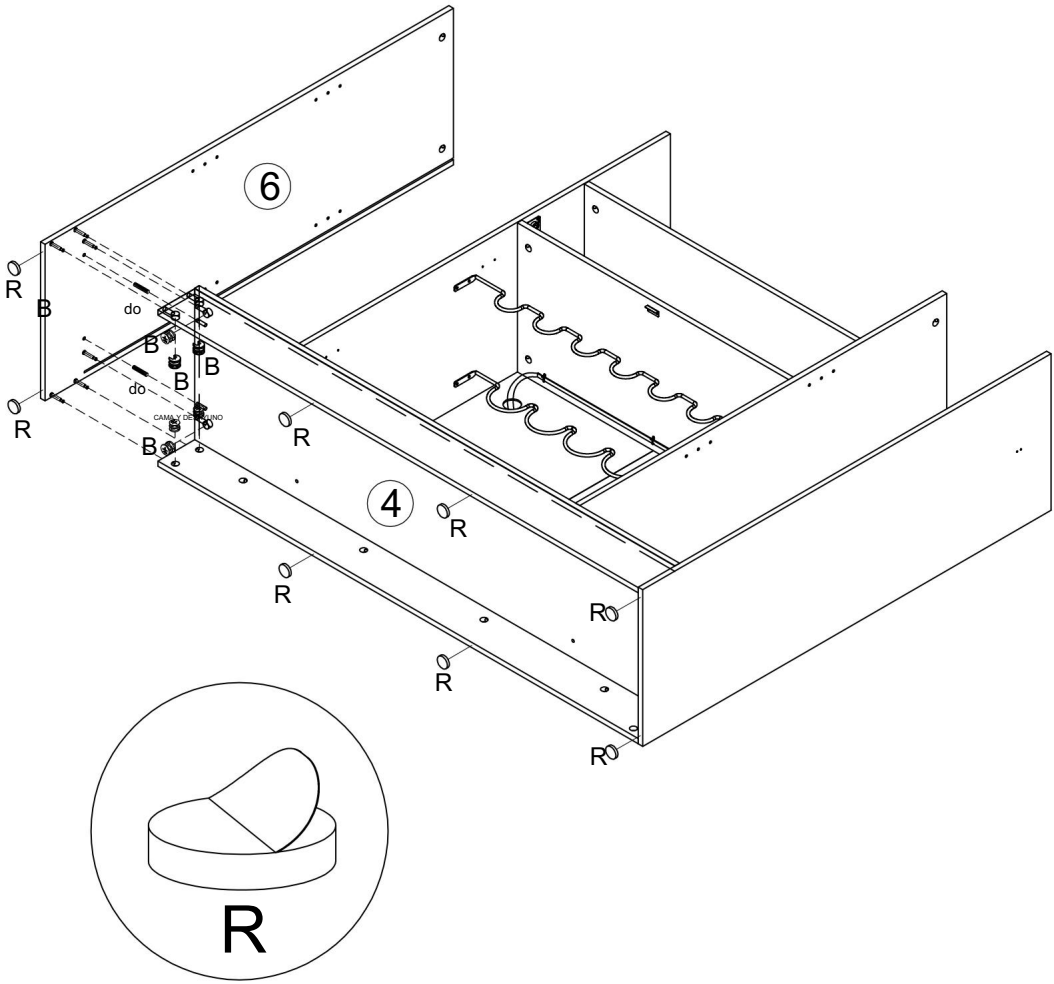

14.

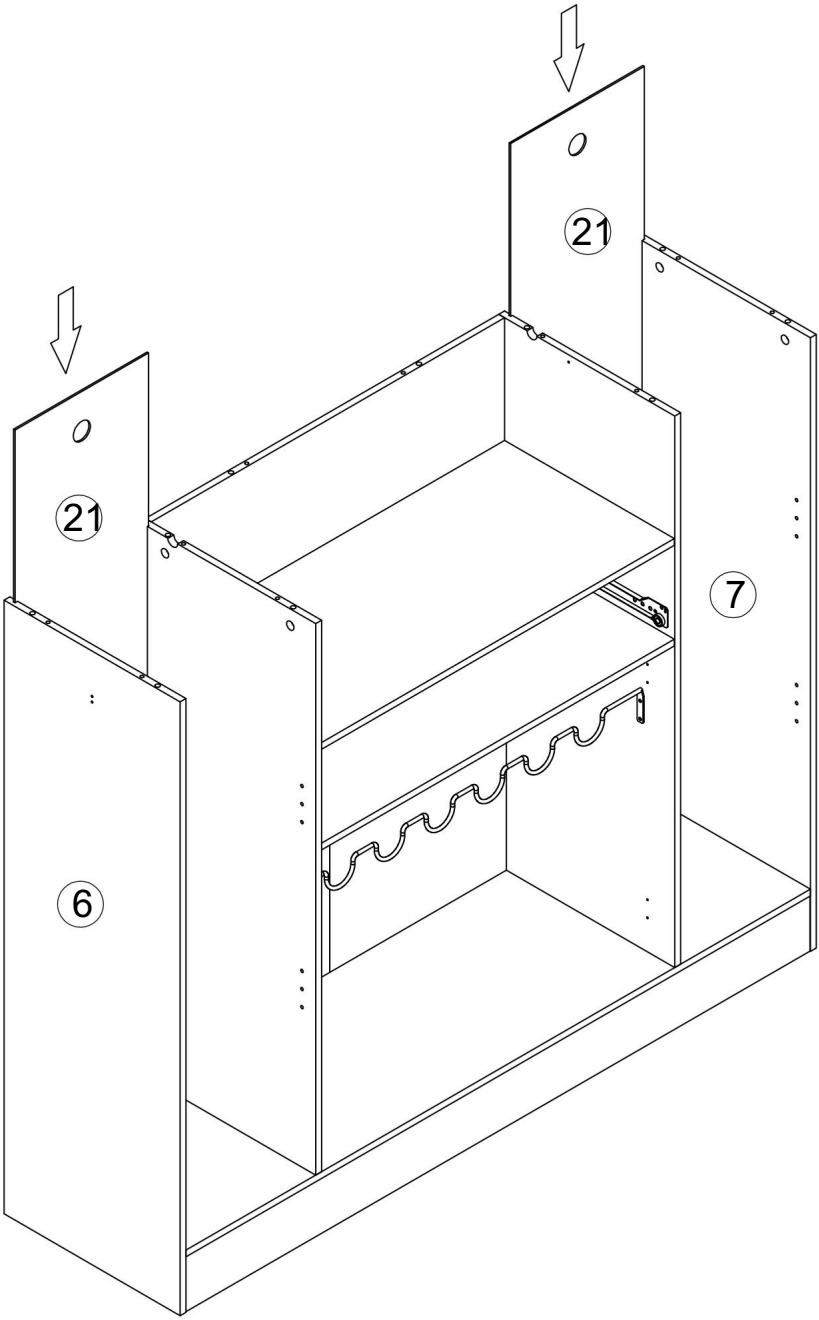

15.

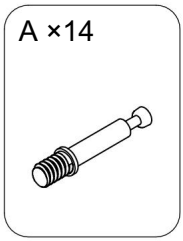

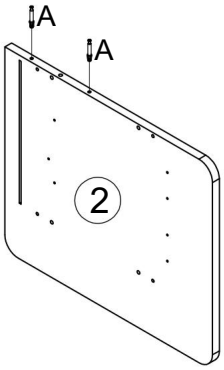

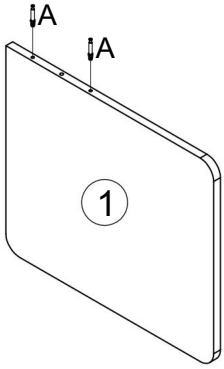

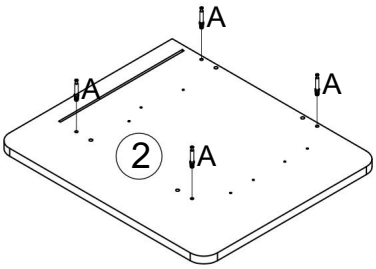

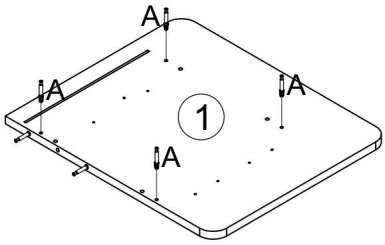

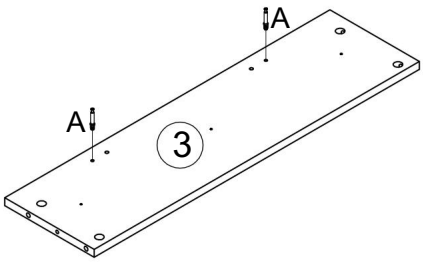

dieciséis.

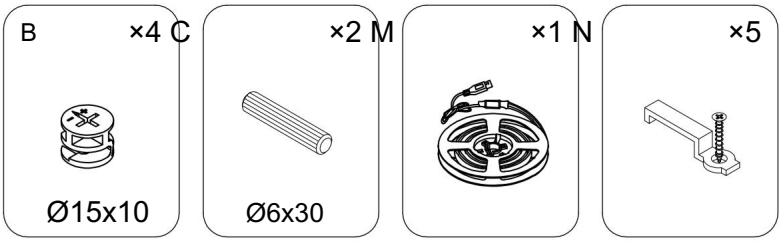

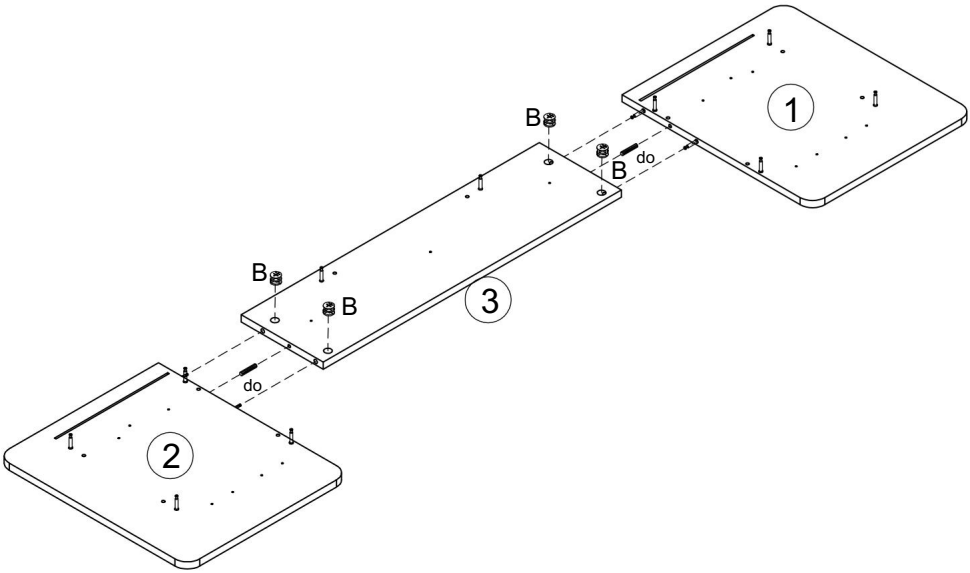

Nota: Confirme la posición del enchufe antes de la instalación; las posiciones de las tiras de luz se pueden intercambiar entre la izquierda y la derecha.

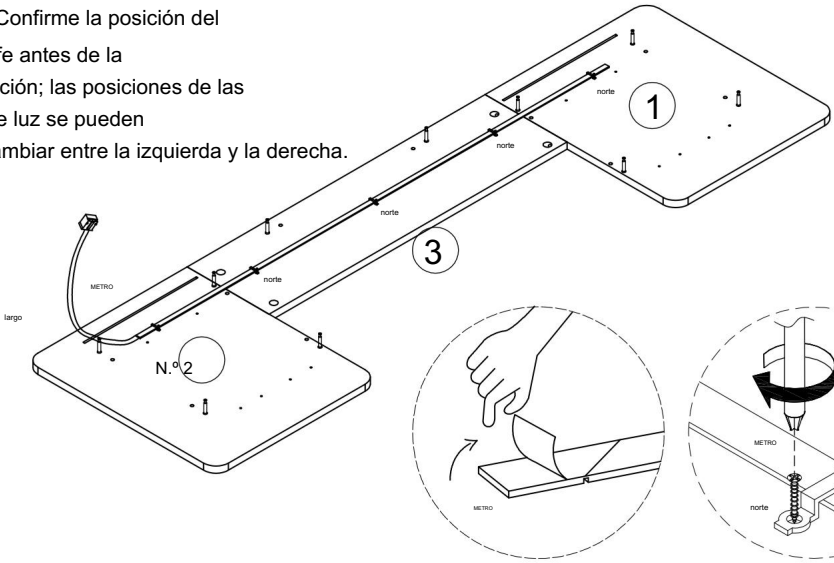

17.

O ×12 T



Ø4x12

×4



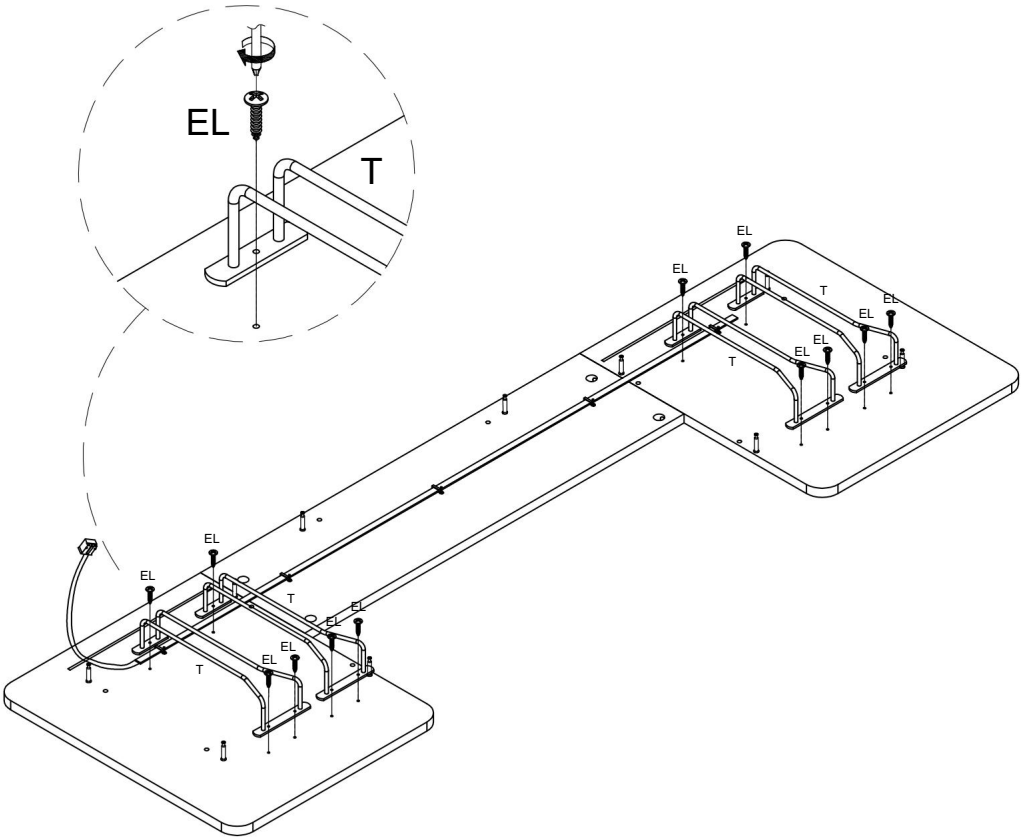

18.



2 personas
Asamblea

Tenga en cuenta que este paso requiere la cooperación de dos personas para la instalación.

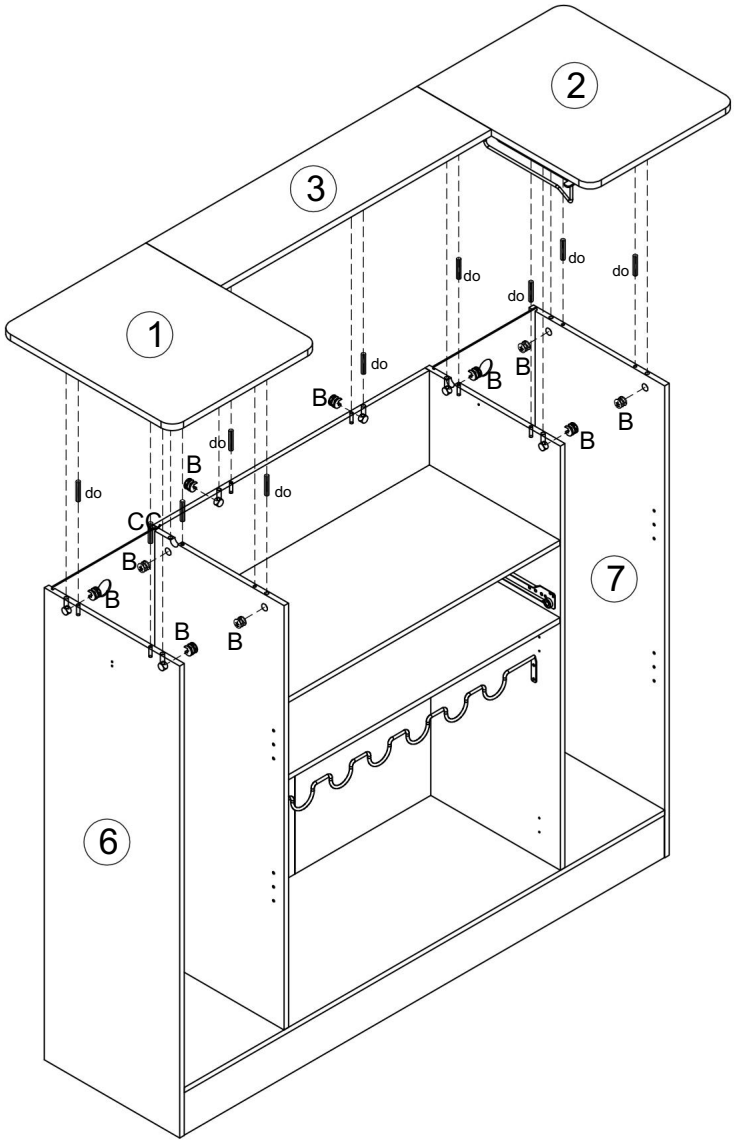

19.

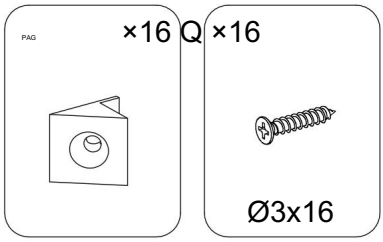

Nota: Confirme la posición del enchufe antes de la instalación; las posiciones de las tiras de luz se pueden intercambiar entre la izquierda y la derecha.

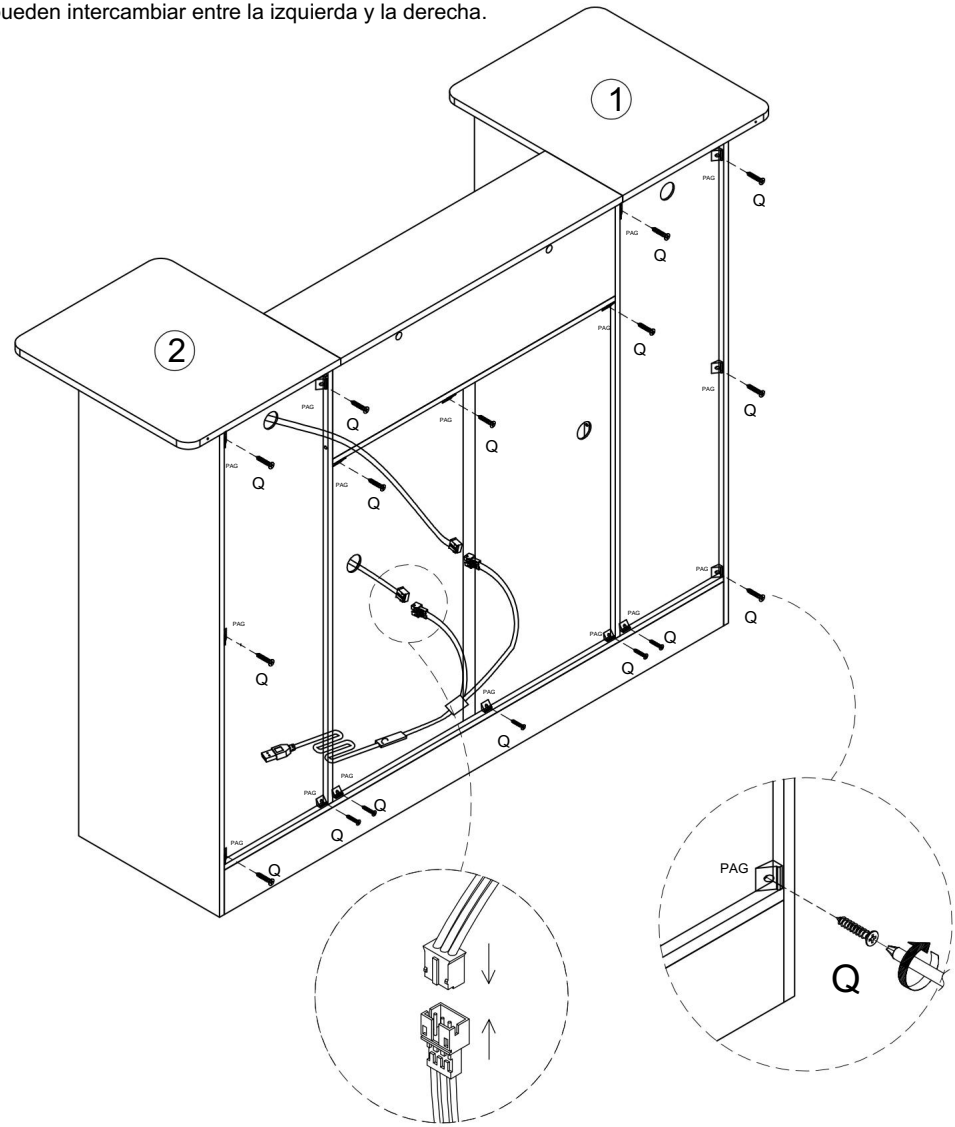

20.

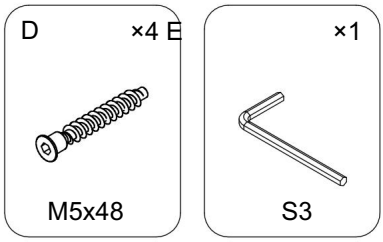

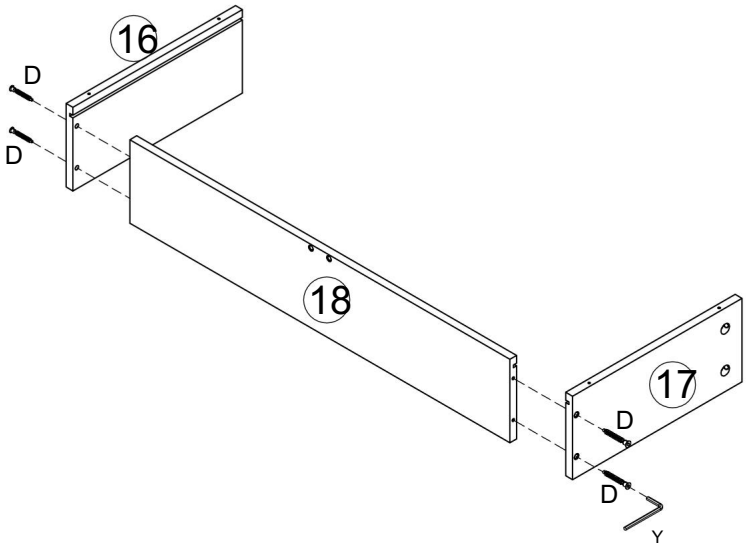

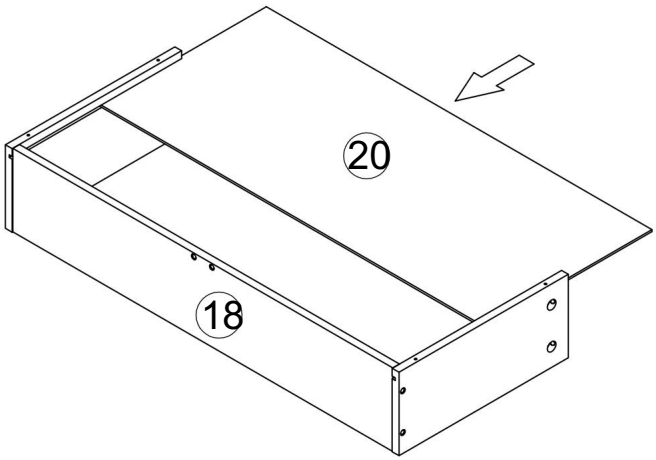

21.

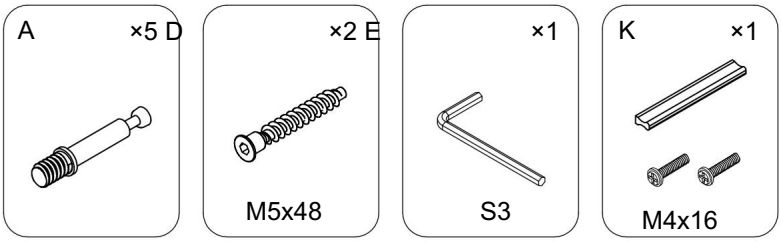

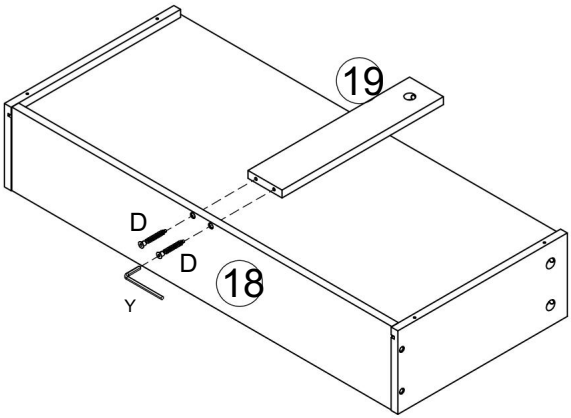

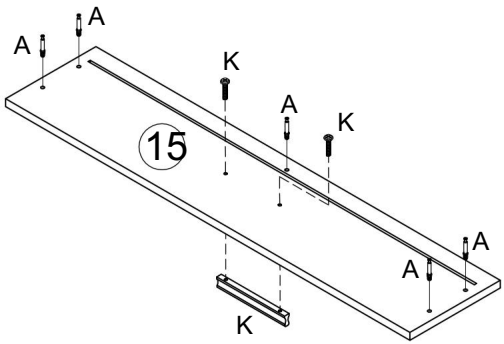

22.

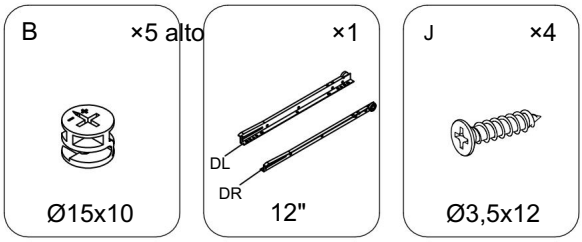
B
×5 alto
Ø15x10
×1
DL
DR
12"
J
×4
Ø3,5x12

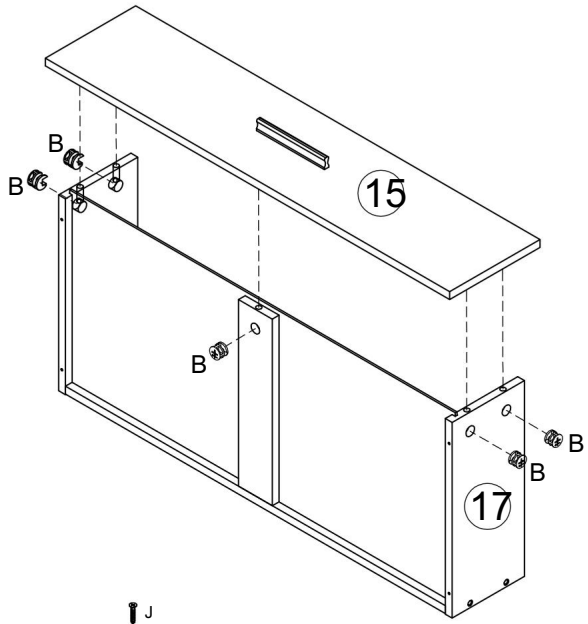
B
B
B
B
B
15
17

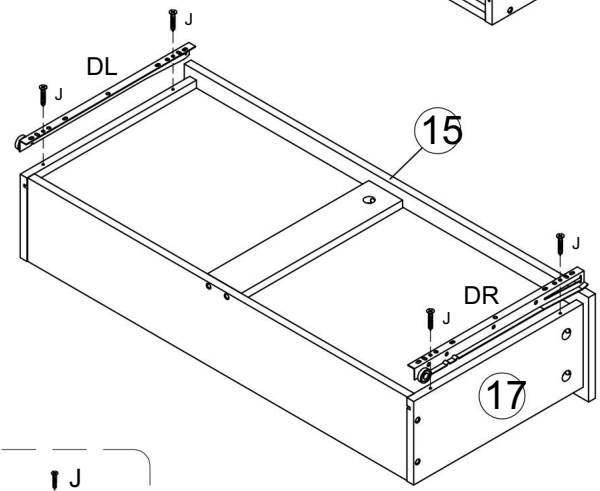
J
DL
J
15
J
DR
J
17

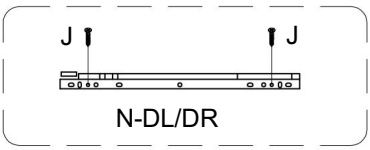
J
J
N-DL/DR

23.

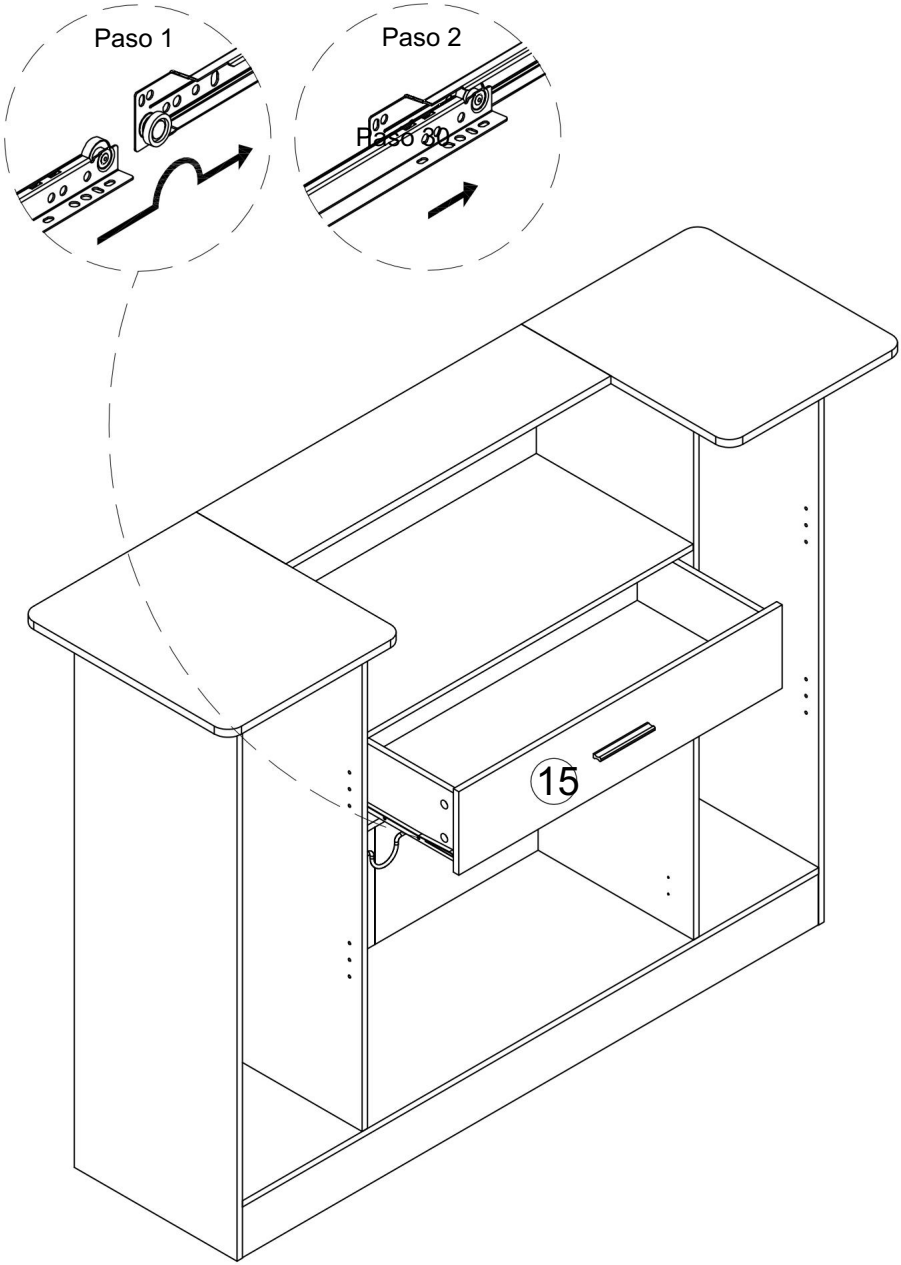

24.

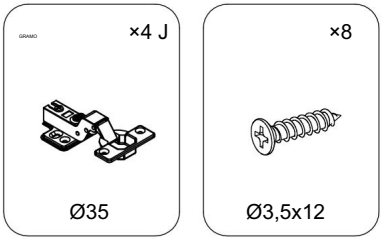

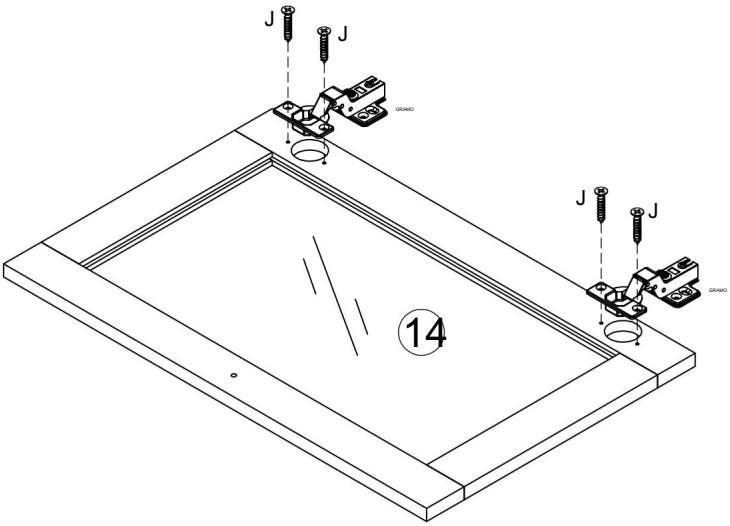

x2

25.

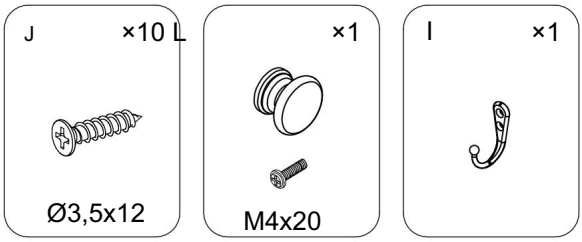

Nota: El método para ajustar el
El panel de la puerta está en la última página.

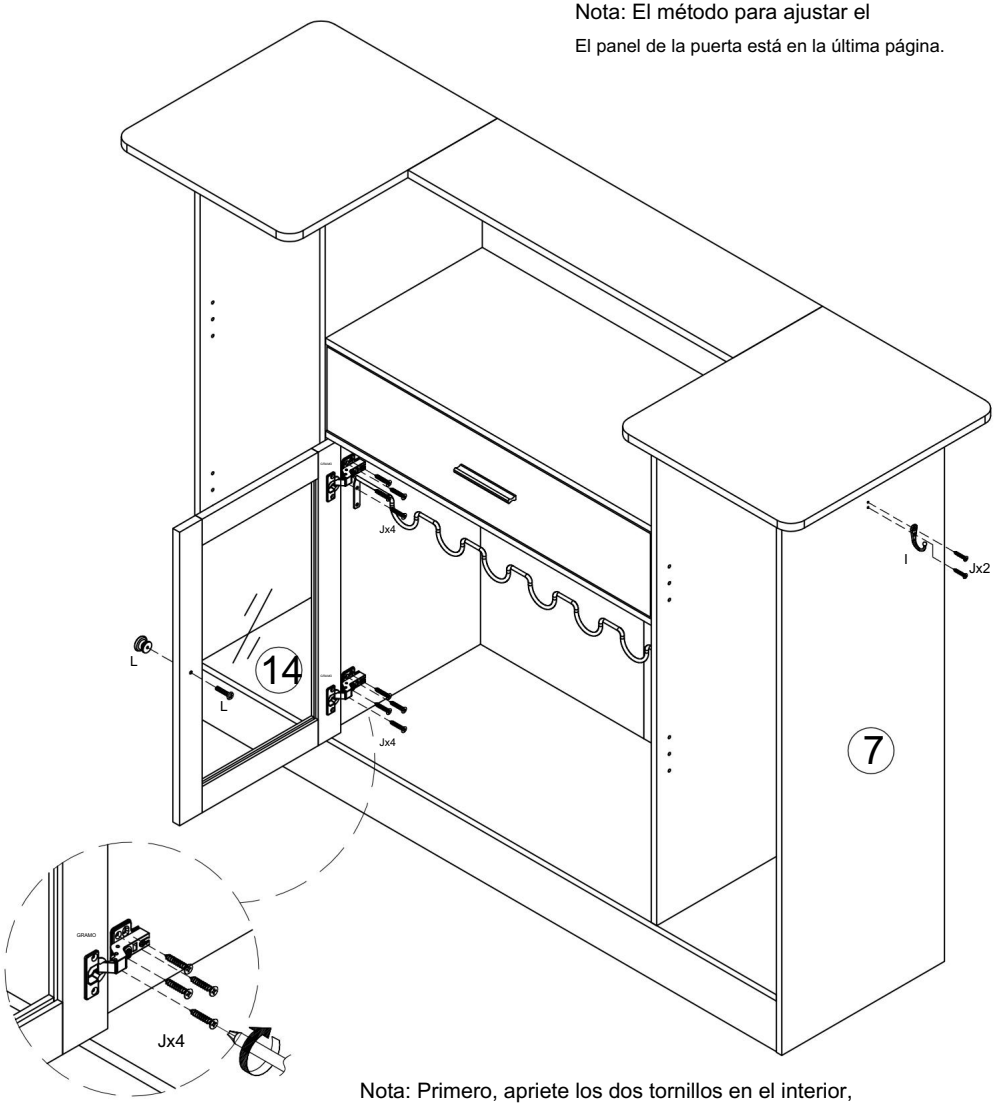

Nota: Primero, apriete los dos tornillos en el interior,
Ajuste el espacio entre la parte superior e inferior de la
panel de la puerta y finalmente apriete los tornillos frontales.

26.

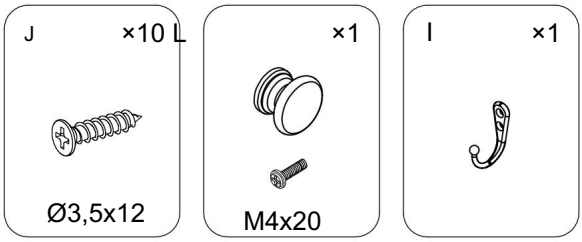

Nota: El método para ajustar el

El panel de la puerta está en la última página.

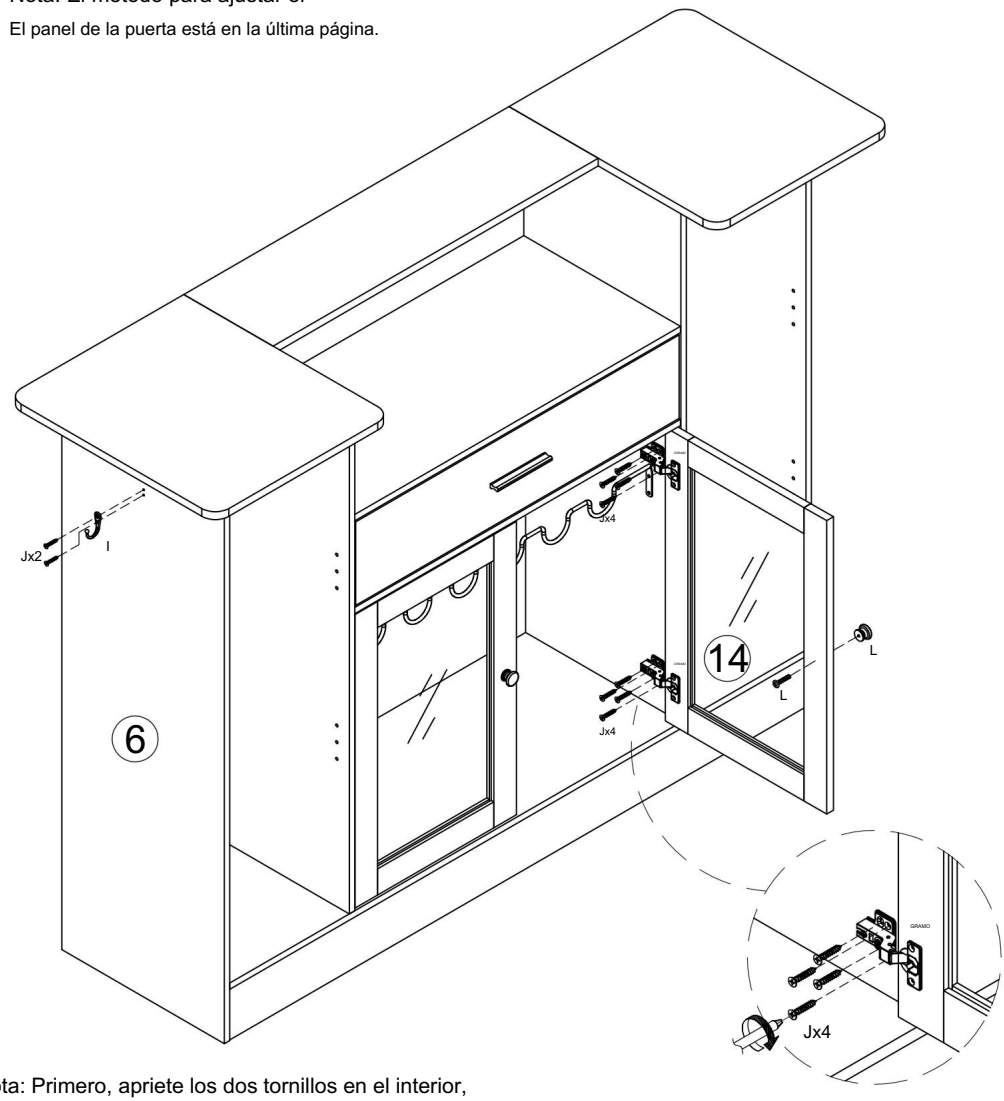

Nota: Primero, apriete los dos tornillos en el interior,
Ajuste el espacio entre la parte superior e inferior de la
panel de la puerta y finalmente apriete los tornillos frontales.

27.

O ×12 T



Ø4x12

×4



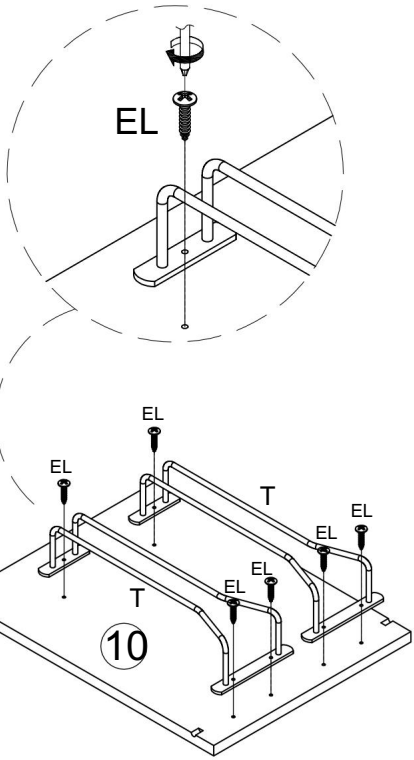

x2

28.

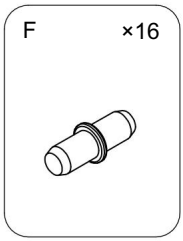

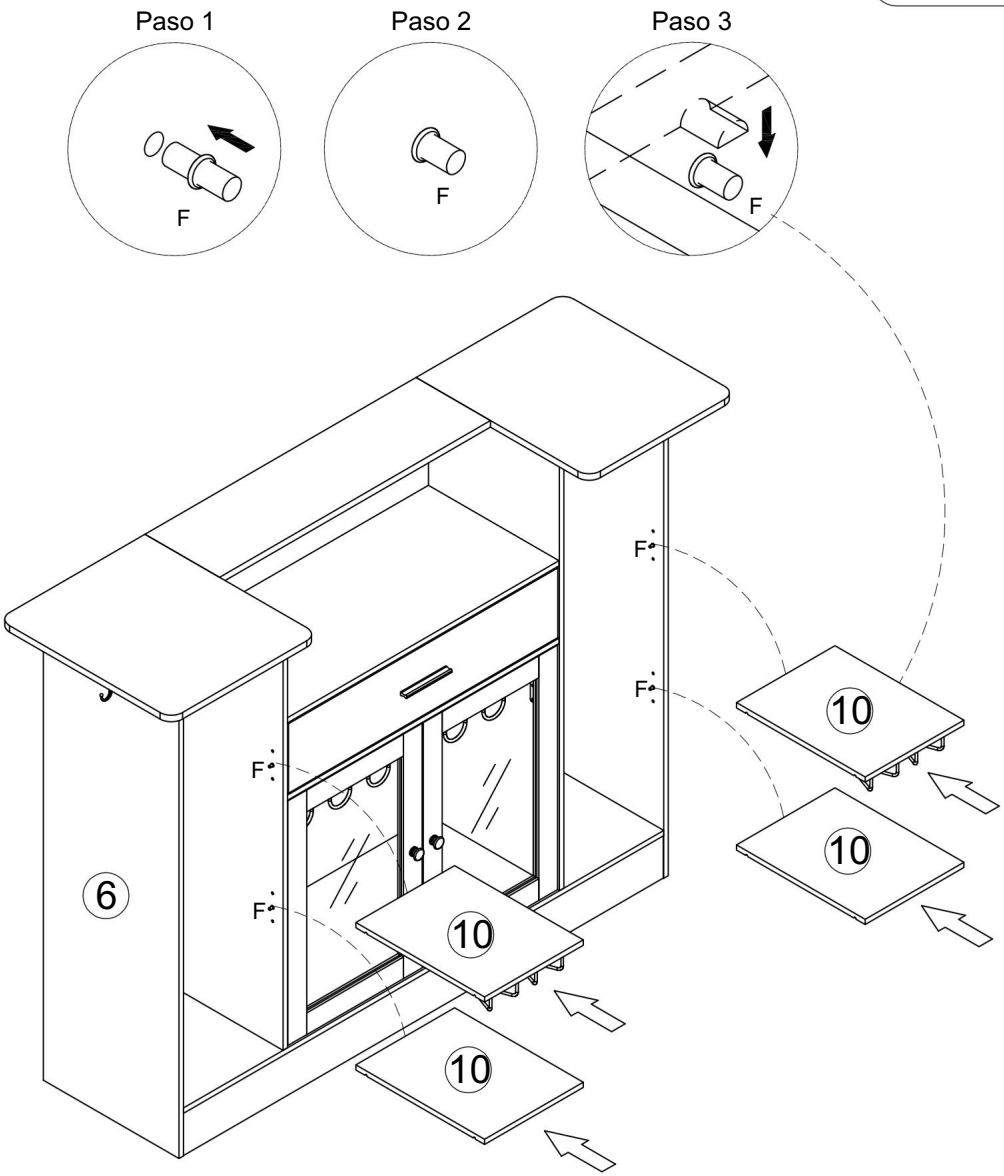

29.

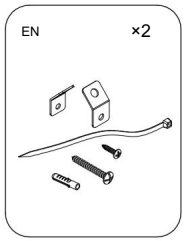

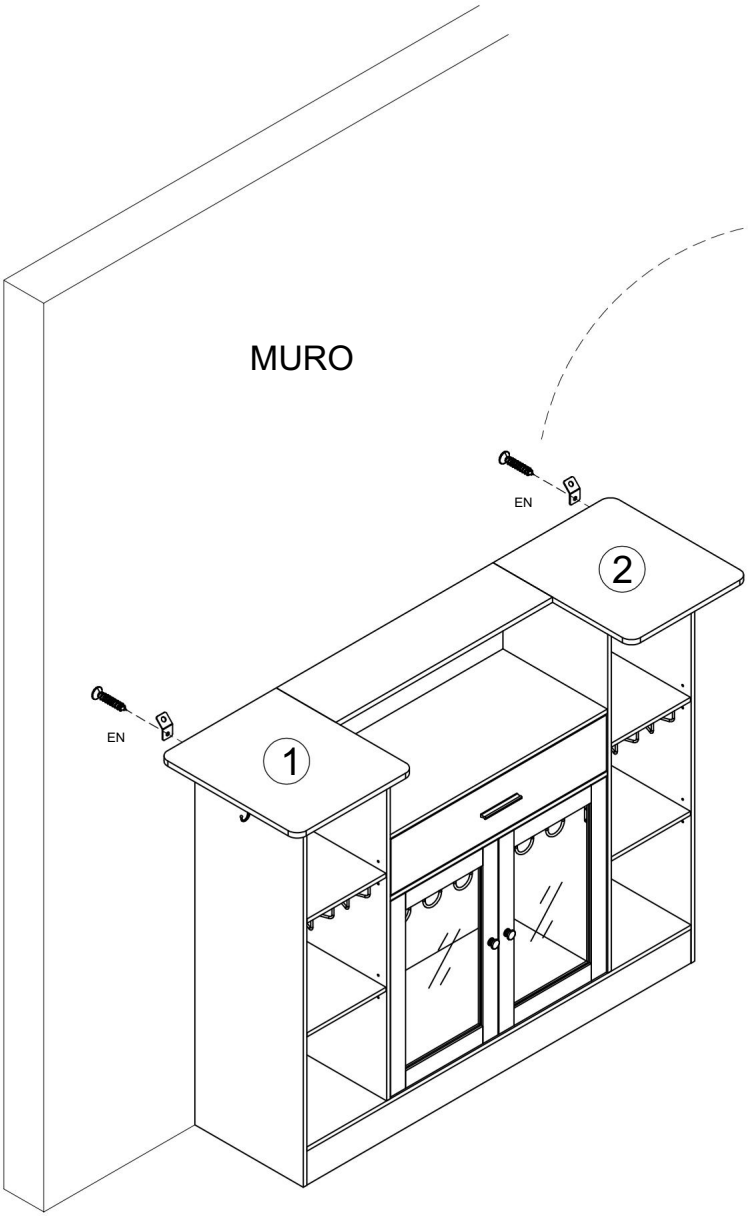

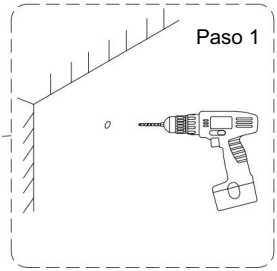

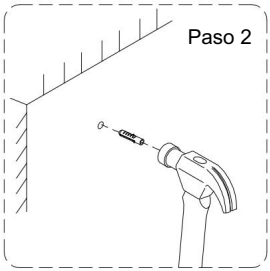

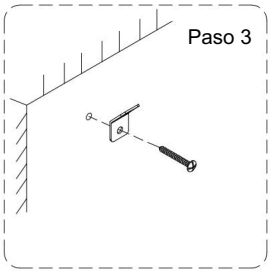

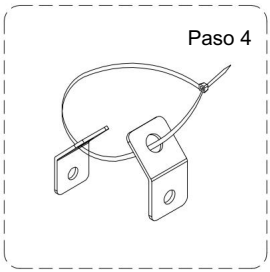

30. Ajuste y alinee las bisagras de la puerta

Ajuste hacia arriba y hacia abajo

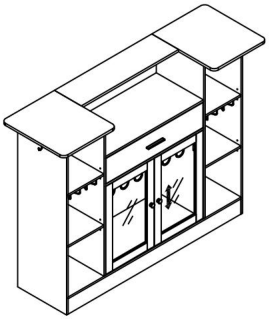

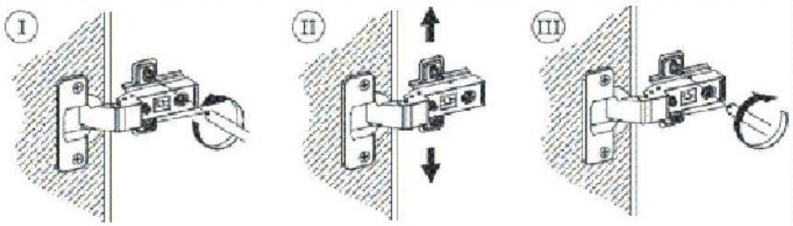

Ajuste izquierdo y derecho

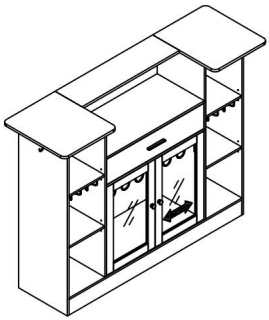

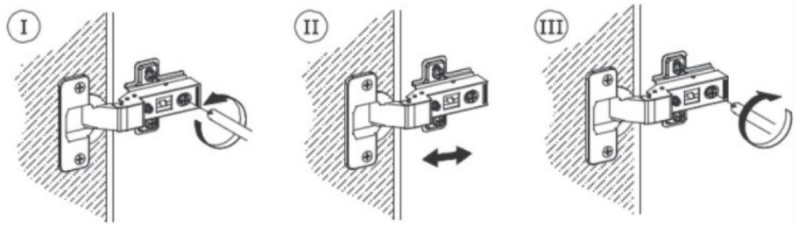

Ajuste hacia adelante y hacia atrás

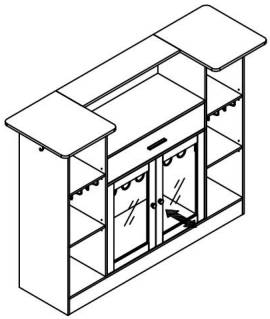

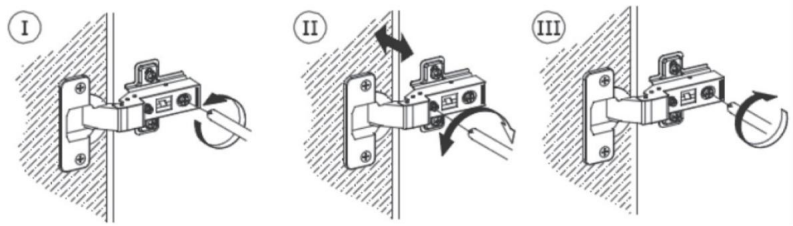



VEVOR

Upgrade · The Home Creator Way

Jednostka barowa Home Bar

Model: JTJB-GW-02

VEVOR
Upgrade·The Home Creator Way

Jednostka barowa Home Bar

Model: JTJB-GW-02

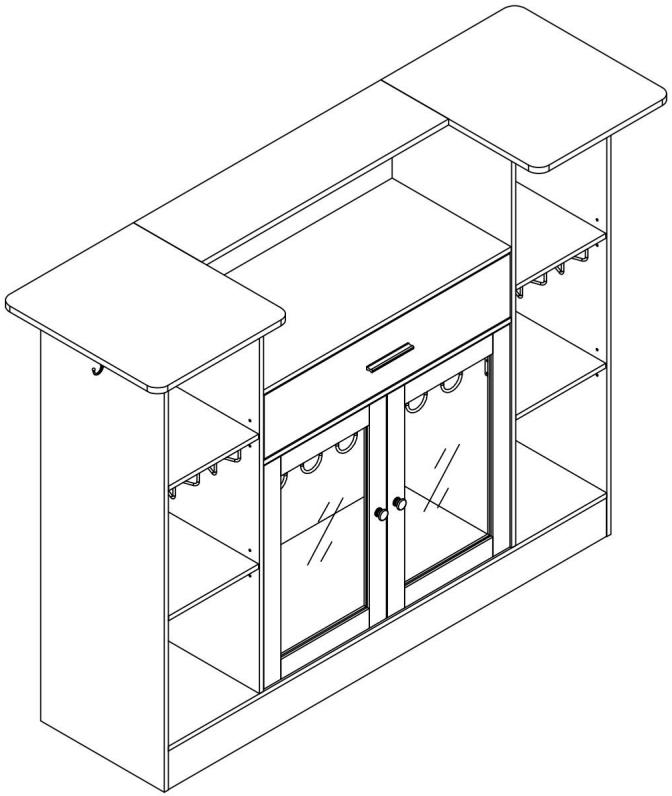

Uwaga: Zdjęcie produktu ma charakter poglądowy, decydujące znaczenie mają rzeczywiste szczegóły.

To jest oryginalna instrukcja obsługi. Przed użyciem prosimy o dokładne zapoznanie się z treścią instrukcji. Firma VEVOR zastrzega sobie prawo do jednoznacznej interpretacji niniejszej instrukcji obsługi. Wygląd produktu zależy od stanu, w jakim go otrzymali Państwo. Prosimy o wyrozumiałość, ale nie będziemy Państwa ponownie informować o aktualizacjach technologicznych lub oprogramowania naszego produktu.

INSTRUKCJE BEZPIECZEŃSTWA

WSTĘP

Dziękujemy za zakup naszych produktów. Zobowiązani do zapewnienia klientom
Produkty i usługi najwyższej jakości zawsze były naszym życiowym celem. Zanim zaczniemy korzystać z produktu, należy uważnie przeczytać instrukcję obsługi, aby zapewnić jego prawidłowe użytkowanie.
Przechowuj instrukcję obsługi w miejscu, w którym użytkownik będzie mógł ją znaleźć w każdej chwili.

ŚRODKI OSTROŻNOŚCI PODCZAS MONTAŻU

W zestawie znajduje się wiele komponentów i akcesoriów. Każdy komponent
Jeśli akcesorium jest oznaczone literą lub cyfrą, przed użyciem należy je dokładnie sprawdzić
żadnego z nich. Trzymaj je poza zasięgiem dzieci, aby zapobiec wypadkom.

1. Montaż należy wykonywać wyłącznie zgodnie z niniejszą instrukcją. Nieprawidłowy montaż może stwarzać zagrożenia.
2. Podczas pracy należy nosić okulary ochronne i wytrzymałe rękawice robocze zgodne z normą ANSI. montaż.
3. Utrzymuj miejsce zgromadzenia w czystości i dobrym oświetleniu.
4. Podczas montażu nie dopuść, aby osoby postronne znajdowały się w pobliżu miejsca montażu.
5. Nie należy uczestniczyć w zgromadzeniu, jeżeli jest się zmęczonym lub pod wpływem alkoholu, narkotyków lub lek.
6. Możliwości produktu dotyczą produktu prawidłowo i całkowicie zmontowanego tylko produkty.
7. Jeżeli to możliwe, możesz użyć elektronarzędzi, aby ułatwić sobie montaż.
8. Główne elementy produktu są stosunkowo ciężkie. Proszę zwrócić uwagę dla bezpieczeństwa podczas instalacji.
9. Produkt nie jest stabilny podczas instalacji. Nie należy go przenosić losowo. przed całkowitym zainstalowaniem.
10. Aby uzyskać dodatkowe informacje dotyczące części wymienionych na 11. kolejnych stronach, zapoznaj się ze schematem montażu w niniejszej instrukcji. Rozpakuj i oddzielić wszystkie części w czystym miejscu pracy.

*PAMIĘTAJ O POSTĘPOWANIU ZGODNIE Z INSTRUKCJĄ INSTALACJI

INSTRUKCJA O UNIKNIĘCIU NIEPOTRZEBNYCH STRAT SPOWODOWANYCH NIEWŁAŚCIWYM

INSTALACJA.

ŚRODKI OSTROŻNOŚCI

1) Nie przekraczać dopuszczalnego obciążenia.

2) Używać wyłącznie na płaskiej, równej, twardej i gładkiej powierzchni

3) Używać wyłącznie zgodnie z przeznaczeniem.

4) Przed każdym użyciem sprawdź produkt; nie używaj go, jeśli jakieś części są luźne lub uszkodzone.

OSTRZEŻENIE

Dzieci umierały z powodu przewrócenia się mebli. Aby zmniejszyć ryzyko

przewrócenie: • Zawsze należy instalować dołączone

zabezpieczenie zabezpieczające. • NIGDY nie należy

stawiać telewizora na tym produkcie. • NIGDY nie pozwalać dzieciom stawać, wspinać się lub wieszać na szufladach, drzwiach a
półki.

• Najcięższe przedmioty umieszczaj w najniższych szufladach.

ZAPISZ TĘ INSTRUKCJĘ

Informacje FCC dotyczące łańcuchów świetlnych USB:

UWAGA: Zmiany lub modyfikacje, które nie zostały wyraźnie zatwierdzone przez stronę

odpowiedzialny za zgodność może unieważnić prawo użytkownika do korzystania z urządzenia

sprzęt!

To urządzenie jest zgodne z częścią 15 przepisów FCC. Jego eksploatacja podlega

następujące dwa warunki:

1) Ten produkt może powodować szkodliwe zakłócenia.

2) Produkt ten musi akceptować wszelkie odbierane zakłócenia, w tym zakłócenia,

może spowodować niepożądane działanie.

OSTRZEŻENIE: Zmiany lub modyfikacje tego produktu, które nie zostały wyraźnie zatwierdzone przez strona odpowiedzialna za zgodność może unieważnić uprawnienia użytkownika do korzystania z usługi produkt.

Uwaga: Ten produkt został przetestowany i uznany za zgodny z limitami dla danej klasy Urządzenie cyfrowe B zgodnie z częścią 15 przepisów FCC. Niniejsze ograniczenia mają na celu: zapewnić rozsądną ochronę przed szkodliwymi zakłóceniami w budynkach mieszkalnych instalacja.

Ten produkt generuje, wykorzystuje i może emitować energię o częstotliwości radiowej, a jeśli nie zainstalowane i używane zgodnie z instrukcją, mogą powodować szkodliwe zakłócenia w komunikacji radiowej. Nie ma jednak gwarancji, że W konkretnej instalacji zakłócenia nie wystąpią. Jeśli ten produkt powoduje szkodliwe zakłócenia w odbiorze radia lub telewizji, które można określić na podstawie Użytkownik jest zachęcany do wyłączenia i ponownego włączenia produktu, aby spróbować naprawić usterkę zakłócenia przez jeden lub więcej z następujących środków.

· Zmiana orientacji lub położenia anteny odbiorczej.

· Zwiększ odległość między produktem i odbiornikiem.

· Podłączyć produkt do gniazdka w innym obwodzie niż ten, do którego jest podłączony. Odbiornik jest podłączony.

· Aby uzyskać pomoc, skontaktuj się ze sprzedawcą lub doświadczonym technikiem radiowo-telewizyjnym.

PRAWIDŁOWA UTYLIZACJA SZNUROWADŁA ŚWIETLNEGO USB



Ten produkt podlega przepisom dyrektywy europejskiej 2012/19/UE. Symbol przedstawiający przekreślony kosz na śmieci na kółkach oznacza, że produkt wymaga oddzielnej zbiórki odpadów w Unia Europejska. Dotyczy produktu i wszystkich akcesoriów. oznaczone tym symbolem. Produkty oznaczone w ten sposób nie mogą być wyrzucać razem z normalnymi odpadami domowymi, ale należy je oddać do punktu zbiórki recykling urządzeń elektrycznych i elektronicznych.

RYSUNEK ROZBUCHOWY:

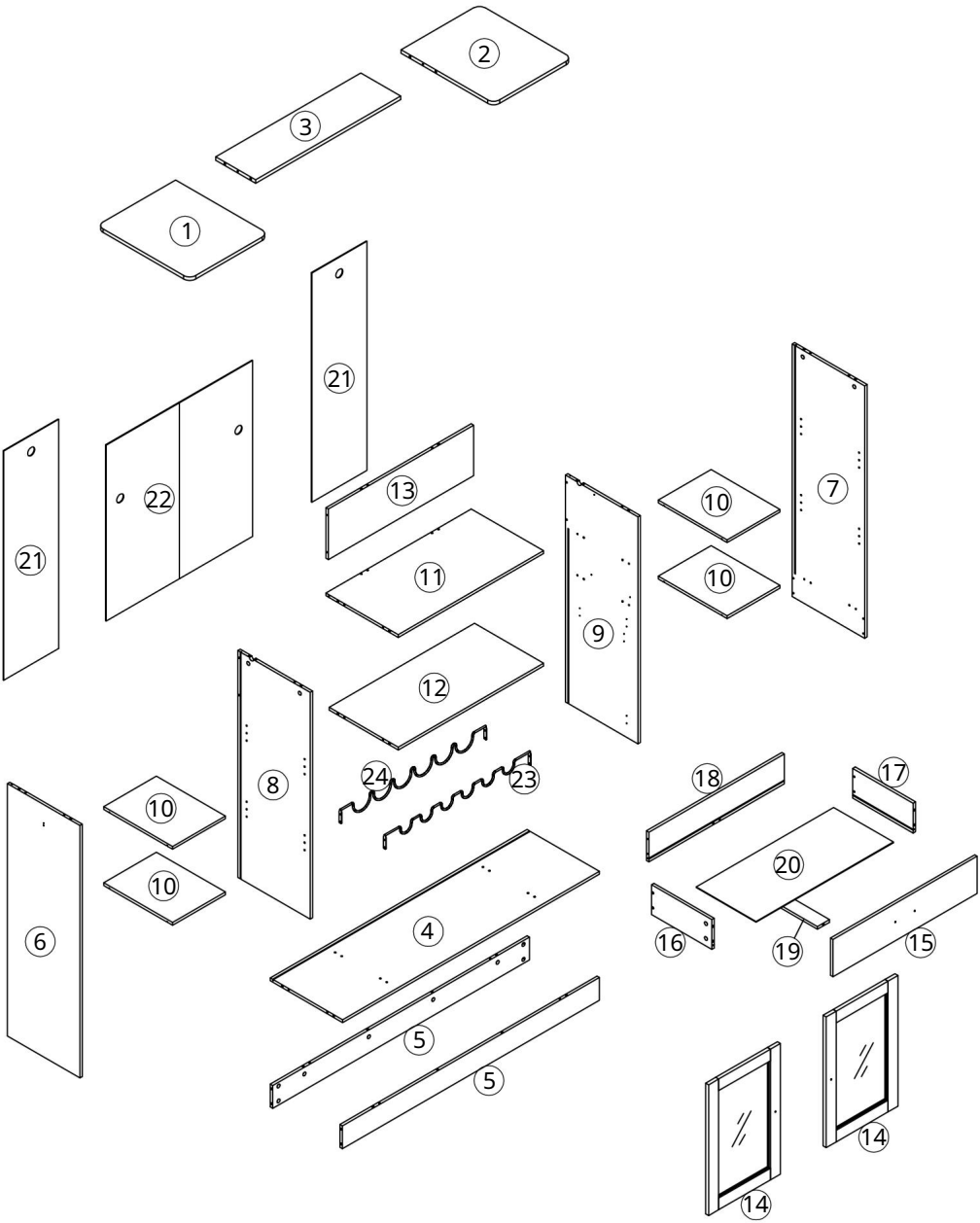

LISTA CZĘŚCI

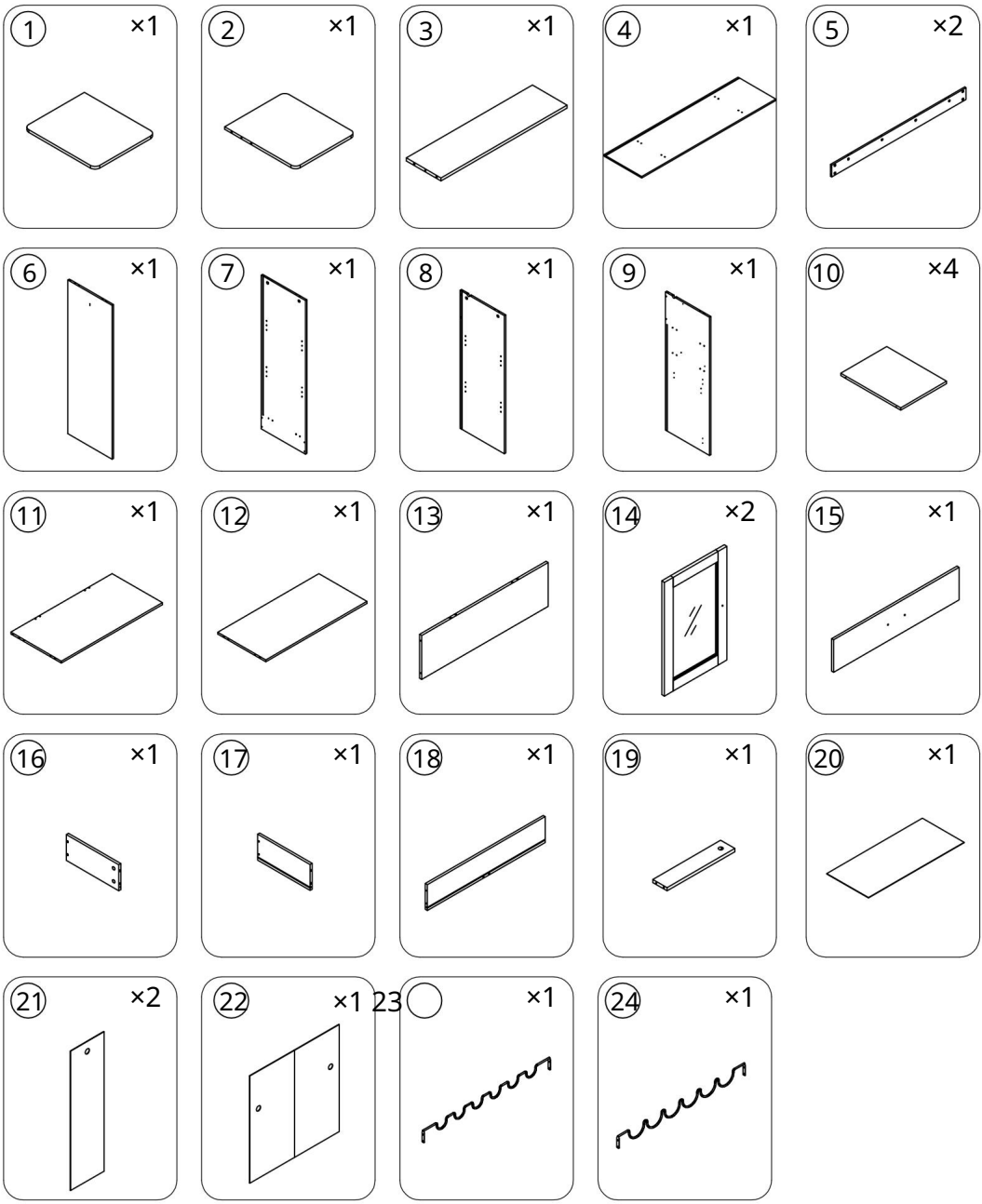

LISTA SPRZĘTU

A ×47
+3(zapasowy)



B ×47
+3(zapasowy)



Ø15x10

C ×34
+2(zapasowy)



Ø6x30

D ×16
+2(zapasowy)



M5x48

I ×1



S3

F ×16
+2(zapasowy)



G ×4



Ø35

H ×1



12"

I ×2



J ×38
+2(zapasowy)



Ø3,5x12

K ×1



M4x16

L ×2 M



M4x20

×1



N ×8
+2(zapasowy)

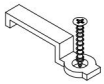

THE ×32
+2(zapasowy)



Ø4x12

P ×16
+2(zapasowy)



Q ×16
+2(zapasowe)



Ø3x16

R ×8
+2(zapasowy)



Ø12

S ×1



T ×8



W ×2

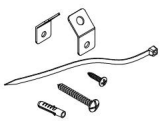

Instrukcja mocowania CAM-BOLT i CAM-LOCK



Śruba krzywkowa



Blokada krzywkowa

Wymagane narzędzia

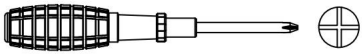

WKŁADANIE I DOKRĘCANIE ŚRUBY KRZYWKOWEJ

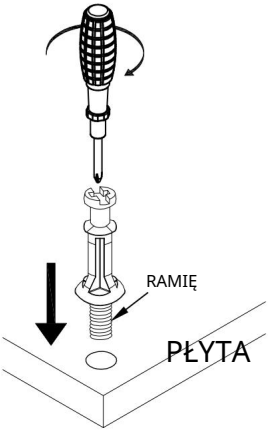

Umieść śrubę Cam-bolt w uprzednio wywierconym otworze i przykręć ją pionowo

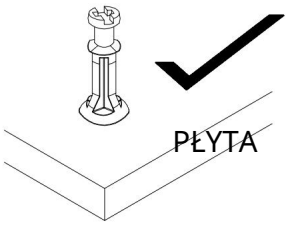

Ramię jest zlicowane (na tym samym poziomie) z panelem.

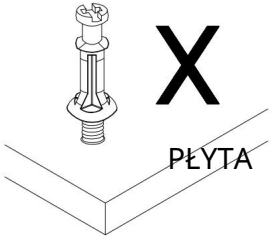

Ramię znajduje się powyżej panelu.

Umieść śrubę Cam-bolt w wyznaczonych, wstępnie wywierconych otworach w panelu. Za pomocą śrubokręta krzyżakowego wkręć śrubę Cam-bolt pionowo, aż ramię będzie zlicowane (na tym samym poziomie) z panelem.

WKŁADANIE ZAMKA KRZYWKOWEGO

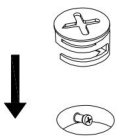

Włóż blokadę krzywkową tak, aby strzałka była wyrównana z łbem śruby krzywkowej

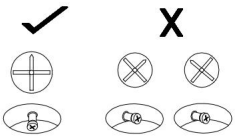

POPRAW ZŁE

ZACISKANIE KRZYWKI

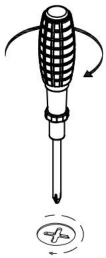

Wyrównaj strzałkę na blokadzie Cam-lock z główicą śruby Cam-bolt i włóż blokadę Cam-lock.

Sprawdź, czy blokada Cam-lock jest całkowicie włożona.

Za pomocą śrubokręta płaskiego obróć blokadę Camlock zgodnie z ruchem wskazówek zegara, aby zablokowała się na główce śruby Cam-bolt. Obróć ją do oporu (około 3/4 obrotu) – zbyt mocne dokręcenie może uszkodzić blokadę Cam-lock lub/i śrubę Cam-bolt.

1.

C ×2



Ø6x30

D ×2



M5x48

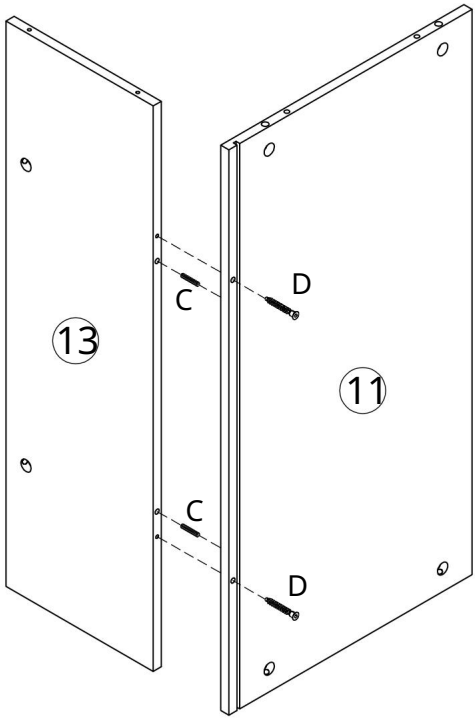

2.

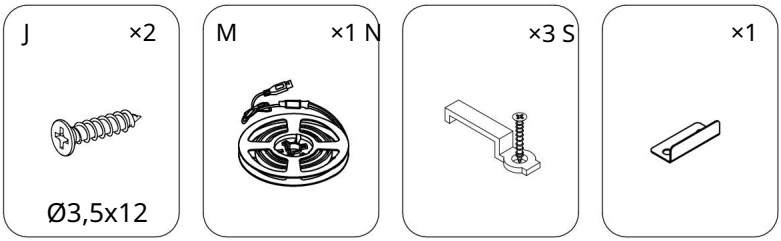

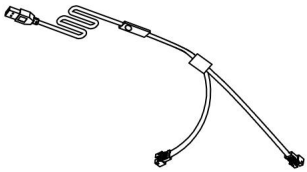

Uwaga: Przed montażem należy najpierw zdjąć pasek świetlny.

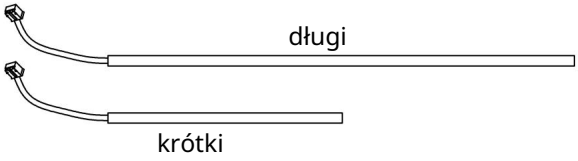

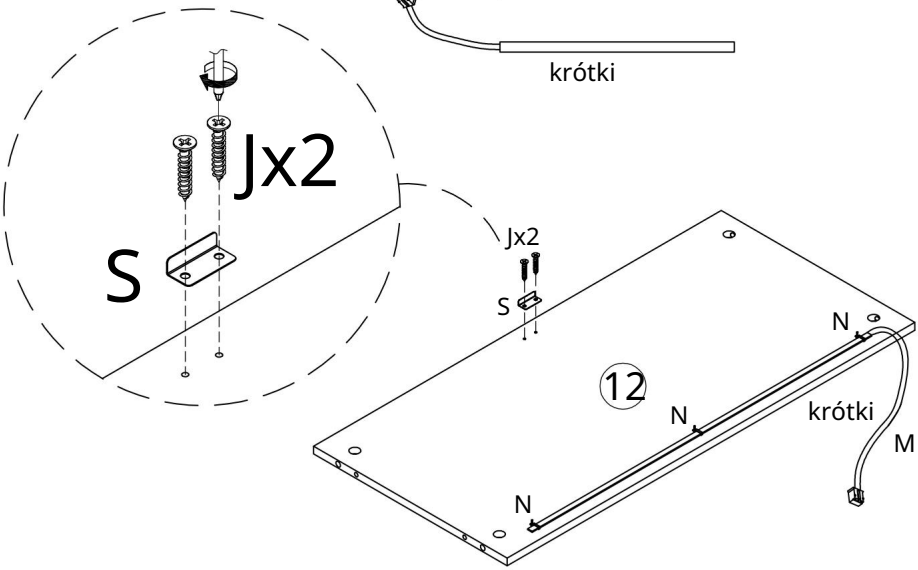

Uwaga: Przed montażem należy sprawdzić położenie gniazda; położenie pasków świetlnych można zamieniać miejscami z lewej i prawej strony.

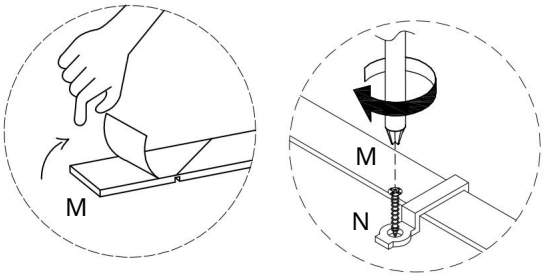

3.

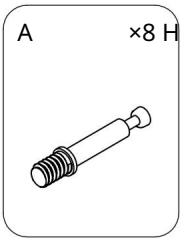

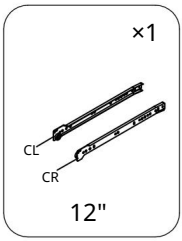

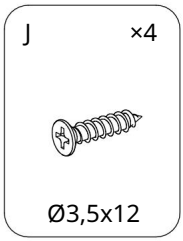

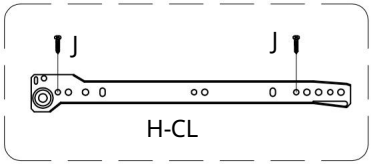

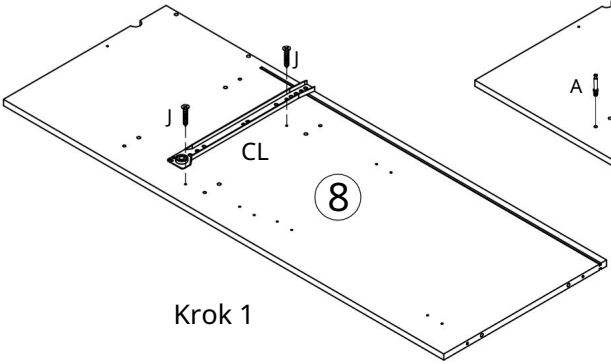

Krok 1

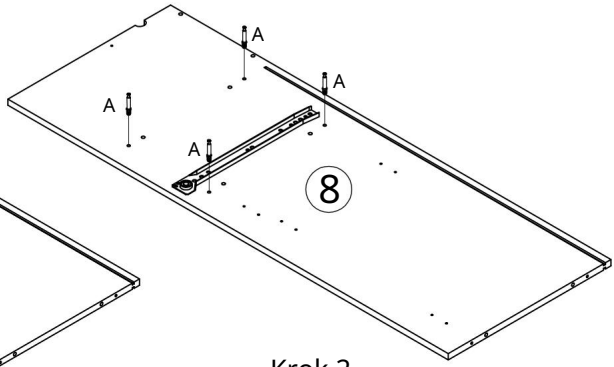

Krok 2

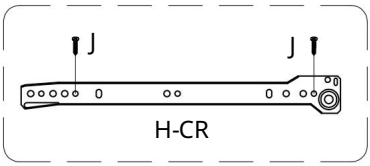

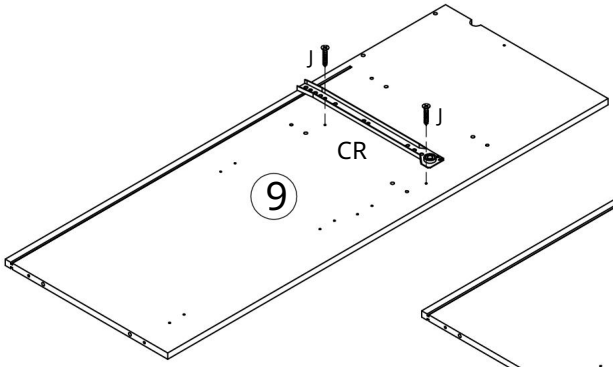

Krok 1

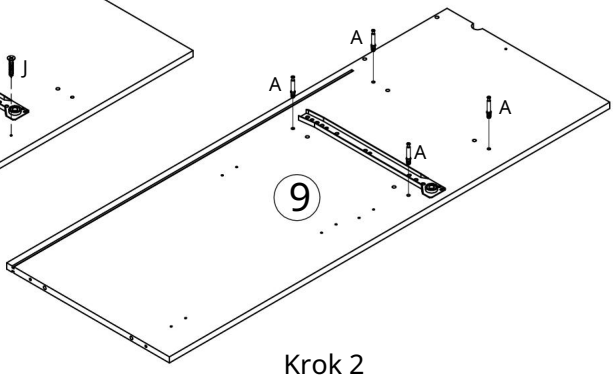

Krok 2

4.

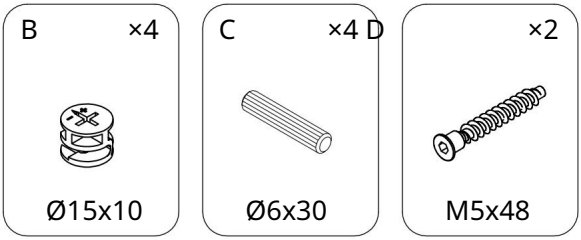

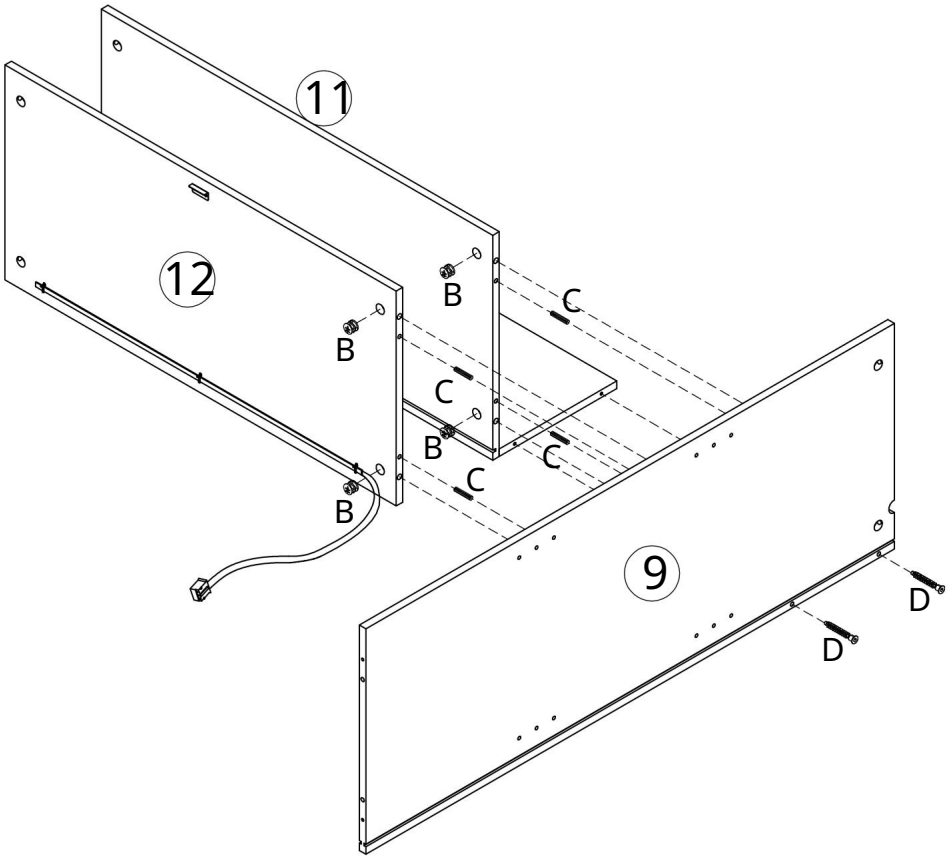

5.

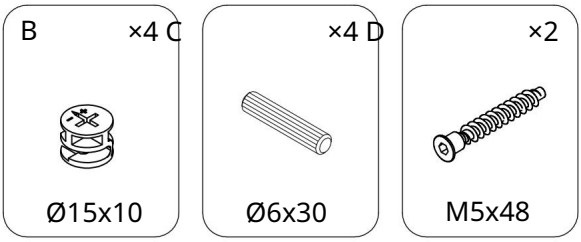

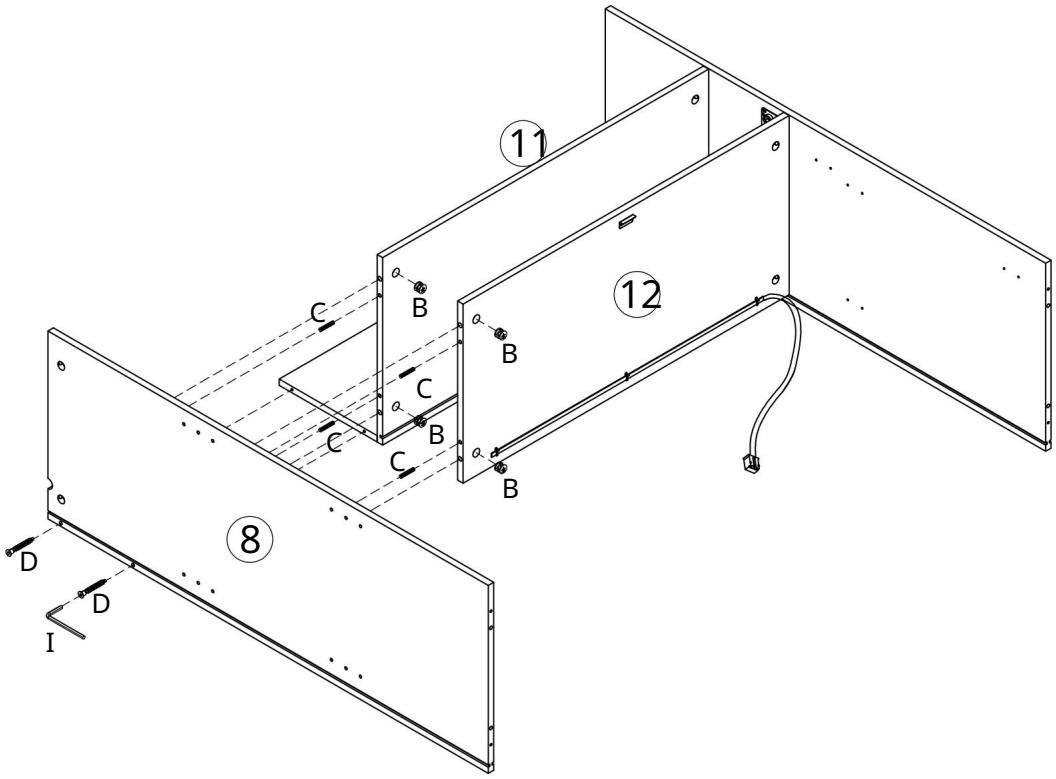

6.

THE ×8



Ø4x12

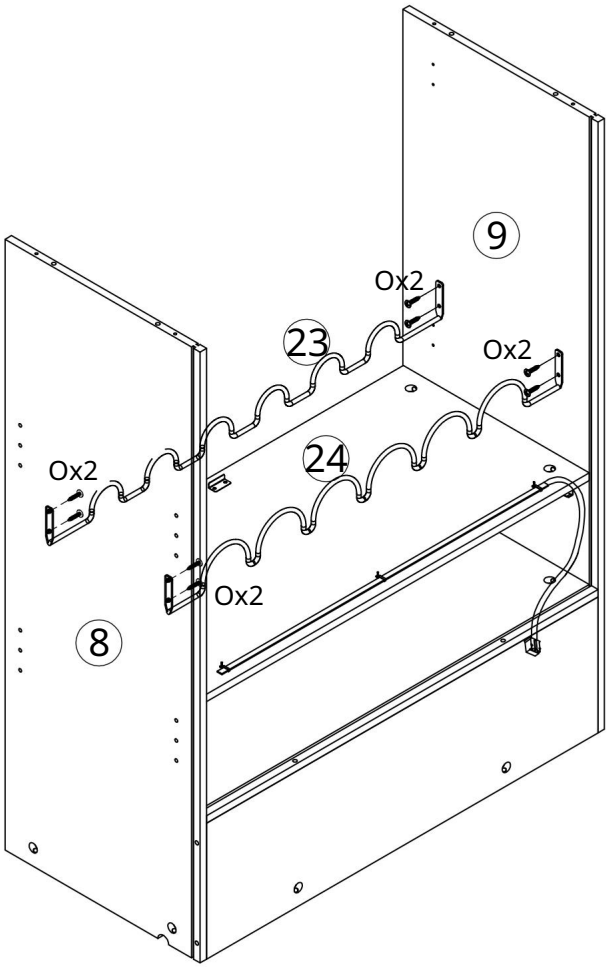

7.

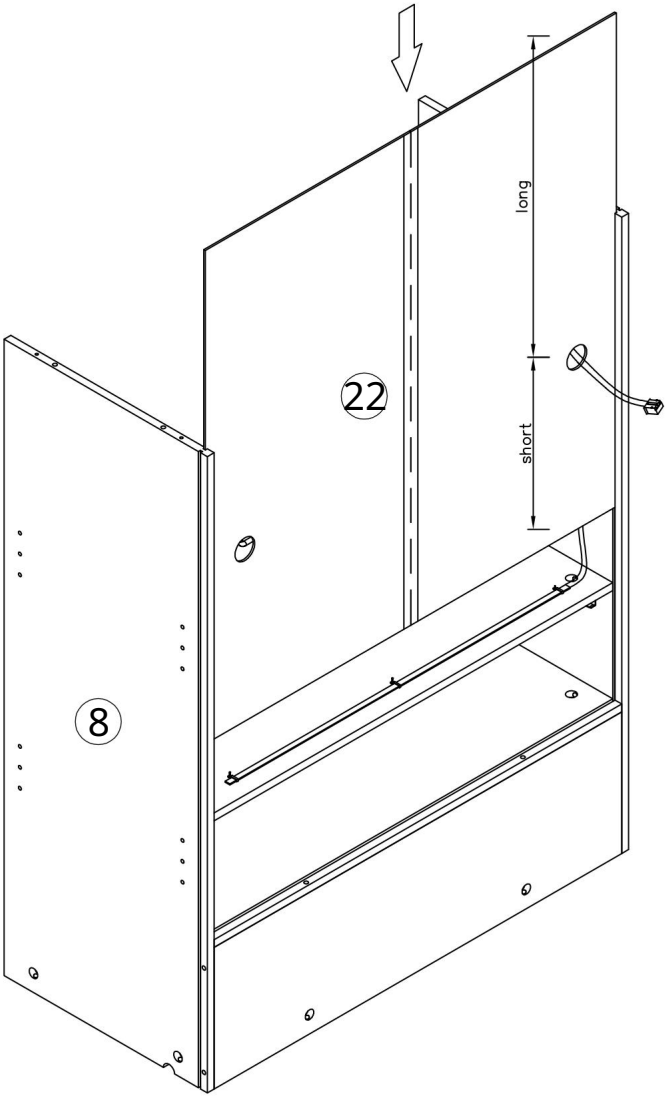

8.

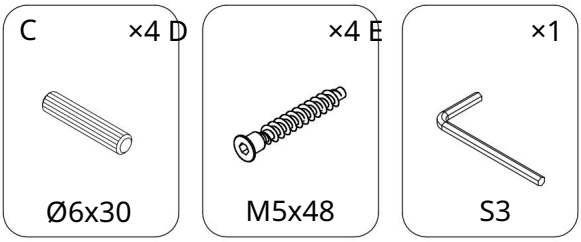

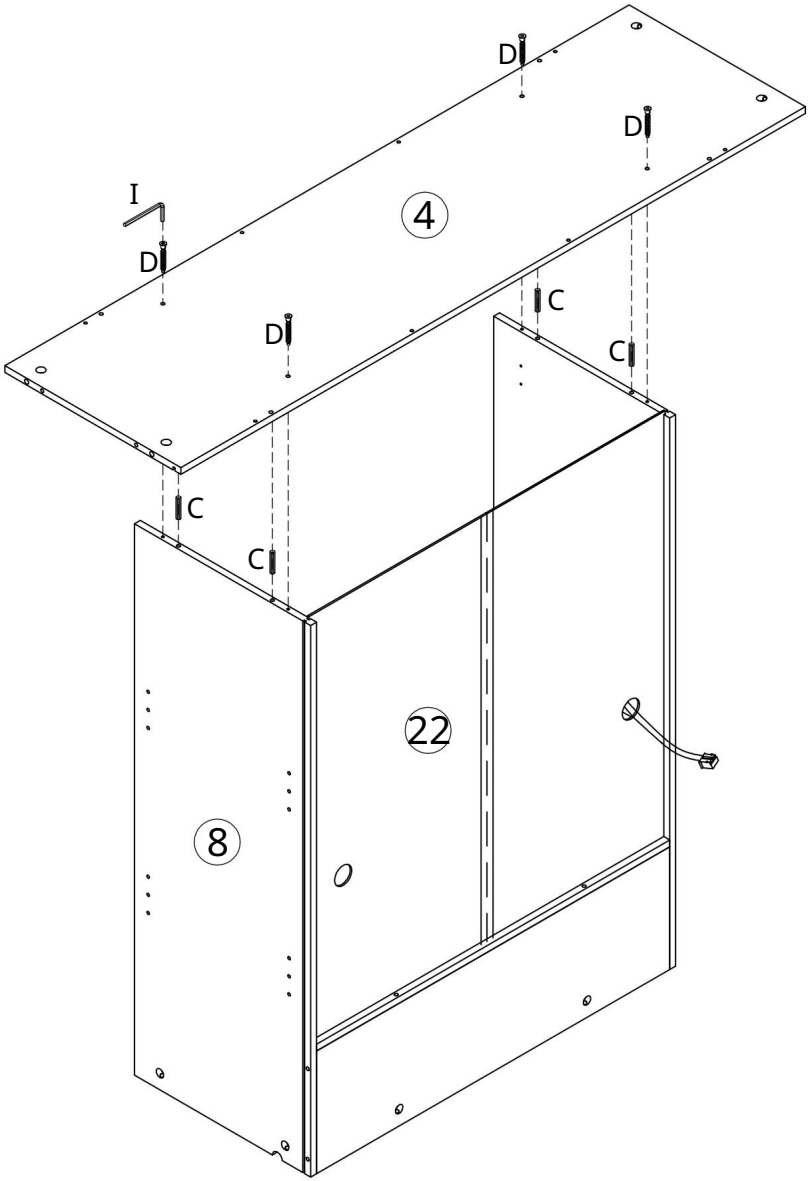

9.

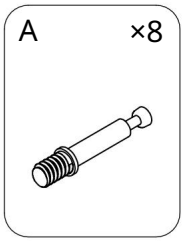

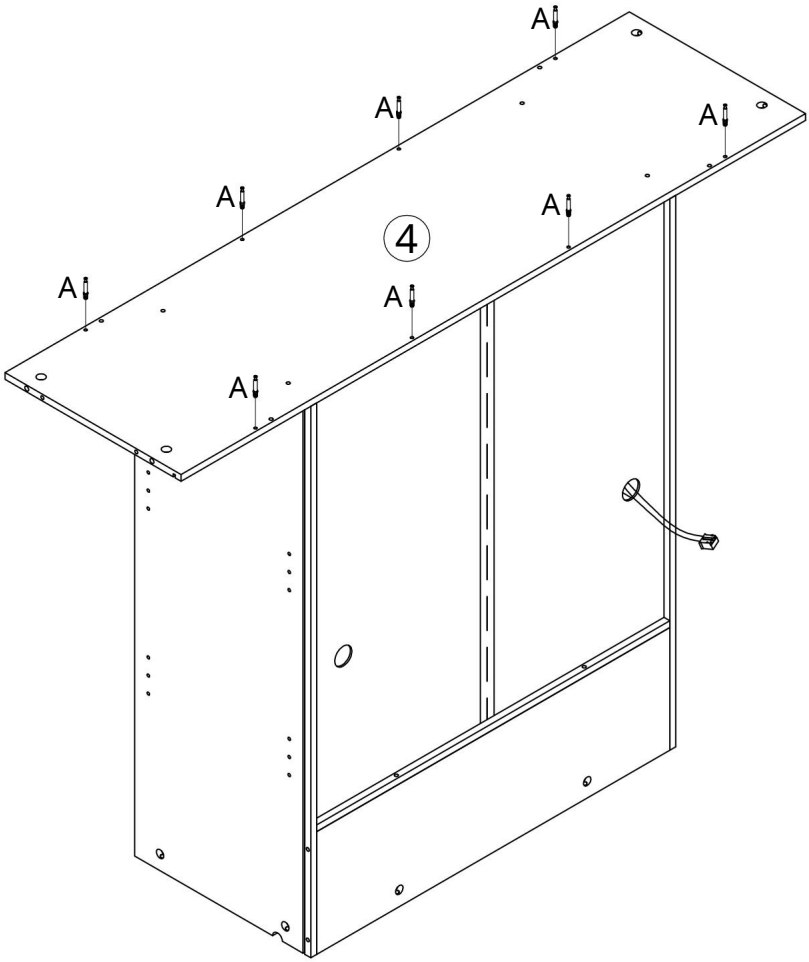

10.

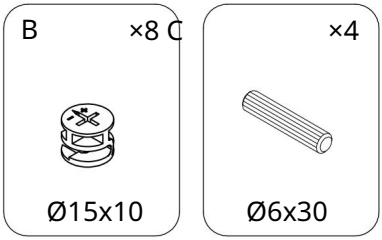

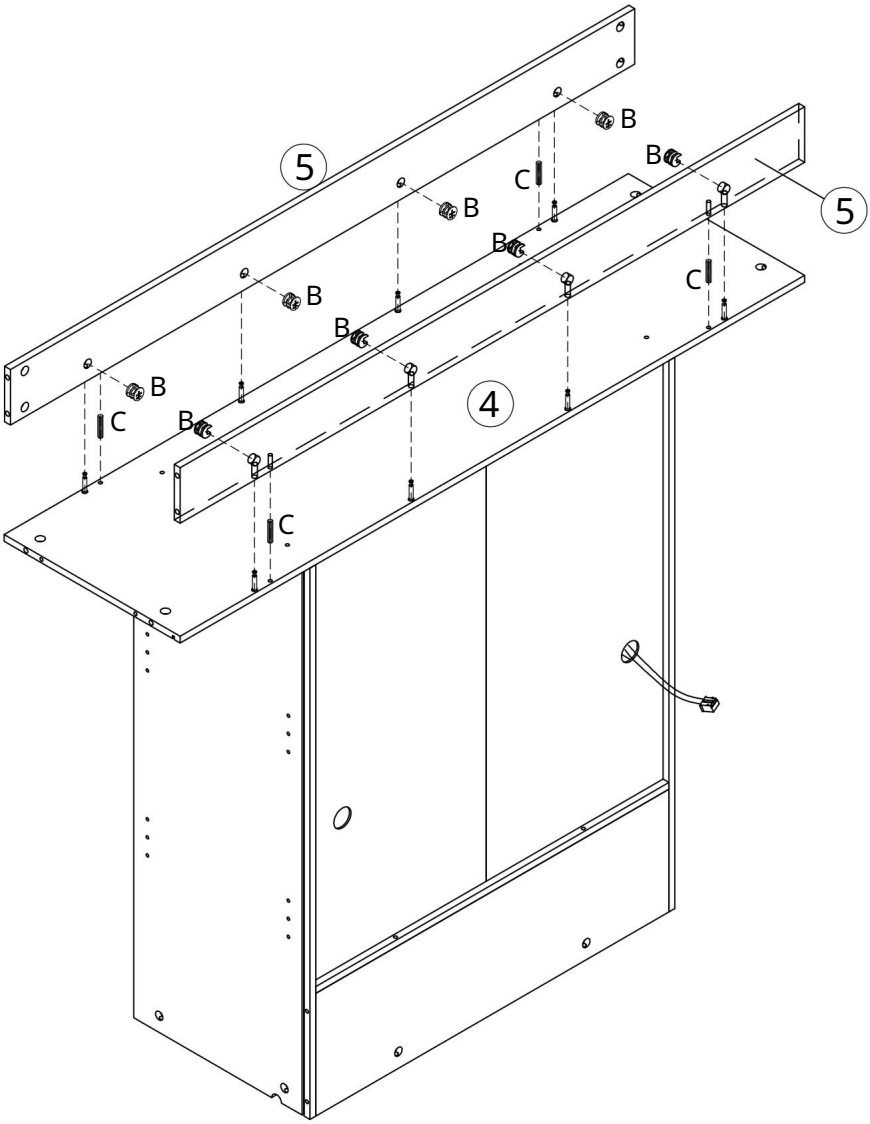

11.

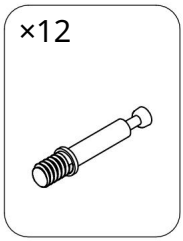

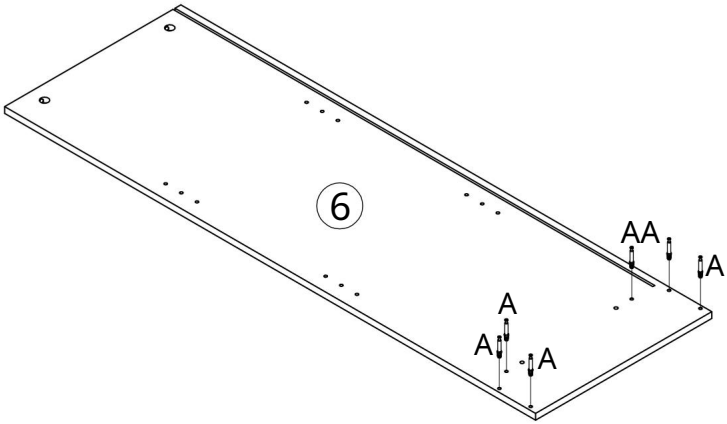

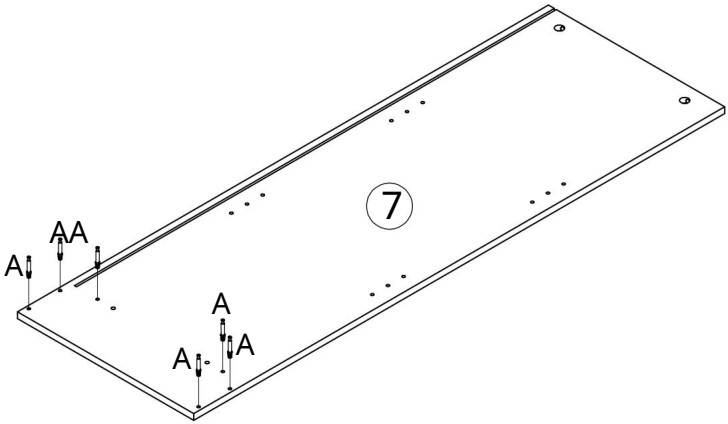

12.

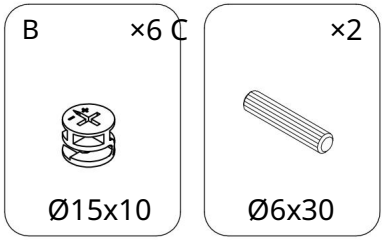

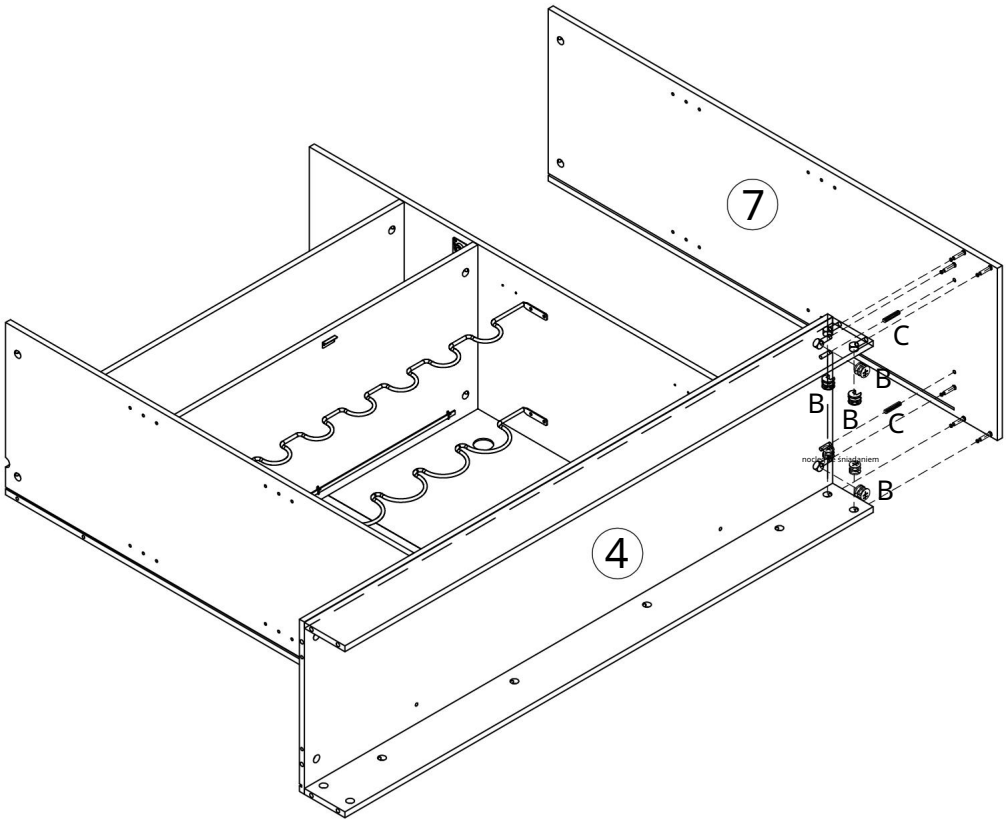

13.

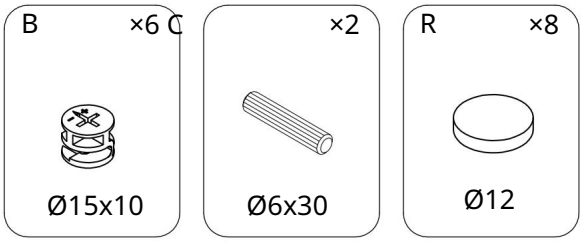

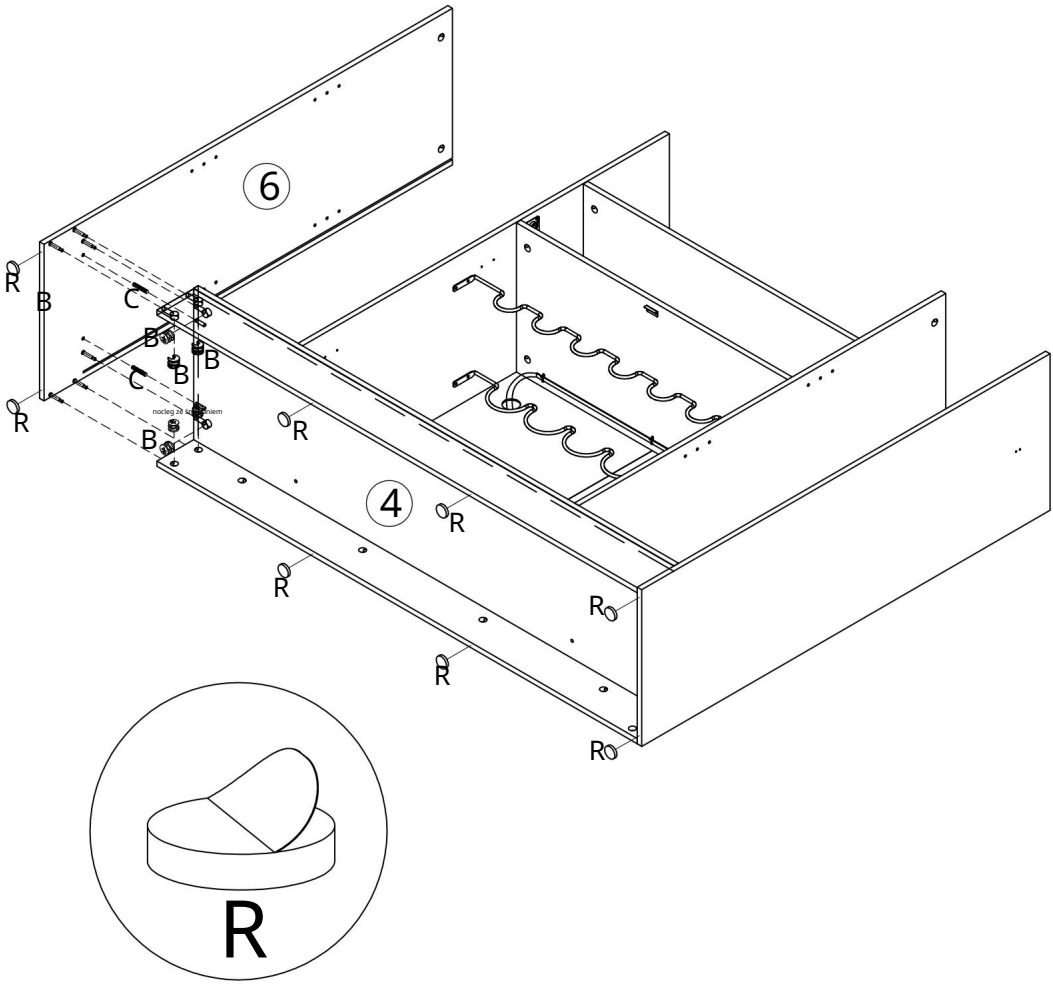

14.

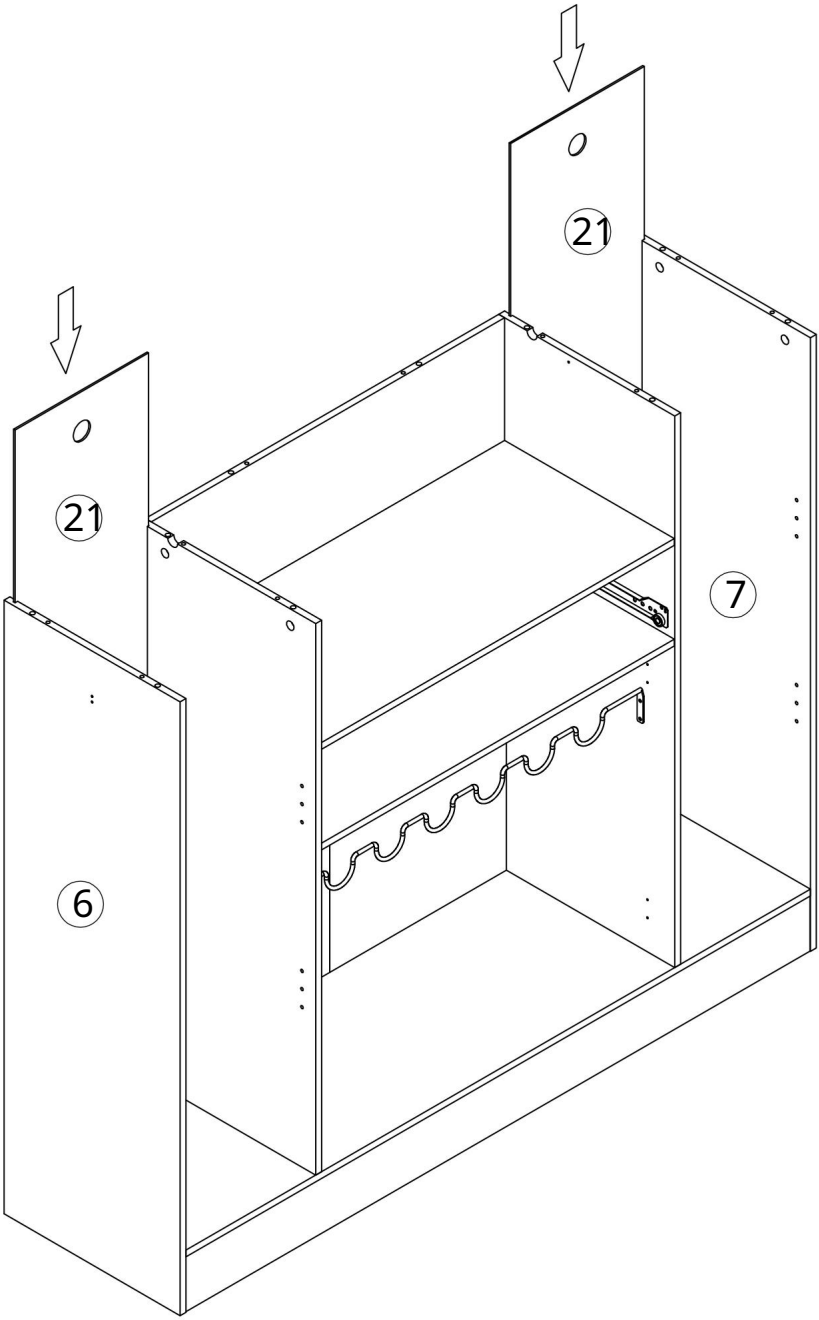

15.

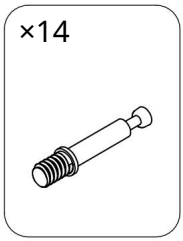

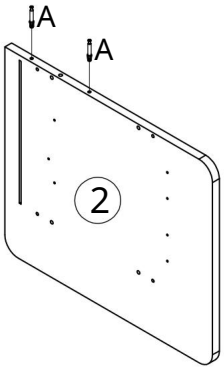

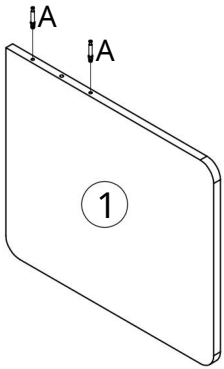

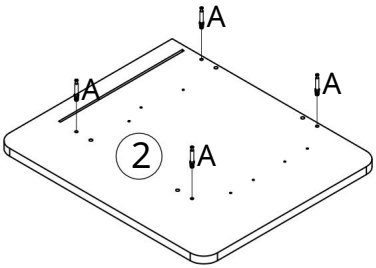

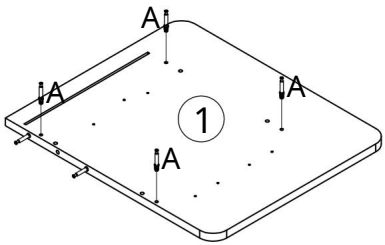

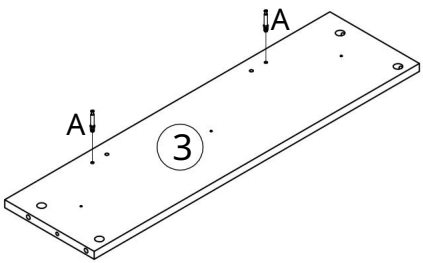

16.

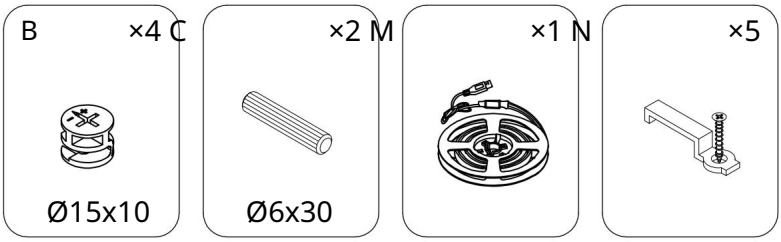

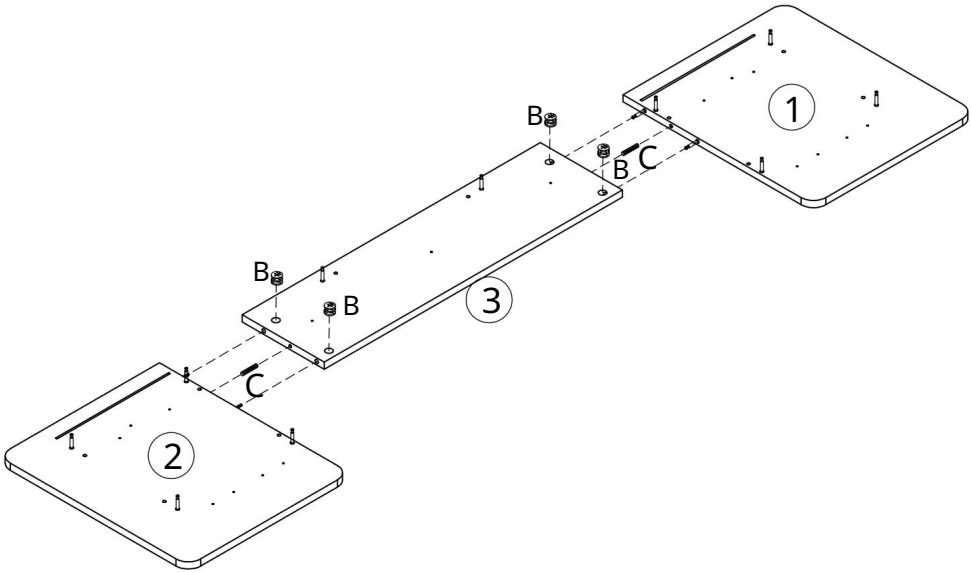

Uwaga: Przed montażem należy sprawdzić położenie gniazda; położenie pasków świetlnych można zamieniać miejscami z lewej i prawej strony.

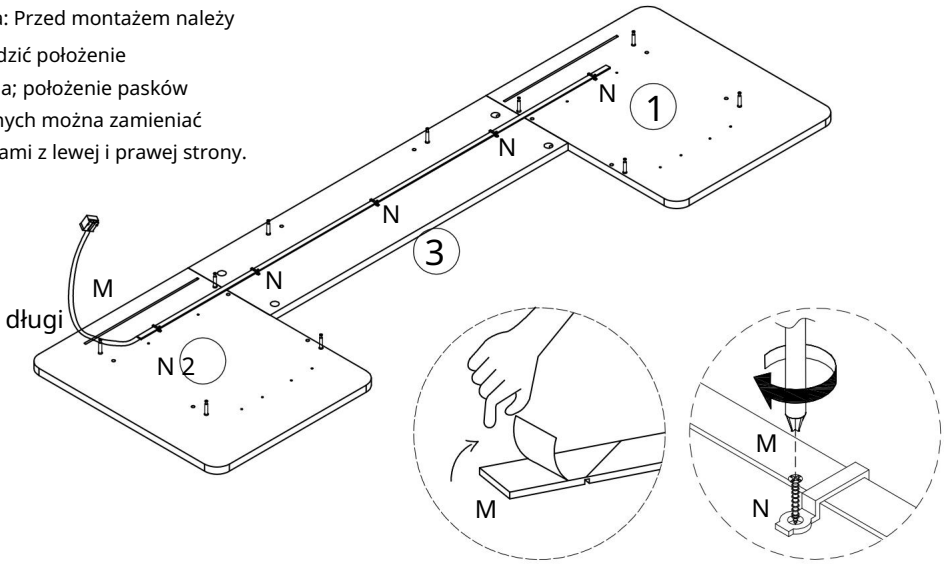

17.

O ×12 T



Ø4x12

×4



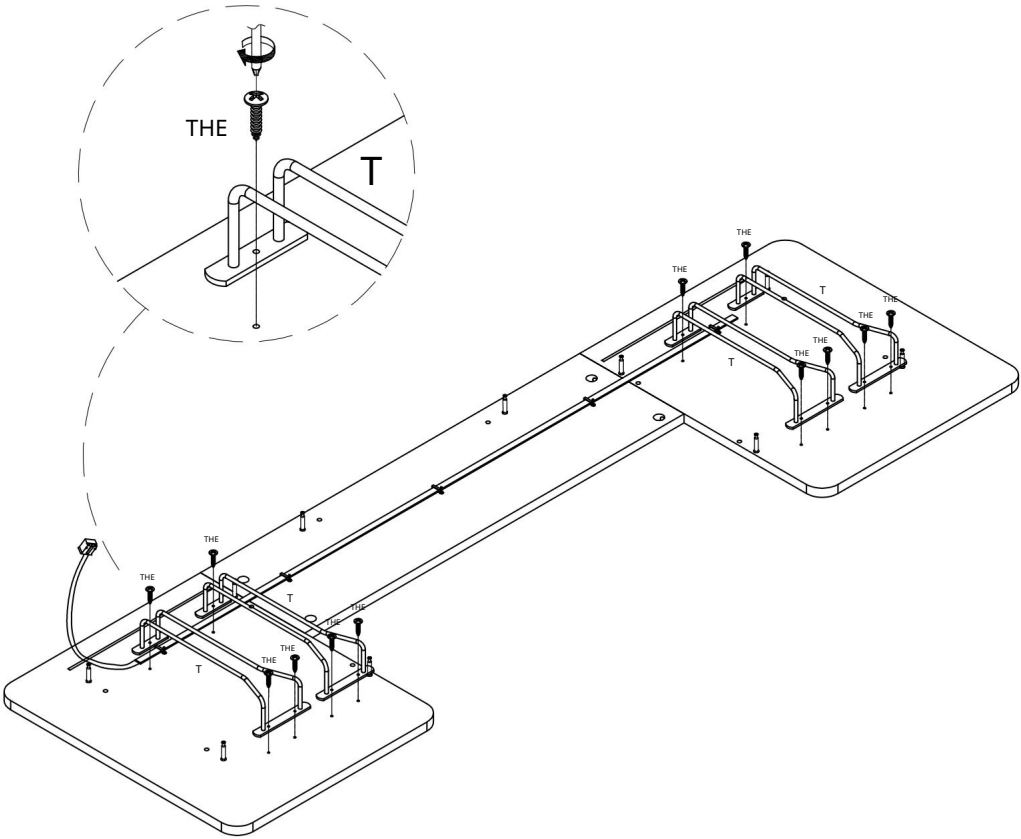

18.

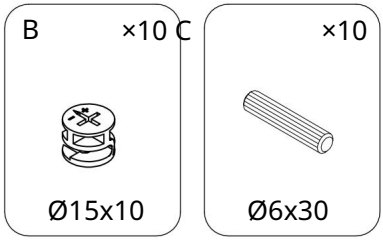

2-osobowa Montaż

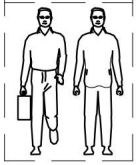

Należy pamiętać, że ten etap instalacji wymaga współpracy dwóch osób.

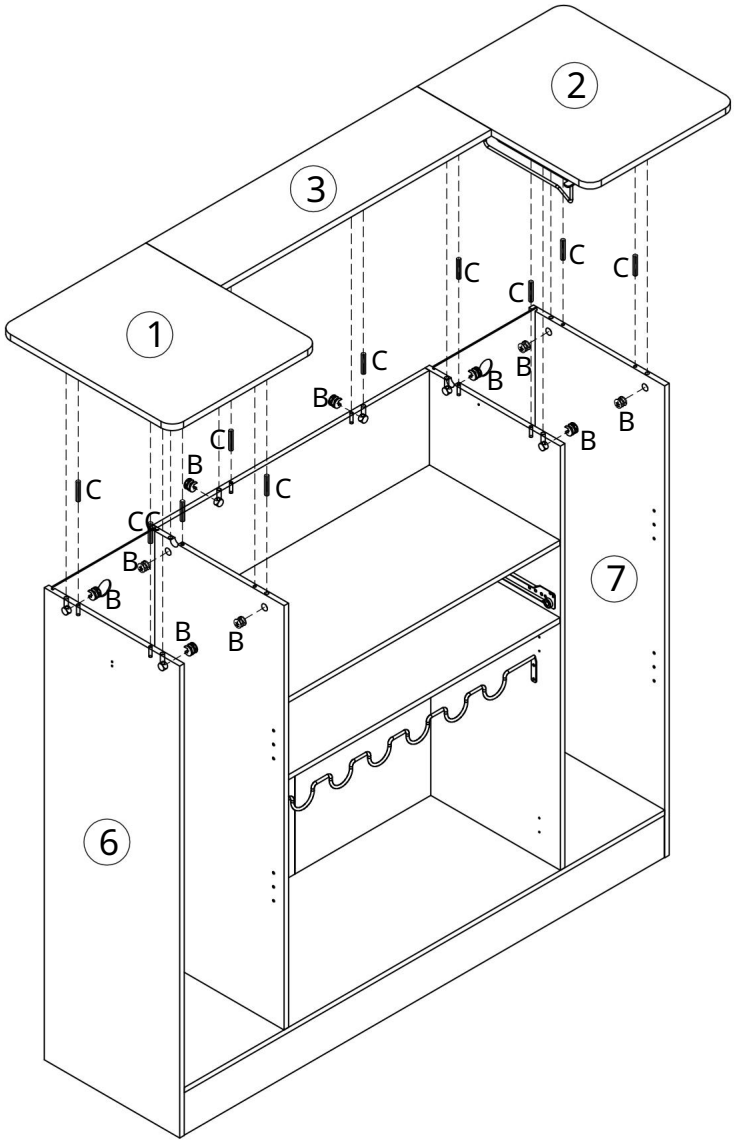

19.

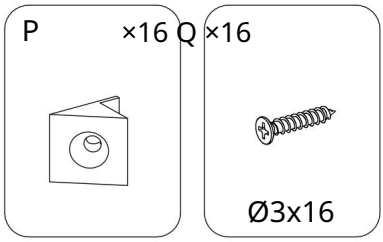

Uwaga: Przed montażem należy sprawdzić położenie gniazda; położenie pasków świetlnych można zamieniać miejscami z lewej i prawej strony.

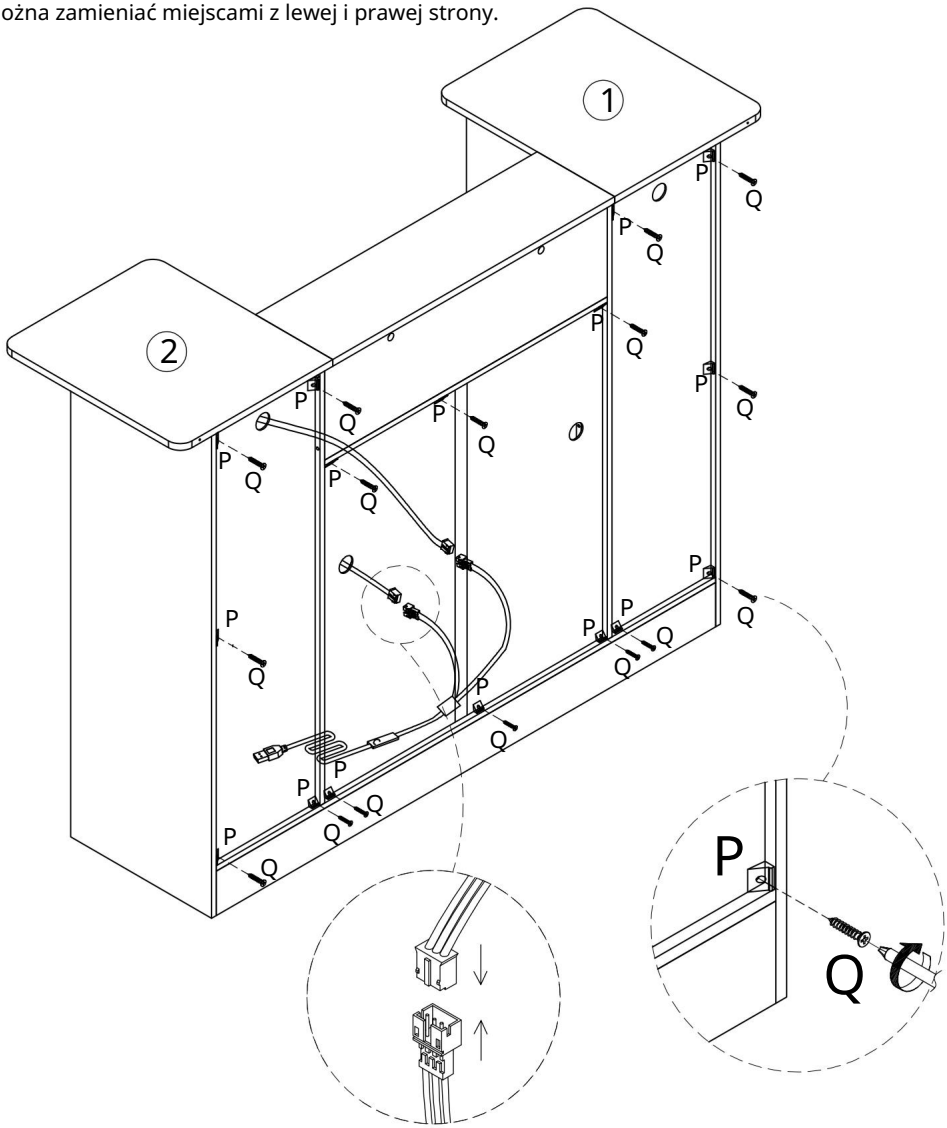

20.

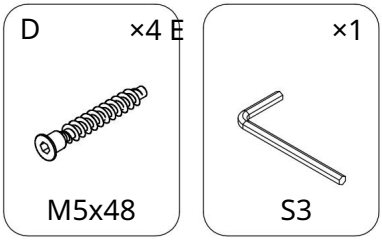

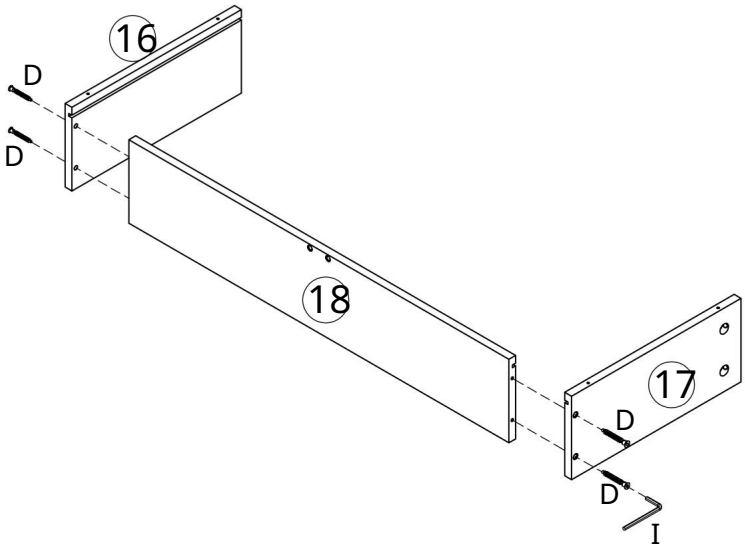

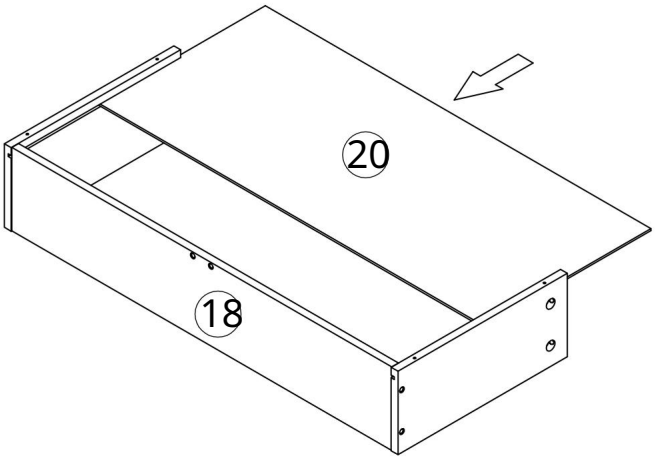

21.

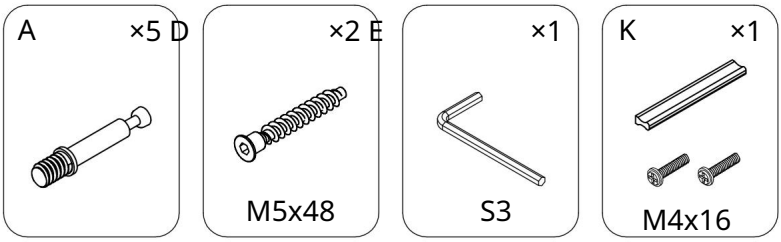

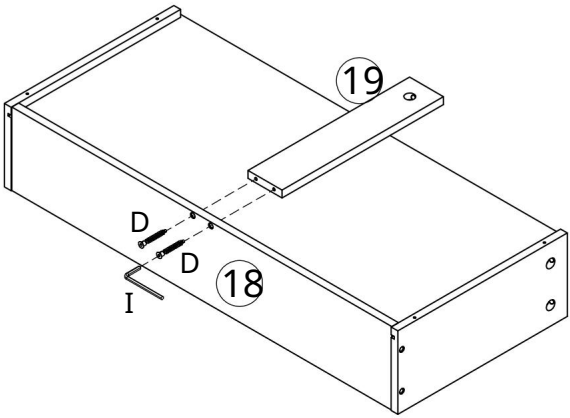

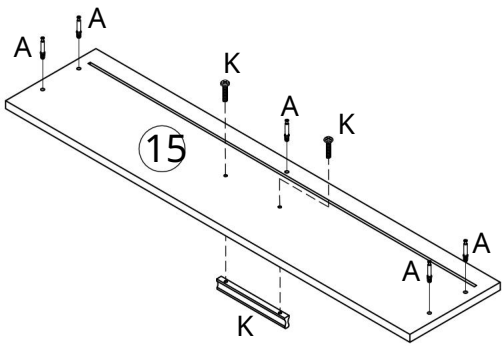

22.

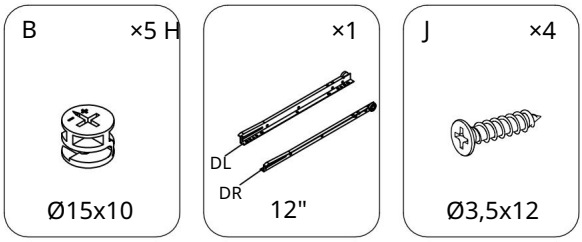
B
×5 H
Ø15x10
×1
DL
DR
12"
J
×4
Ø3,5x12

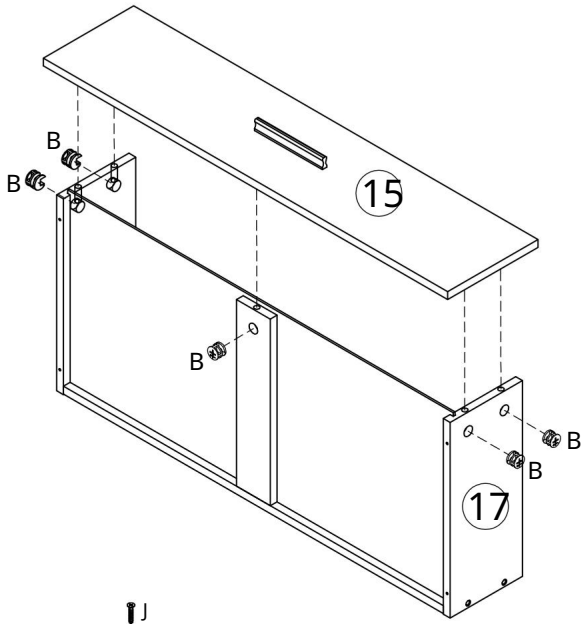
B
B
B
15
B
B
17

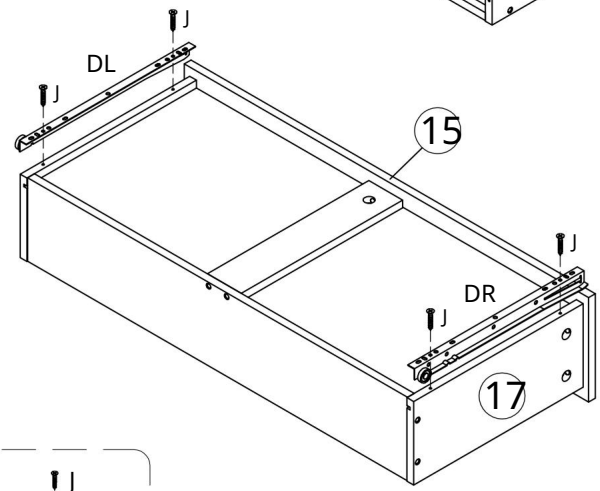
J
DL
J
15
J
DR
J
17

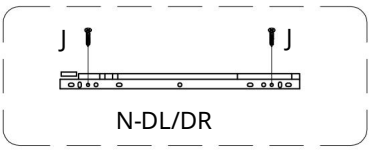
J
J
N-DL/DR

23.

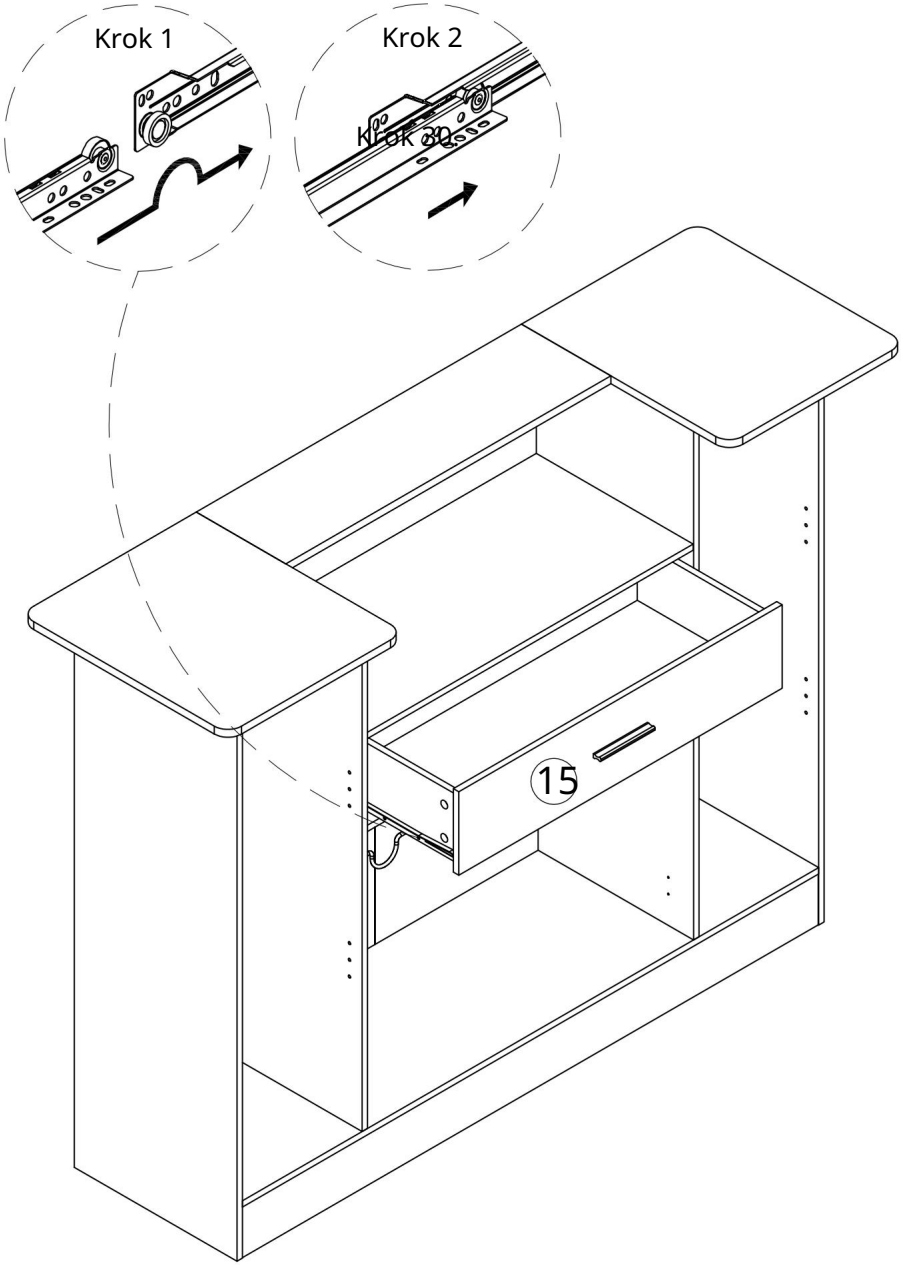

24.

G ×4



Ø35

J ×8



Ø3,5x12

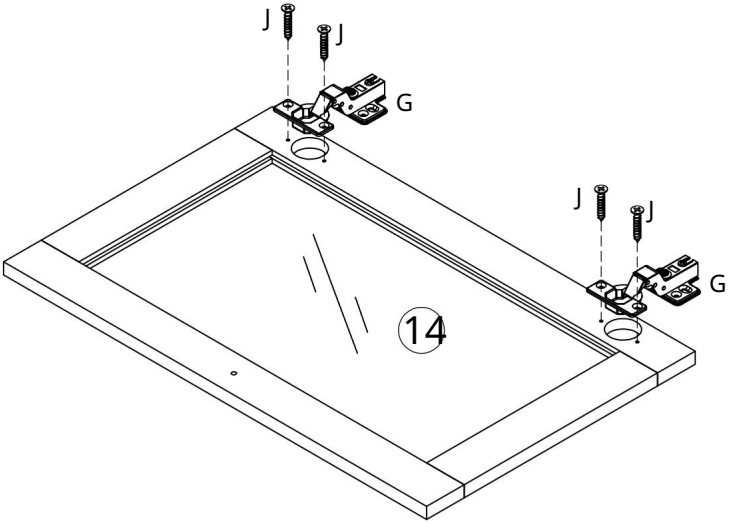

x2

25.

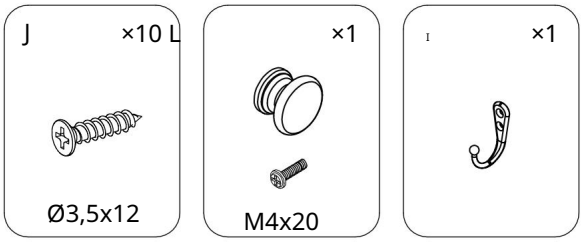

Uwaga: Metoda regulacji
panel drzwi jest na ostatniej stronie.

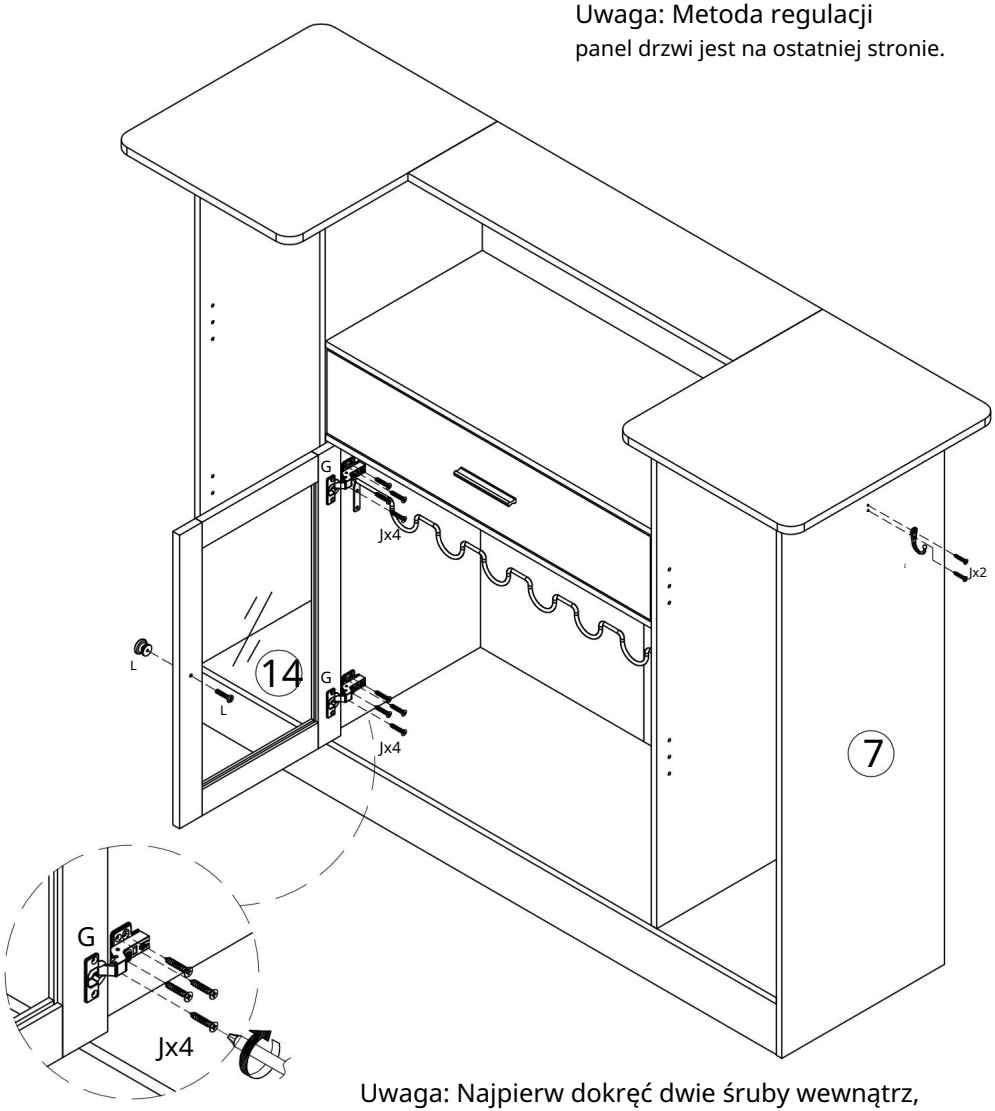

Uwaga: Najpierw dokręć dwie śruby wewnątrz, wyreguluj odstęp między górą a dołem panel drzwi i na koniec dokręć przednie śruby.

26.

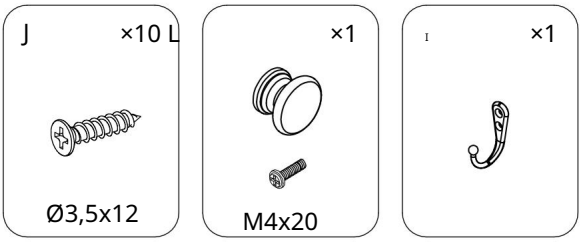

Uwaga: Metoda regulacji
panel drzwi jest na ostatniej stronie.

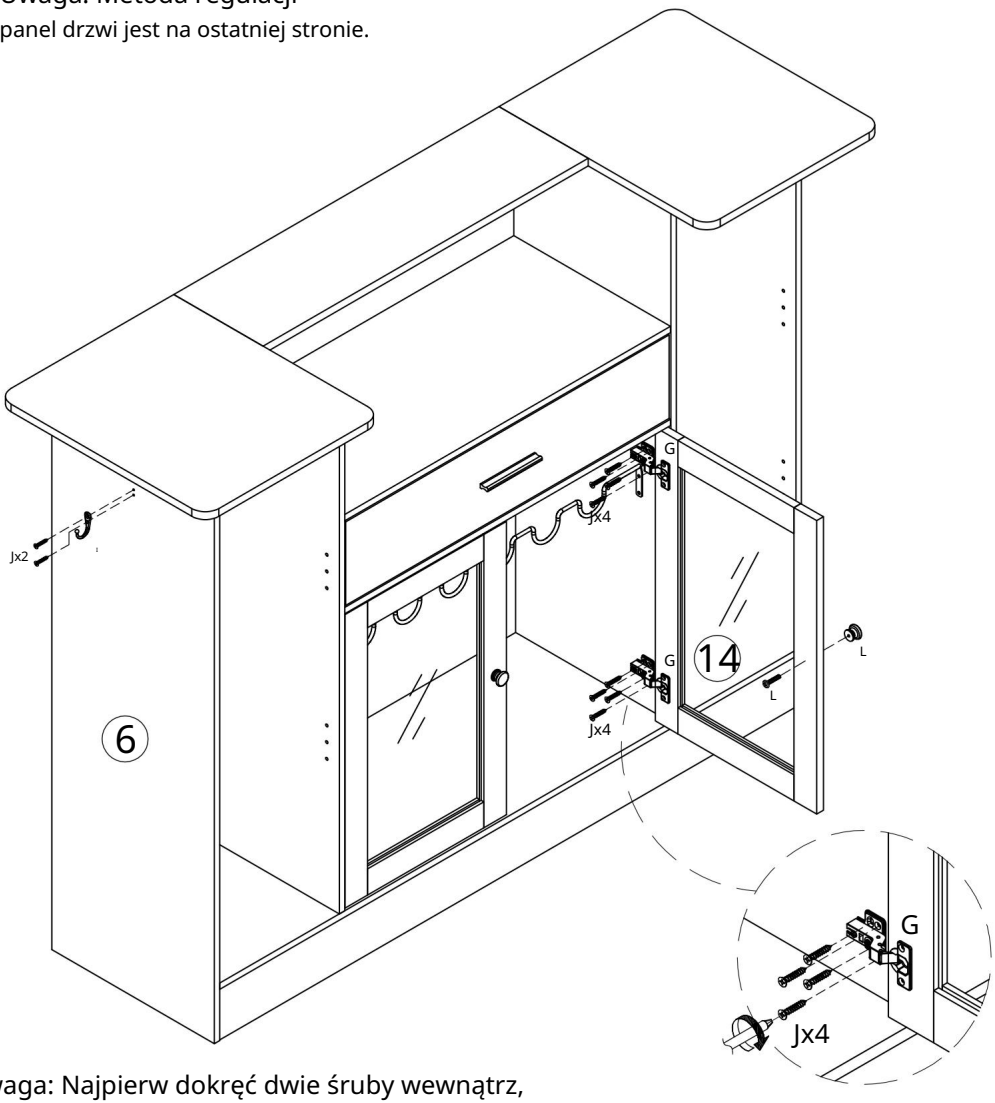

Uwaga: Najpierw dokręć dwie śruby wewnątrz, wyreguluj odstęp między górą a dołem panel drzwi i na koniec dokręć przednie śruby.

27.

O ×12 T



Ø4x12

×4



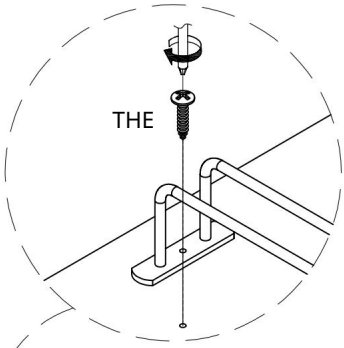

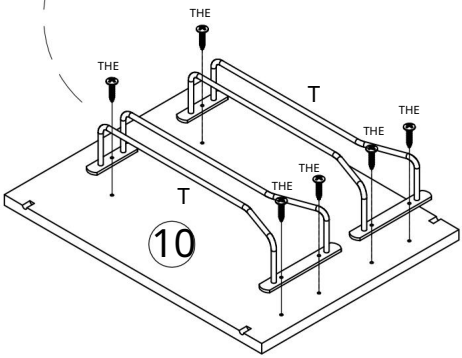

x2

28.

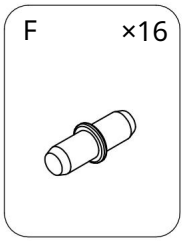

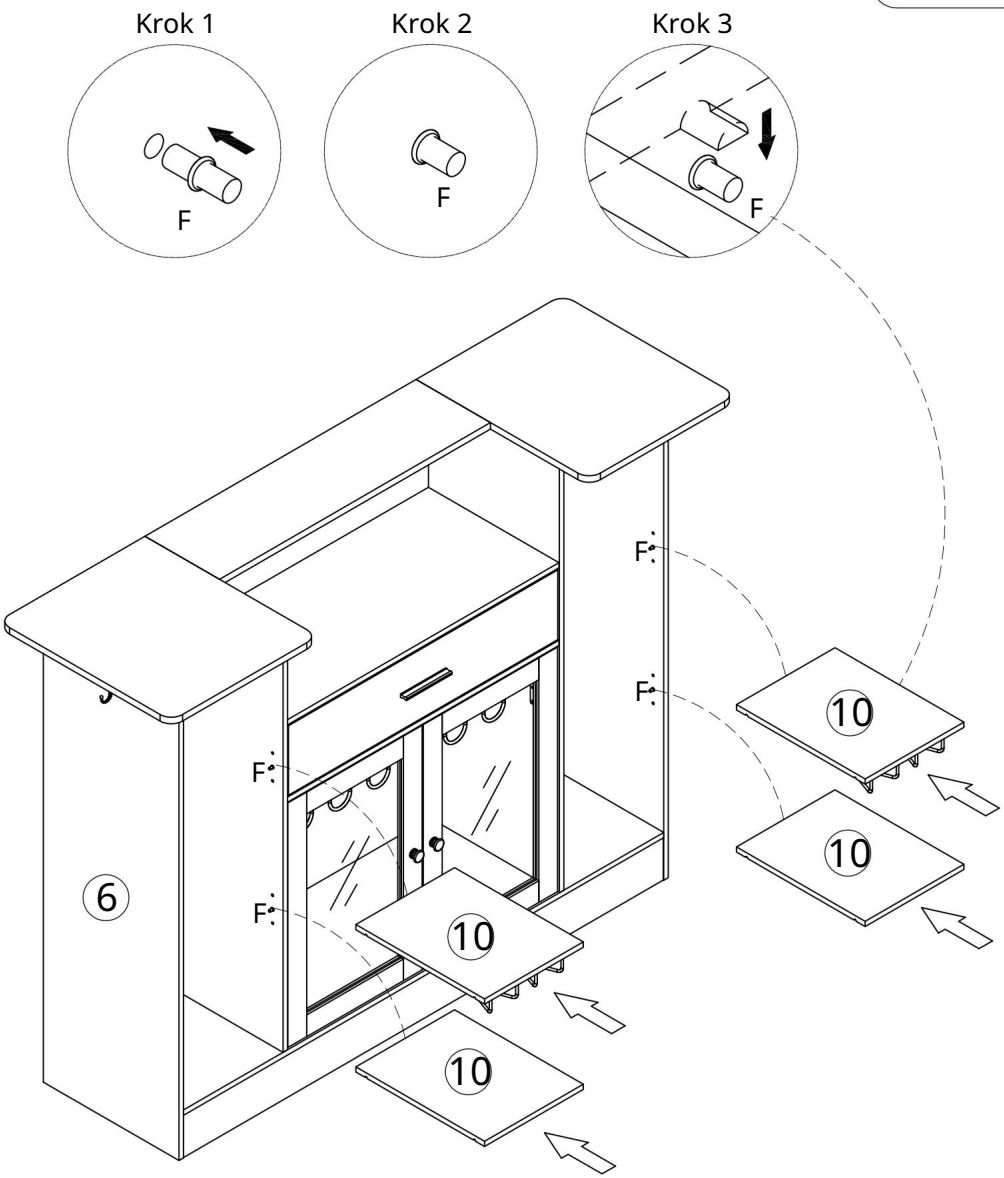

29.

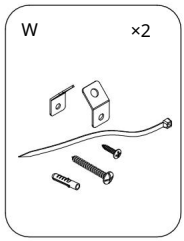

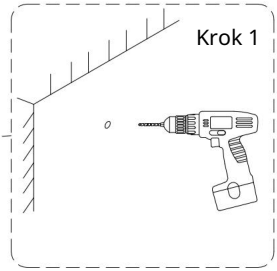

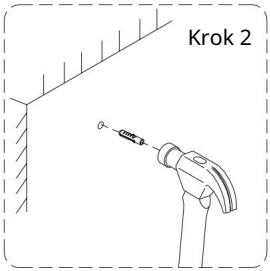

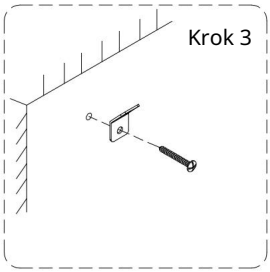

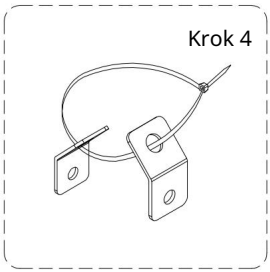

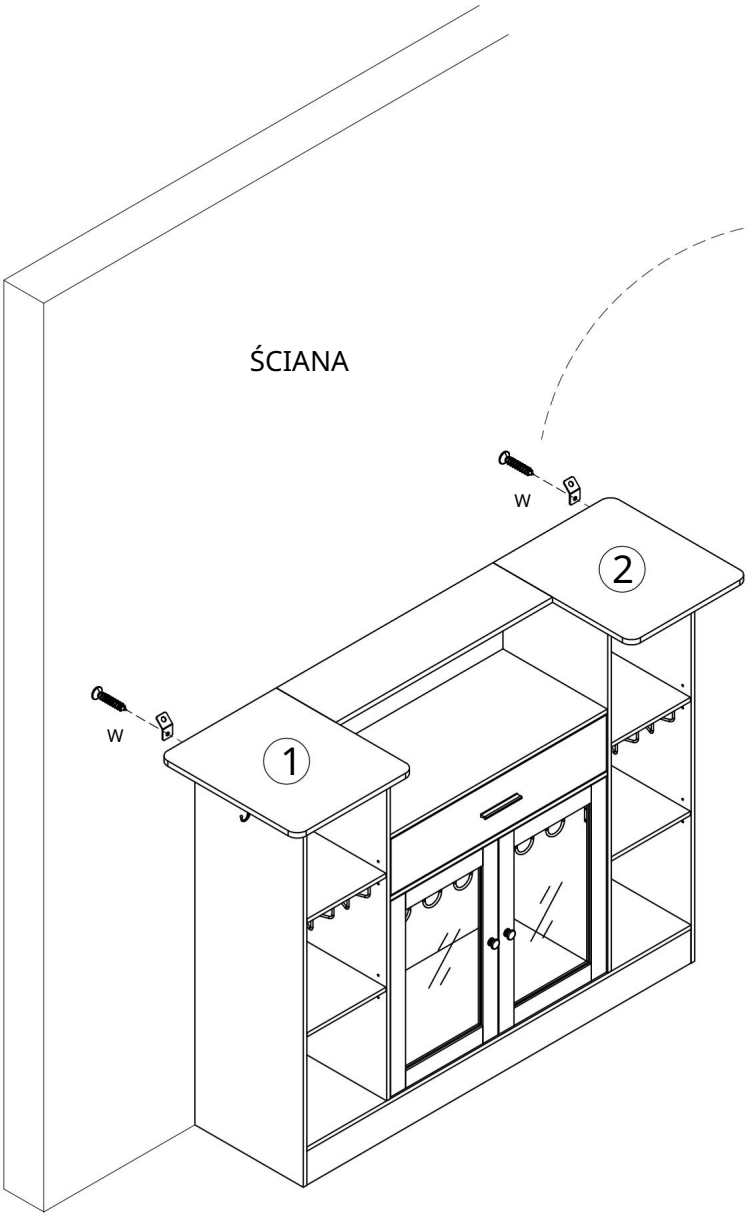

30. Wyreguluj i wyrównaj zawiasy drzwi

Regulacja w górę i w dół

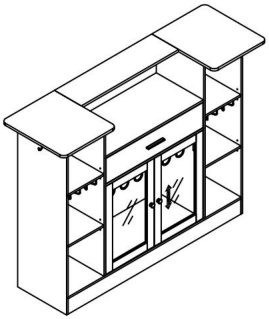

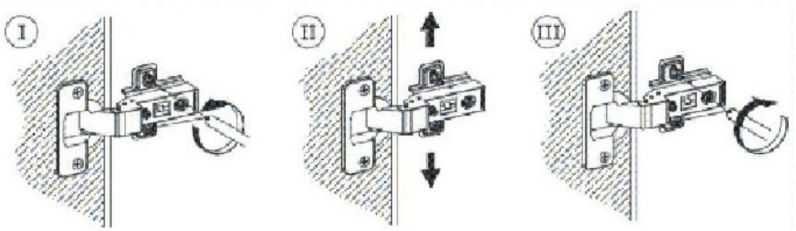

Regulacja lewej i prawej strony

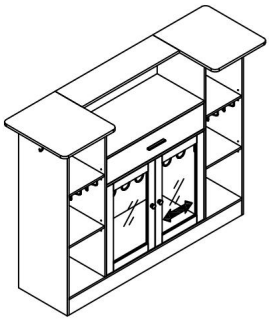

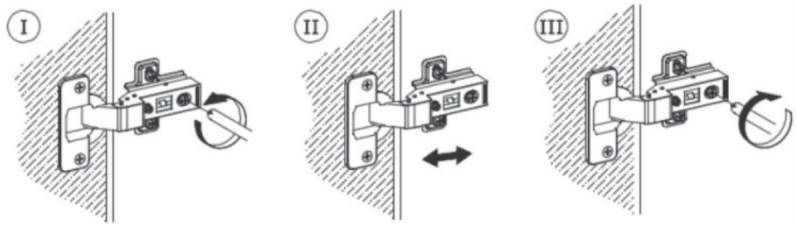

Regulacja do przodu i do tyłu

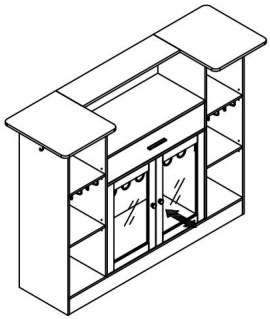

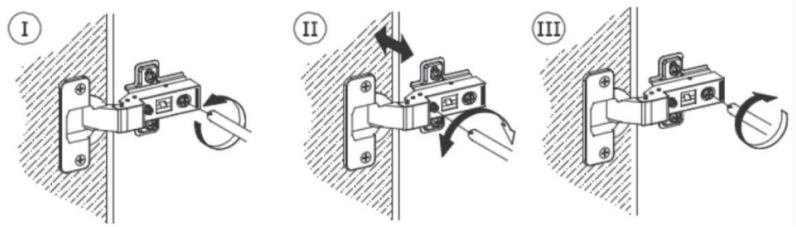



VEVOR

Upgrade · The Home Creator Way

Thuisbar

Model: JTJB-GW-02

VEVOR
Upgrade·The Home Creator Way

Thuisbar

Model: JTJB-GW-02

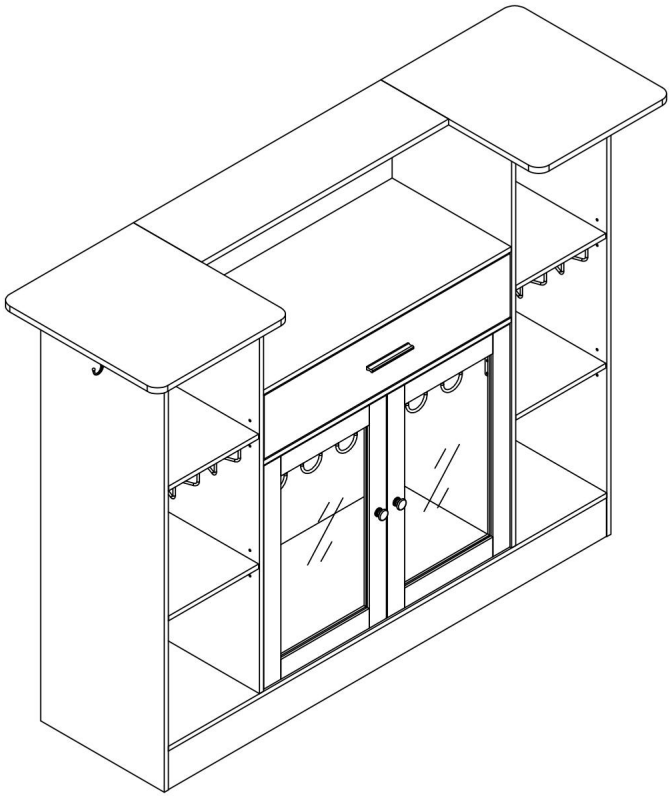

Let op: de productafbeelding dient ter referentie, de daadwerkelijke specificaties kunnen afwijken.

Dit is de originele handleiding. Lees alle instructies in de handleiding zorgvuldig door voordat u het product in gebruik neemt. VEVOR behoudt zich het recht voor om de gebruikershandleiding anders te interpreteren. Het uiterlijk van het product kan afwijken van het product dat u ontvangt. Wij zullen u niet opnieuw informeren over eventuele technologische of software-updates voor ons product.

VEILIGHEIDSINSTRUCTIES

INVOERING

Bedankt voor uw aankoop van onze producten. Wij streven ernaar onze klanten de beste service te bieden.

Producten en service van de hoogste kwaliteit zijn altijd ons levensdoel geweest. Voordat u gebruikmaakt van

Lees deze gebruiksaanwijzing aandachtig door om correct gebruik van het product te garanderen.

Bewaar de gebruiksaanwijzing op een plek waar de gebruiker deze altijd kan vinden.

VOORZORGSMAATREGELEN BIJ MONTAGE

Het pakket bevat veel onderdelen en accessoires. Elk onderdeel

Als het accessoire is gemarkeerd met een letter of een cijfer, controleer dit dan zorgvuldig voordat u het gebruikt.

Elk van deze producten is geschikt. Houd ze uit de buurt van kinderen om ongelukken te voorkomen.

1. Monteer uitsluitend volgens deze instructies. Onjuiste montage kan
   gevaren creëren.
2. Draag tijdens het werk een ANSI-goedgekeurde veiligheidsbril en stevige werkhandschoenen.
   montage.
3. Zorg ervoor dat de montageruimte schoon en goed verlicht is.
4. Houd omstanders uit de buurt tijdens de bijeenkomst.
5. Monteer de onderdelen niet als u moe bent of onder invloed bent van alcohol, drugs of
   medicatie.
6. De productmogelijkheden gelden voor correct en volledig geassembleerde producten.
   alleen producten.
7. Gebruik indien mogelijk elektrisch gereedschap om de montage te vergemakkelijken.
8. De belangrijkste onderdelen van het product zijn relatief zwaar. Let hier goed op.
   voor de veiligheid tijdens de installatie.
9. Het product is niet stabiel tijdens de installatie. Verplaats het product daarom niet zomaar.
   voordat het volledig is geïnstalleerd.
10. Voor aanvullende informatie over de onderdelen die op de volgende pagina's worden vermeld,

raadpleegt u het montageschema in deze handleiding. 11. Uitpakken en
   Scheid alle onderdelen in een schone werkruimte.

***VOLG DE INSTALLATIESTAPPEN IN DE**

HANDLEIDING OM ONNODIGE VERLIEZEN DOOR ONJUIST GEBRUIK TE VOORKOMEN

INSTALLATIE.

NEEM DE VOORZORGSMAATREGELEN IN ACHT

1) Overschrijd de aangegeven gewichtslimieten niet.

2) Gebruik het product alleen op een vlakke, horizontale, harde en gladde ondergrond.

3) Gebruik het product uitsluitend zoals bedoeld.

4) Controleer het apparaat vóór elk gebruik; gebruik het niet als onderdelen loszitten of beschadigd zijn.

WAARSCHUWING

Kinderen zijn overleden door omgevallen meubels. Om het risico te verkleinen...

Omvallen:

• Installeer ALTIJD de meegeleverde anti-kantelvoorziening. •

Plaats NOOIT een tv op dit product. • Laat kinderen

NOOIT op laden, deuren of andere onderdelen staan, klimmen of hangen.

planken.

• Plaats de zwaarste voorwerpen in de onderste lades.

BEWAAR DEZE HANDLEIDING

FCC-informatie voor USB-lichtsnoeren:

LET OP: Wijzigingen of aanpassingen die niet uitdrukkelijk door de partij zijn goedgekeurd.

De persoon die verantwoordelijk is voor de naleving van de regels kan de bevoegdheid van de gebruiker om het apparaat te bedienen ongeldig verklaren.

apparatuur!

Dit apparaat voldoet aan Deel 15 van de FCC-regels. De werking is onderworpen aan de

aan de volgende twee voorwaarden:

1) Dit product kan schadelijke interferentie veroorzaken.

2) Dit product moet alle ontvangen storingen accepteren, inclusief storingen die

kan ongewenste werking veroorzaken.

WAARSCHUWING: Wijzigingen of aanpassingen aan dit product die niet uitdrukkelijk zijn goedgekeurd door

De partij die verantwoordelijk is voor de naleving kan de bevoegdheid van de gebruiker om de software te bedienen ongeldig verklaren.

product.

Let op: dit product is getest en voldoet aan de limieten voor een bepaalde klasse.

B digitaal apparaat conform Deel 15 van de FCC-regels. Deze limieten zijn ontworpen om

redelijke bescherming bieden tegen schadelijke inmenging in een woonomgeving

installatie.

Dit product genereert, gebruikt en kan radiofrequentie-energie uitstralen, en indien niet

Bij installatie en gebruik volgens de instructies kan dit schadelijke gevolgen hebben.

storing van radiocommunicatie. Er is echter geen garantie dat

In een specifieke installatie zal geen storing optreden. Als dit product toch storingen veroorzaakt,

schadelijke interferentie met radio- of televisieontvangst, die kan worden vastgesteld door

Door het product uit en weer aan te zetten, wordt de gebruiker aangemoedigd om te proberen het probleem op te lossen.

inmenging door een of meer van de volgende maatregelen.

• Richt de ontvangstantenne opnieuw uit of verplaats deze.

• Vergroot de afstand tussen het product en de ontvanger.

• Sluit het product aan op een stopcontact op een ander circuit dan dat waarop het apparaat is aangesloten.
De ontvanger is aangesloten.

• Raadpleeg de dealer of een ervaren radio-/tv-technicus voor hulp.

Correcte afvoer van USB-lichtsnoeren



Dit product valt onder de bepalingen van de Europese richtlijn.

2012/19/EU. Het symbool met een doorgestreepte vuilnisbak.

geeft aan dat het product apart moet worden ingezameld bij het afval.

Europese Unie. Dit geldt voor het product en alle accessoires.

Producten die met dit symbool zijn gemarkeerd, zijn mogelijk niet geschikt voor consumptie.

Het afval wordt weggegooid bij het normale huisvuil, maar moet wel naar een inzamelpunt worden gebracht.

Het recyclen van elektrische en elektronische apparaten.

EXPLODED VIEW:

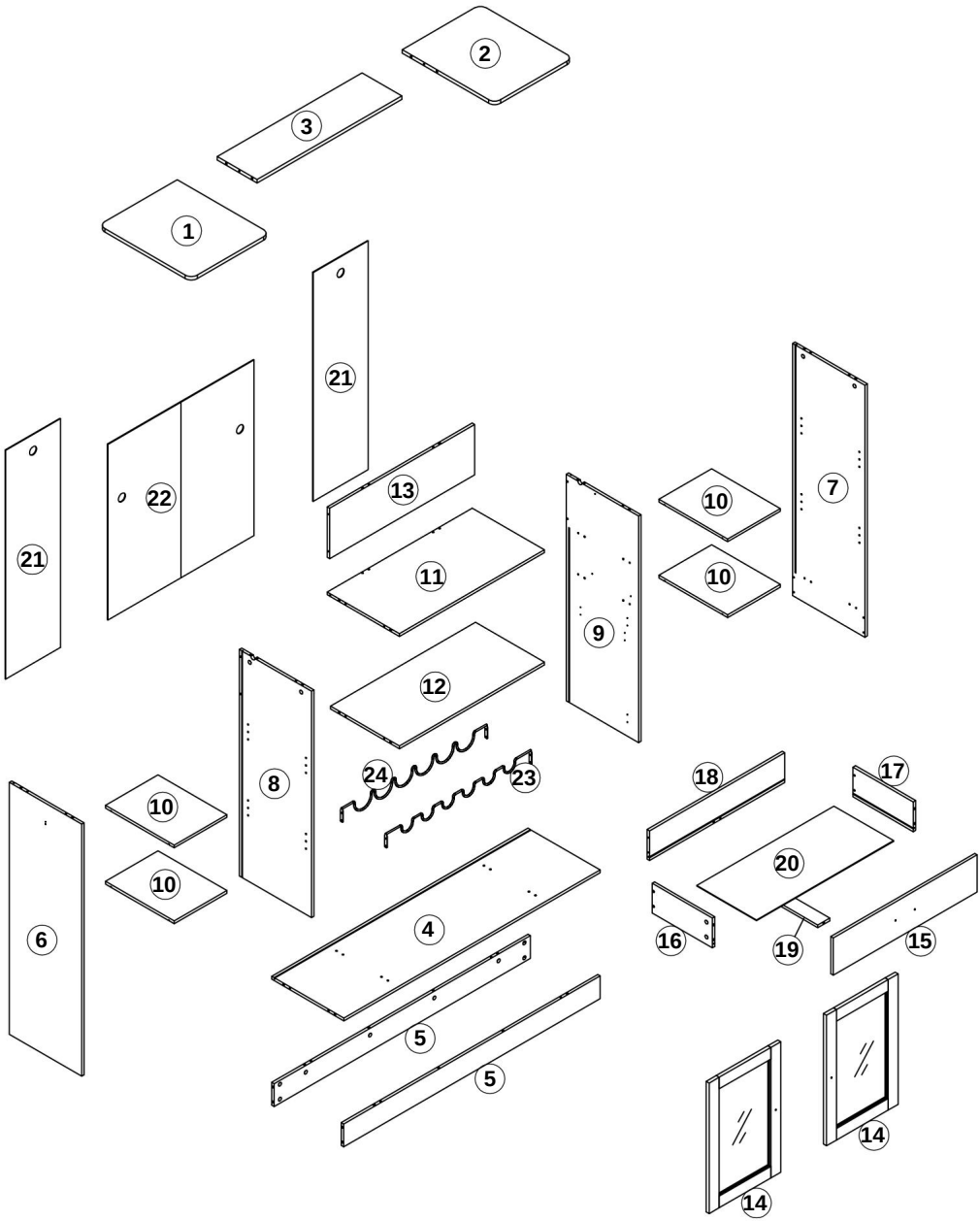

ONDERDELENLIJST

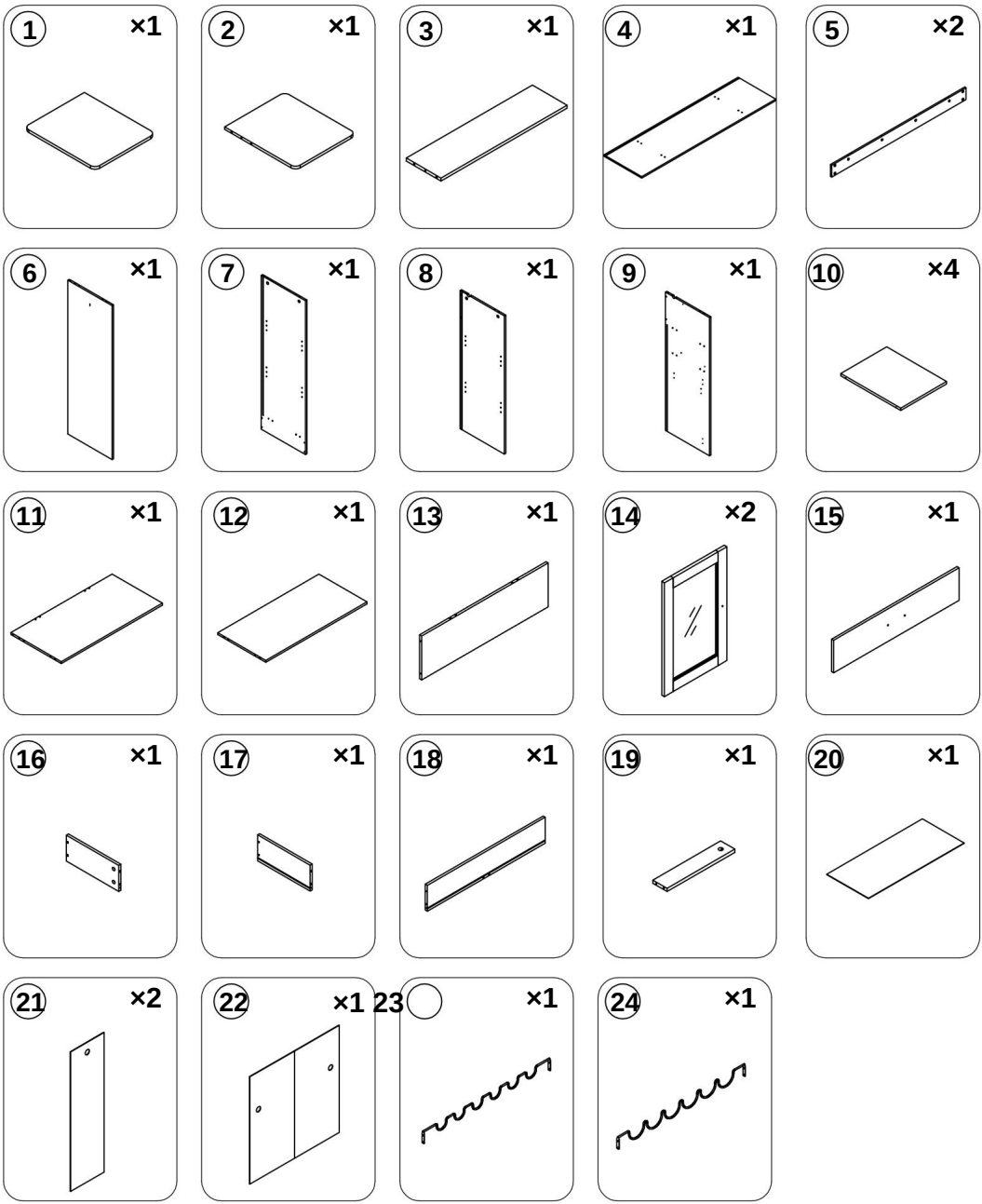

HARDWARENLIJST

A ×47
+3 (reserve)



B ×47
+3 (reserve)



Ø15x10

C ×34
+2 (reserve)



Ø6x30

D ×16
+2 (reserve)



M5x48

EN ×1



S3

F ×16
+2 (reserve)



G ×4



Ø35

H ×1

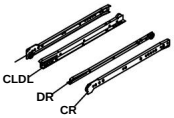

12"

I ×2



J ×38
+2 (reserve)



Ø3,5x12

K ×1



M4x16

L ×2 M



M4x20

×1



N ×8
+2 (reserve)

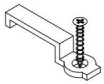

DE ×32
+2 (reserve)



Ø4x12

P ×16
+2 (reserve)



Q ×16
+2(reserve)



Ø3x16

R ×8
+2 (reserve)



Ø12

S ×1



T ×8



IN ×2



Instructies voor het bevestigen
CAM-BOLT en CAM-LOCK



CAM-BOUT



CAM-LOCK

Benodigd gereedschap

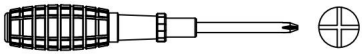

HET PLAATSEN EN AANDRAAIEN VAN DE NOKKENBOUT

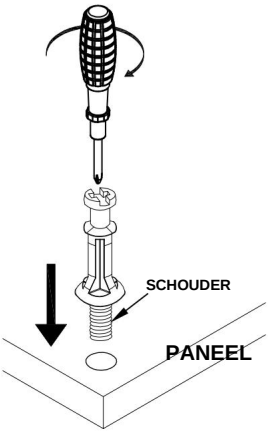

Plaats de nokkenbout op het voorgeboorde gat en schroef deze verticaal vast.

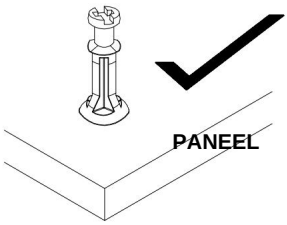

De schouder ligt gelijk met het paneel.

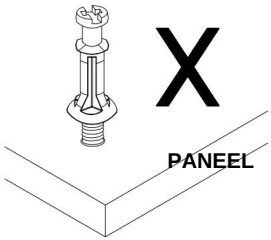

De schouder bevindt zich boven het paneel.

Plaats de nokkenbout in de daarvoor bestemde voorgeboorde gaten in het paneel. Gebruik een kruiskopschroevendraaier om de nokkenbout verticaal vast te schroeven totdat de schouder gelijk ligt met h

HET PLAATSEN VAN DE CAM-LOCK

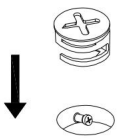

Plaats de nokvergrendeling met de pijl uitgelijnd met de kop van de nokbout.

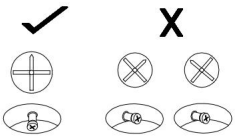

CORRECT FOUT

Lijn de pijl op de Cam-lock uit met de kop van de Cam-bout en plaats de Cam-lock.

Zorg ervoor dat de nokvergrendeling volledig is ingevoerd.

AANDRAAIEN VAN DE CAM-LOCK

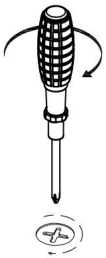

Gebruik een platte schroevendraaier om de Camlock met de klok mee te draaien, zodat deze vastklikt op de kop van de Cam-bout. Draai hem vast tot hij goed vastzit (ongeveer 3/4 slag) – te strak aandraaien kan de Camlock en/of de Cam-bout beschadigen.

1.

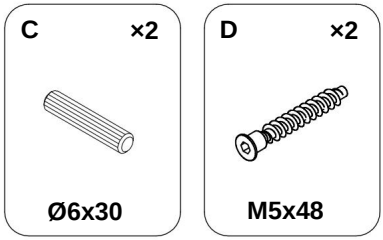

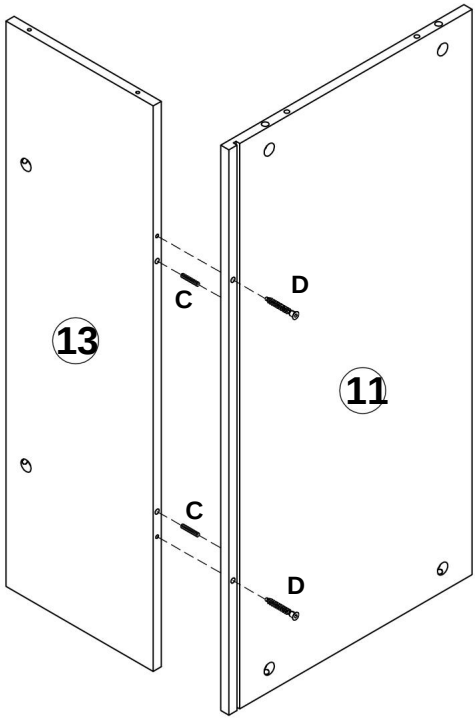

2.

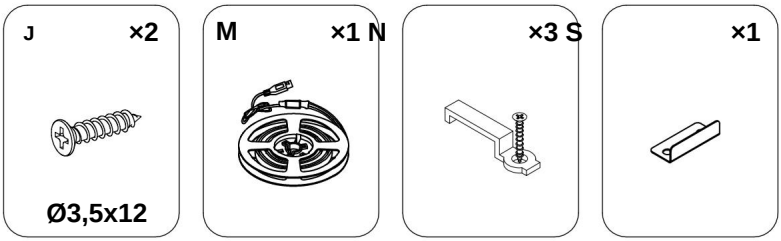

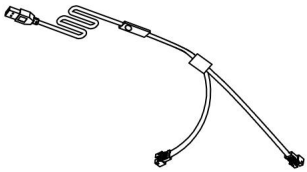

Let op: verwijder eerst de lichtstrip voordat u deze installeert.

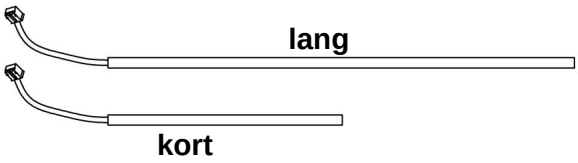

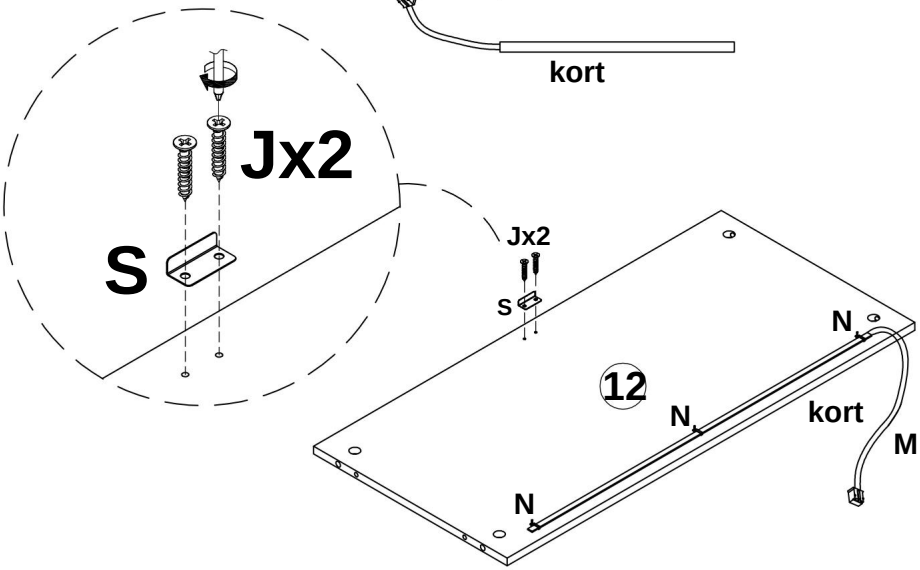

Let op: controleer de positie van de fitting vóór de installatie; de posities van de lichtstrips kunnen zowel links als rechts worden verwisseld.

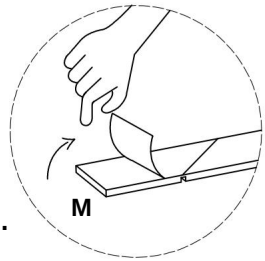

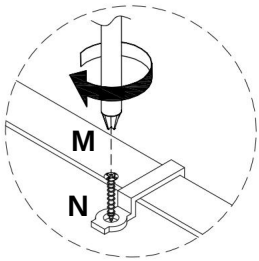

3.

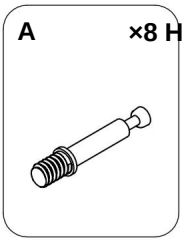

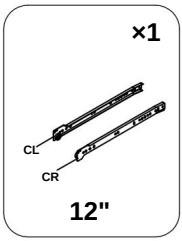

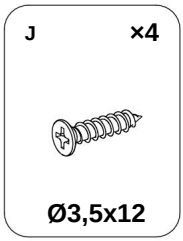

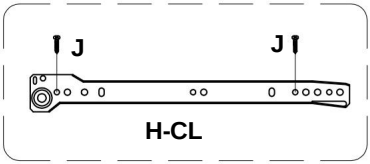

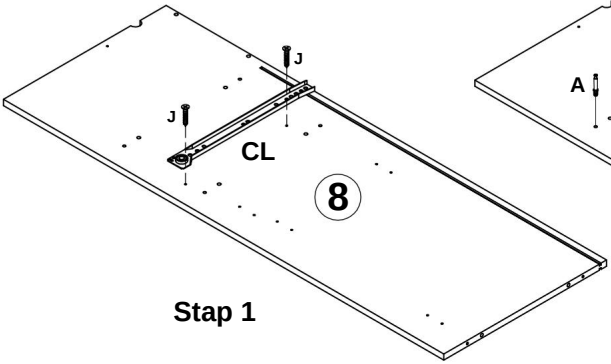

Stap 1

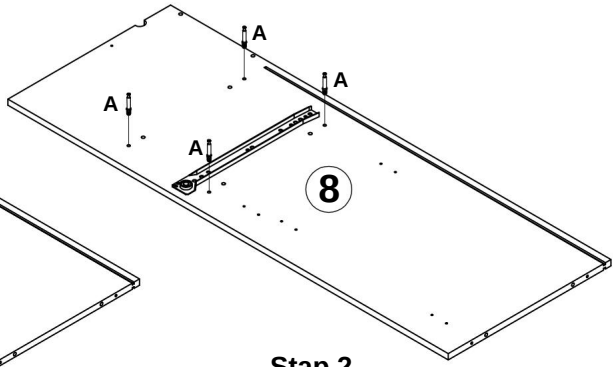

Stap 2

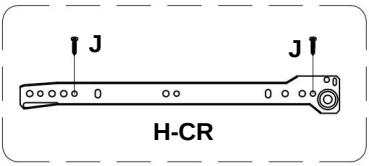

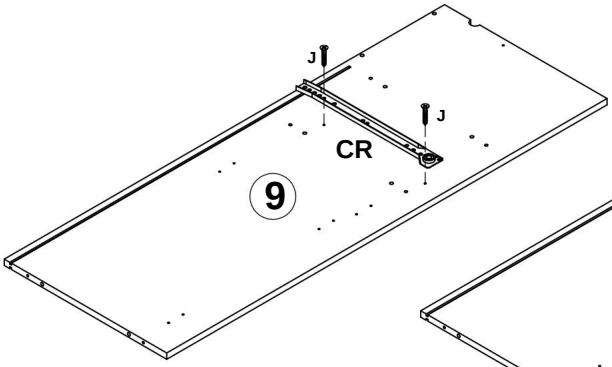

Stap 1

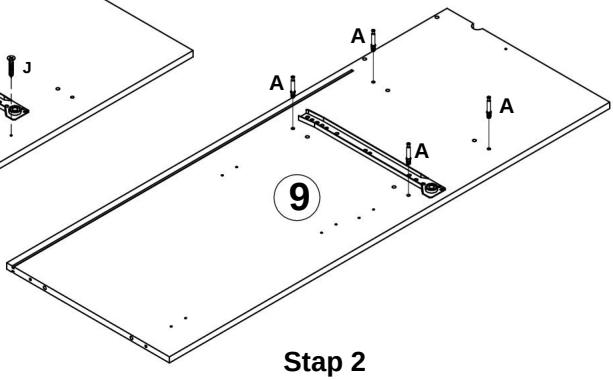

Stap 2

4.

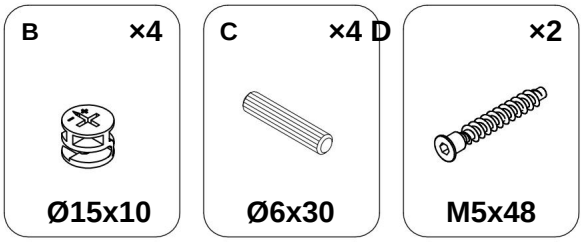

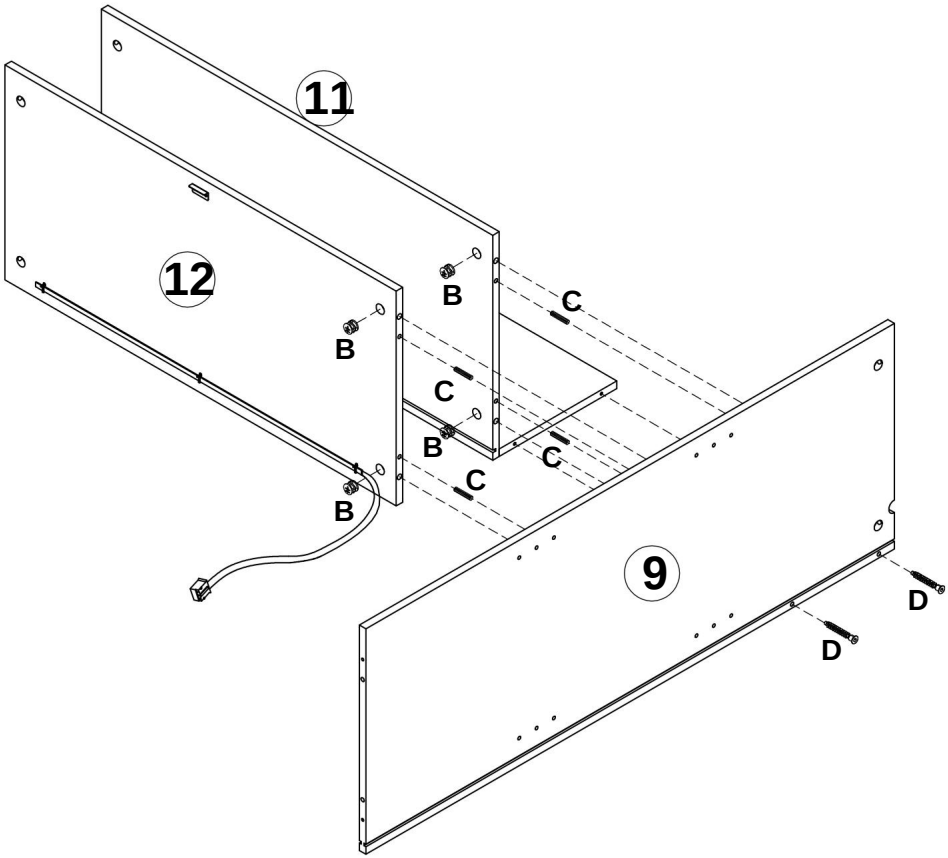

5.

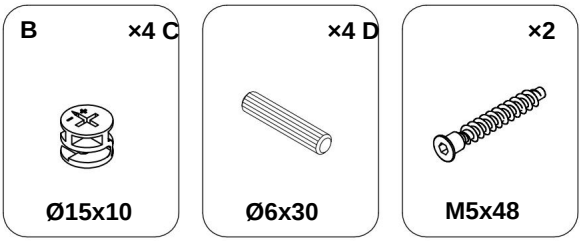

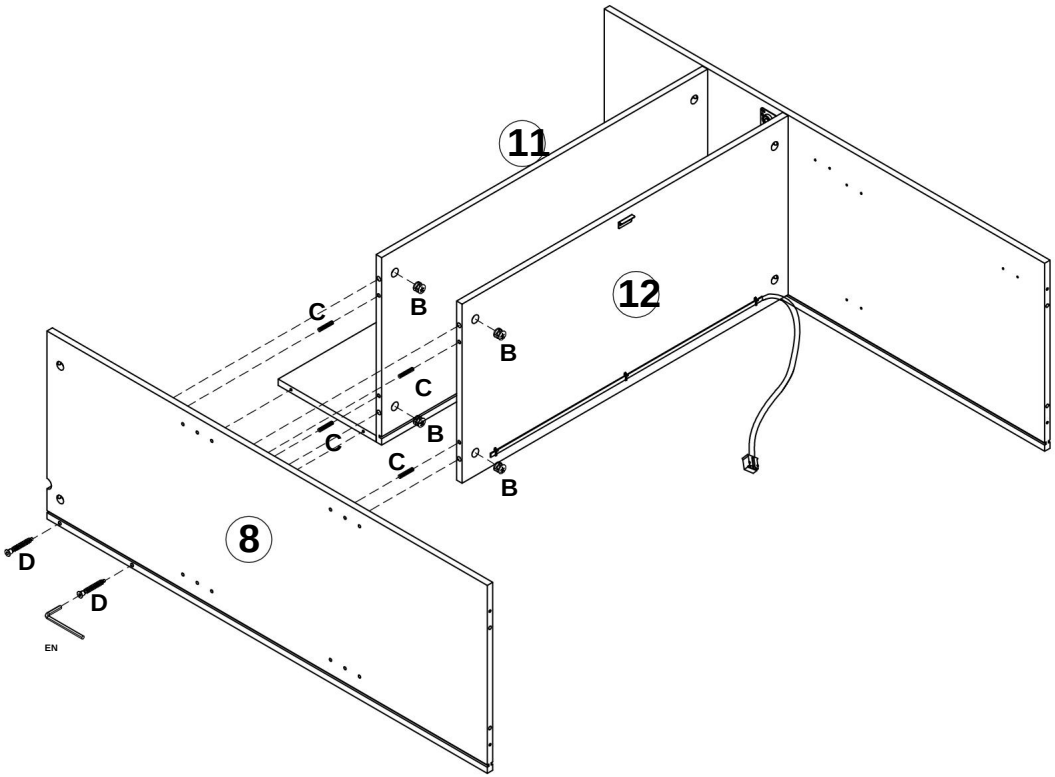

6.

DE ×8



Ø4x12

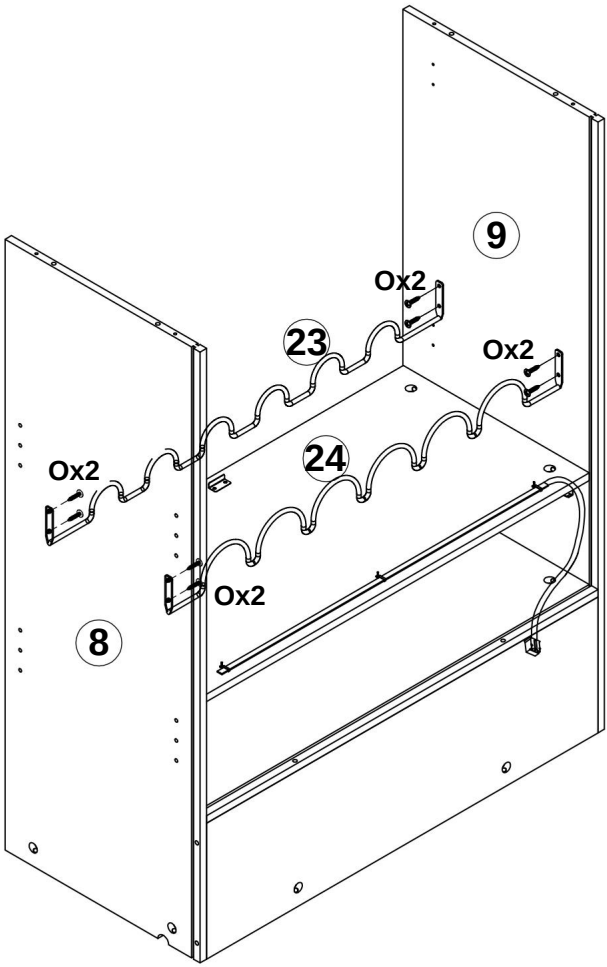

7.

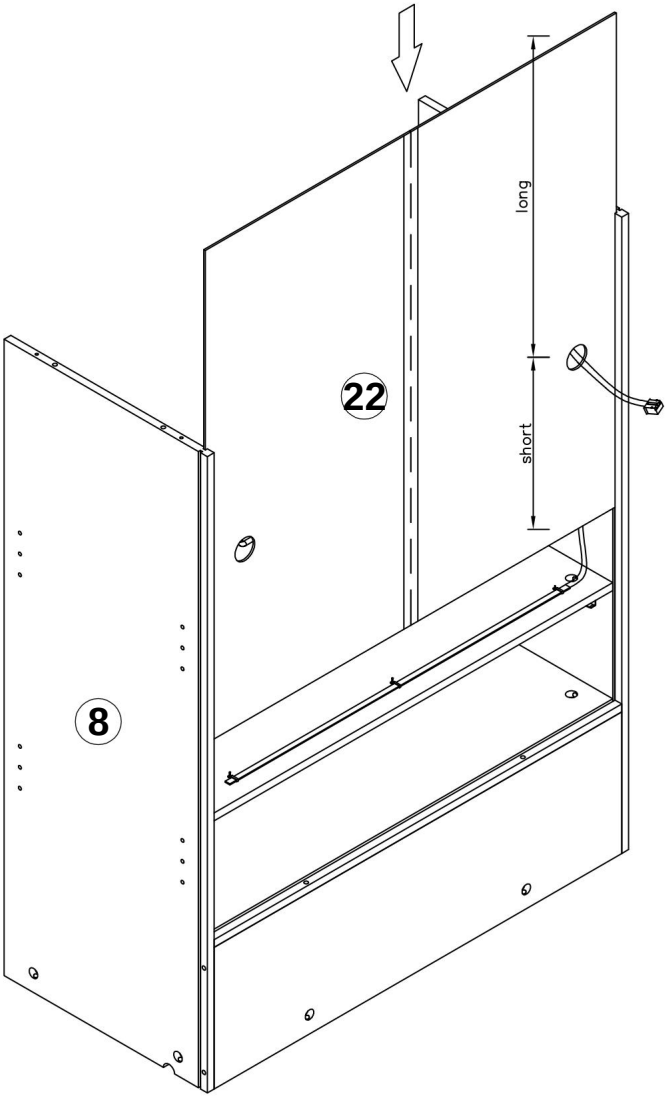

8.

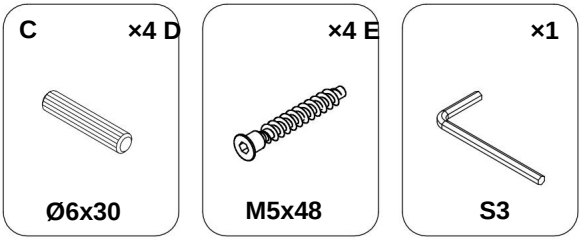

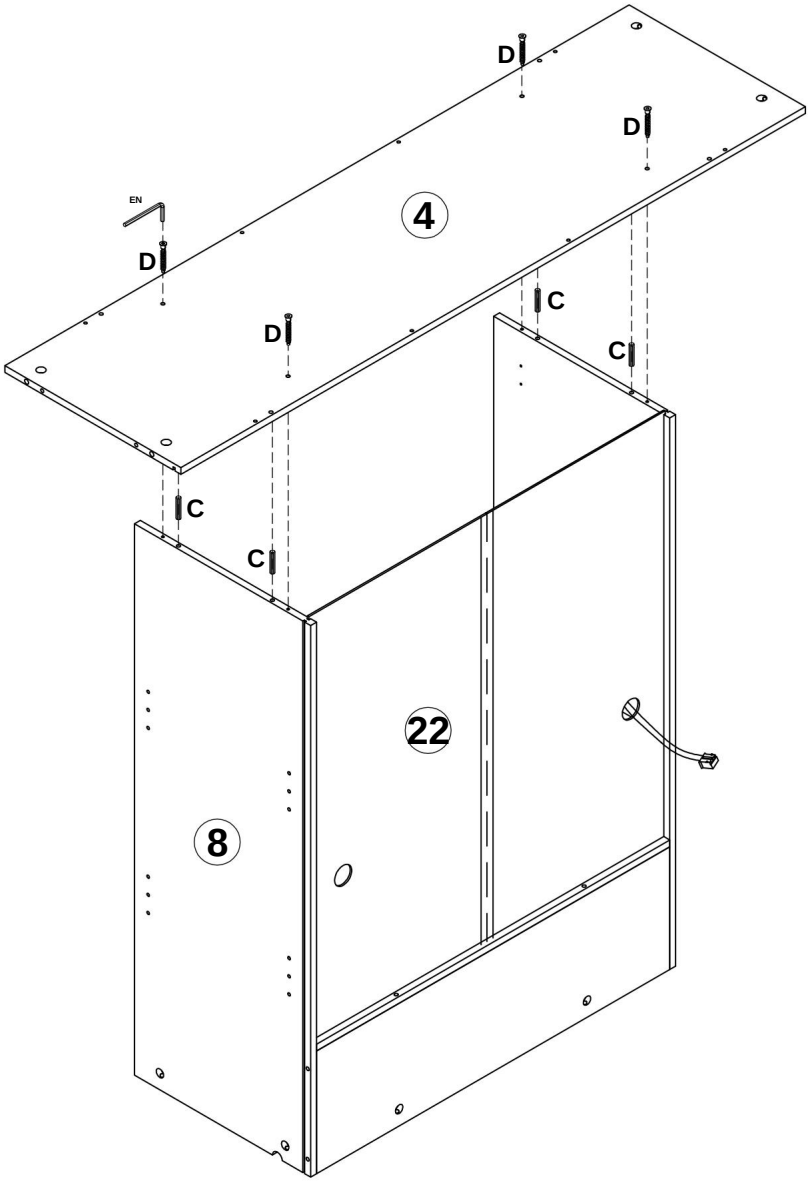

9.

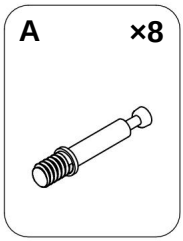

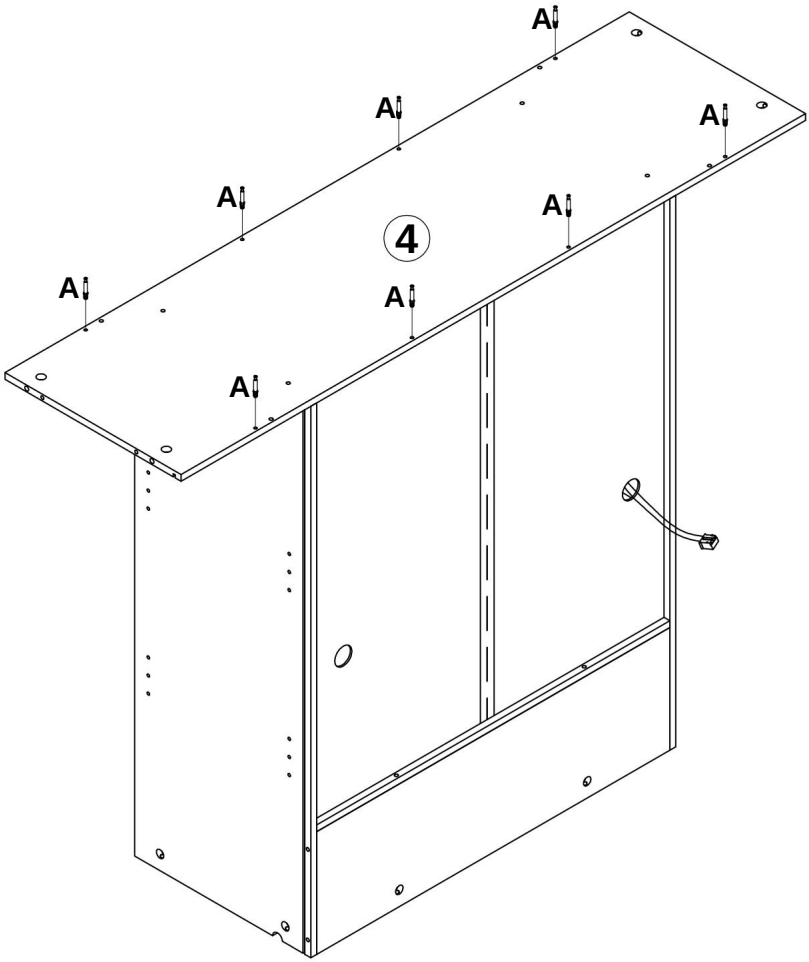

10.

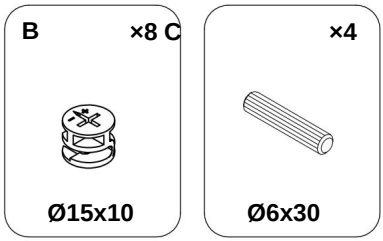

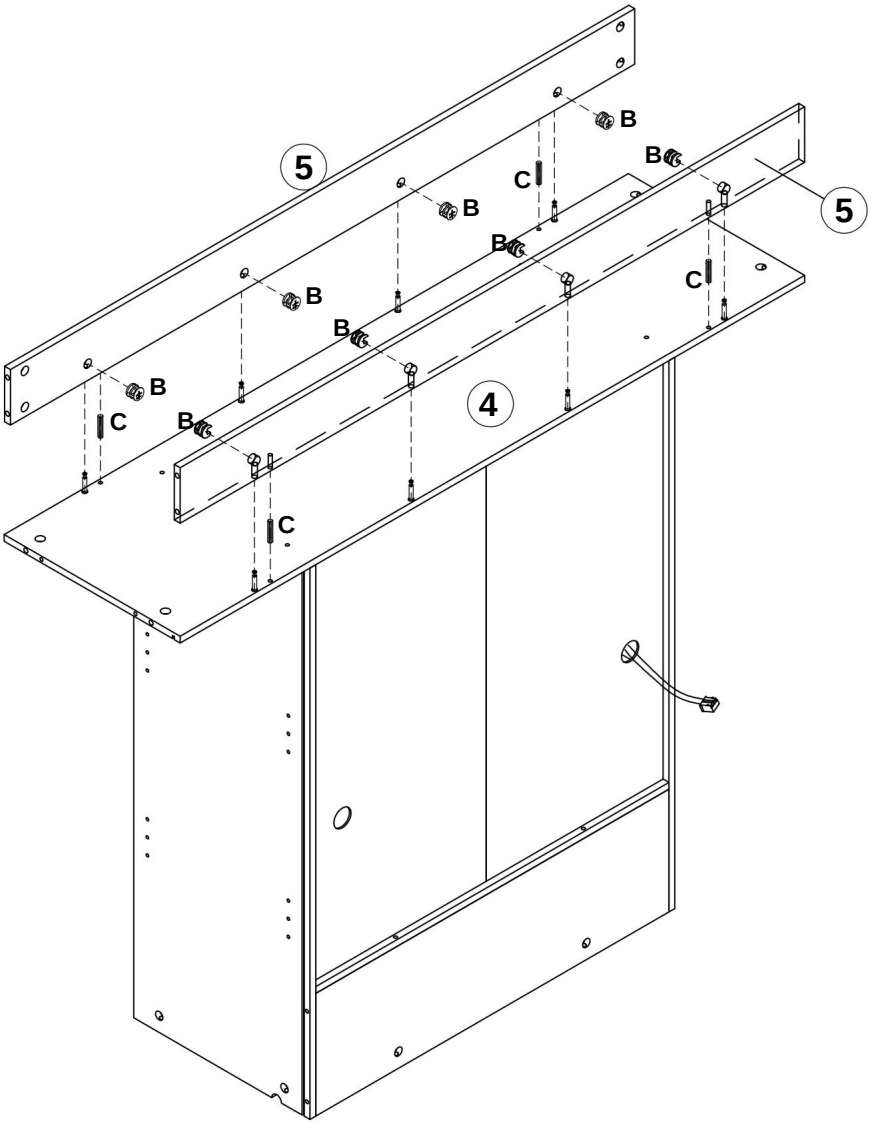

11.

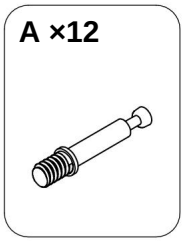

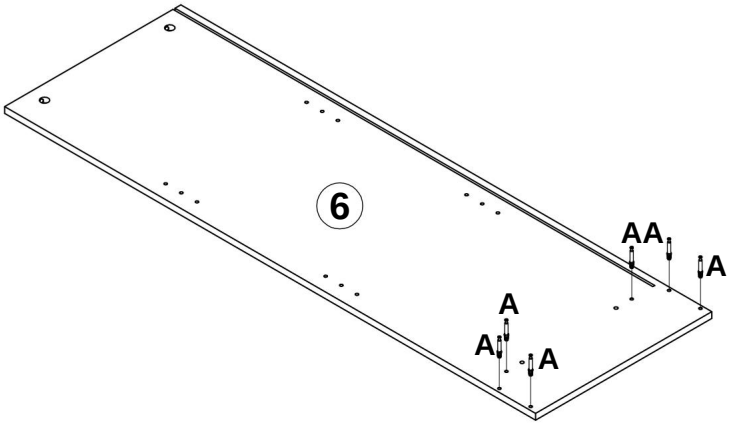

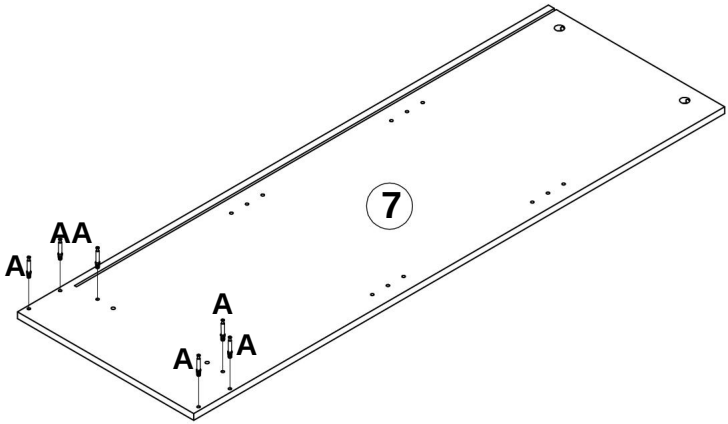

12.

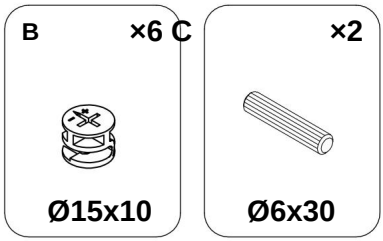

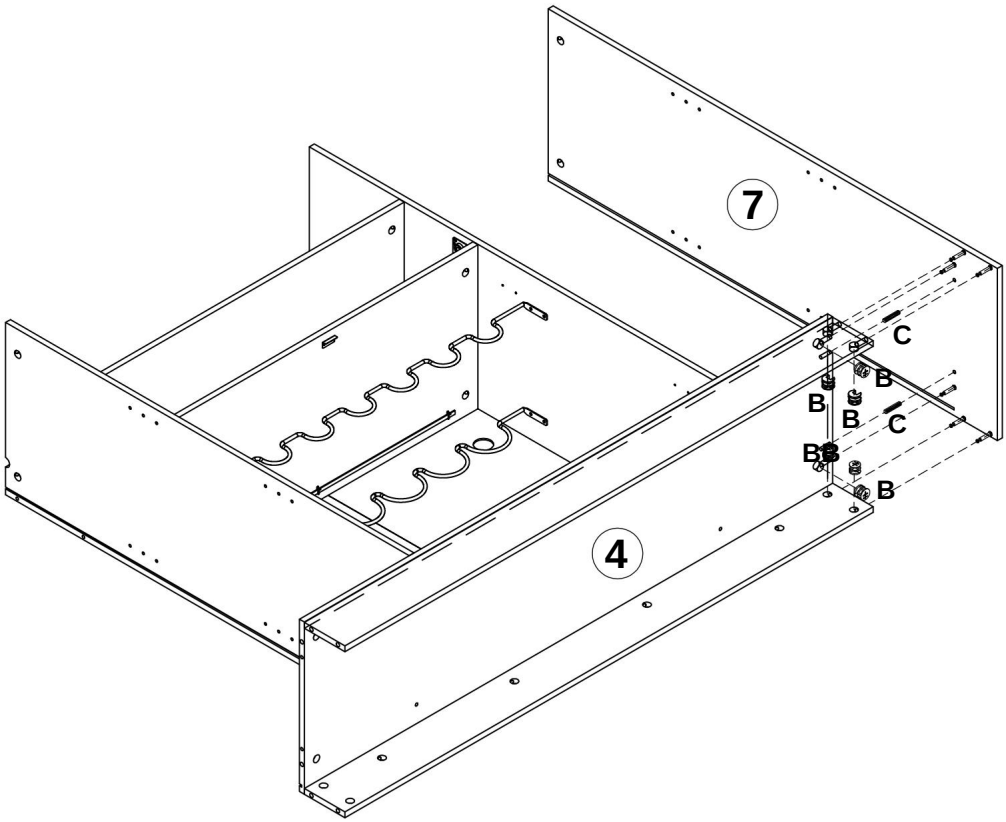

13.

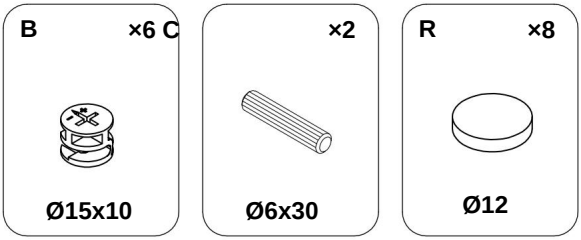

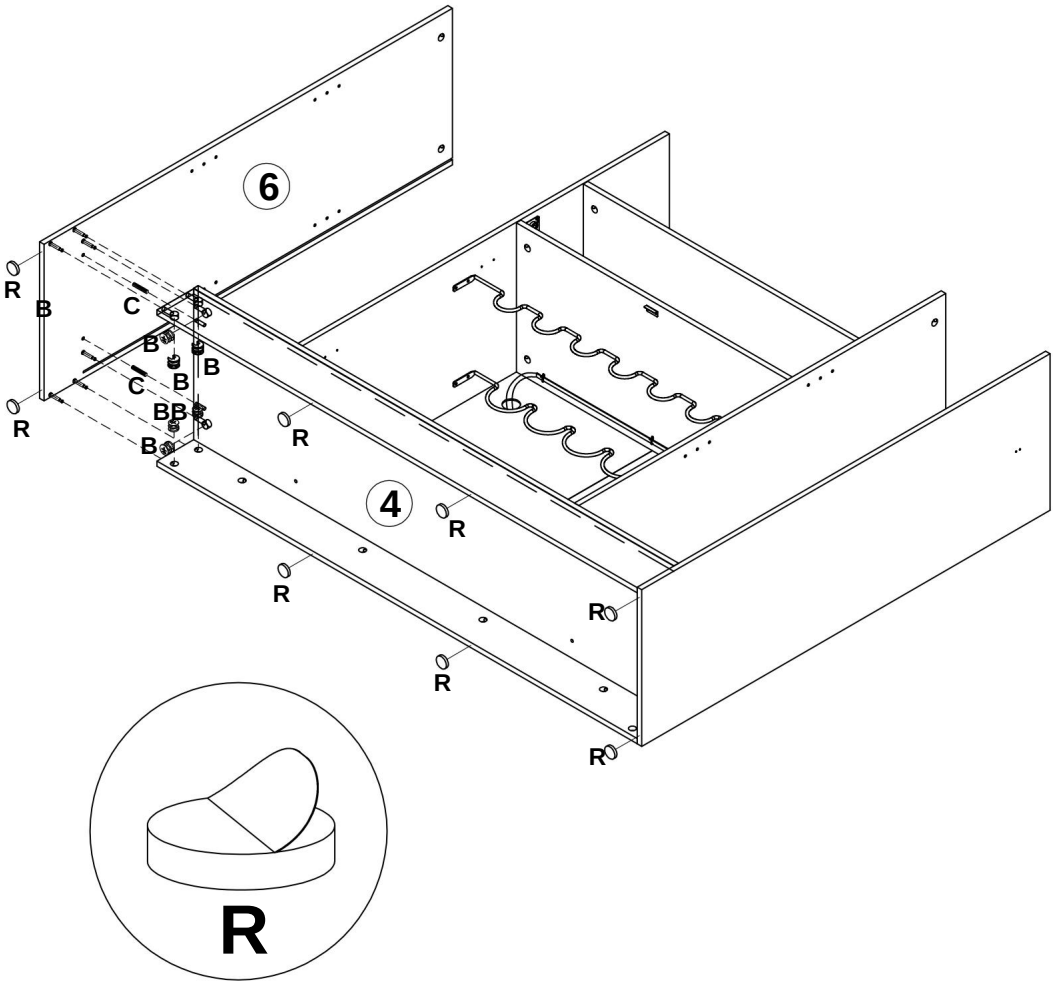

14.

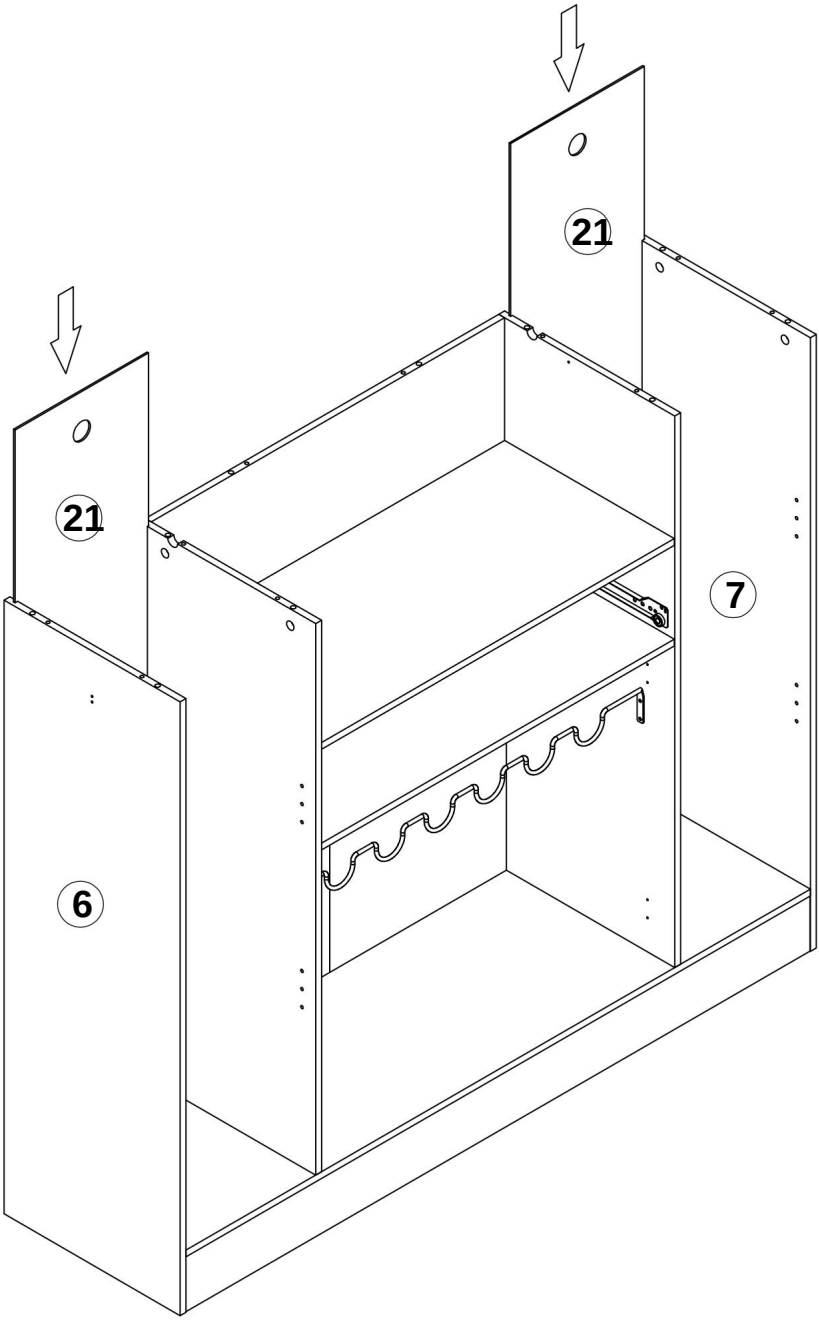

15.

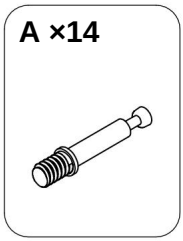

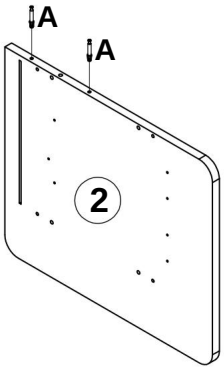

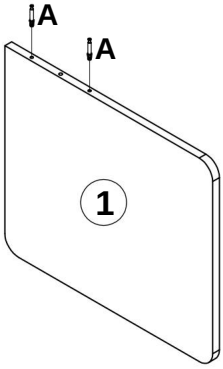

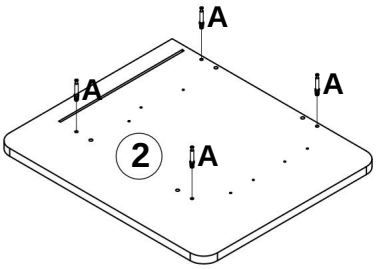

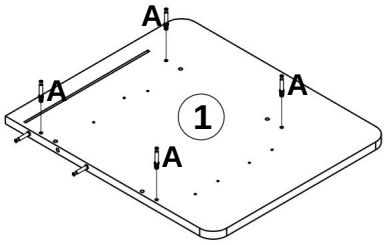

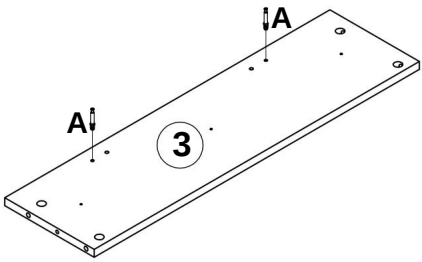

16.

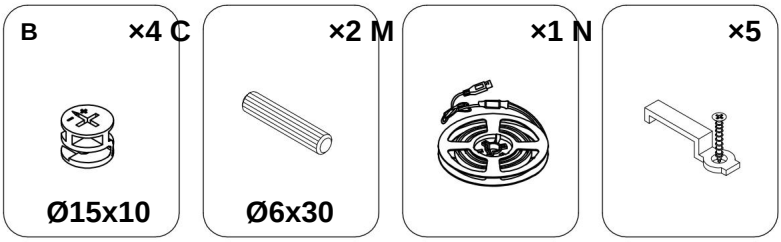

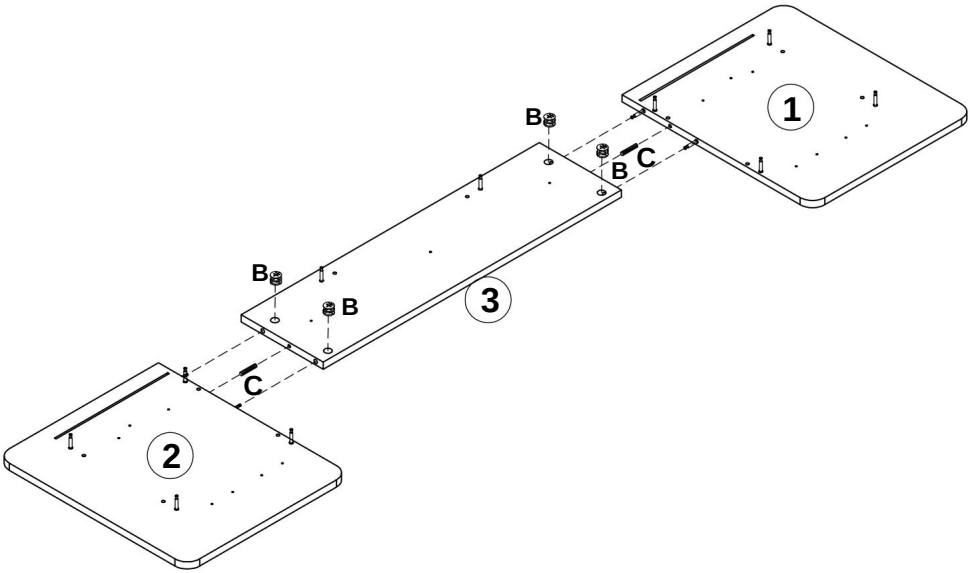

Let op: controleer de positie van de fitting vóór de installatie; de posities van de lichtstrips kunnen zowel links als rechts worden verwisseld.

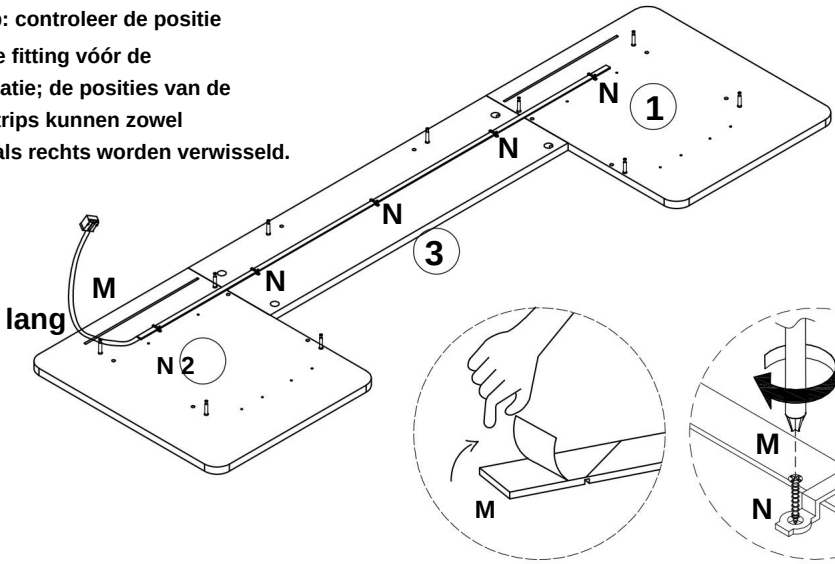

17.

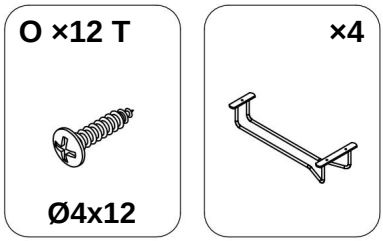

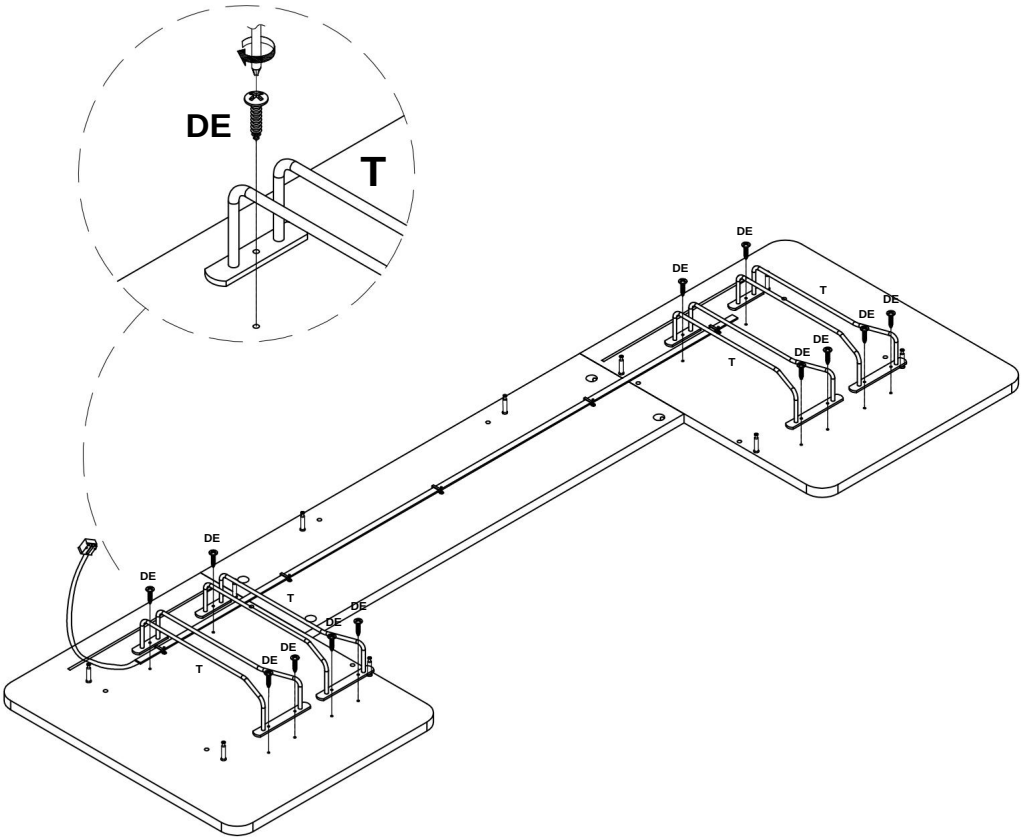

18.

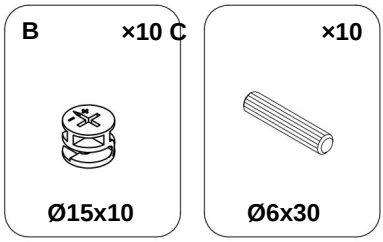

2-persoons
Montage

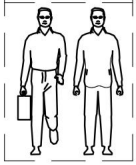

Houd er rekening mee dat voor deze installatie twee personen moeten samenwerken.

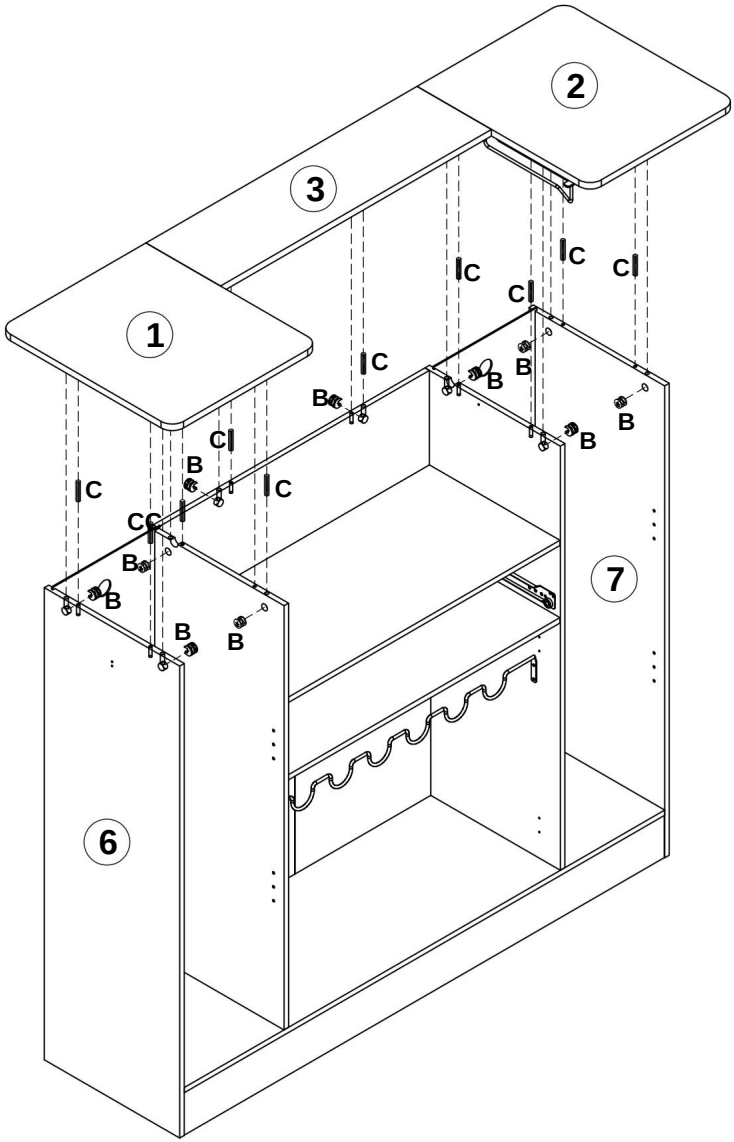

19.

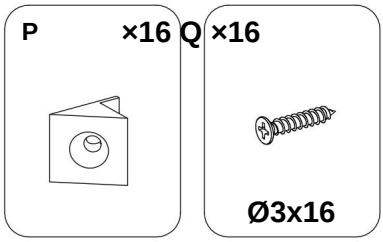

Let op: controleer de positie van de fitting vóór de installatie; de posities van de lichtstrips kunnen zowel links als rechts worden verwisseld.

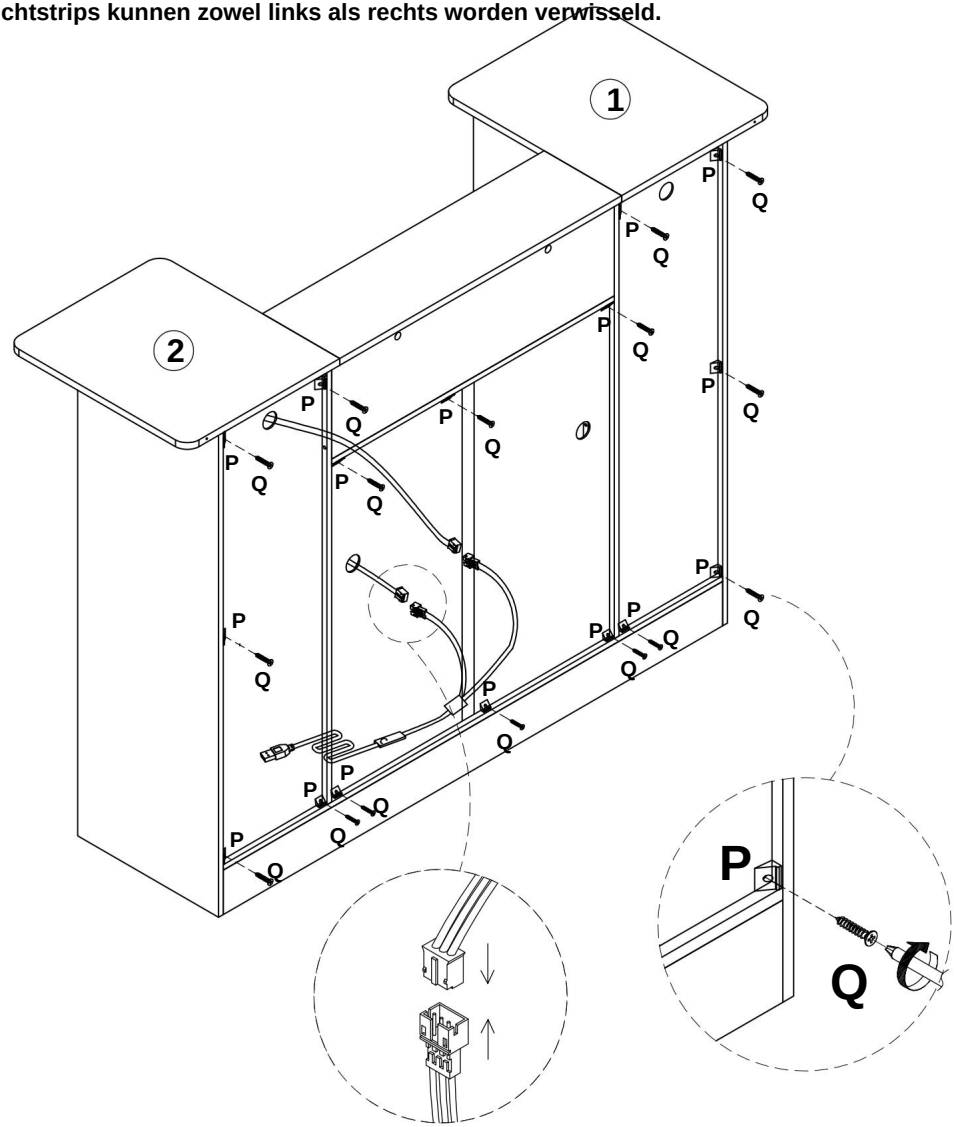

20.

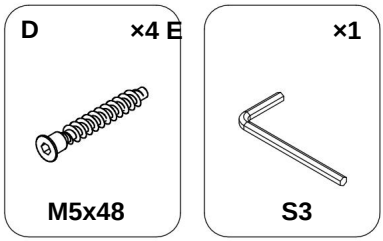

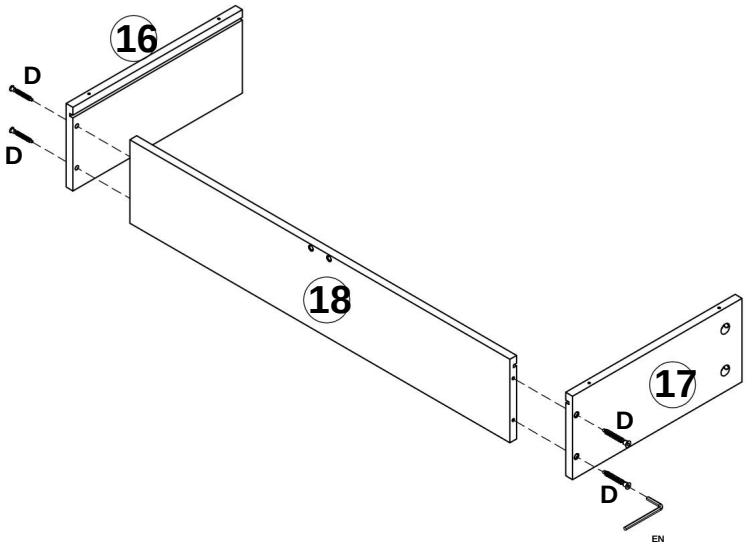

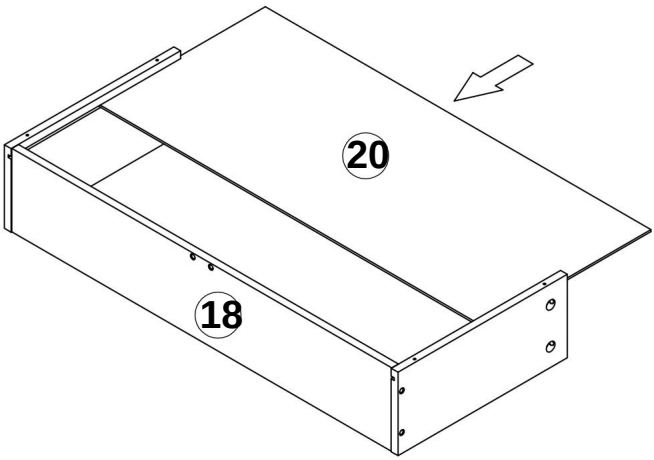

21.

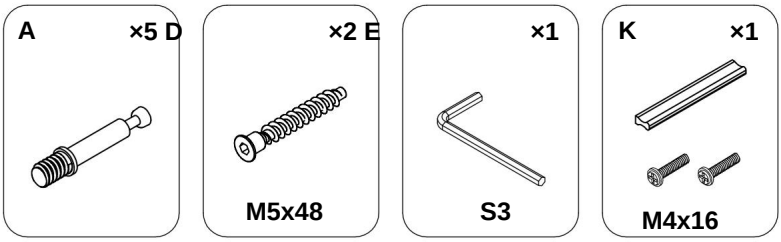

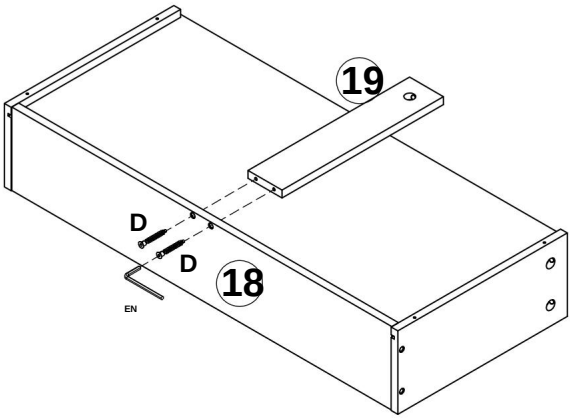

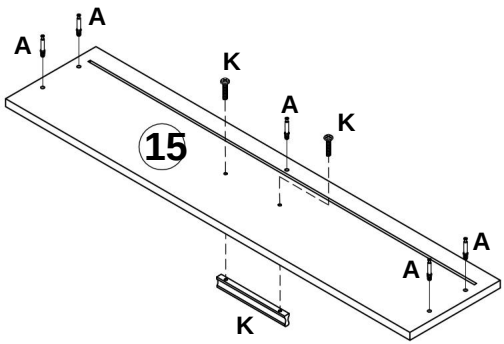

22.

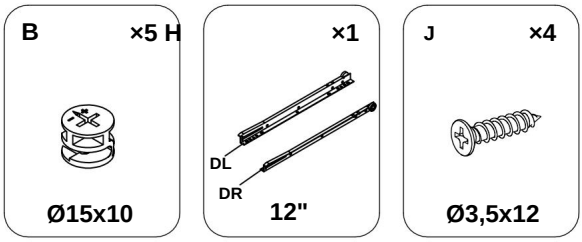
B
×5 H
Ø15x10
×1
DL
DR
12"
J
×4
Ø3,5x12

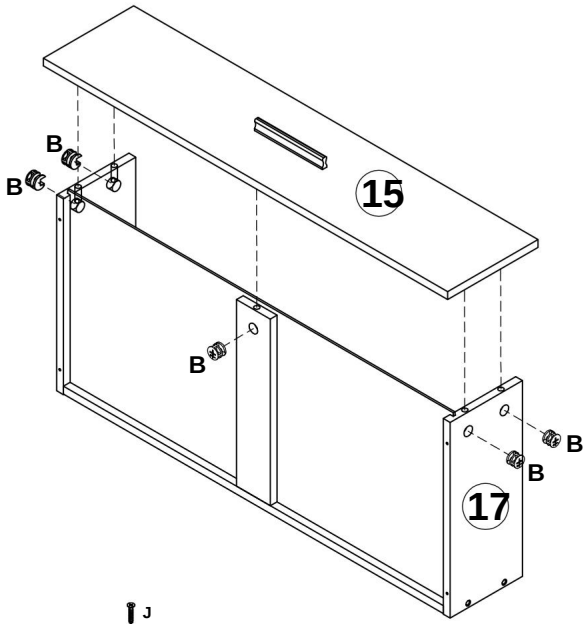
B
B
15
B
B
B
17

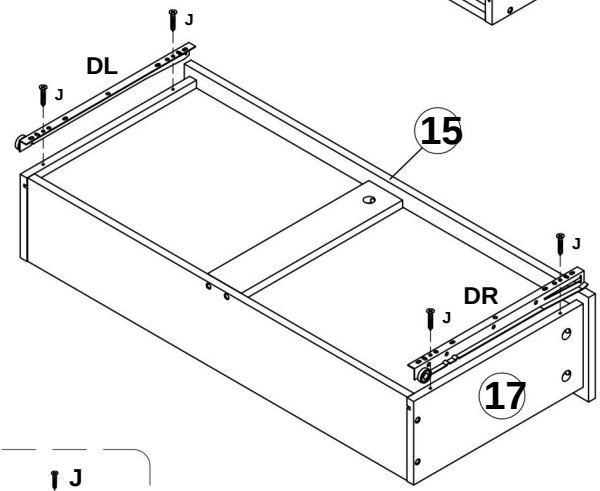
J
DL
J
15
J
DR
J
17

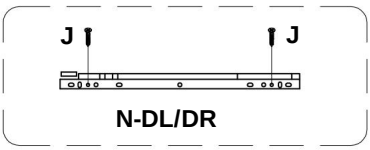
J
J
N-DL/DR

23.

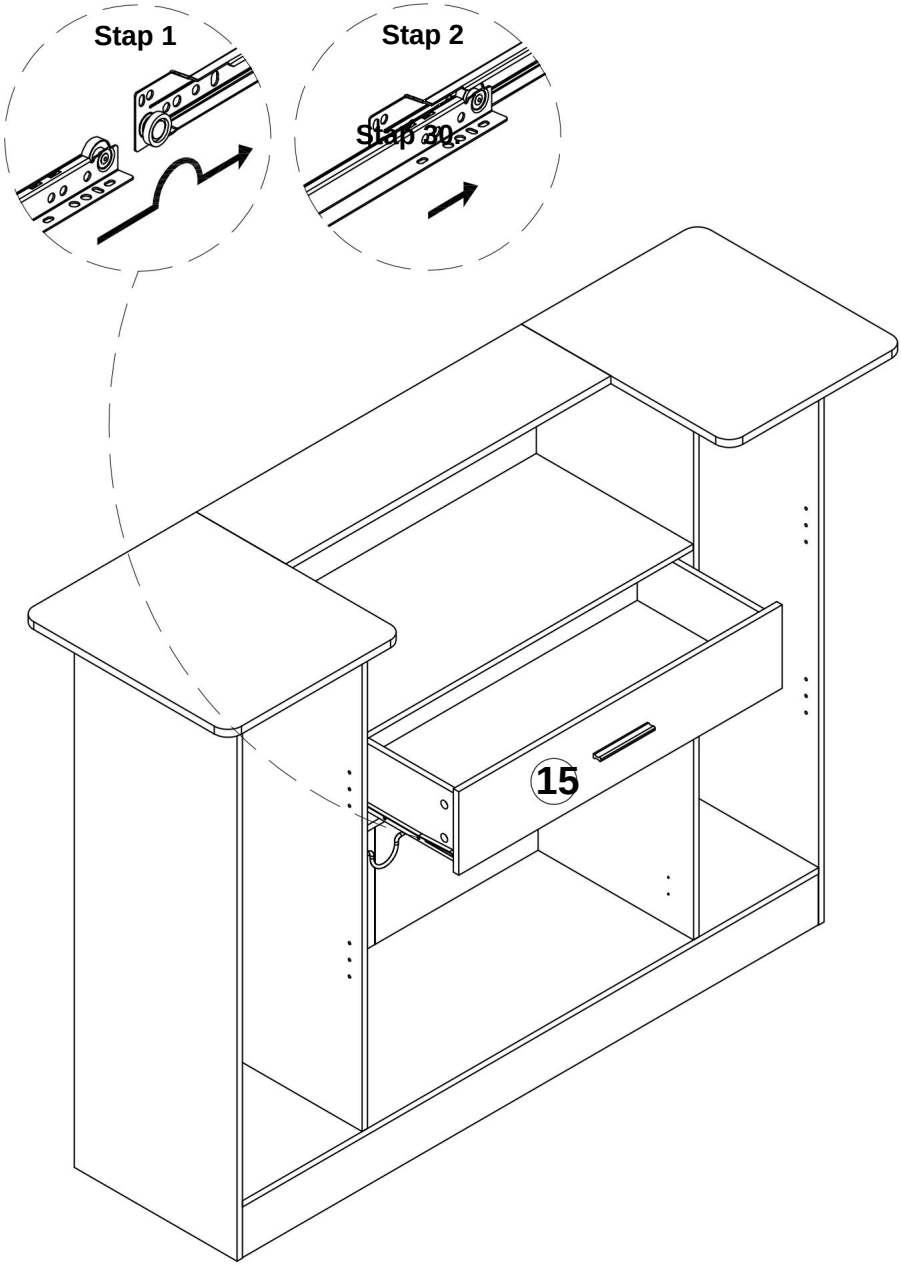

24.

G ×4 J



Ø35

×8



Ø3,5x12

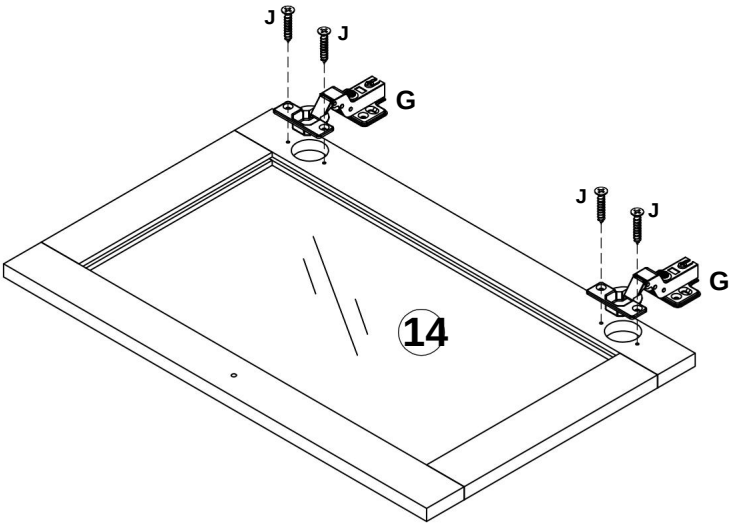

x2

25.

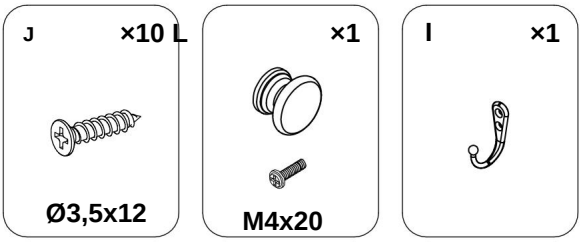

Opmerking: De methode voor het aanpassen van de
Het deurpaneel staat op de laatste pagina.

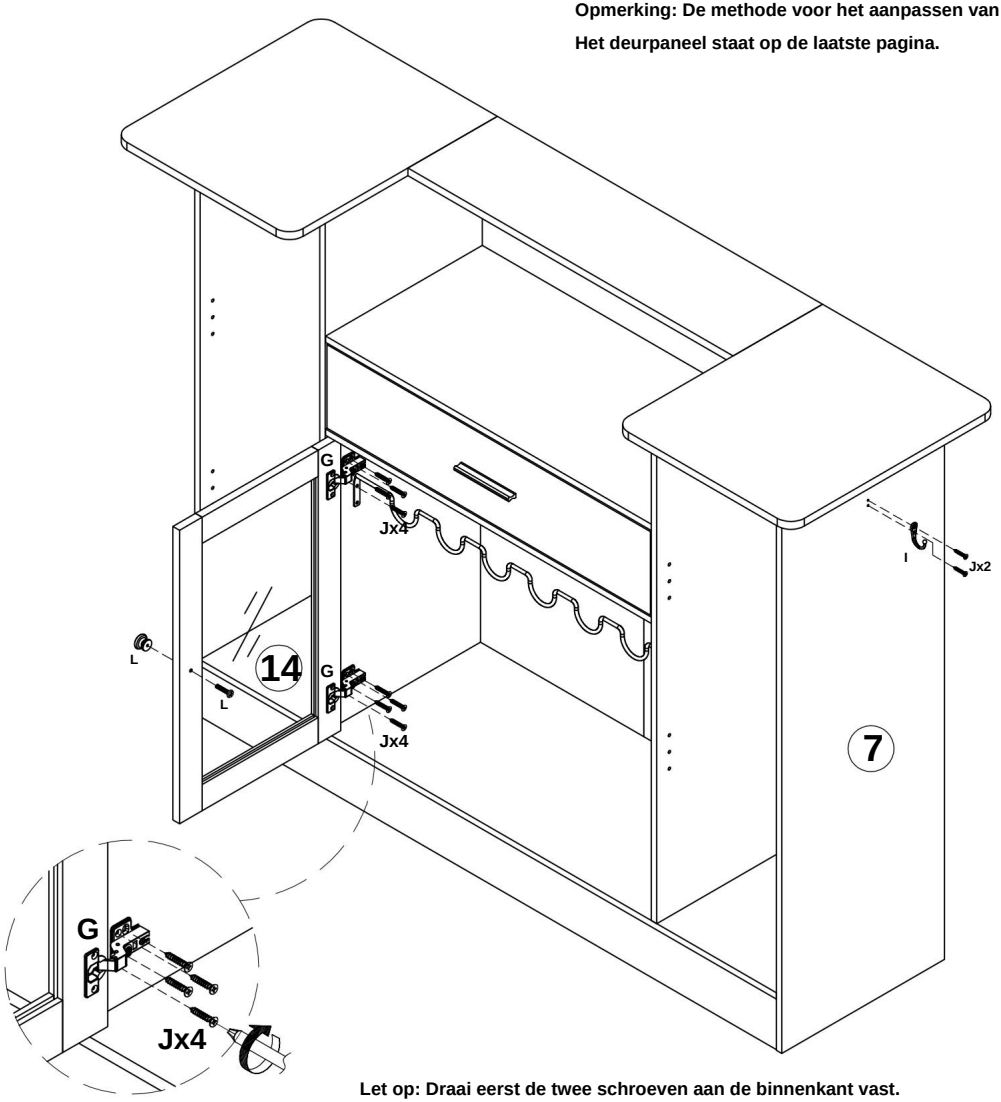

Let op: Draai eerst de twee schroeven aan de binnenkant vast.
Pas de afstand tussen de boven- en onderkant van de aan.
Deurpaneel, en draai tot slot de schroeven aan de voorkant vast.

26.

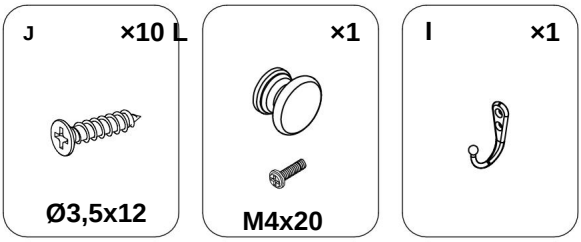

Opmerking: De methode voor het aanpassen van de

Het deurpaneel staat op de laatste pagina.

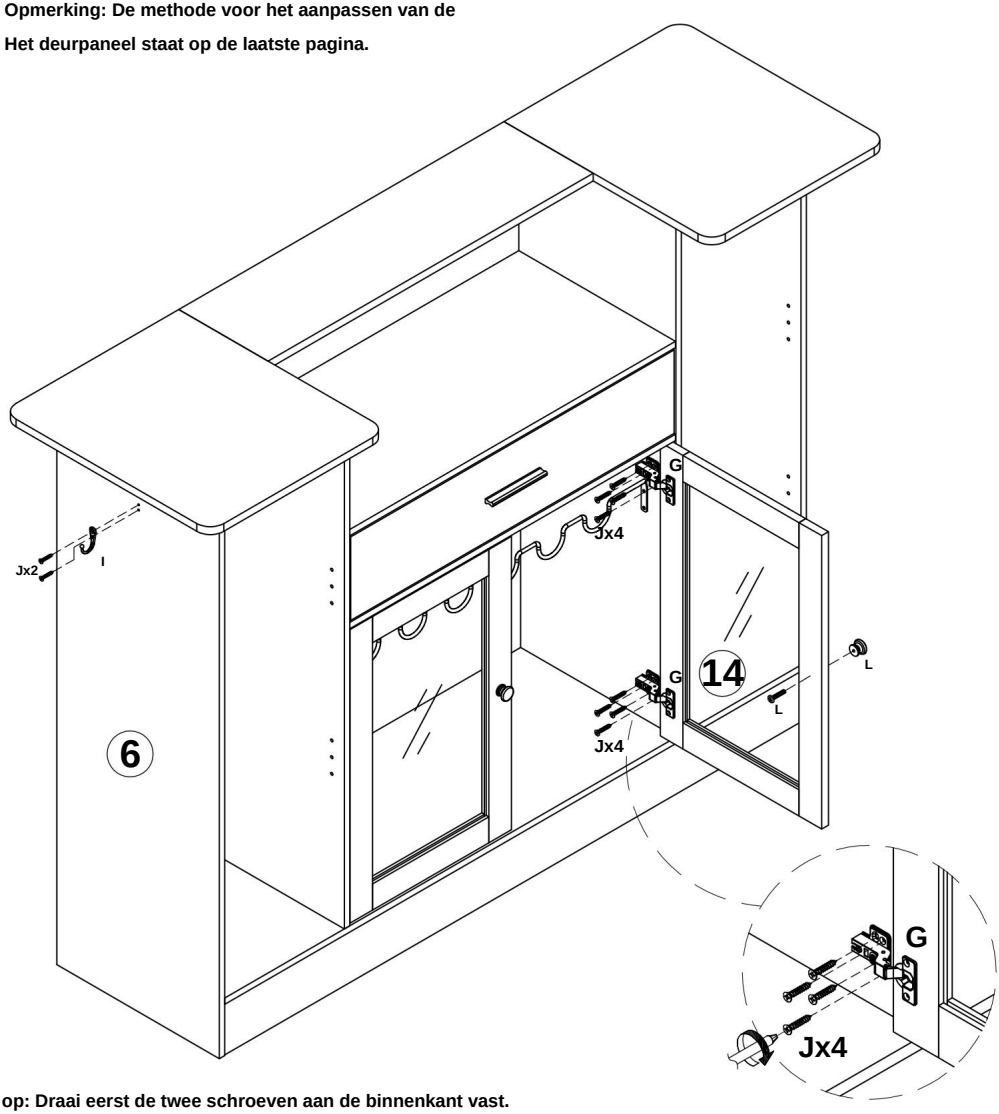

Let op: Draai eerst de twee schroeven aan de binnenkant vast.

Pas de afstand tussen de boven- en onderkant van de aan.

Deurpaneel, en draai tot slot de schroeven aan de voorkant vast.

27.

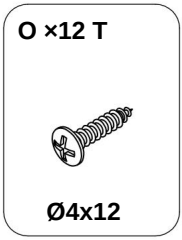

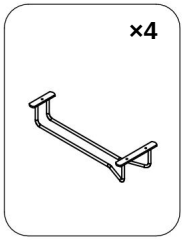

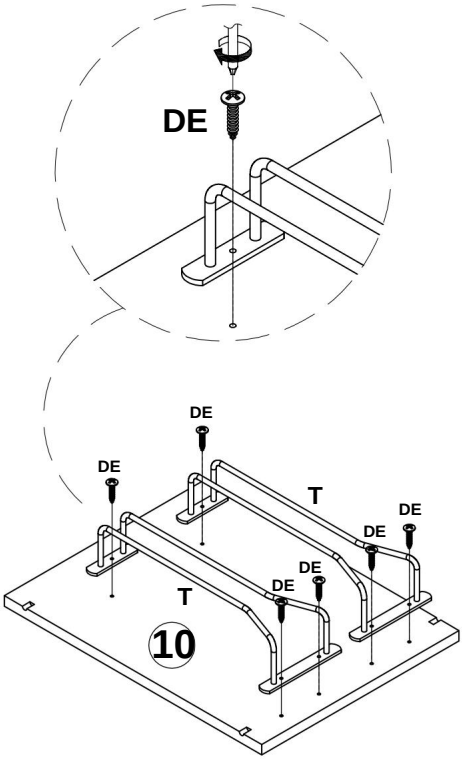

x2

28.

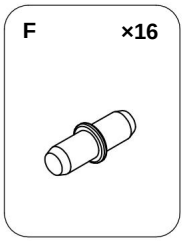

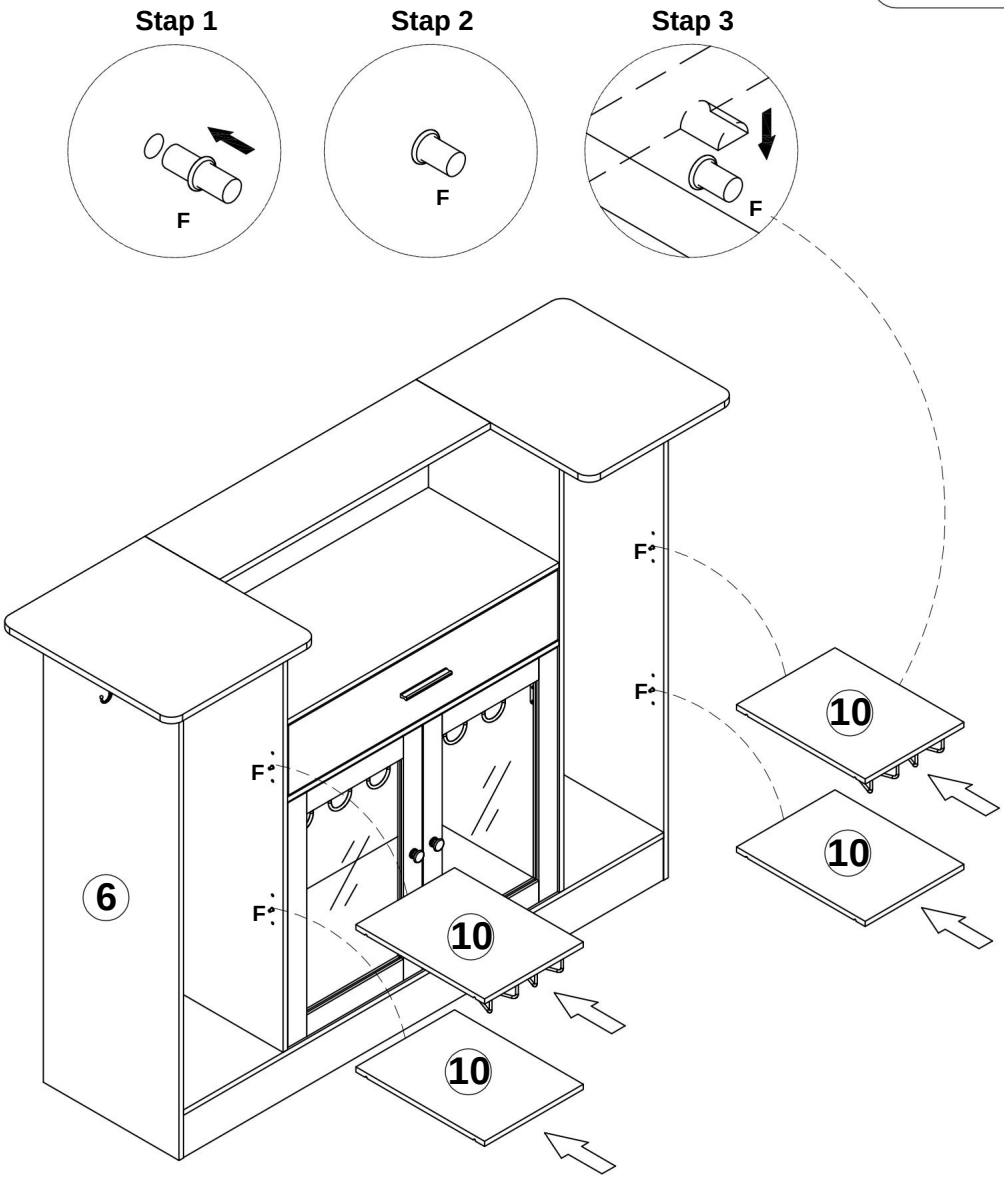

29.

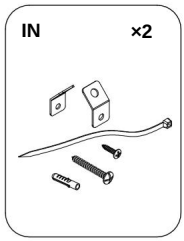

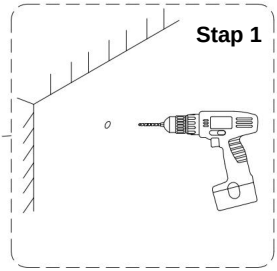

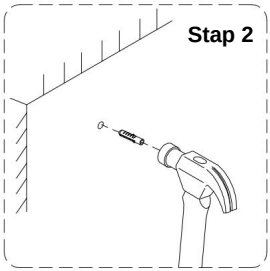

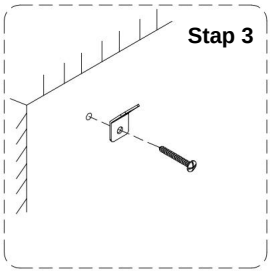

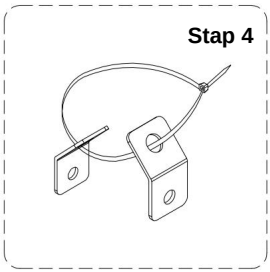

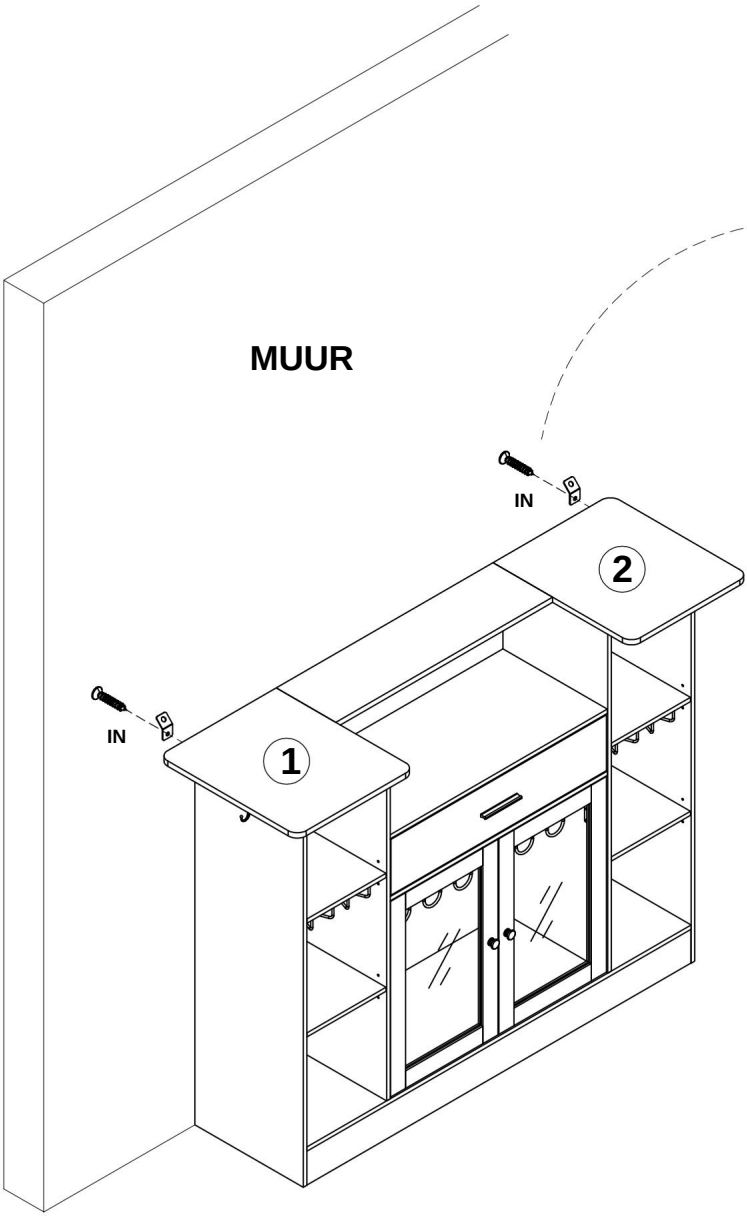

30. Deurscharnieren afstellen en uitlijnen

Omhoog en omlaag verstellen

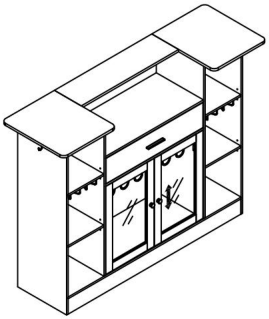

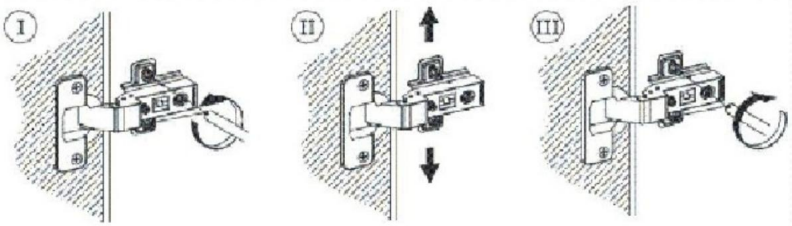

Links & Rechts aanpassing

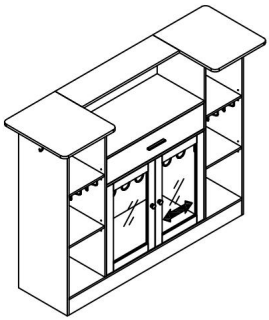

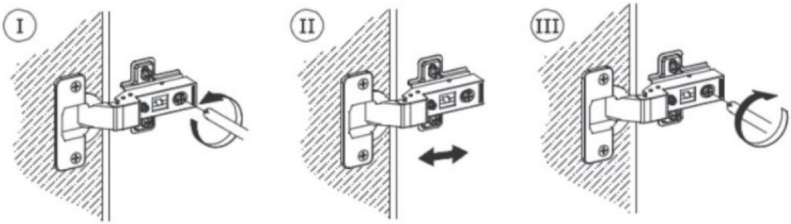

Vooruit- en achteruitverstelling

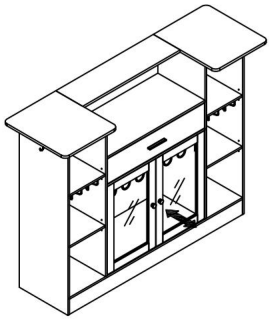

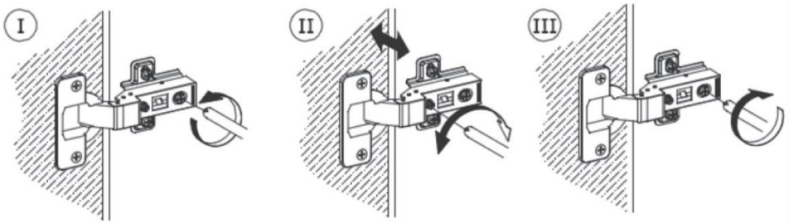



VEVOR

Upgrade · The Home Creator Way

Hembarenhet

Modell: JTJB-GW-02

VEVOR
Upgrade · The Home Creator Way

Hembarenhet

Modell: JTJB-GW-02

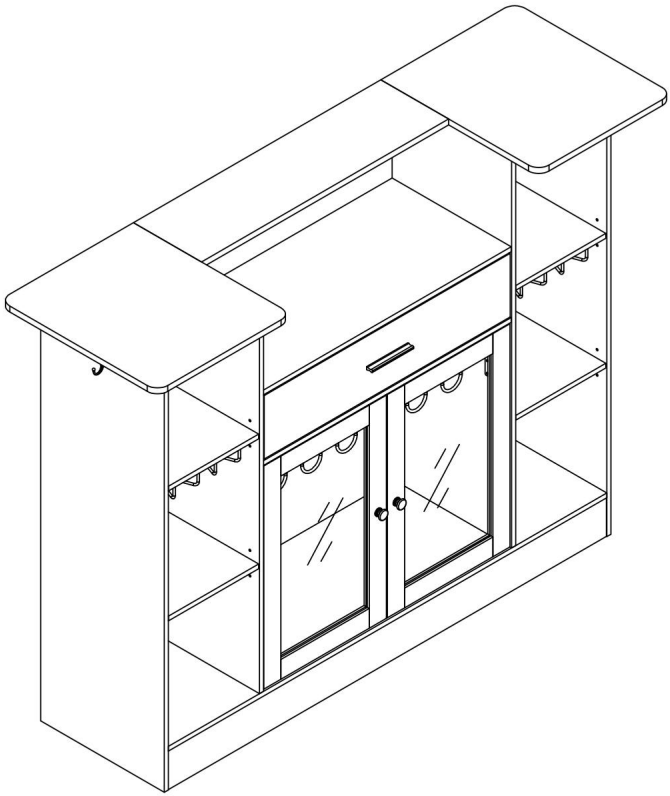

Obs: Produktbilden är endast för referens, de faktiska detaljerna ska gälla.

Detta är originalinstruktionerna, vänligen läs alla instruktioner noggrant innan du använder produkten. VEVOR förbehåller sig en tydlig tolkning av vår användarmanual. Produktens utseende ska vara beroende av den produkt du mottagit. Vi ber om ursäkt för att vi inte kommer att informera dig igen om det finns några teknik- eller programuppdateringar för vår produkt.

SÄKERHETSINSTRUKTIONER

INTRODUKTION

Tack för att du köpte våra produkter. Vi är engagerade i att förse kunderna med
Produkter och service av bästa kvalitet har alltid varit vårt livslånga mål. Innan du använder
produkten, läs denna bruksanvisning noggrant för att säkerställa korrekt användning.
Förvara bruksanvisningen på en plats där användaren kan hitta den när som helst.

FÖRSIKTIGHETSÅTGÄRDER VID MONTERING

Det finns många komponenter och tillbehör i paketet. Varje komponent
och tillbehöret är märkt med en bokstav eller siffra, kontrollera noggrant innan användning
någon av dem. Förvara dem utom räckhåll för barn för att förhindra olyckor.

1. Montera endast enligt dessa instruktioner. Felaktig montering kan
   skapa faror.
2. Använd ANSI-godkända skyddsglasögon och kraftiga arbetshandskar under
   montering.
3. Håll samlingsområdet rent och väl upplyst.
4. Håll åskådare borta från området under monteringen.
5. Montera inte om du är trött eller påverkad av alkohol, droger eller andra
   medicin.
6. Produktens egenskaper gäller för korrekt och fullständigt monterade
   endast produkter.
7. Om möjligt kan du använda elverktyg för att underlätta monteringen.
8. Produktens huvudkomponenter är relativt tunga. Var uppmärksam
   för säkerhet under installationen.
9. Produkten är inte stabil under installationen. Flytta den inte slumpmässigt.
   innan den är helt installerad.
10. För ytterligare information om delarna som listas på följande sidor, se
monteringsschemat i denna manual. Packa upp och
   Separera alla delar på en ren arbetsyta.

***VÄNLIGEN FÖLJ INSTALLATIONSSTEGEN I**

MANUAL FÖR ATT UNDVIKA ONÖDIGA FÖRLUSTER ORSAKAD AV FELAKTIG ANVÄNDNING

INSTALLATION.

ANVÄND FÖRSIKTIGHETSÅTGÄRDER

1) Överskrid inte angivna viktkapaciteter.

2) Använd endast på en plan, jämn, hård och slät yta

3) Använd endast enligt avsikten.

4) Kontrollera före varje användning; använd inte om delar är lösa eller skadade.

VARNING

Barn har dött av att möbler välter. För att minska risken för att möbler vältning:

• Installera ALLTID det medföljande tippskyddet. • Placera ALDRIG en TV på den här produkten. • Låt ALDRIG barn stå, klättra eller hänga i lådor, dörrar eller hyllor.

• Placera de tyngsta föremålen i de nedersta lådorna.

SPARA DENNA HANDBOK

FCC-information för USB-ljusslingor:

VARNING: Ändringar eller modifieringar som inte uttryckligen godkänts av parten ansvarig för efterlevnad kan upphäva användarens rätt att använda utrustning!

Denna enhet uppfyller del 15 av FCC-reglerna. Användning är underkastad följande två villkor:

1) Denna produkt kan orsaka skadliga störningar.

2) Denna produkt måste acceptera alla mottagna störningar, inklusive störningar som kan orsaka oönskad drift.

VARNING: Ändringar eller modifieringar av denna produkt som inte uttryckligen godkänts av den part som ansvarar för efterlevnaden kan ogiltigförklara användarens rätt att använda produkt.

Obs: Denna produkt har testats och befunnits uppfylla gränserna för en klass B digital enhet i enlighet med del 15 i FCC-reglerna. Dessa gränser är utformade för att ge rimligt skydd mot skadlig störning i ett bostadshus installation.

Denna produkt genererar, använder och kan utstråla radiofrekvensenergi, och om inte installerad och använd i enlighet med instruktionerna, kan orsaka skadliga störningar i radiokommunikation. Det finns dock ingen garanti för att störningar kommer inte att uppstå i en viss installation. Om den här produkten orsakar skadlig störning av radio- eller tv-mottagning, vilket kan fastställas genom
När produkten stängs av och slås på uppmanas användaren att försöka korrigera problemet. störning genom en eller flera av följande åtgärder.

· Rikta om eller flytta mottagarantennen.

· Öka avståndet mellan produkten och mottagaren.

· Anslut produkten till ett uttag på en annan krets än den som den är ansluten till. mottagaren är ansluten.

· Kontakta återförsäljaren eller en erfaren radio-/TV-tekniker för hjälp.

KORREKT AVFALLSHANTERING AV USB-LJUSSLINGOR



Denna produkt omfattas av bestämmelserna i det europeiska direktivet 2012/19/EU. Symbolen som visar en överstruken soptunna indikerar att produkten kräver separat sophämtning i Europeiska unionen. Detta gäller produkten och alla tillbehör märkta med denna symbol. Produkter som är märkta som sådana kanske inte är kasseras med vanligt hushållsavfall, utan måste lämnas till en insamlingsplats för återvinning av elektriska och elektroniska apparater.

SPRÄNGRITNING:

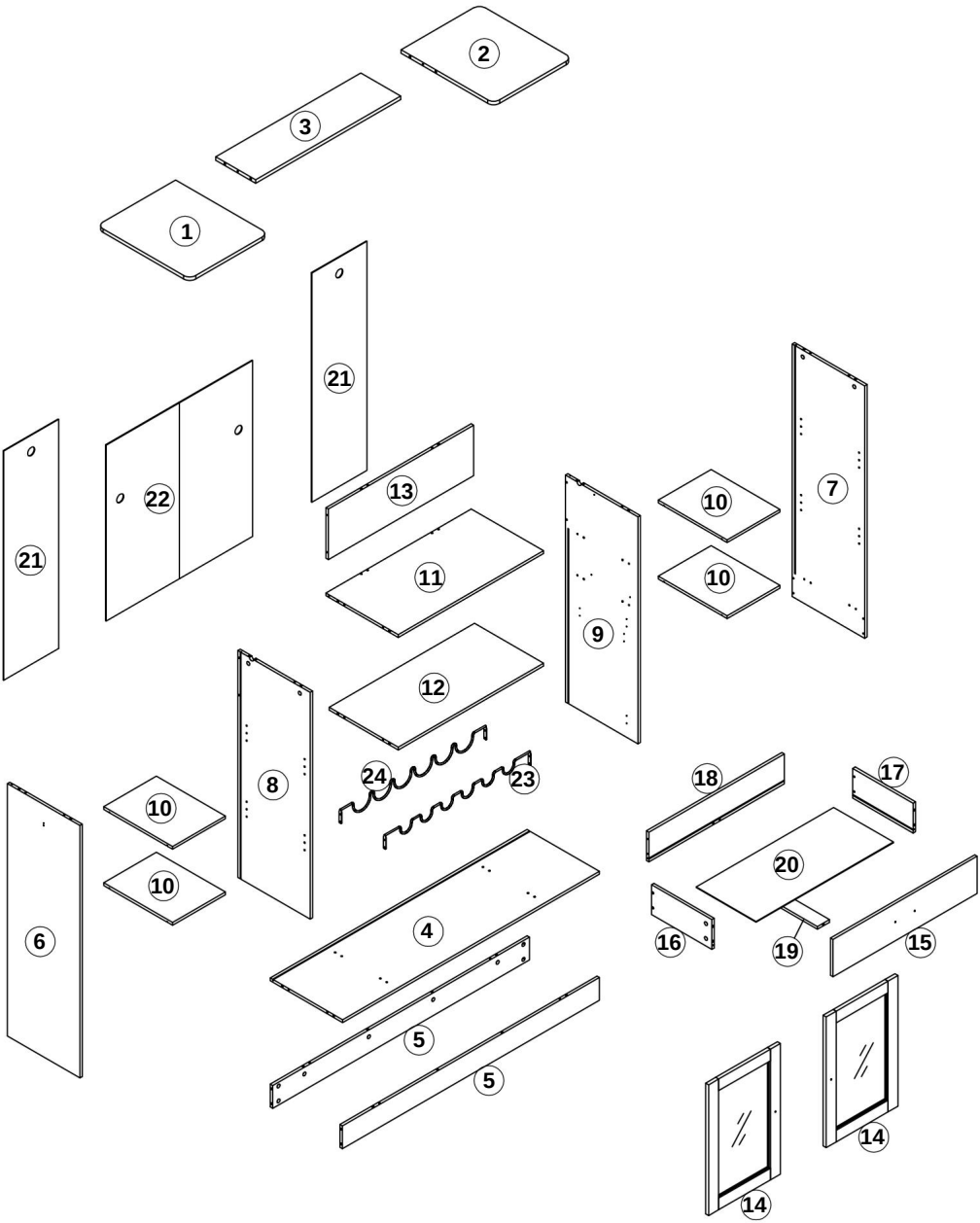

DELLISTA

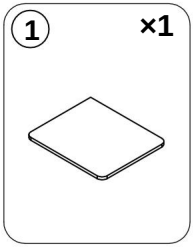
1
×1

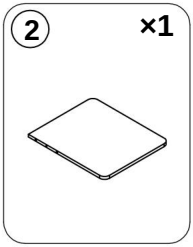
2
×1

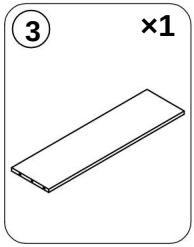
3
×1

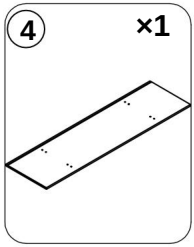
4
×1

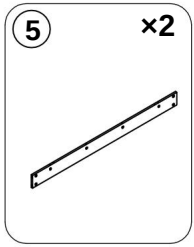
5
×2

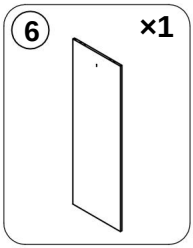
6
×1

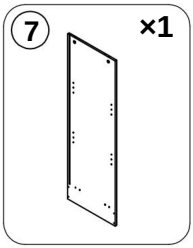
7
×1

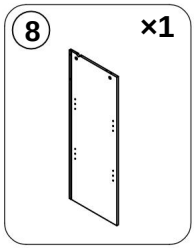
8
×1

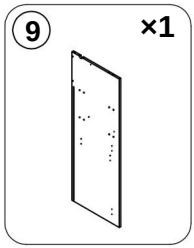
9
×1

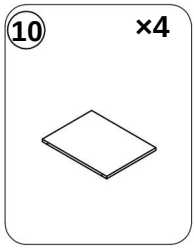
10
×4

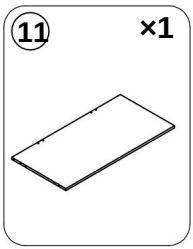
11
×1

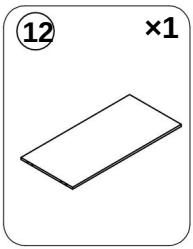
12
×1

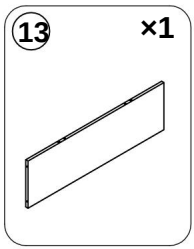
13
×1

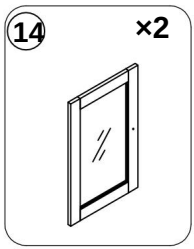
14
×2

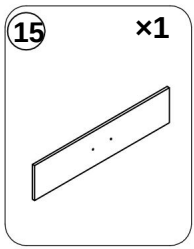
15
×1

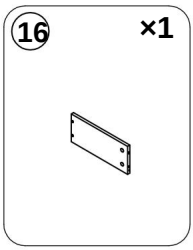
16
×1

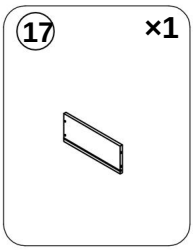
17
×1

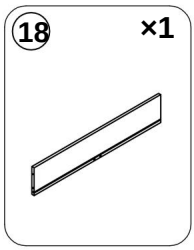
18
×1

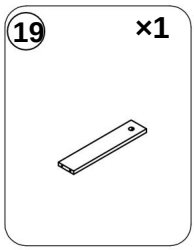
19
×1

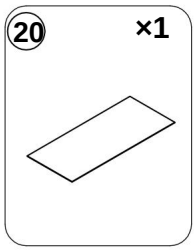
20
×1

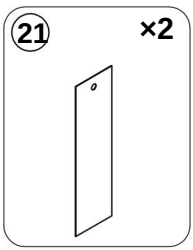
21
×2

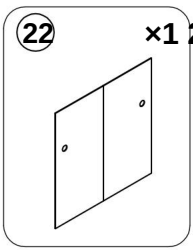
22
×1

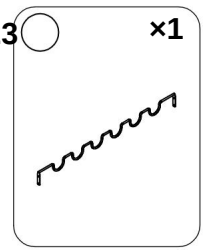
23
×1

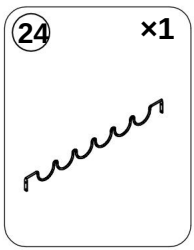
24
×1

HÅRDVARULISTA

En ×47
+3 (reserv)



B ×47
+3 (reserv)



Ø15x10

C ×34
+2 (reserv)



Ø6x30

D ×16
+2 (reserv)



M5x48

OCH ×1



S3

F ×16
+2 (reserv)



G ×4



Ø35

H ×1

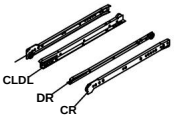

12"

×2



J ×38
+2 (reserv)



Ø3,5x12

K ×1



M4x16

L ×2 M



M4x20

×1



N ×8
+2 (reserv)

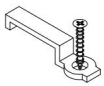

DE ×32
+2 (reserv)



Ø4x12

P ×16
+2 (reserv)



Q ×16
+2 (reserv)



Ø3x16

R ×8
+2 (reserv)



Ø12

S ×1



T ×8



I ×2



Instruktioner för fastsättning
KAMBOLT och KAMLÅS



KAMBULT



KAMLÅS

Verktyg som krävs

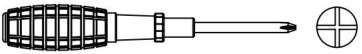

INSÄTTNING OCH ÅTDRAGNING AV KAMBULT

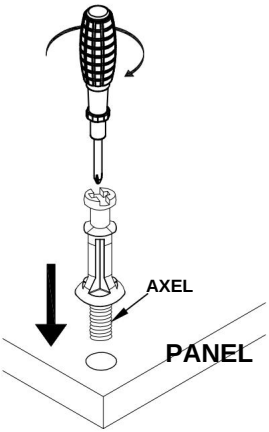

Placera kamskruven på det förborrade hålet och skruva fast den vertikalt.

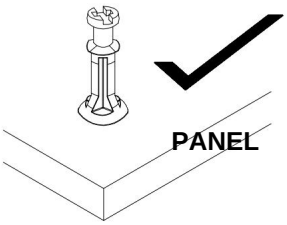

Axeln är i jämnhöjd (på samma nivå) med panelen.

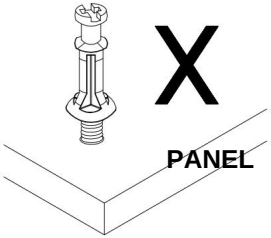

Axeln är ovanför panelen.

Placera kamskruven i de avsedda förborrade hålen på panelen. Använd en stjärnskruvmejsel för att skruva in kamskruven vertikalt tills axeln är i jämnhöjd (på samma ni

SÄTT I KAMLÅS

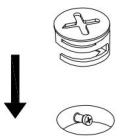

Sätt i kamlåset med pilen i linje med kambultens huvud

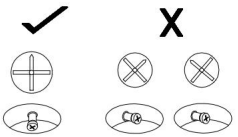

RÄTT FEL

ÅTDRAGNING AV KAMLÅS

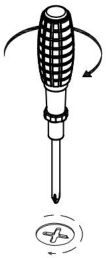

Rikta in pilen på kamlåset mot kambultshuvudet och sätt i kamlåset.

Se till att kamlåset är helt isatt.

Använd en platt skruvmejsel för att vrida Camlock medurs så att den låses på kamskruvens huvud. Vrid tills den sitter fast (ungefär 3/4 varv) – för hårt åtdragen kan skada Camlock och/ eller kamskruven.

1.

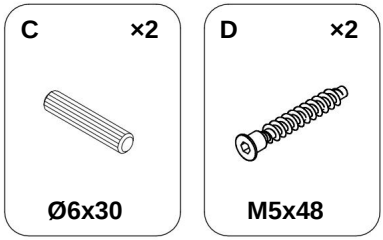

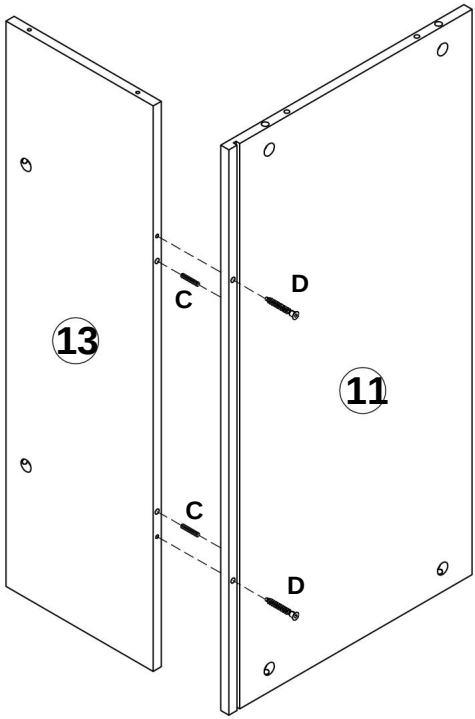

2.

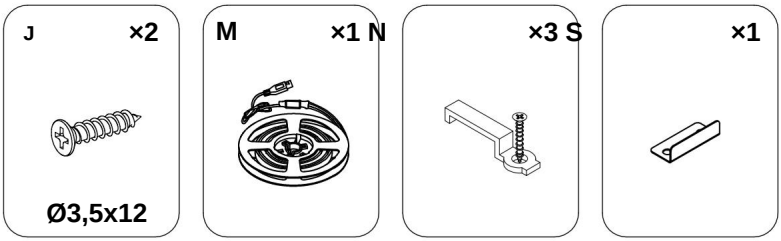

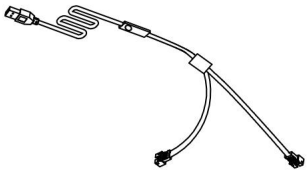

Obs: Ta bort ljuslisten innan du installerar den

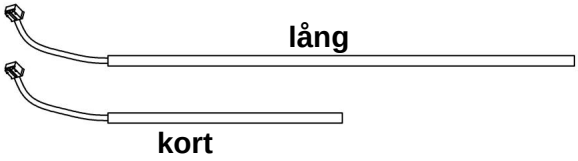

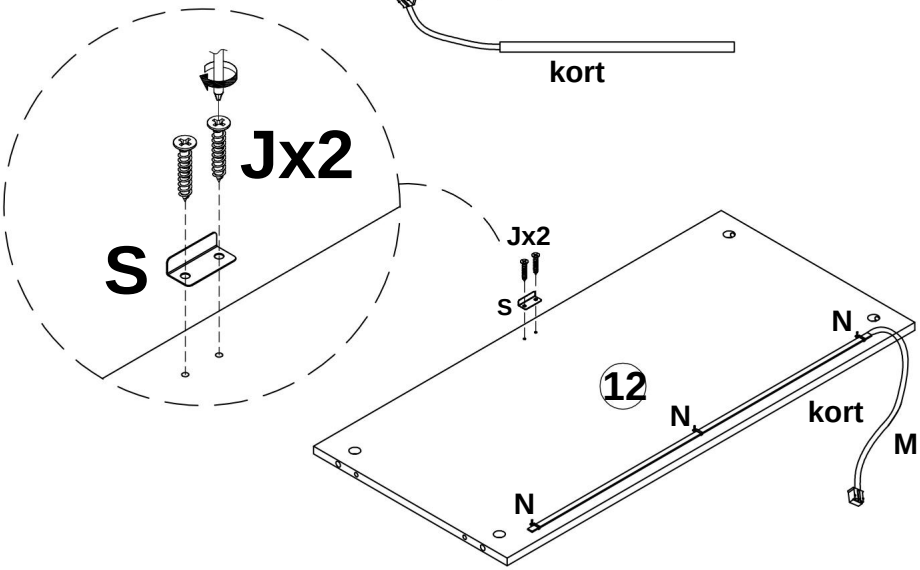

Obs: Kontrollera sockelns position före installation; ljusremsornas positioner kan bytas åt vänster och höger.

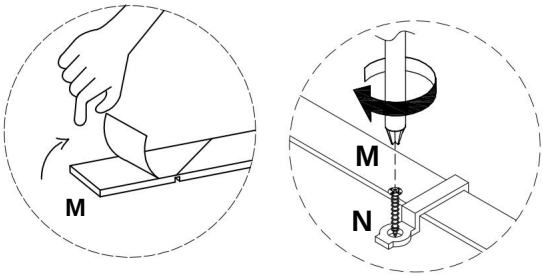

3.

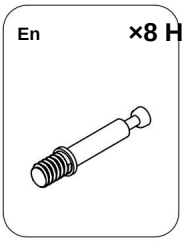

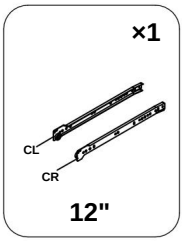

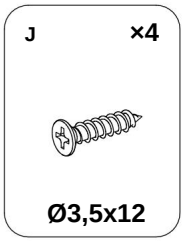

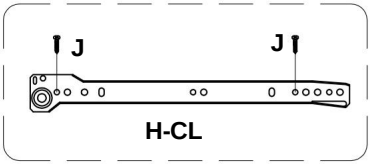

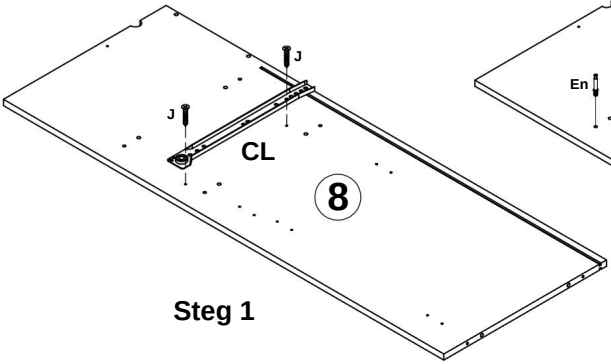

Steg 1

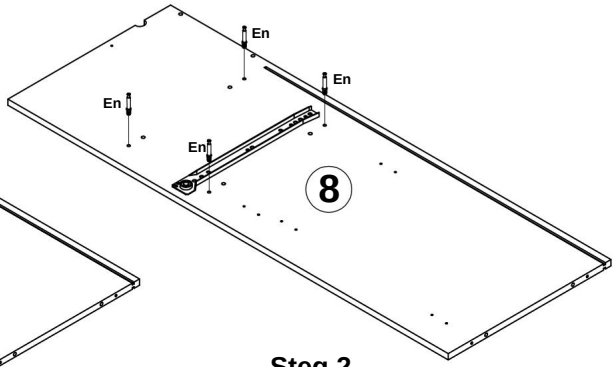

Steg 2

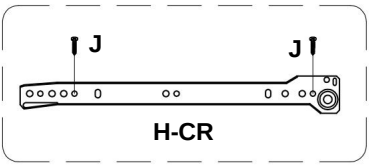

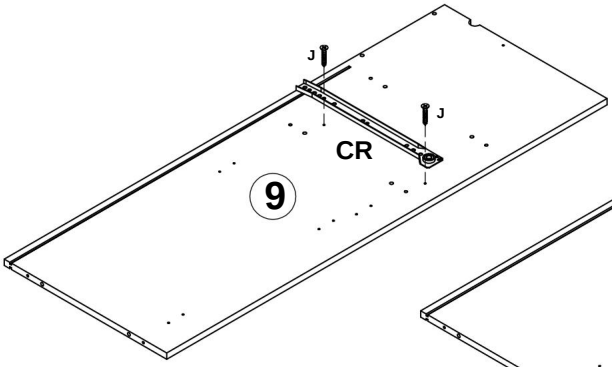

Steg 1

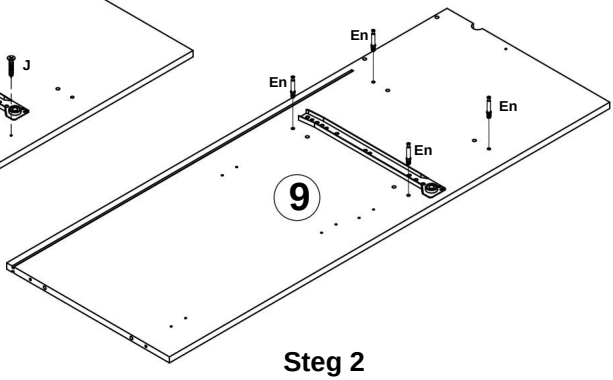

Steg 2

4.

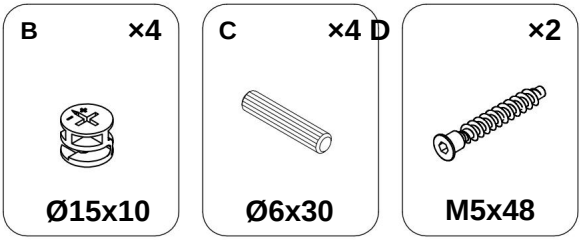

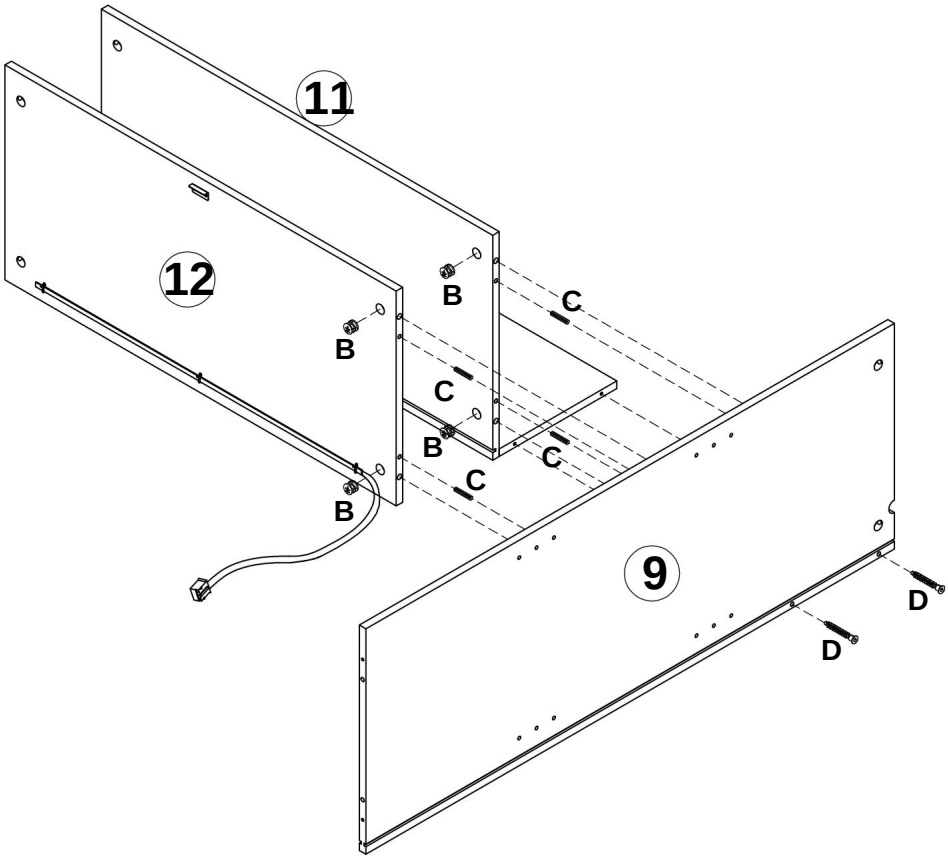

5.

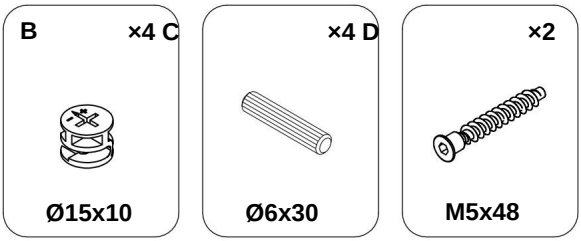

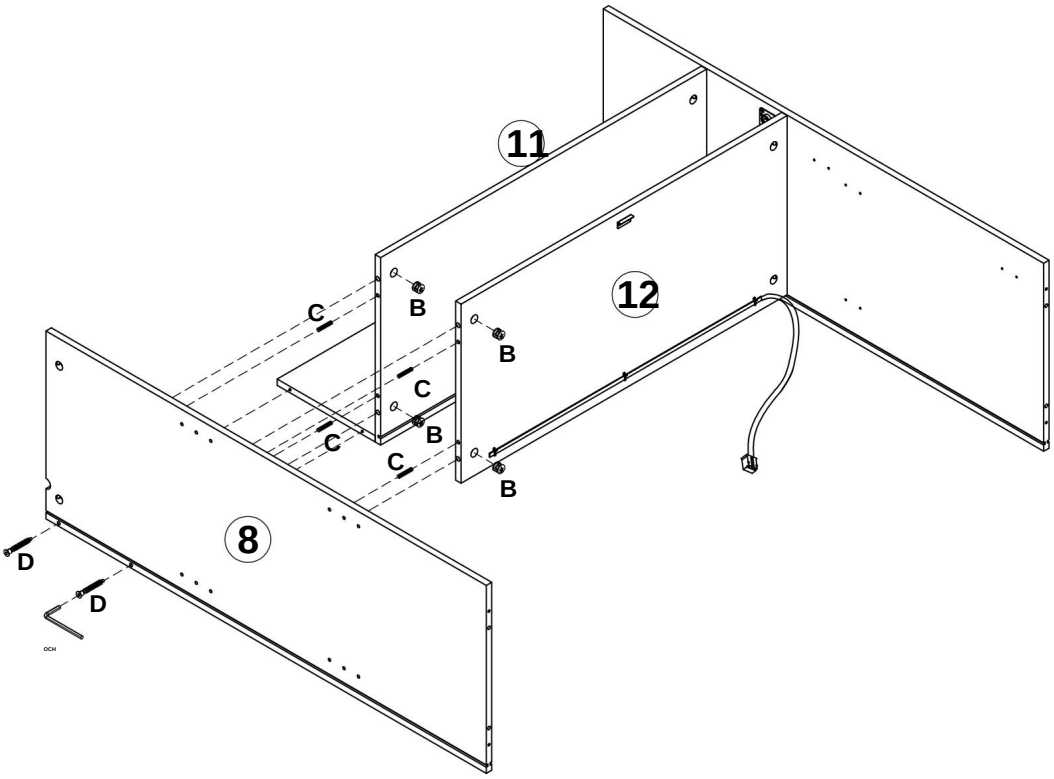

6.

DE ×8



Ø4x12

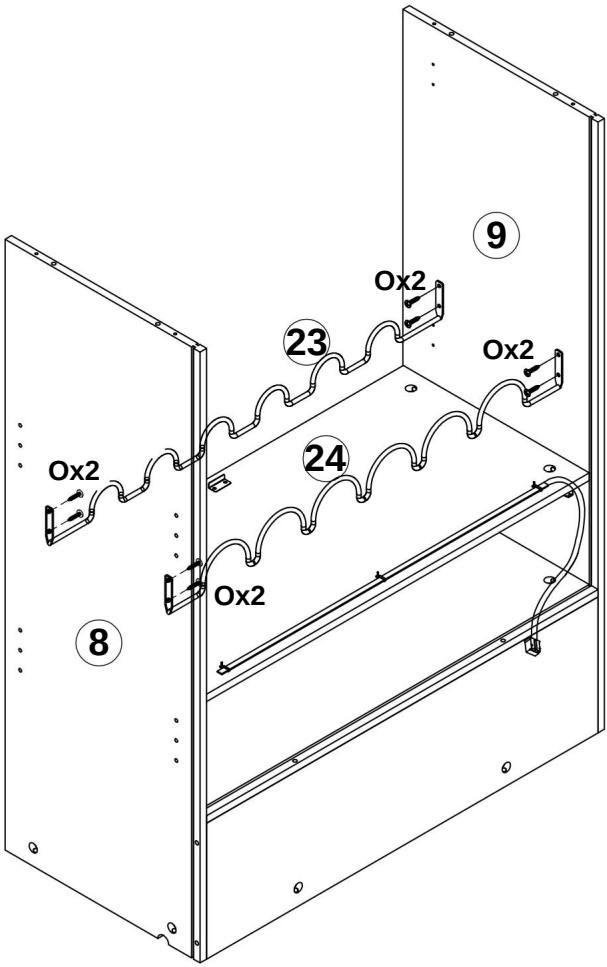

7.

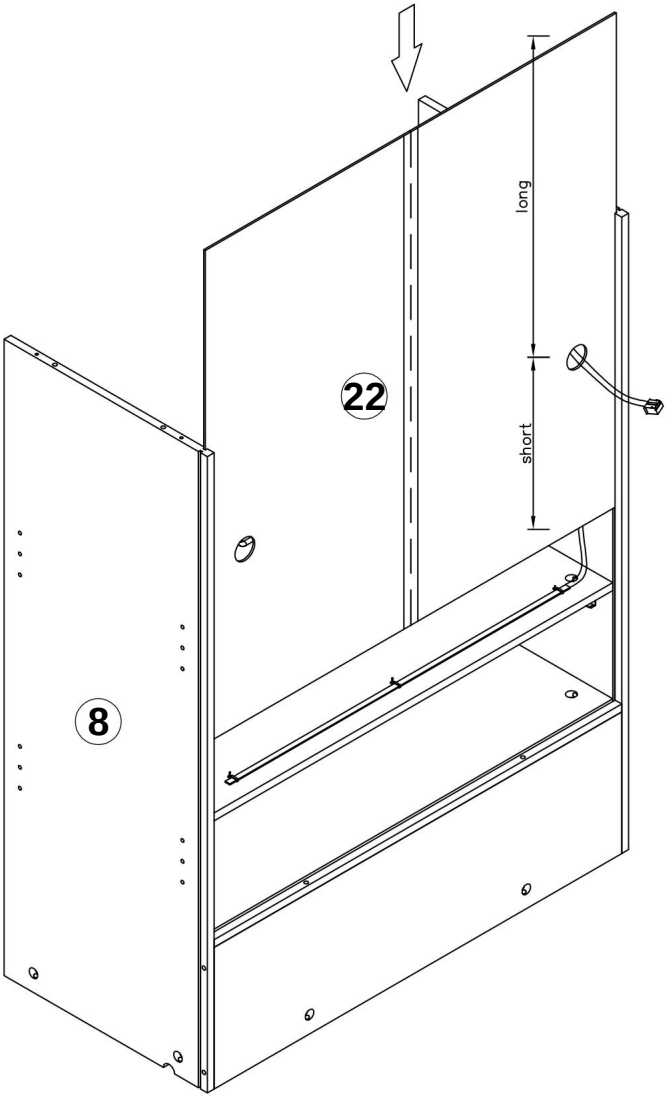

8.

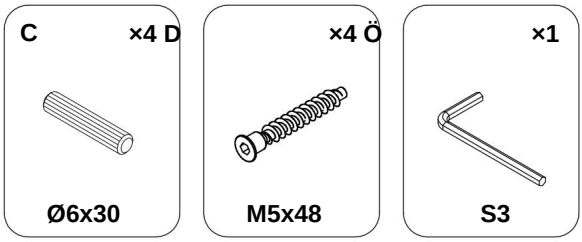

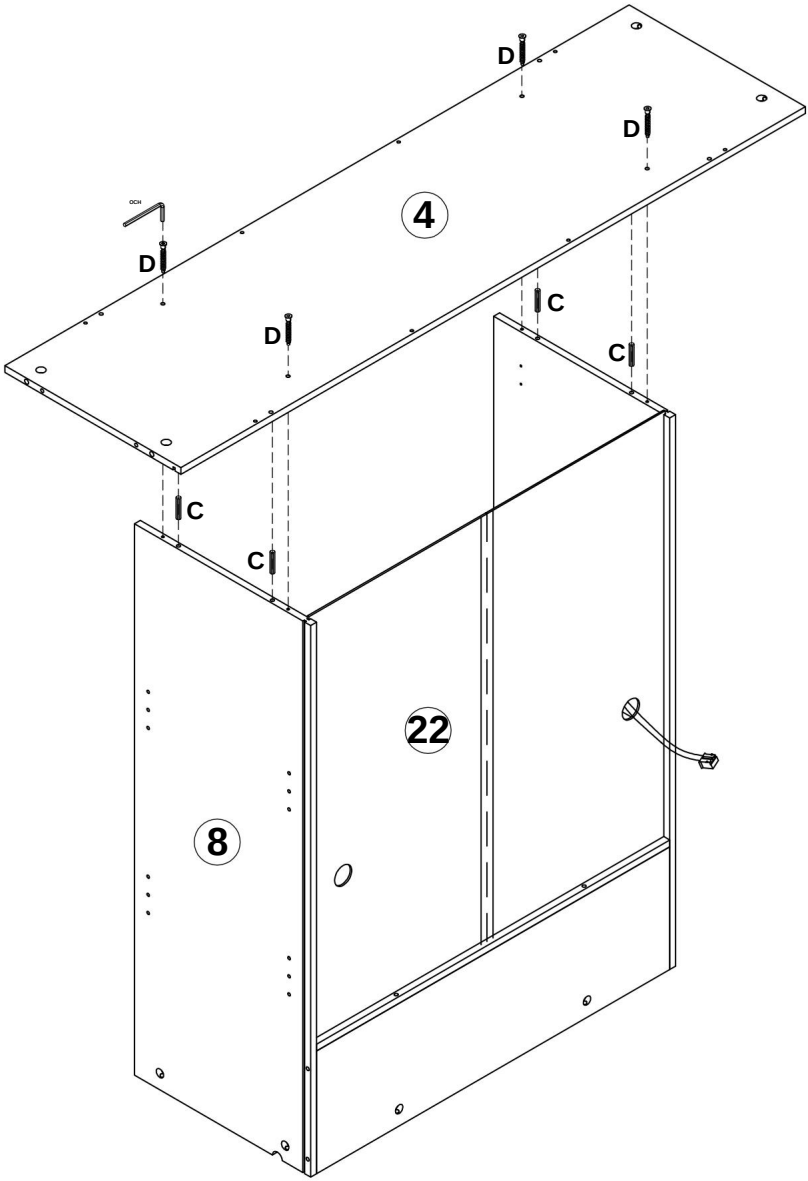

9.

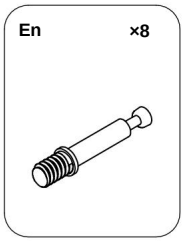

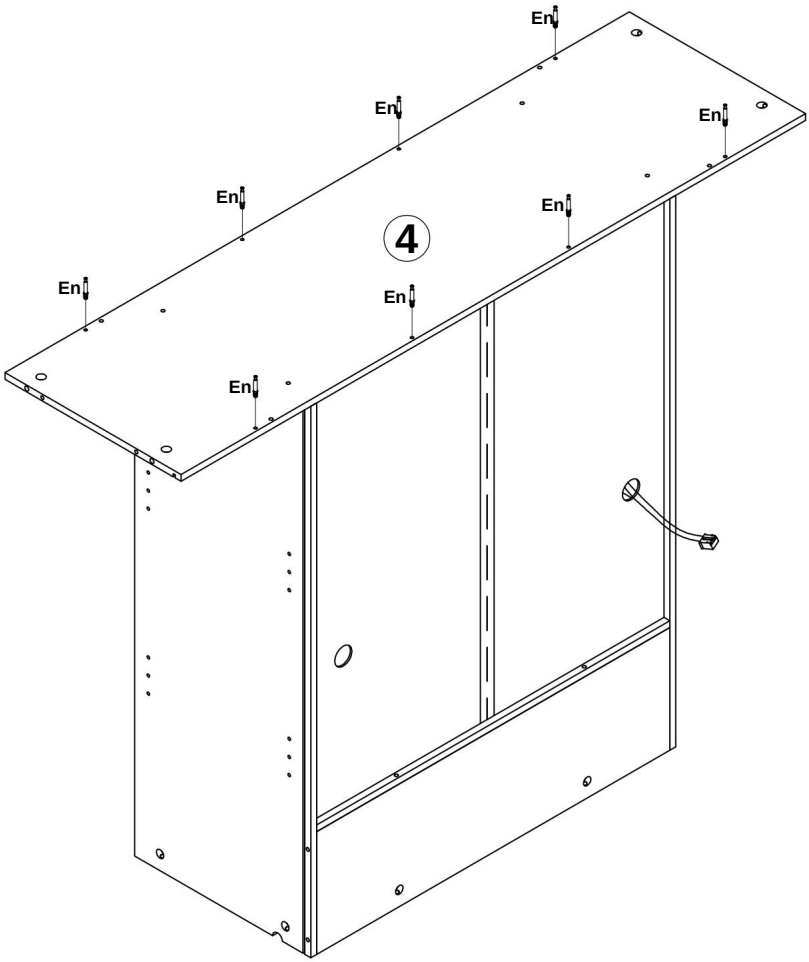

10.

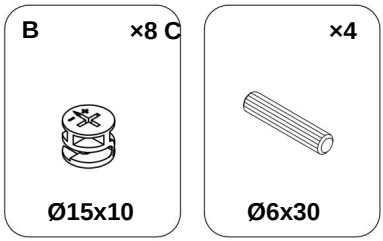

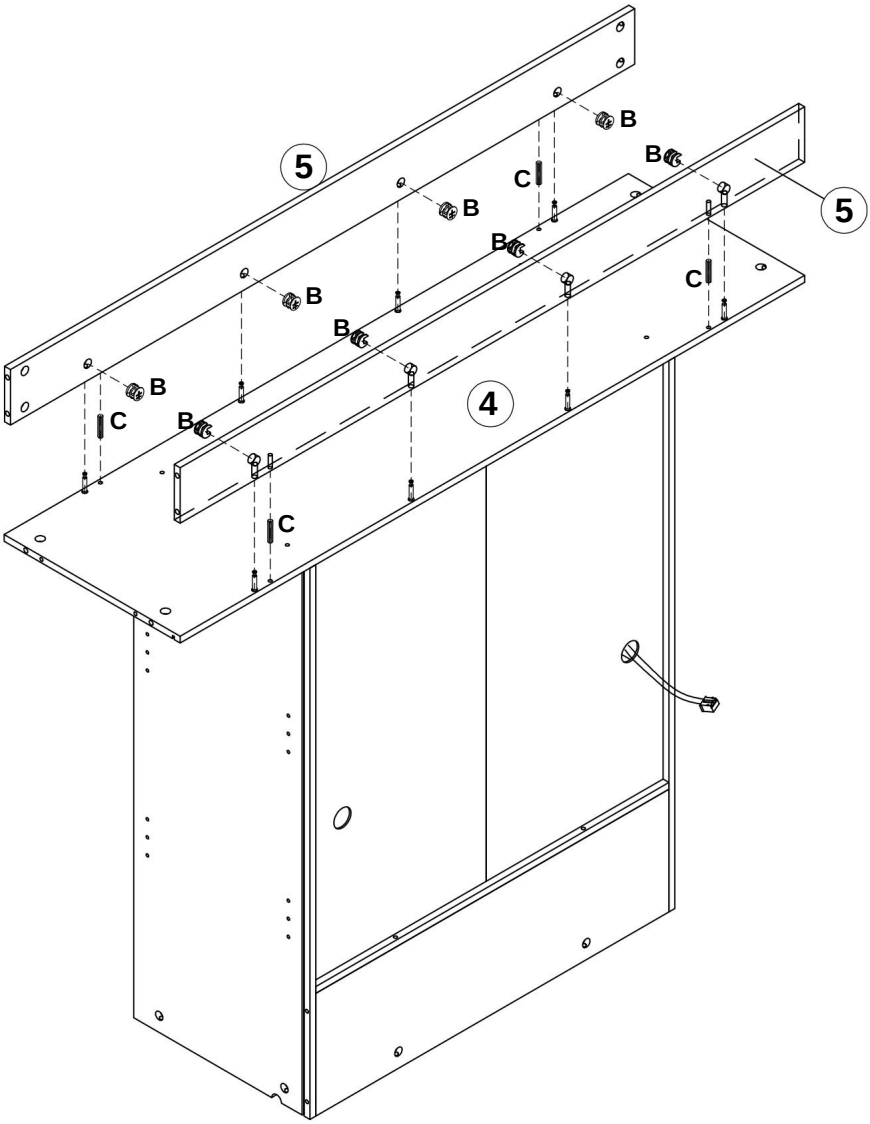

11.

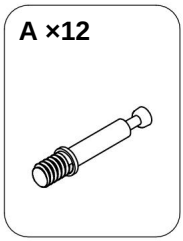

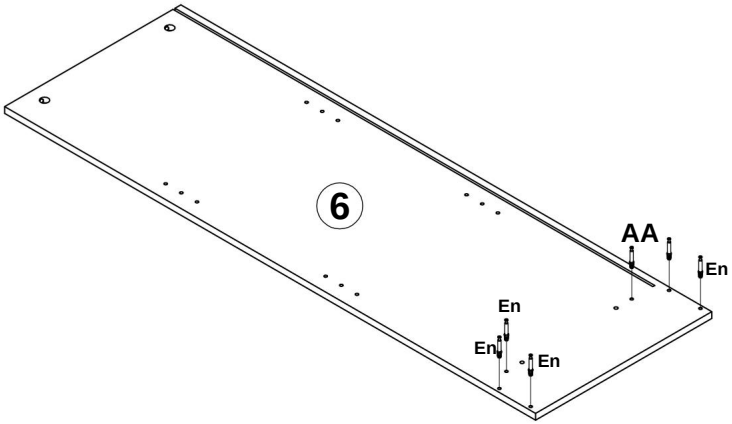

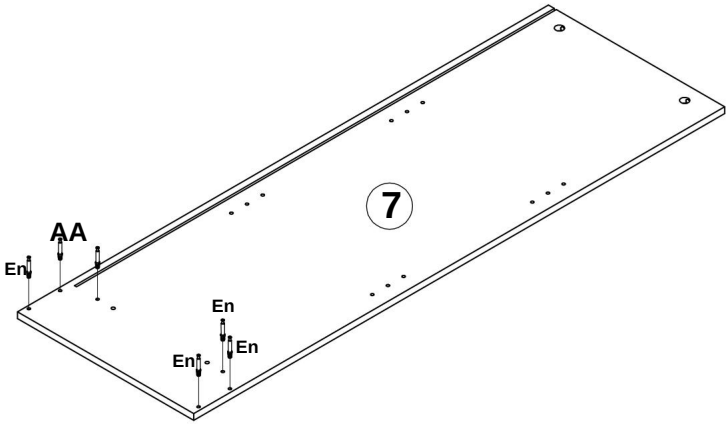

12.

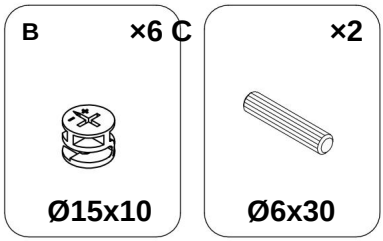

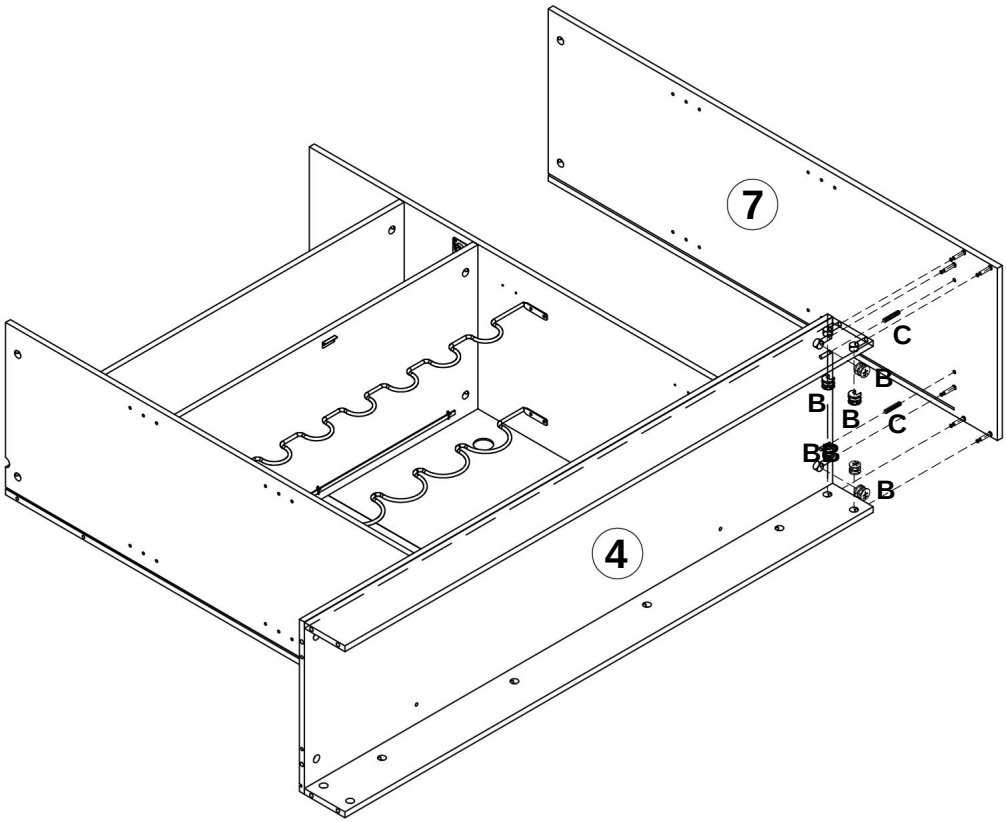

13.

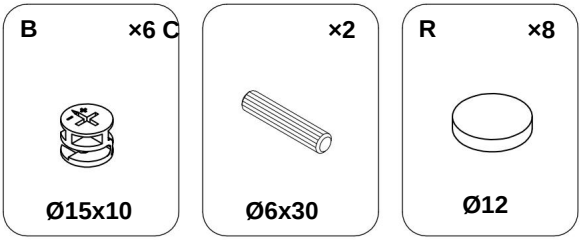

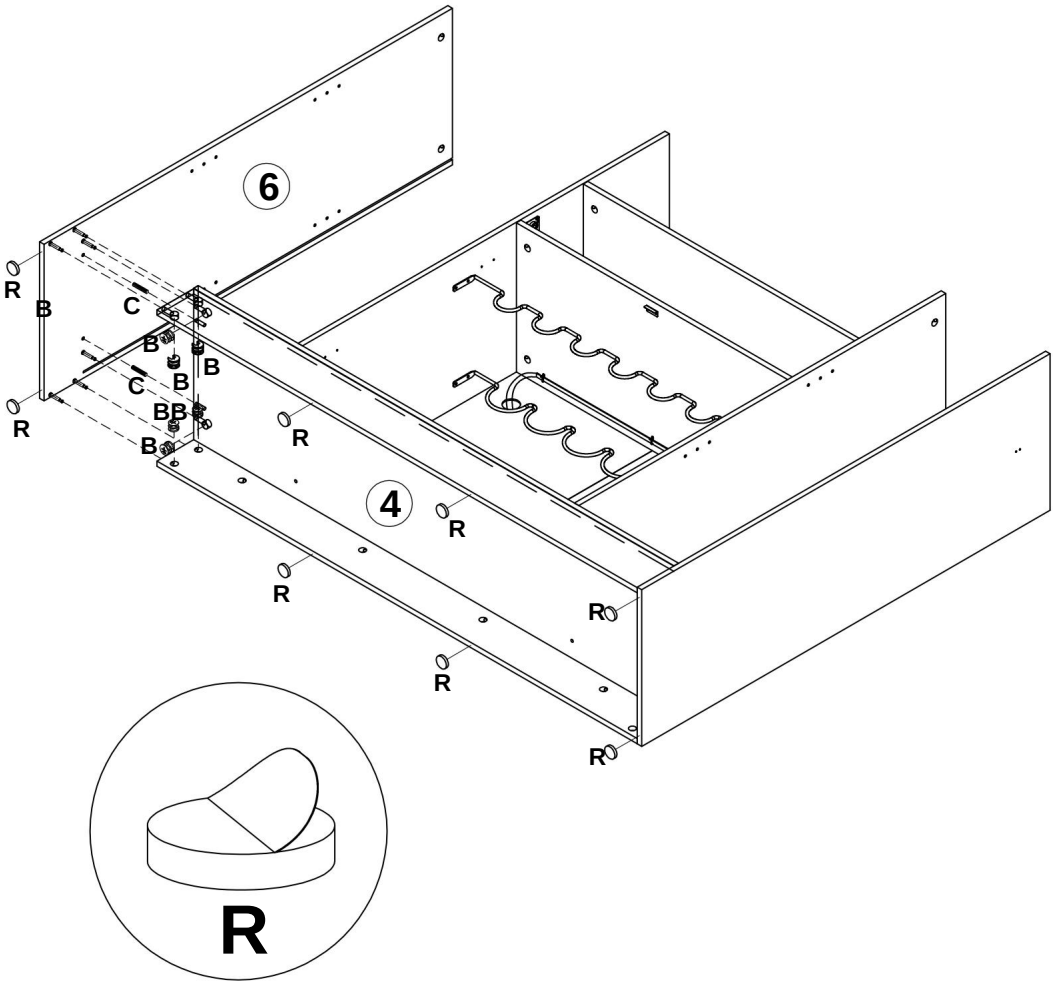

14.

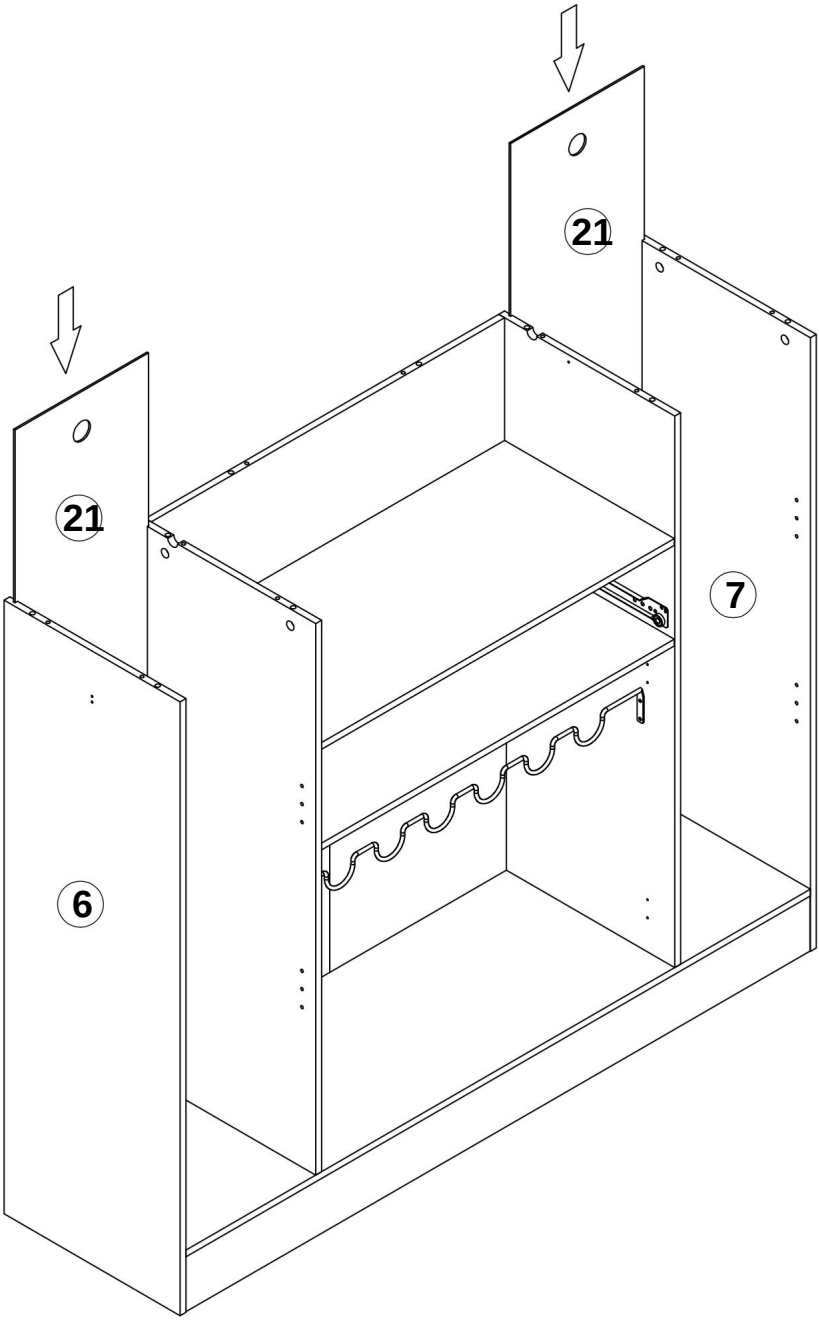

15.

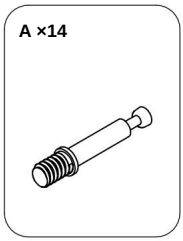

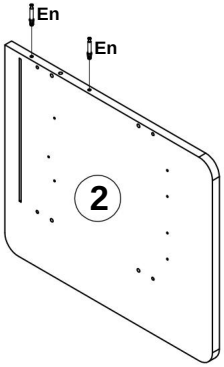

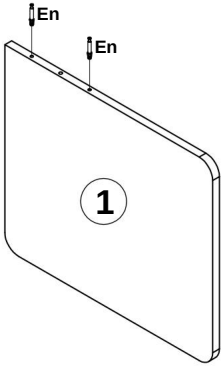

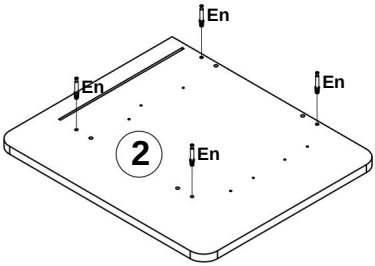

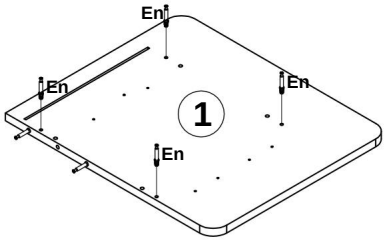

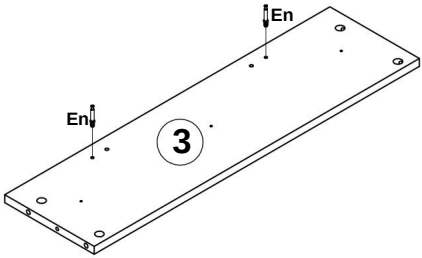

16.

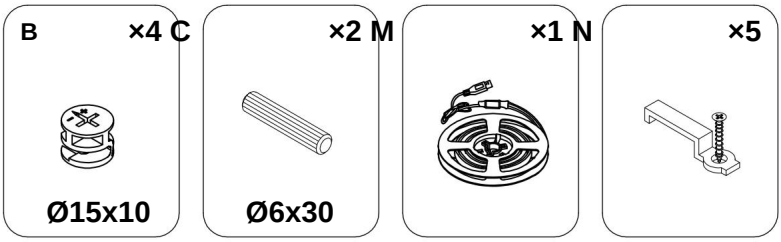

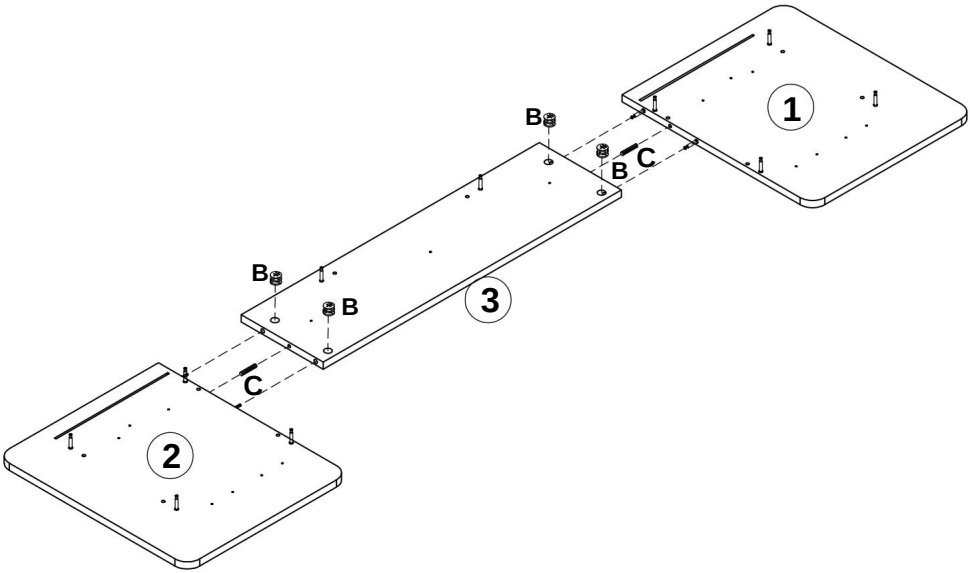

Obs: Kontrollera sockelns position före installation; ljusremsornas positioner kan bytas åt vänster och höger.

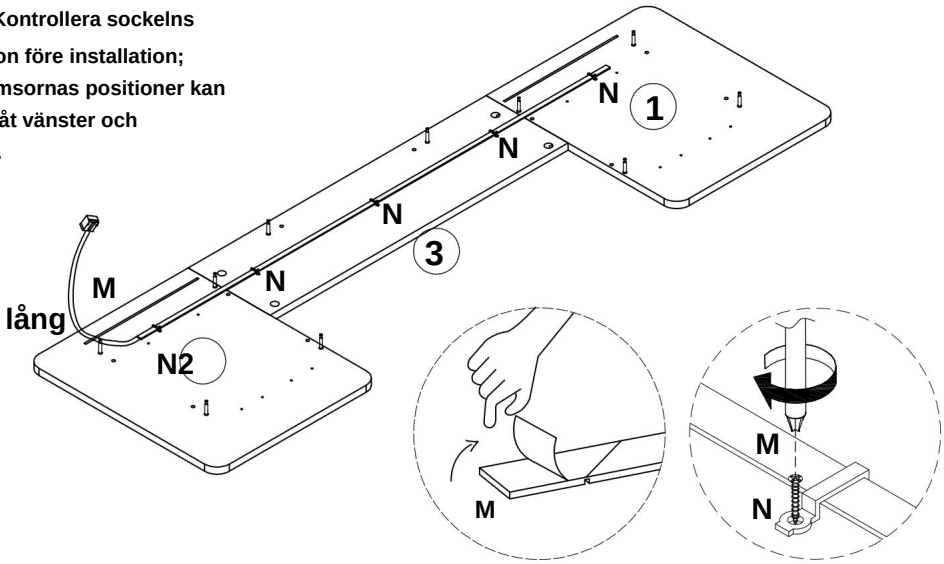

17.

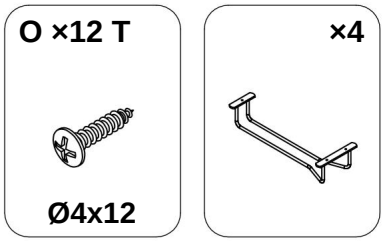

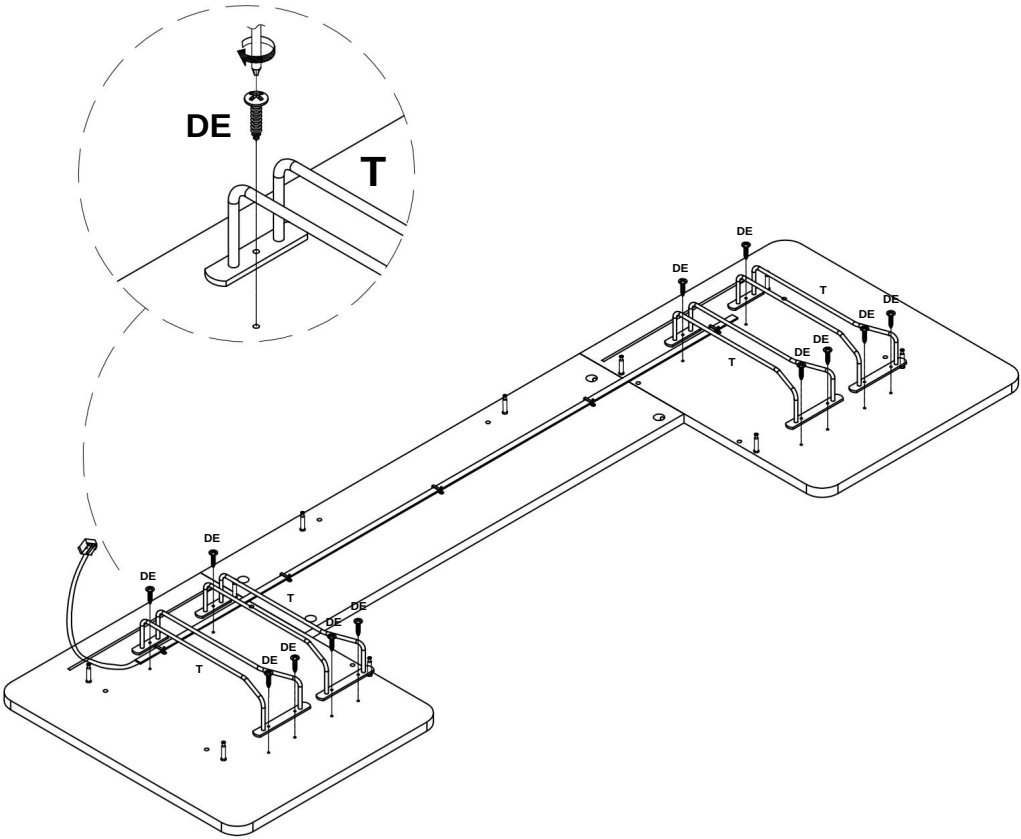

18.

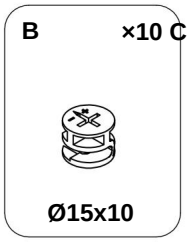

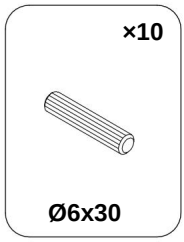

2-personer
Montering

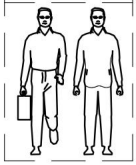

Observera att detta steg kräver samarbete mellan två personer för installationen.

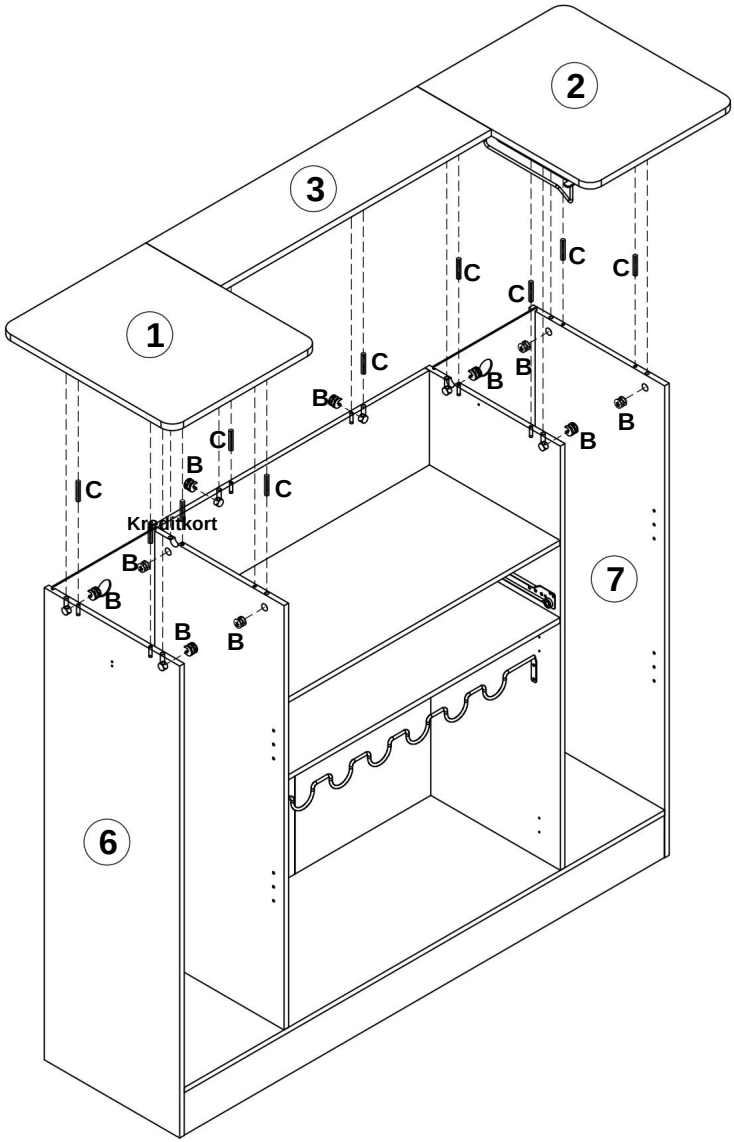

19.

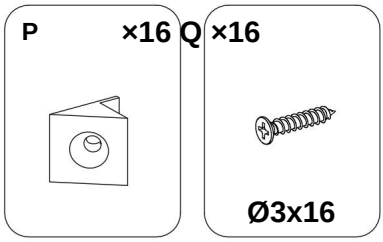

Obs: Kontrollera sockelns position före installation; ljusremsornas positioner kan bytas åt vänster och höger.

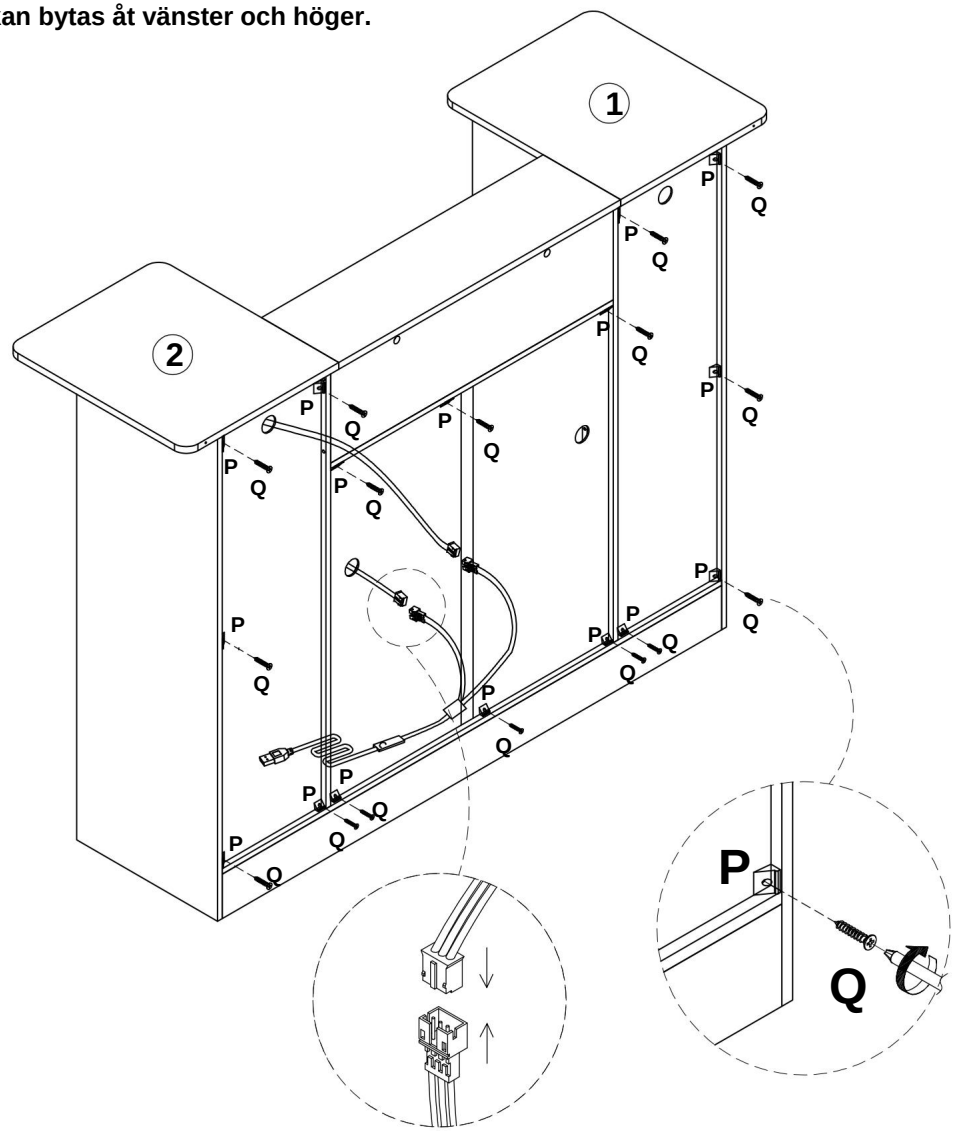

20.

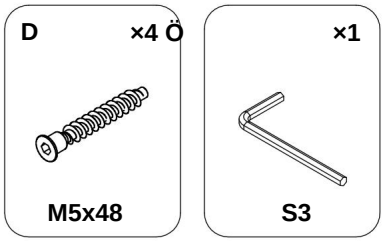

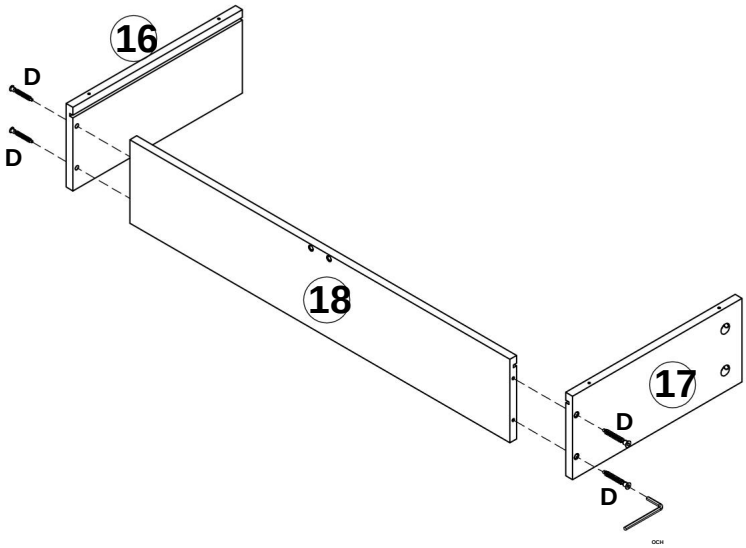

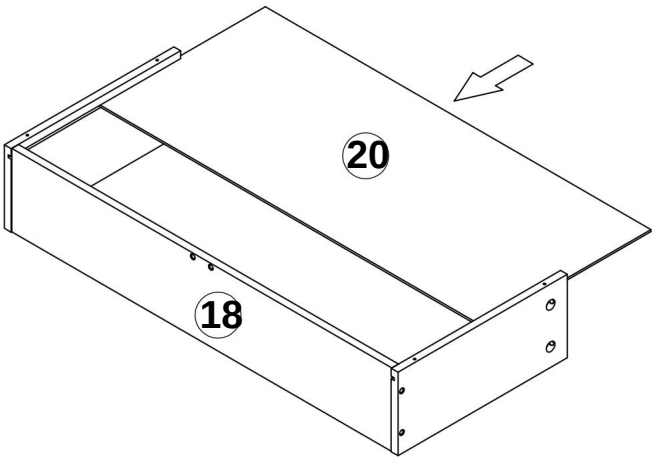

21.

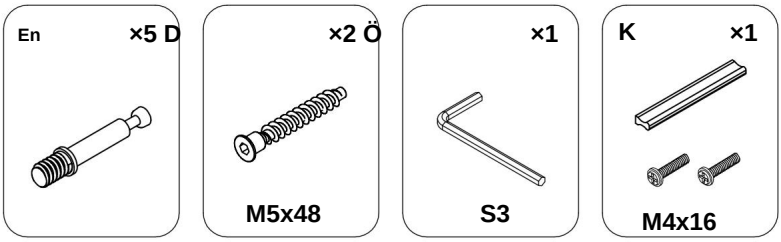

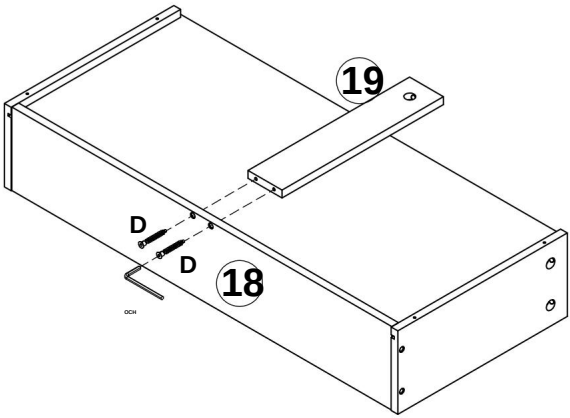

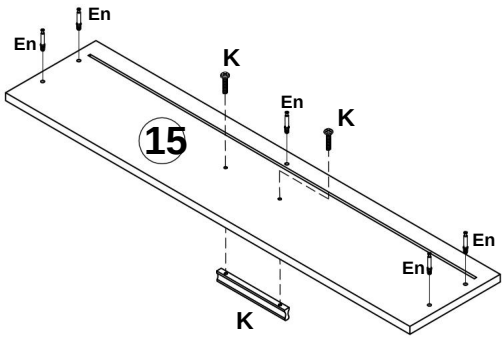

22.

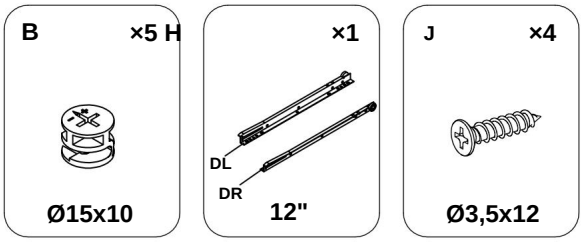
B
×5 H
Ø15x10
×1
DL
DR
12"
J
×4
Ø3,5x12

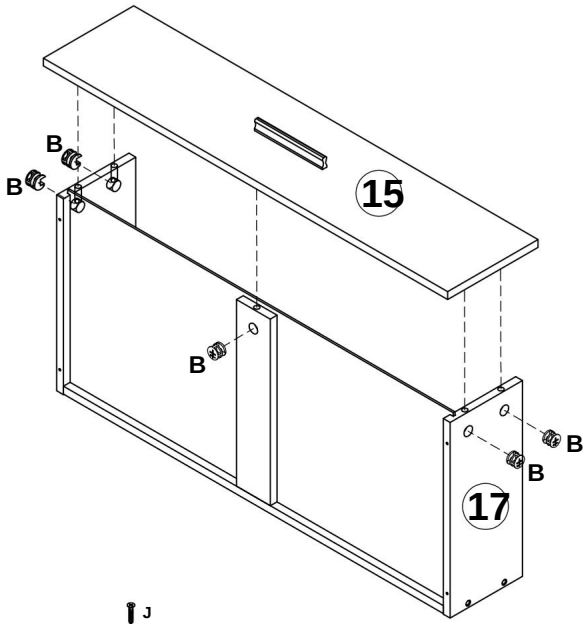
B
B
15
B
B
B
17

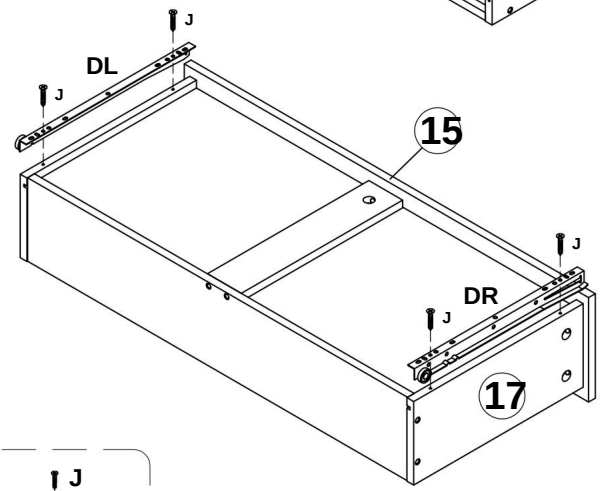
J
DL
J
15
J
DR
J
17

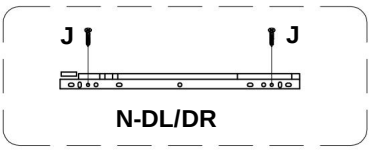
J
J
N-DL/DR

23.

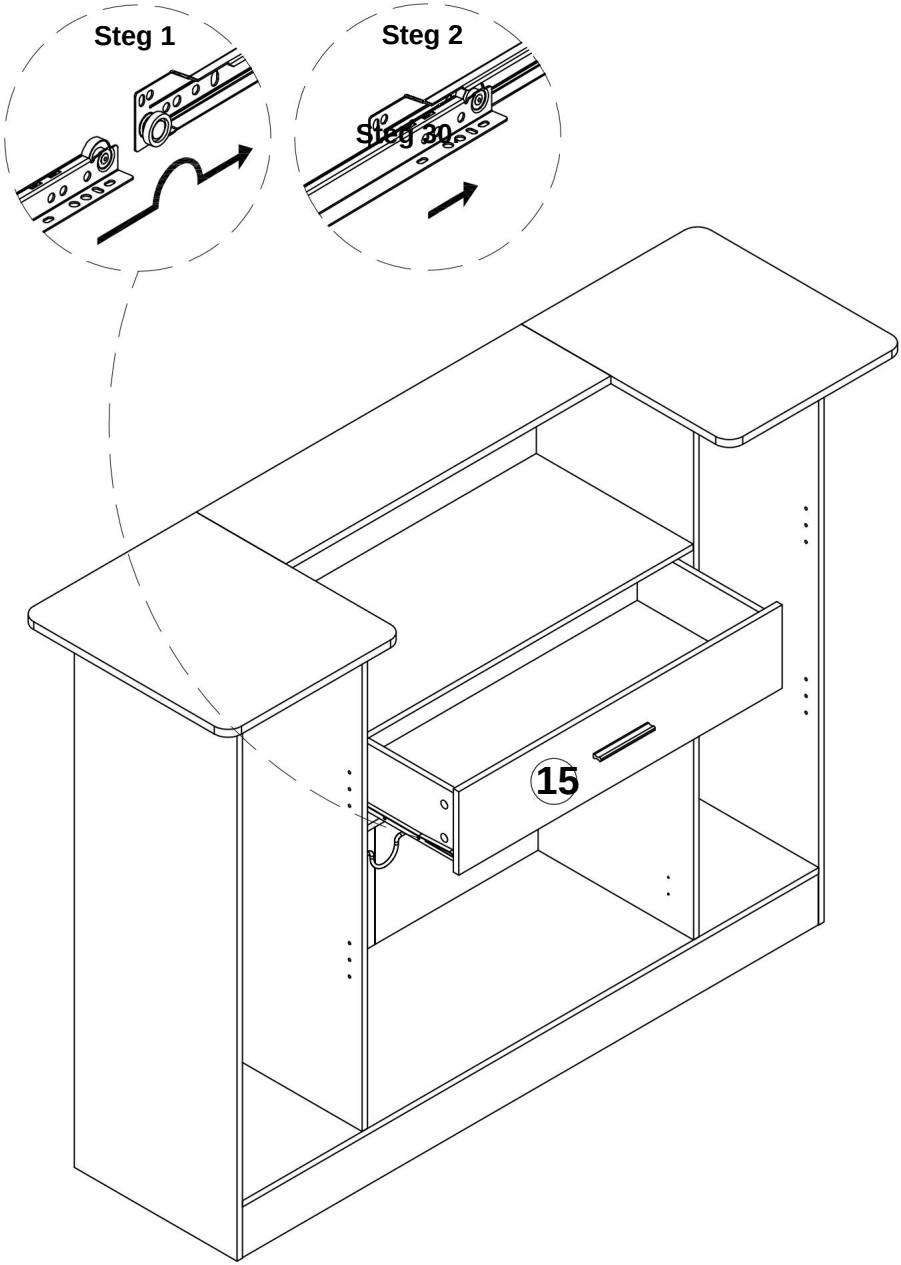

24.

G ×4 J



Ø35

×8



Ø3,5x12

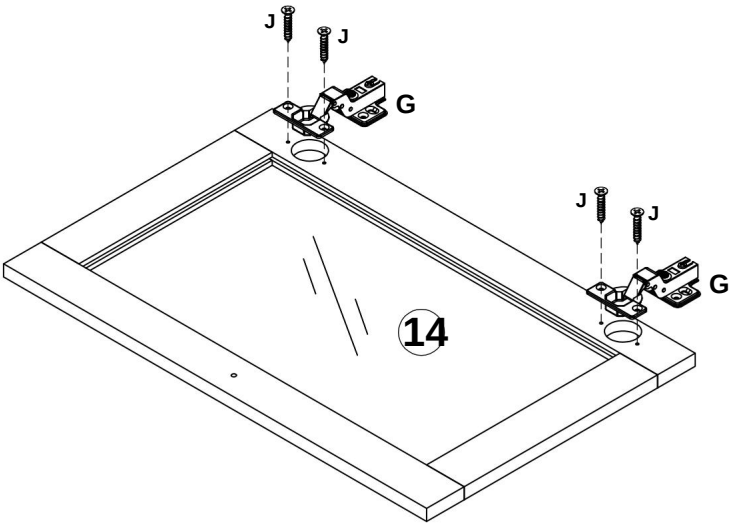

x2

25.

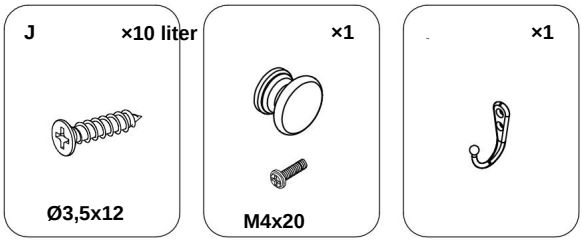

Obs: Metoden för att justera Dörrpanelen finns på sista sidan.

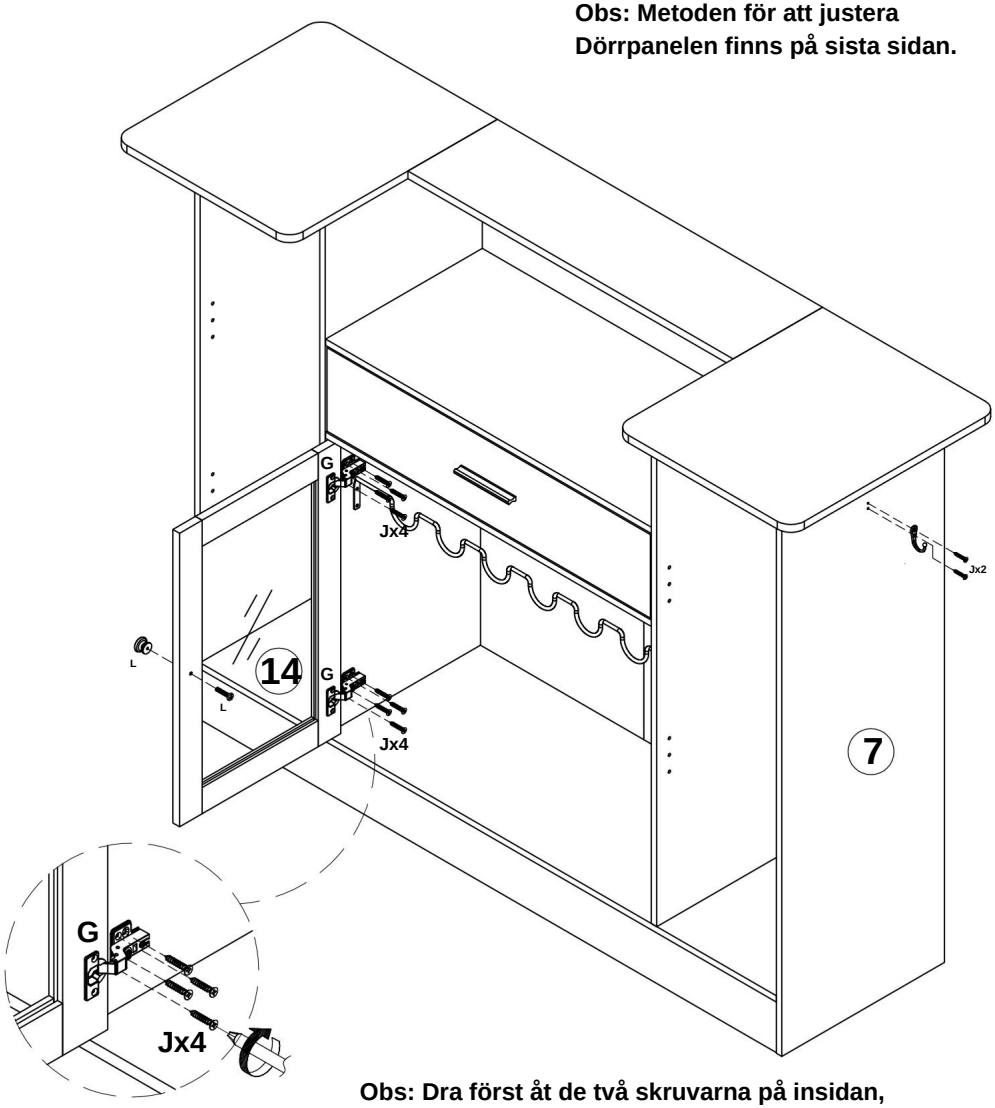

Obs: Dra först åt de två skruvarna på insidan, justera avståndet mellan toppen och botten av dörrpanelen och dra slutligen åt de främre skruvarna.

26.

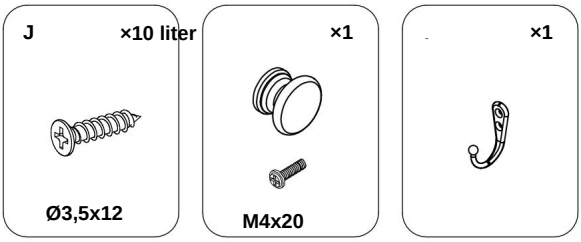

Obs: Metoden för att justera Dörrpanelen finns på sista sidan.

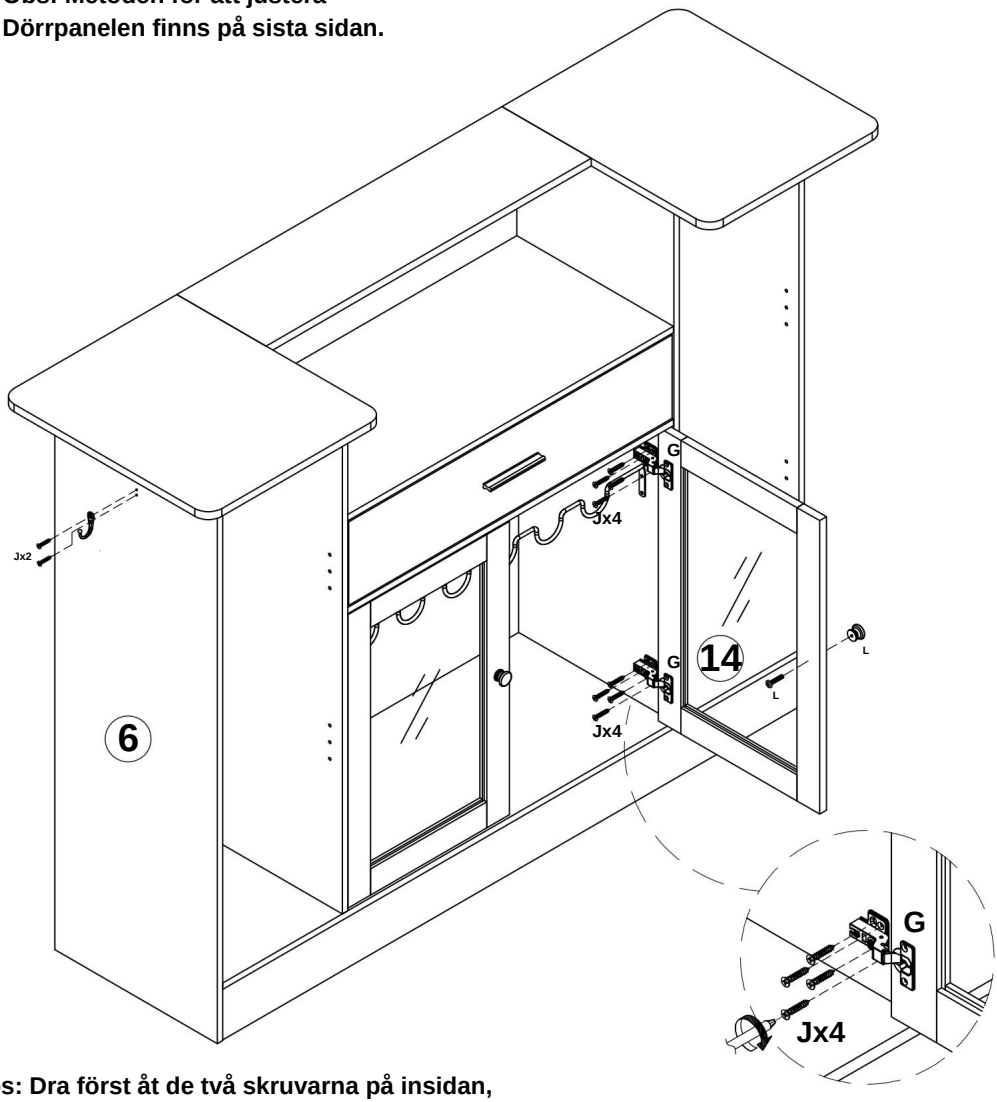

Obs: Dra först åt de två skruvarna på insidan, justera avståndet mellan toppen och botten av dörrpanelen och dra slutligen åt de främre skruvarna.

27.

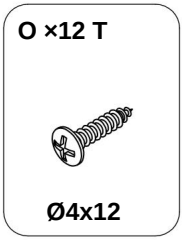

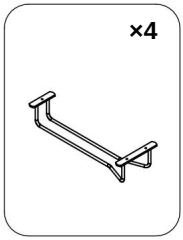

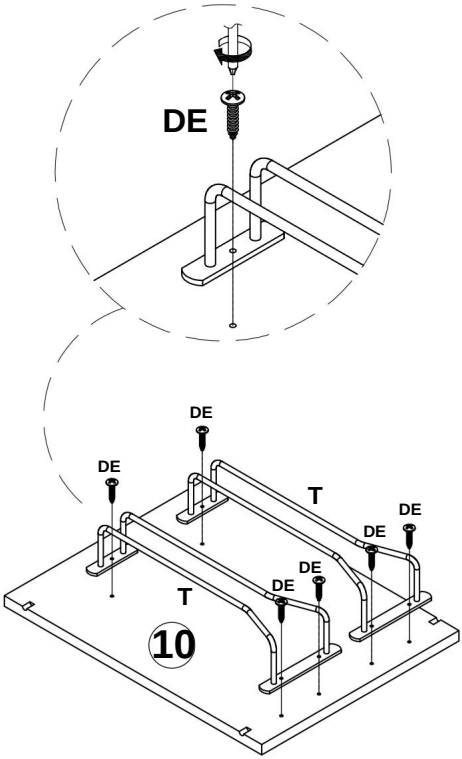

x2

28.

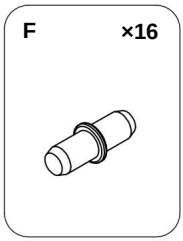

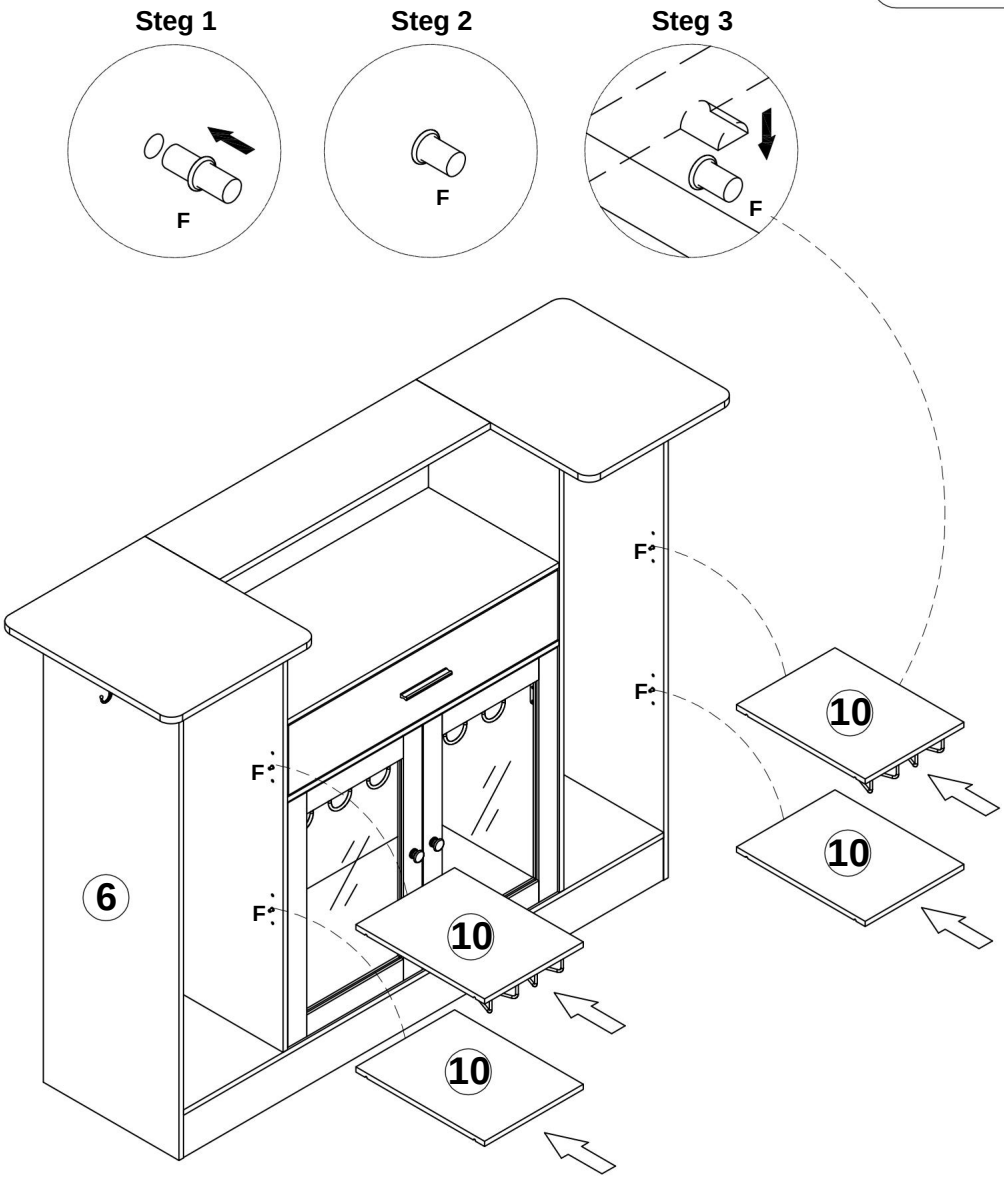

29.

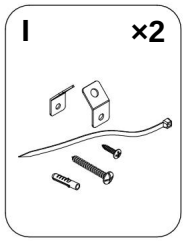

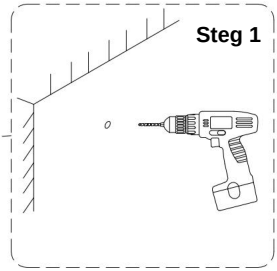

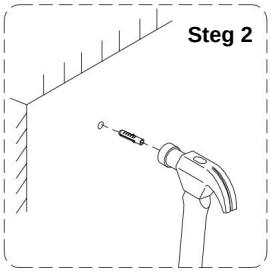

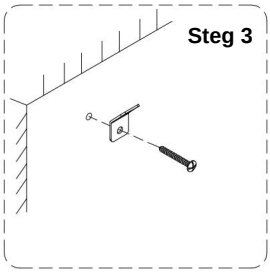

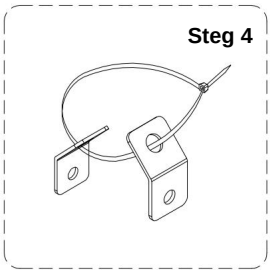

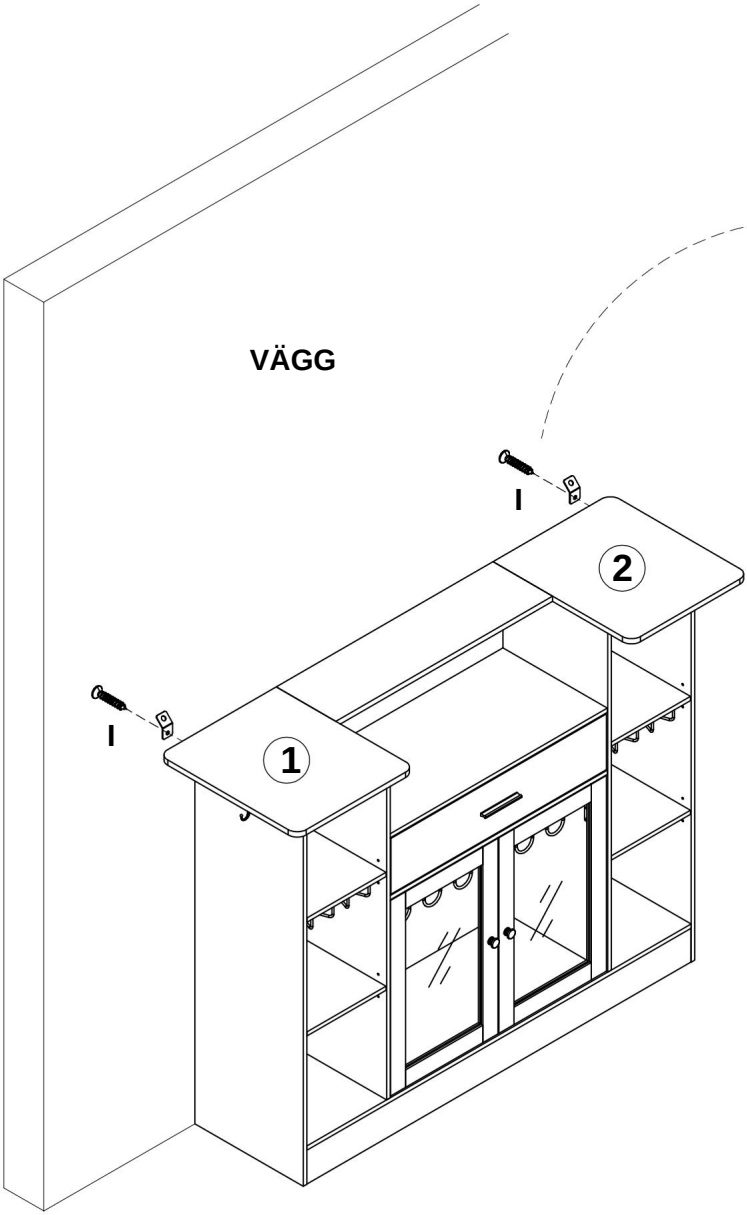

30. Justera och rikta dörrgångjärn

Upp- och nedjustering

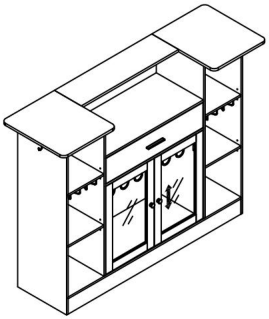

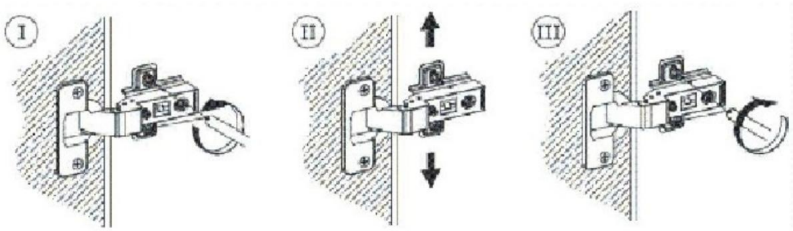

Vänster- och högerjustering

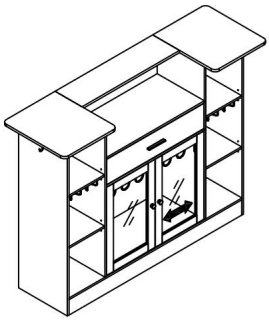

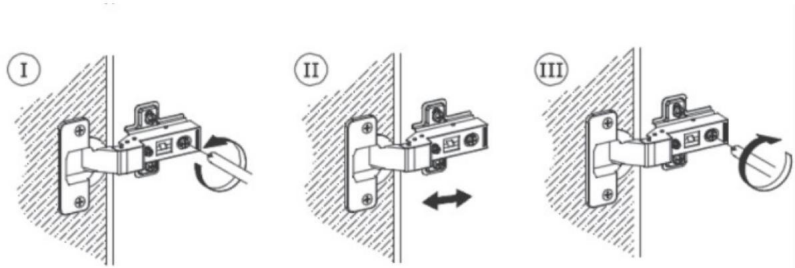

Justering framåt och bakåt

