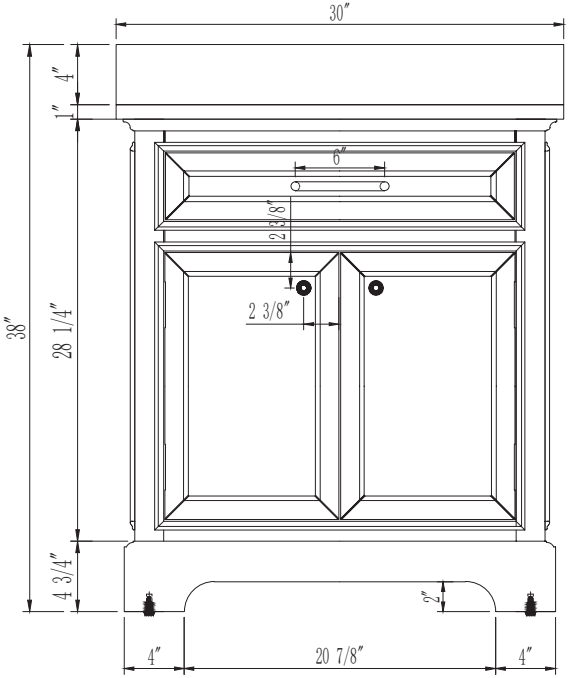
30″
4″
1″
6″
2 3/8″
2 3/8″
38″
28 1/4″
4 3/4″
2″
4″
20 7/8″
4″

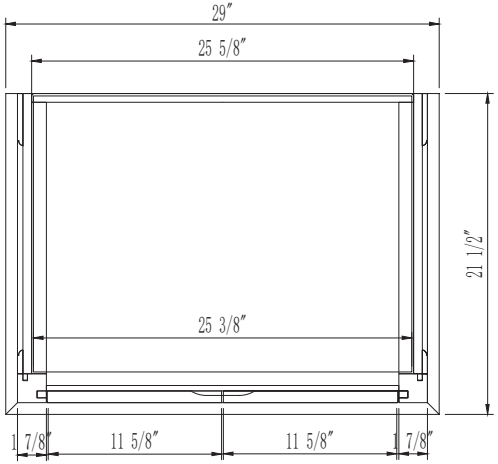
29″
25 5/8″
21 1/2″
25 3/8″
1 7/8″
11 5/8″
11 5/8″
1 7/8″

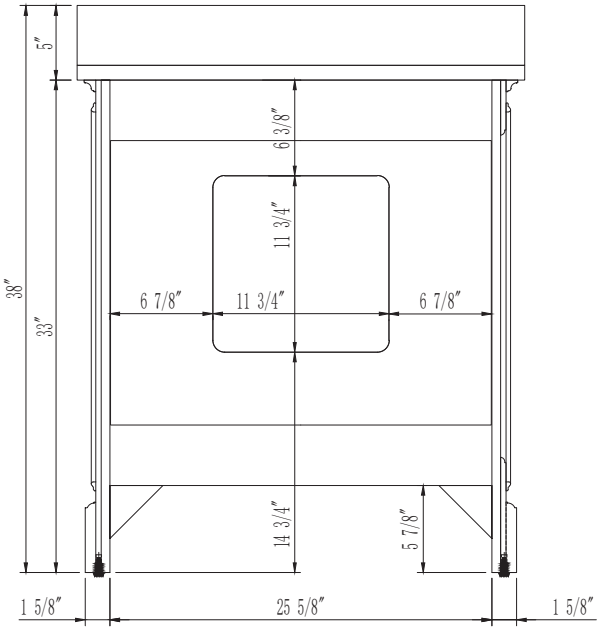
5″
6 3/8″
11 3/4″
38″
33″
6 7/8″
11 3/4″
6 7/8″
14 3/4″
5 7/8″
1 5/8″
25 5/8″
1 5/8″

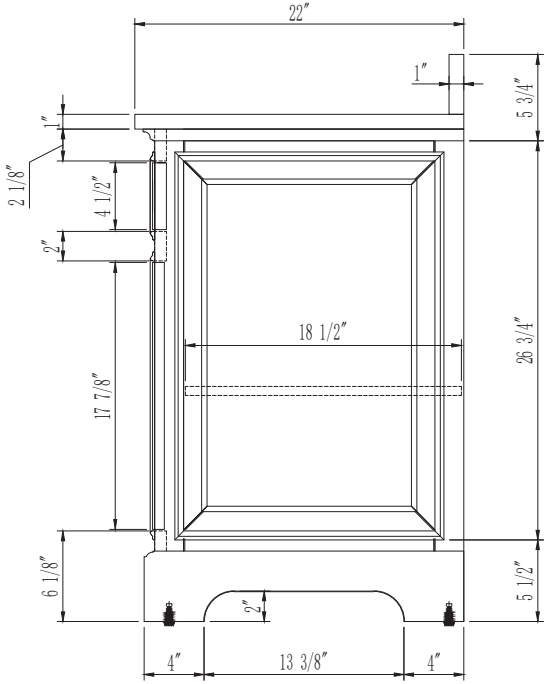
22″
1″
5 3/4″
1″
2 1/8″
4 1/2″
2″
18 1/2″
26 3/4″
17 7/8″
6 1/8″
5 1/2″
2″
4″
13 3/8″
4″

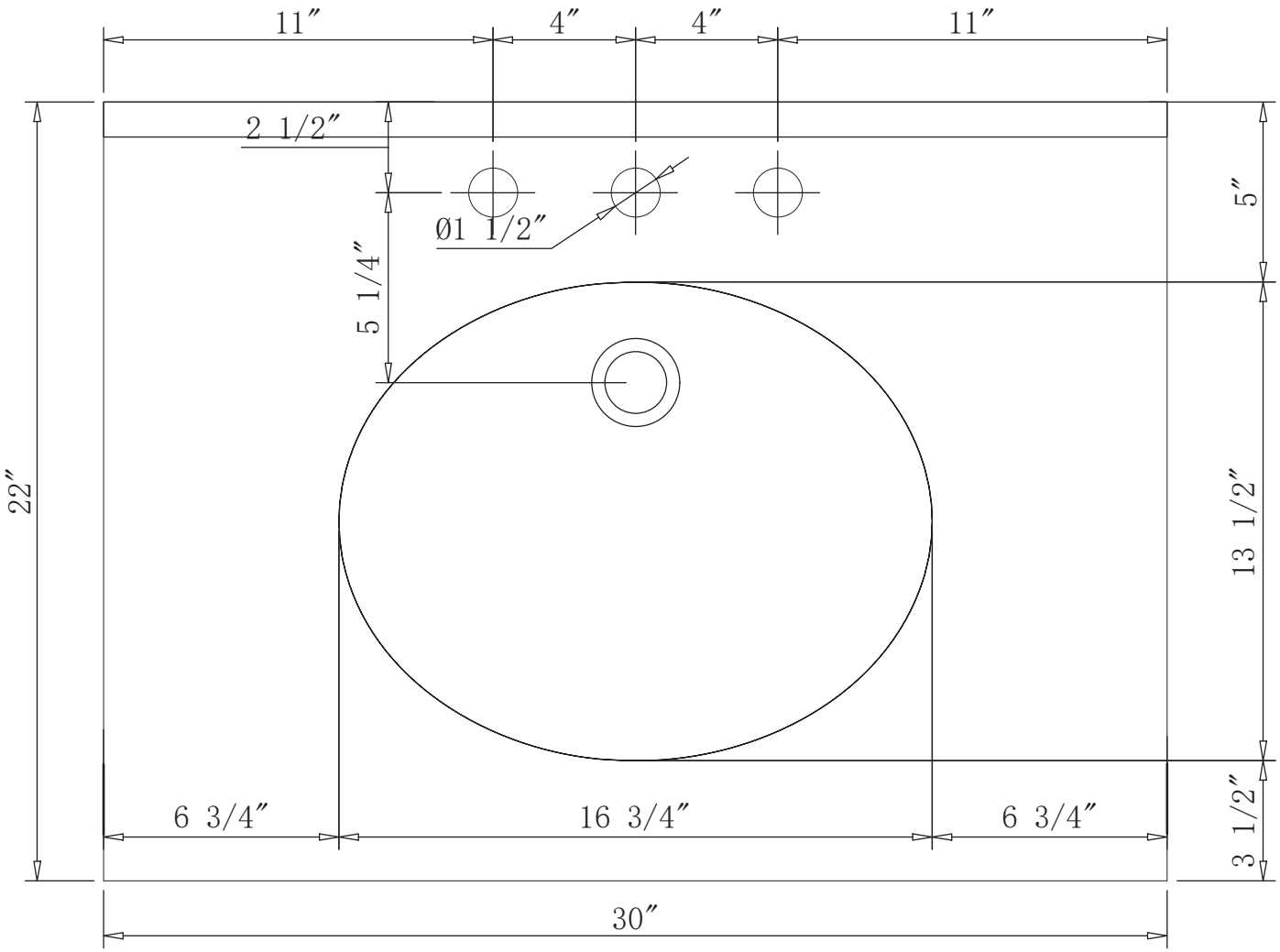
11″
4″
4″
11″
2 1/2″
Ø1 1/2″
5 1/4″
5″
22″
13 1/2″
3 1/2″
6 3/4″
16 3/4″
6 3/4″
30″

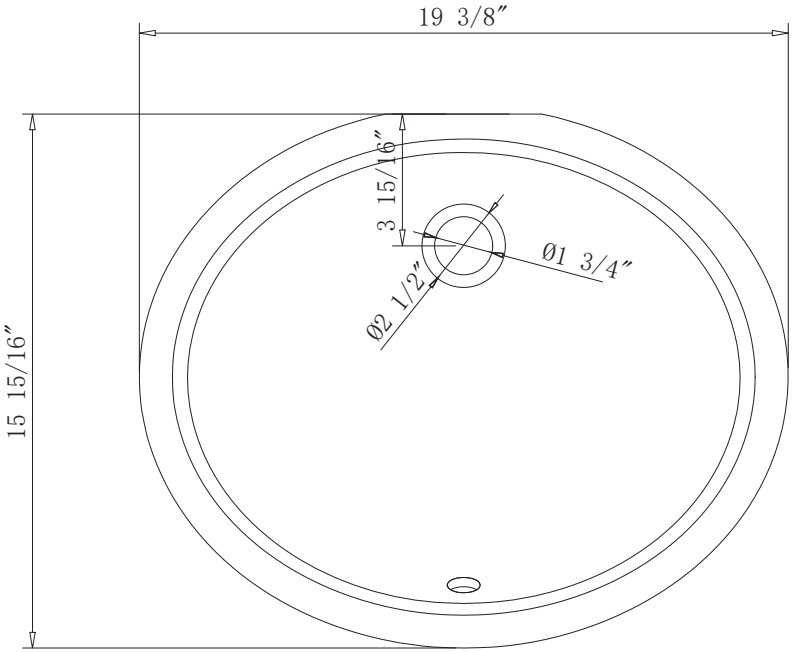
19 3/8″
3 15/16″
Ø1 3/4″
Ø2 1/2″
15 15/16″

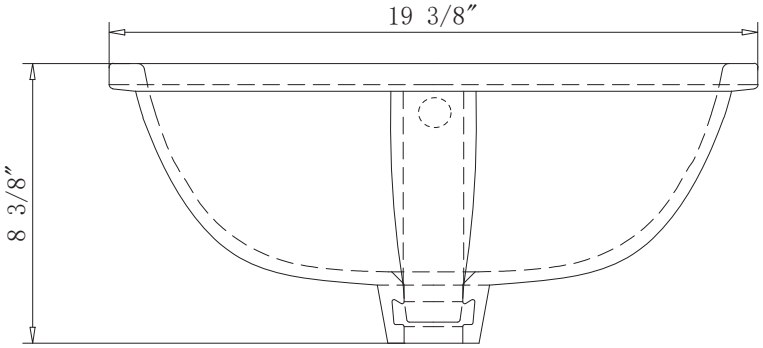
19 3/8″
8 3/8″

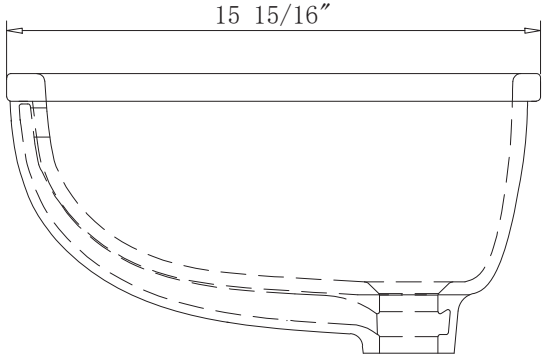
15 15/16″

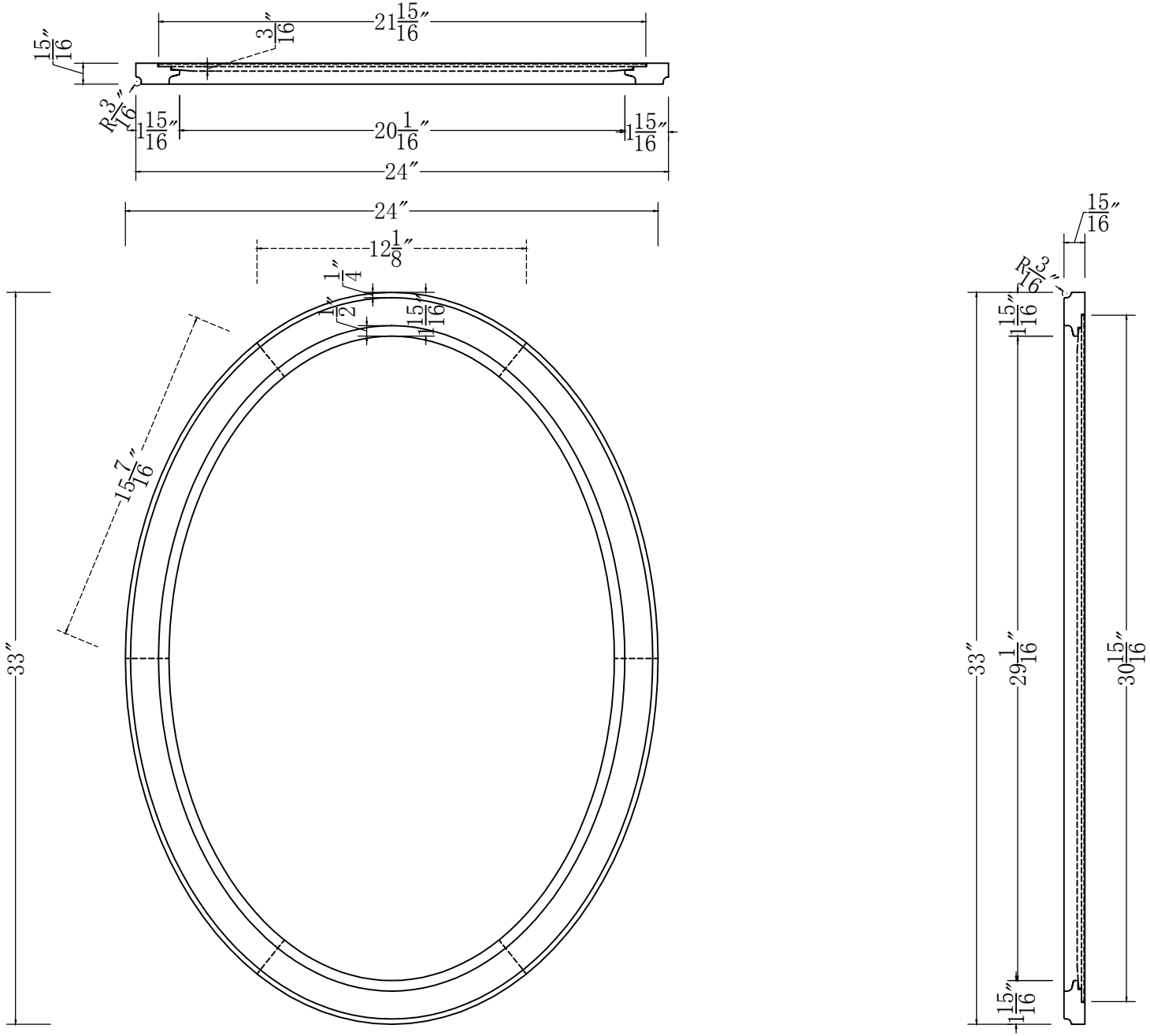
21 15/16″
3/16″
15/16″
R 3/16″
1 15/16″
20 1/16″
1 15/16″
24″
24″
12 1/8″
1/4″
1/2″
1 15/16″
15 7/16″
33″
15/16″
R 3/16″
1 15/16″
33″
29 1/16″
1 15/16″
30 15/16″