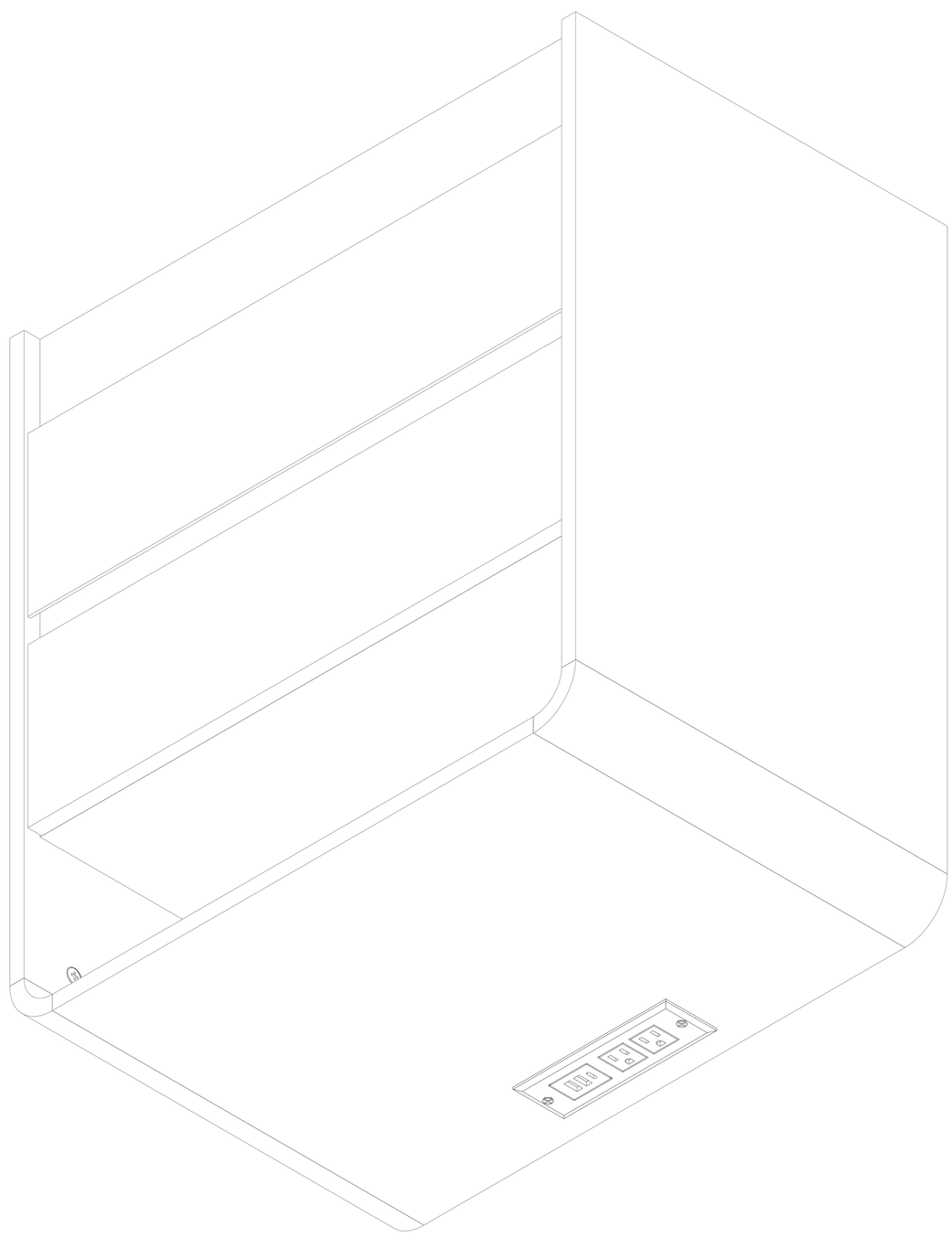

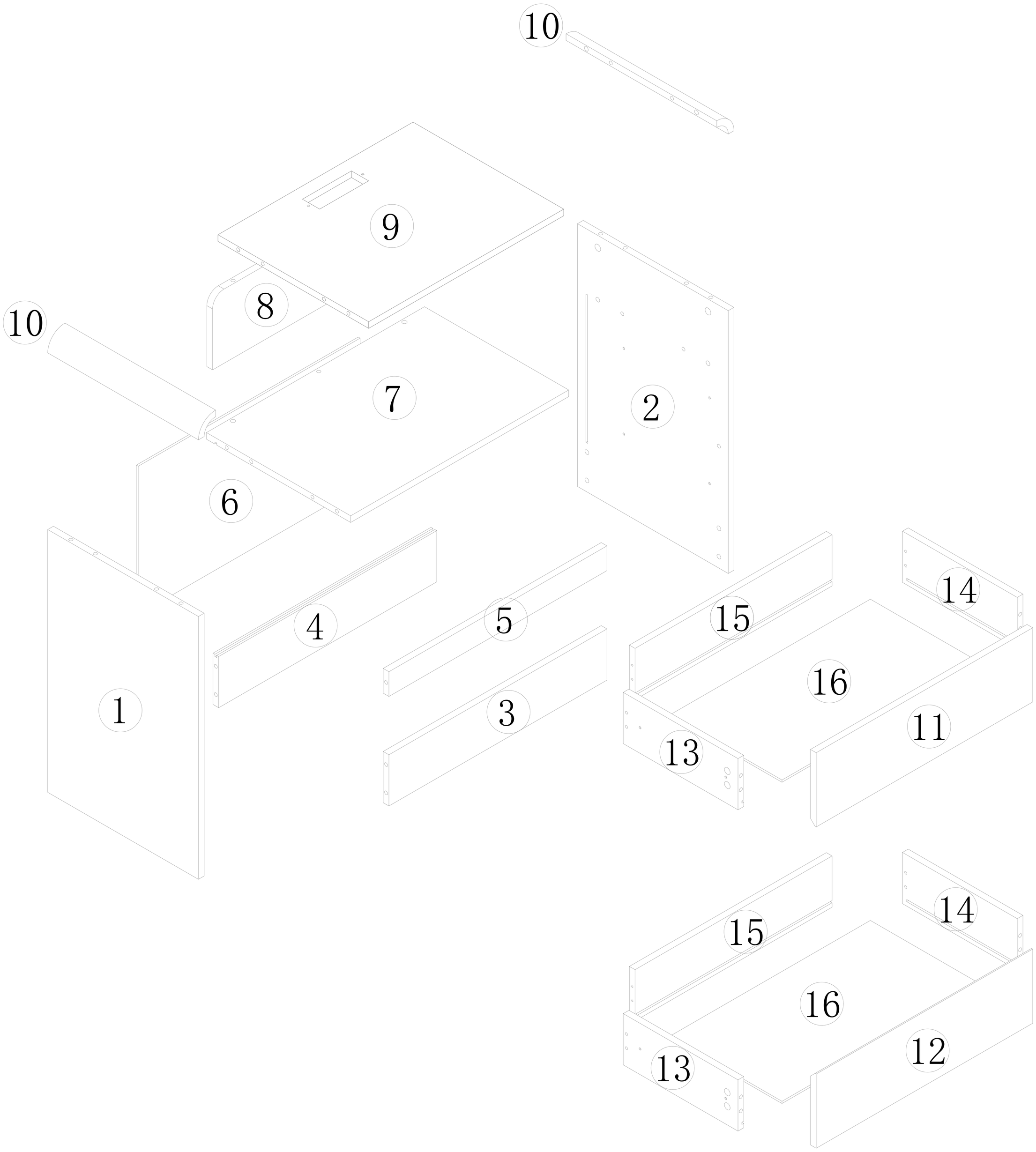

A*32	B*32	C*16	D*24	E*4	F*8	G*1
		ϕ8*30	ϕ3*14	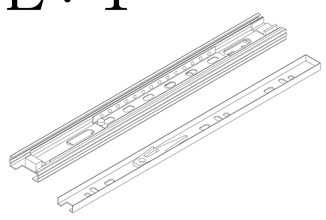 300	ϕ3*40	
H*1	I*1					
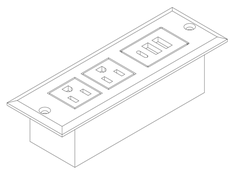	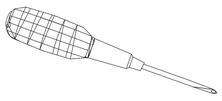					

1		1	2		1	3	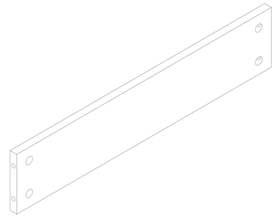	1	4	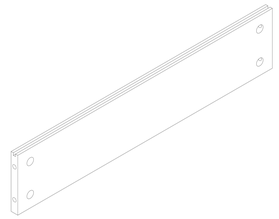	1
5	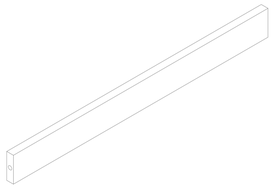	1	6	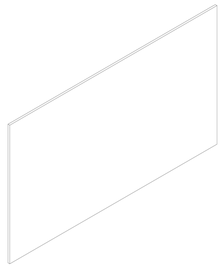	1	7	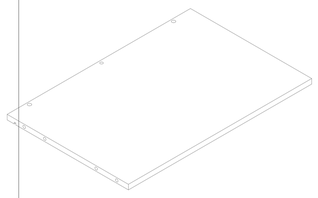	1	8	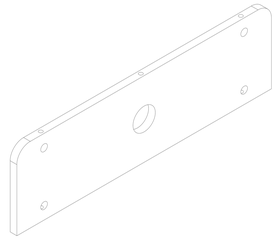	1
9	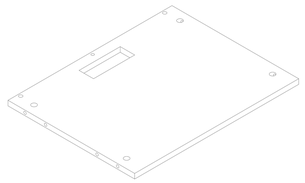	1	10	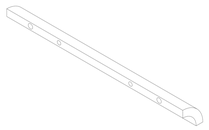	2	11	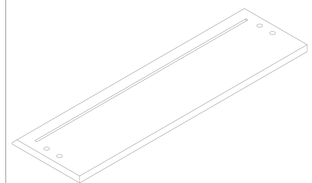	1	12	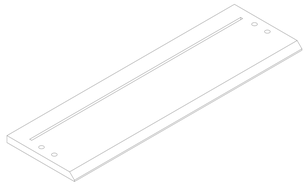	1
13	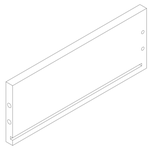	2	14	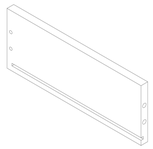	2	15		2	16	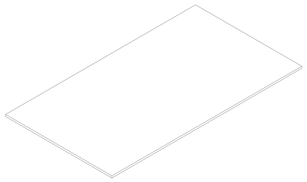	2
17		4	18		2	19		2	20		2
21		2	22		2	23		2			

1

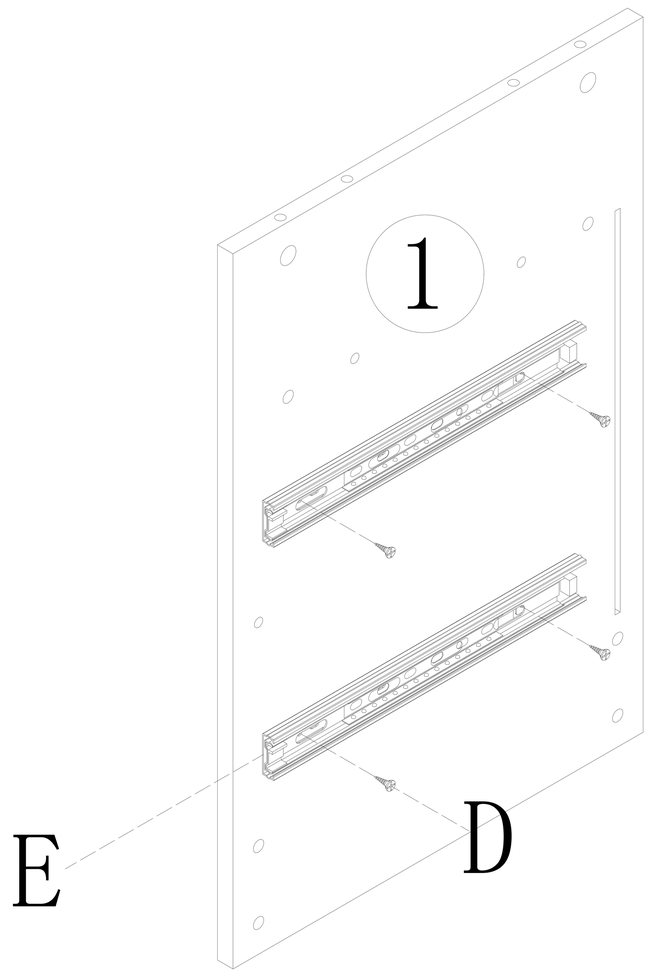

D*24	E*4
	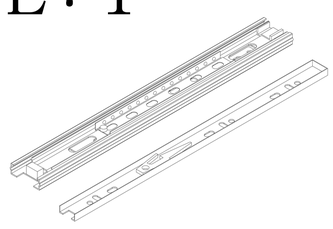
ϕ3*14	300

2

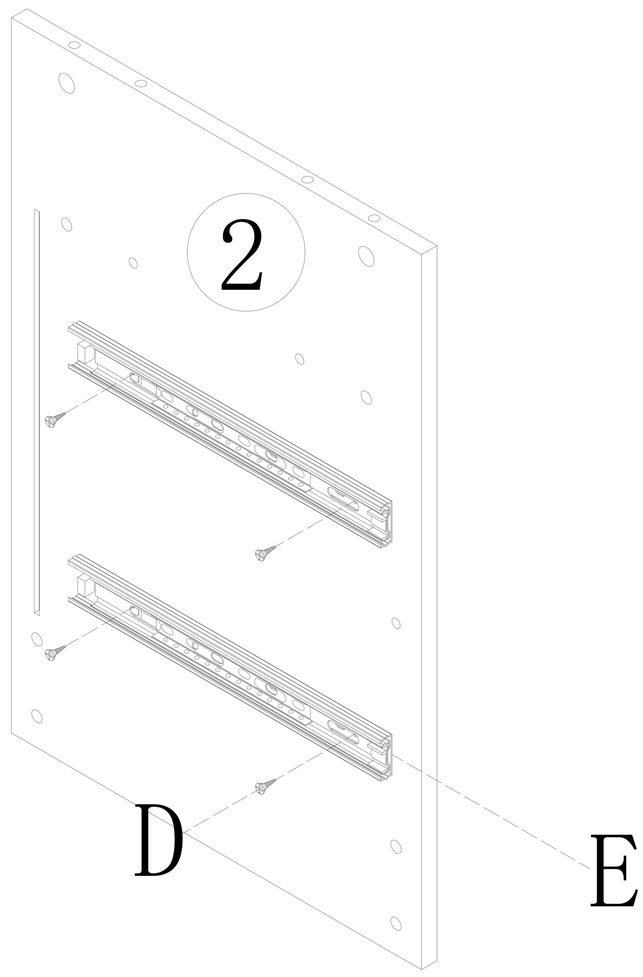

D*24	E*4
	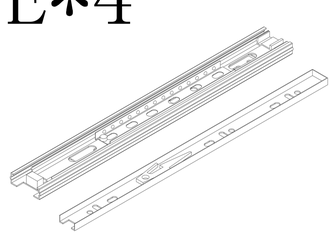
ϕ3*14	300

3

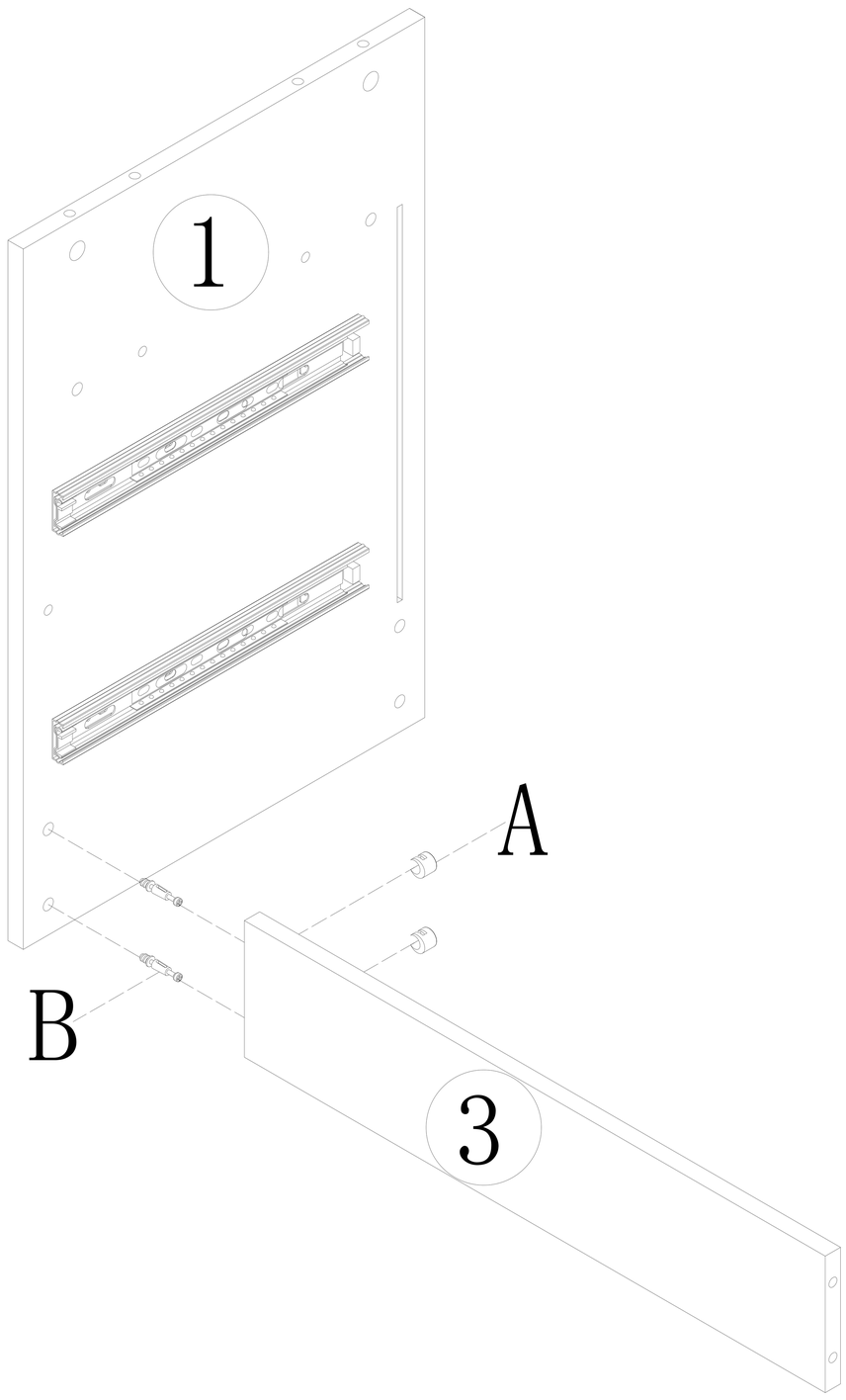

A*32	B*32

4

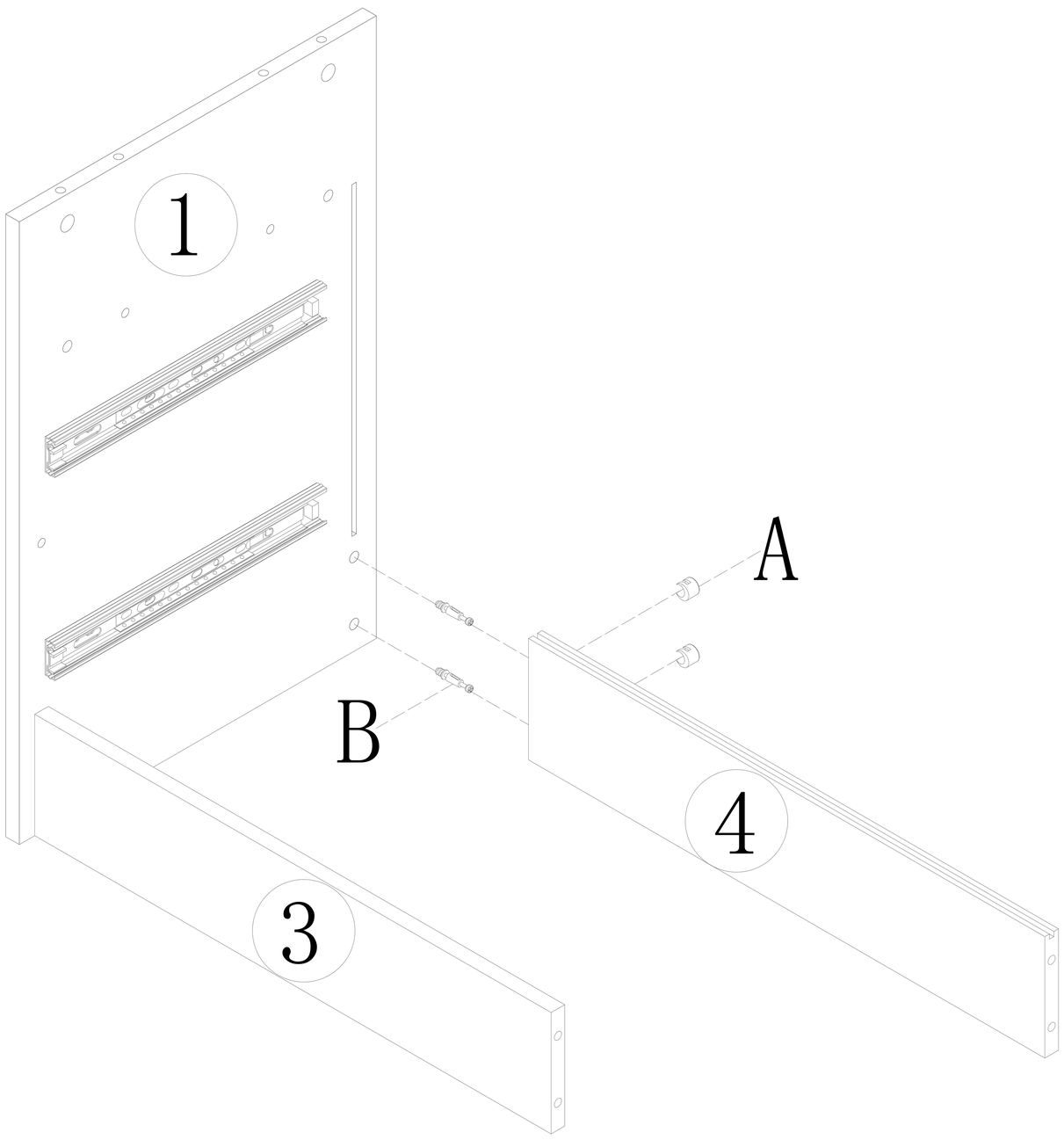

A*32	B*32

5

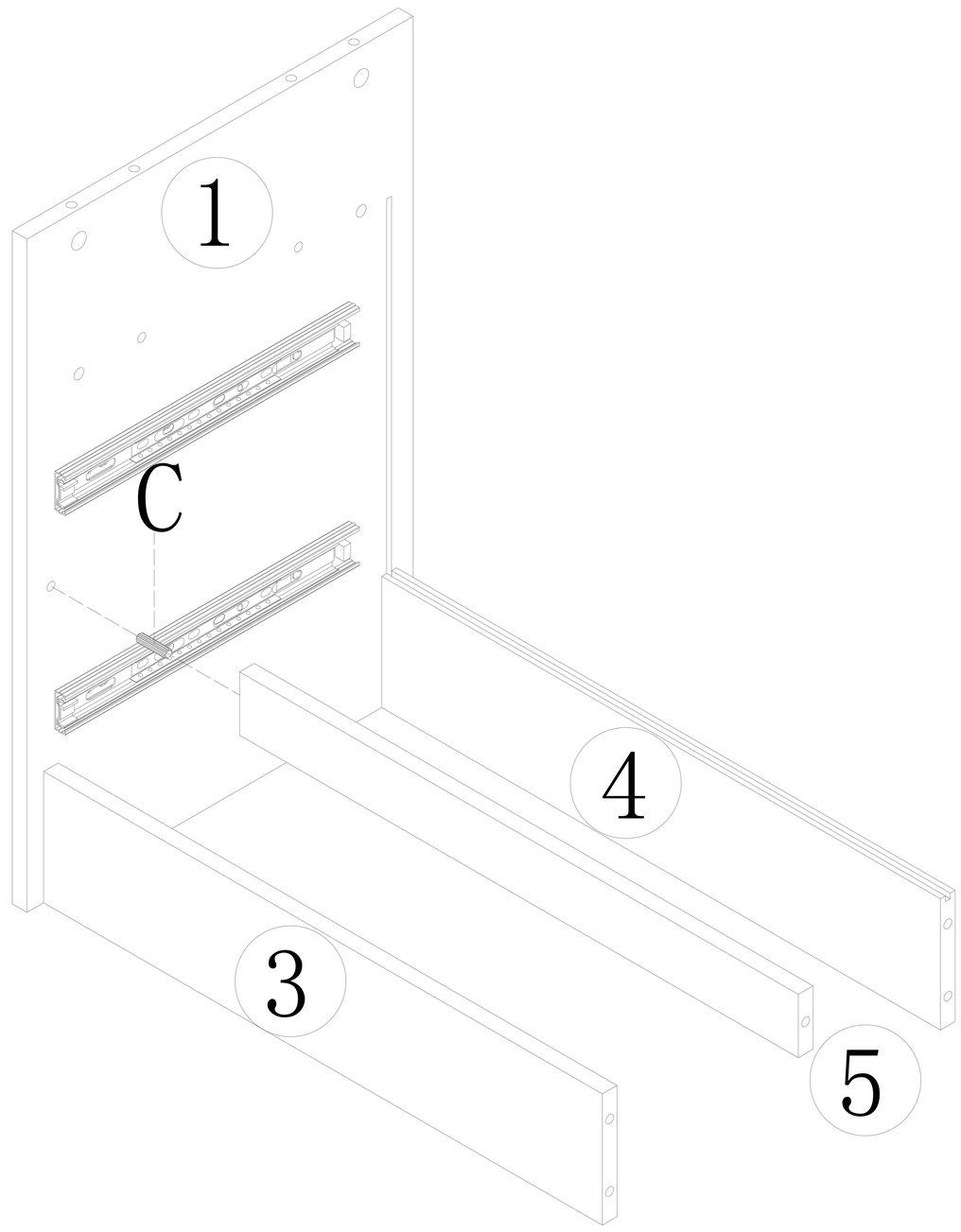

C*16

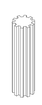

ϕ8*30

6

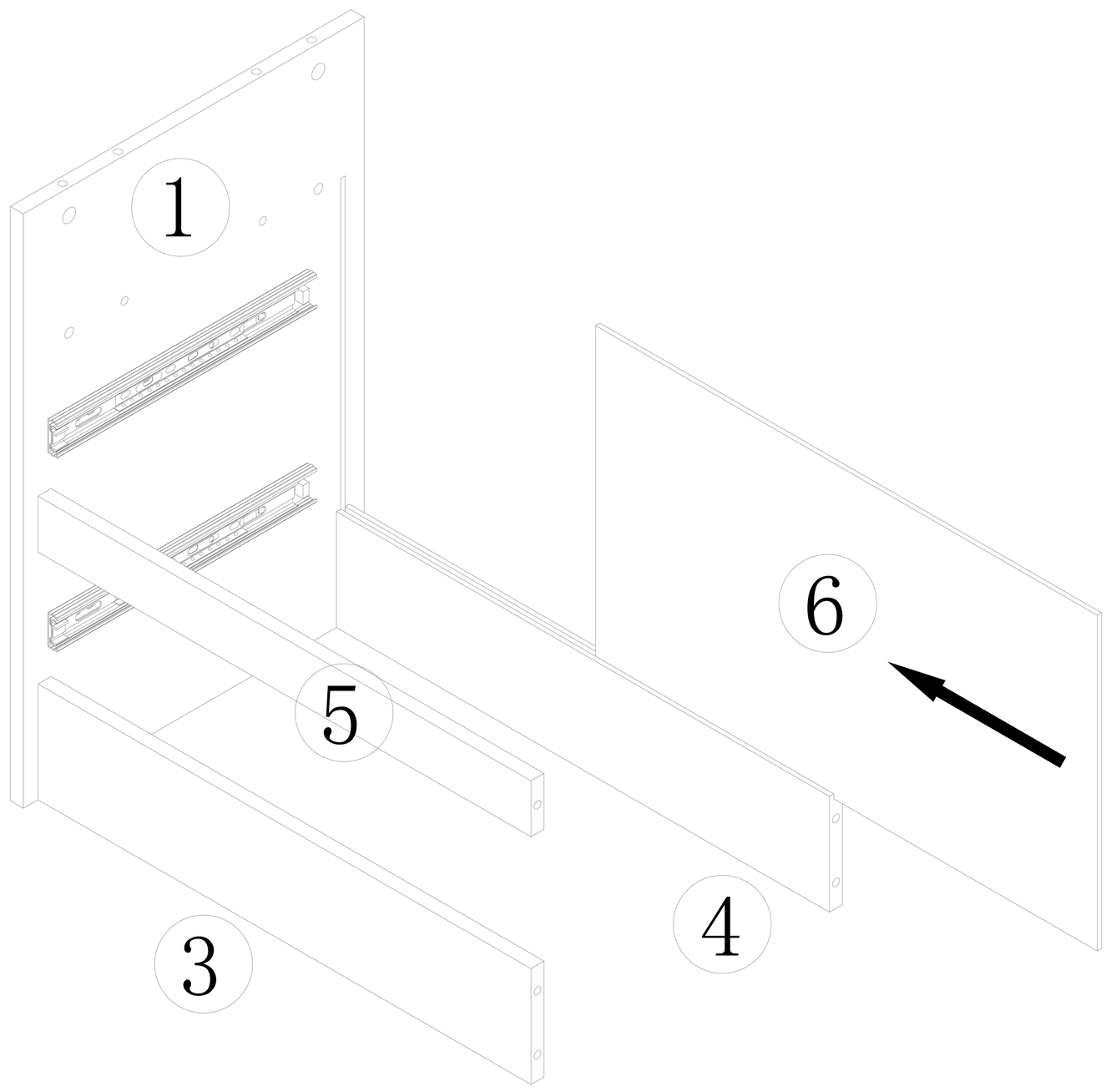

7

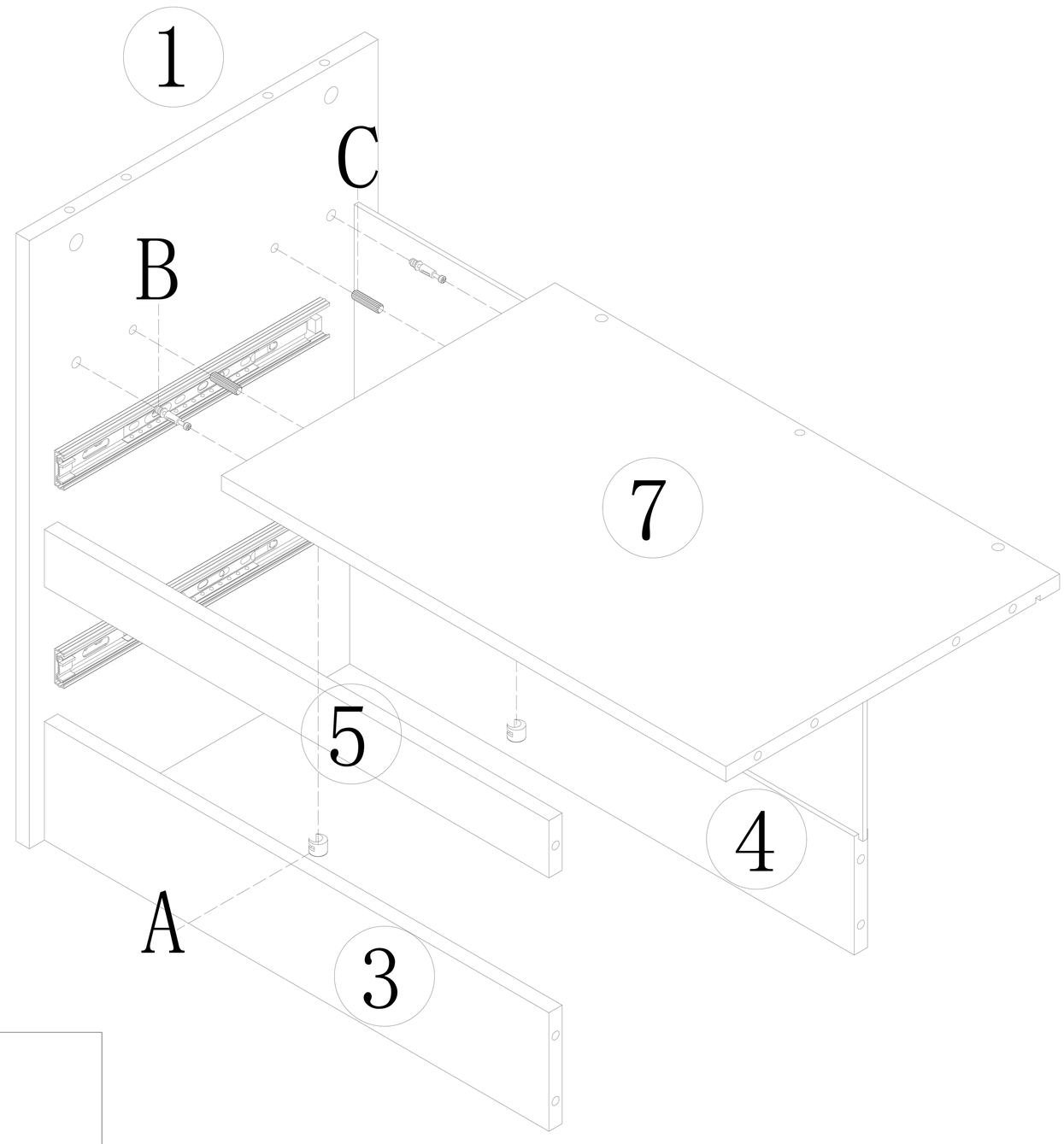

A*32	B*32	C*16
		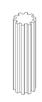 ϕ8*30

8

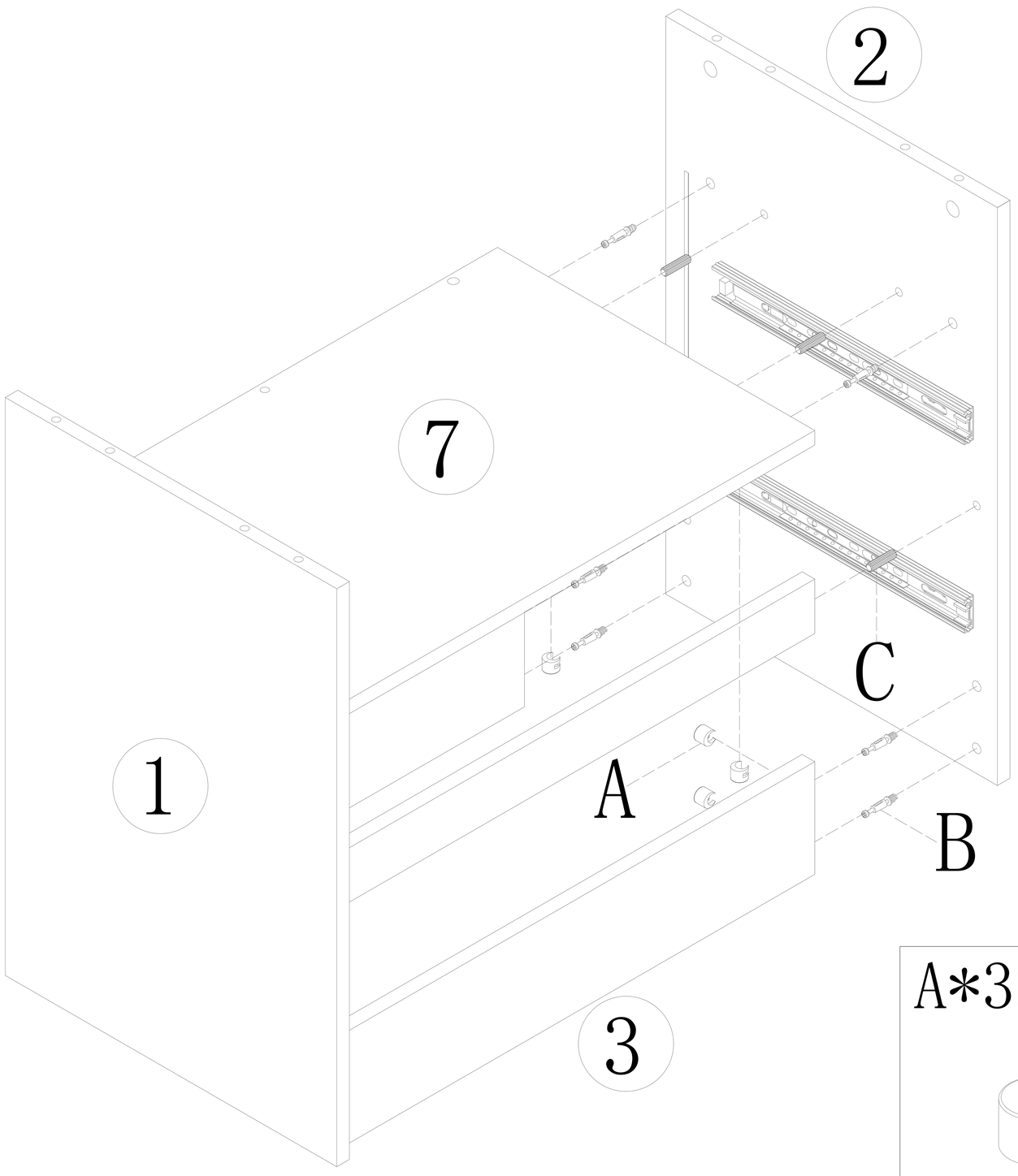

A*32	B*32	C*16
		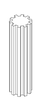 ϕ8*30

9

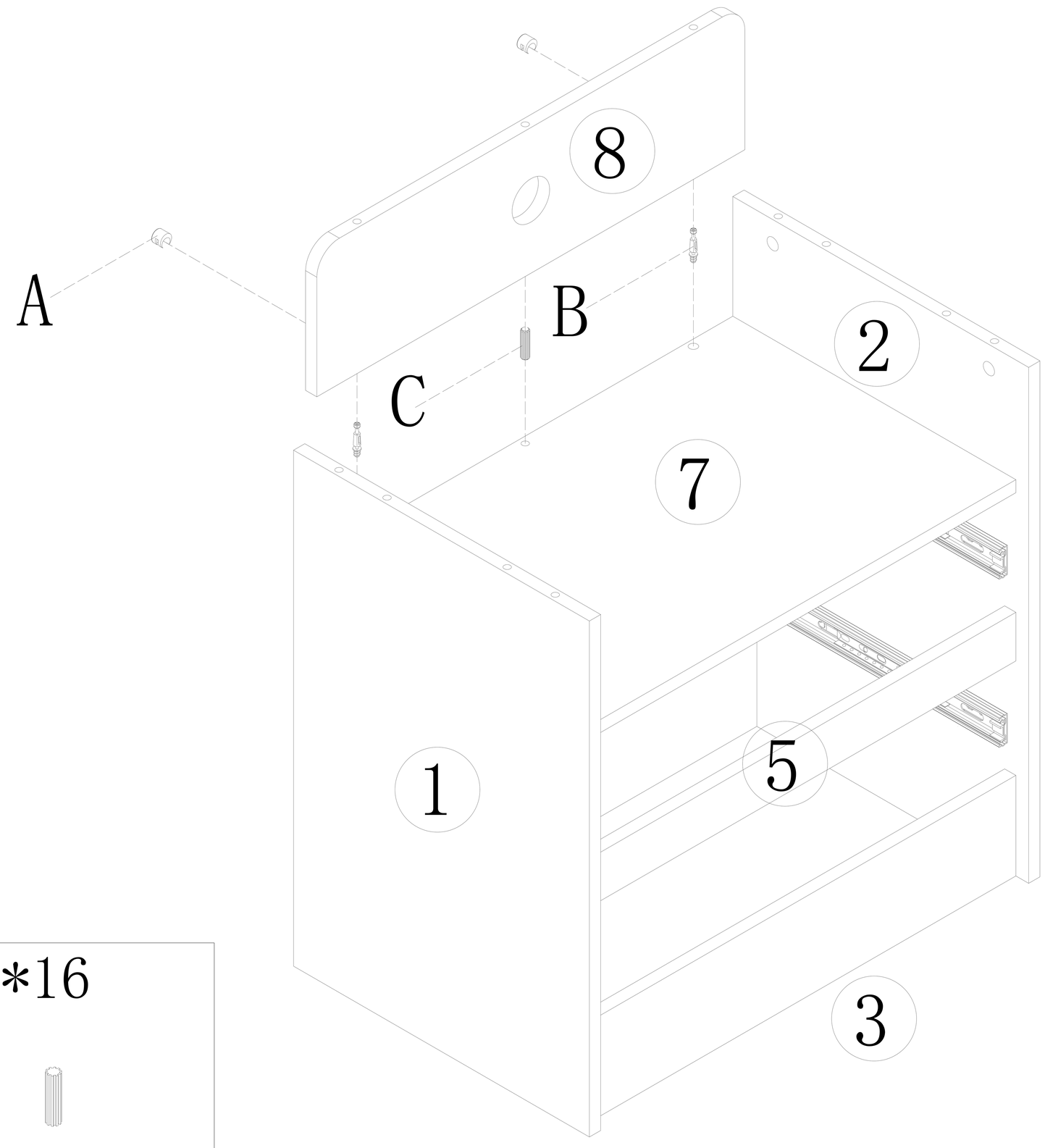

A*32	B*32	C*16
		ϕ8*30

10

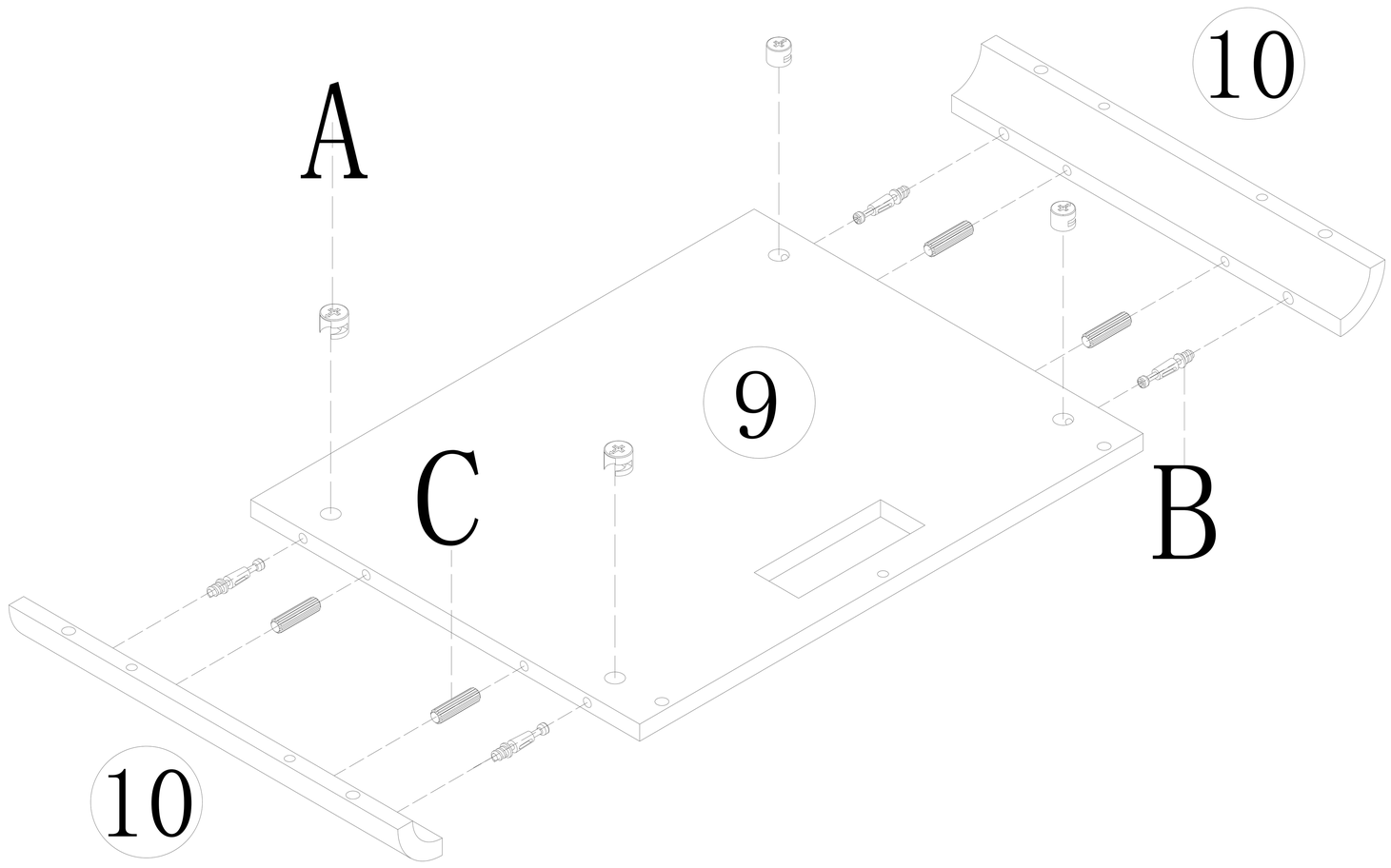

A*32	B*32	C*16
		ϕ8*30

11

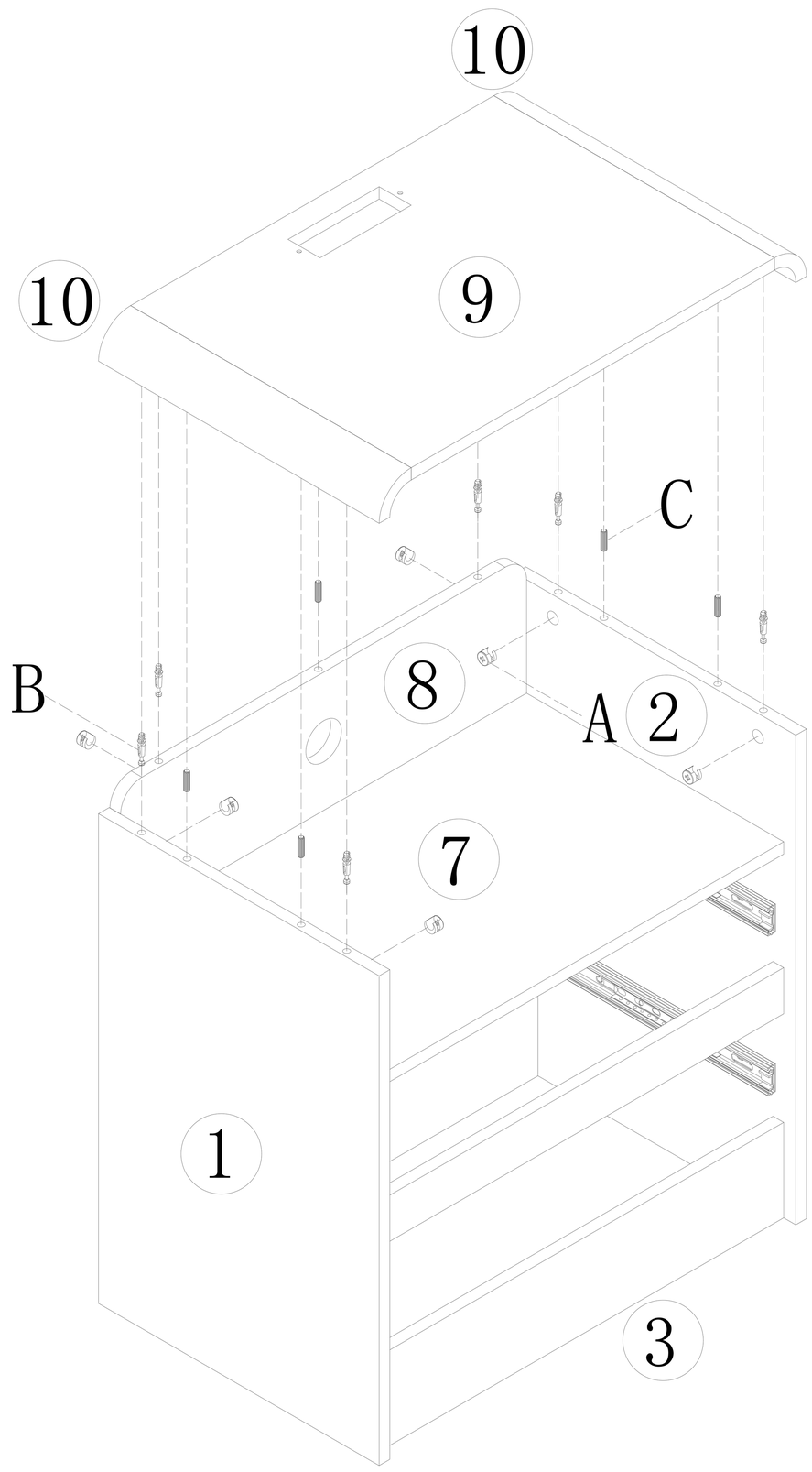

A*32	B*32	C*16
		ϕ8*30

12

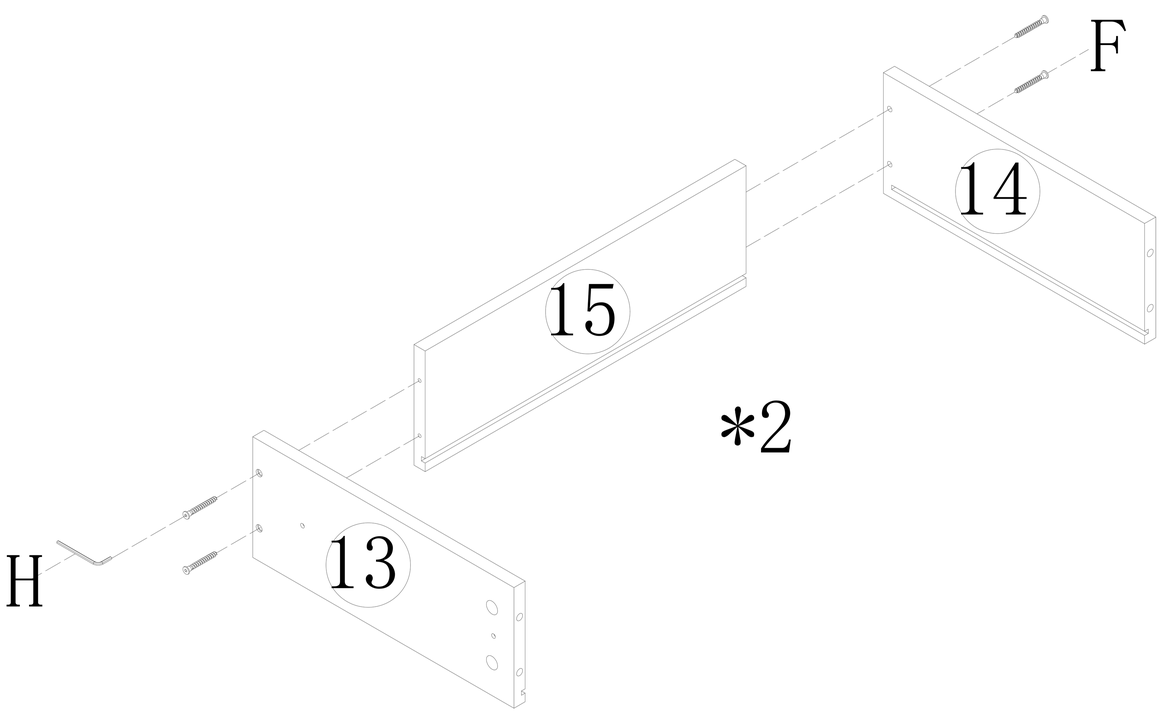

F*8	G*1
ϕ3*40	

13

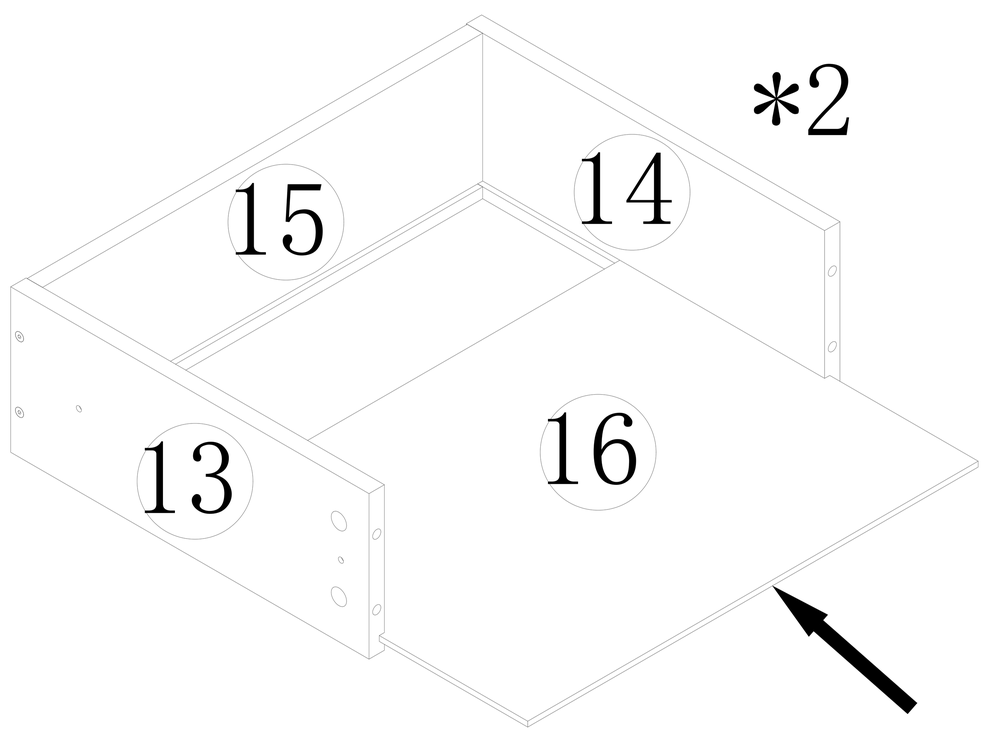

14

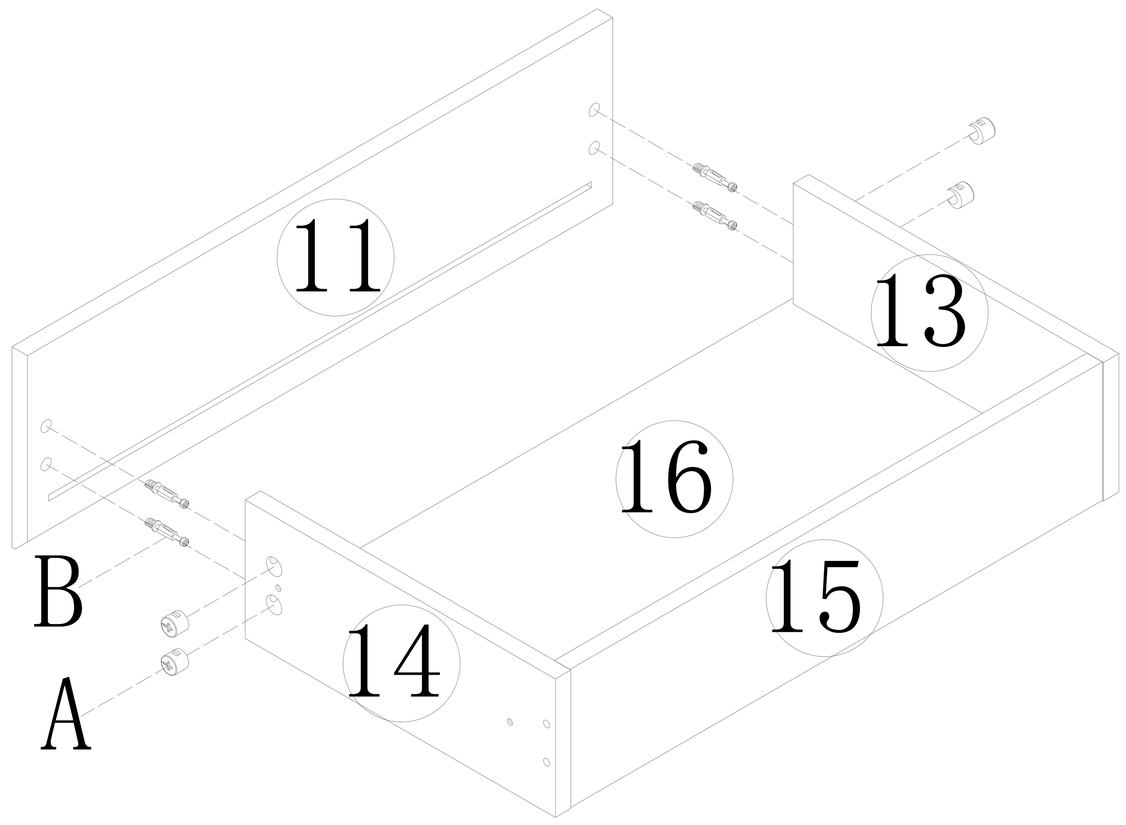

A*32	B*32

15

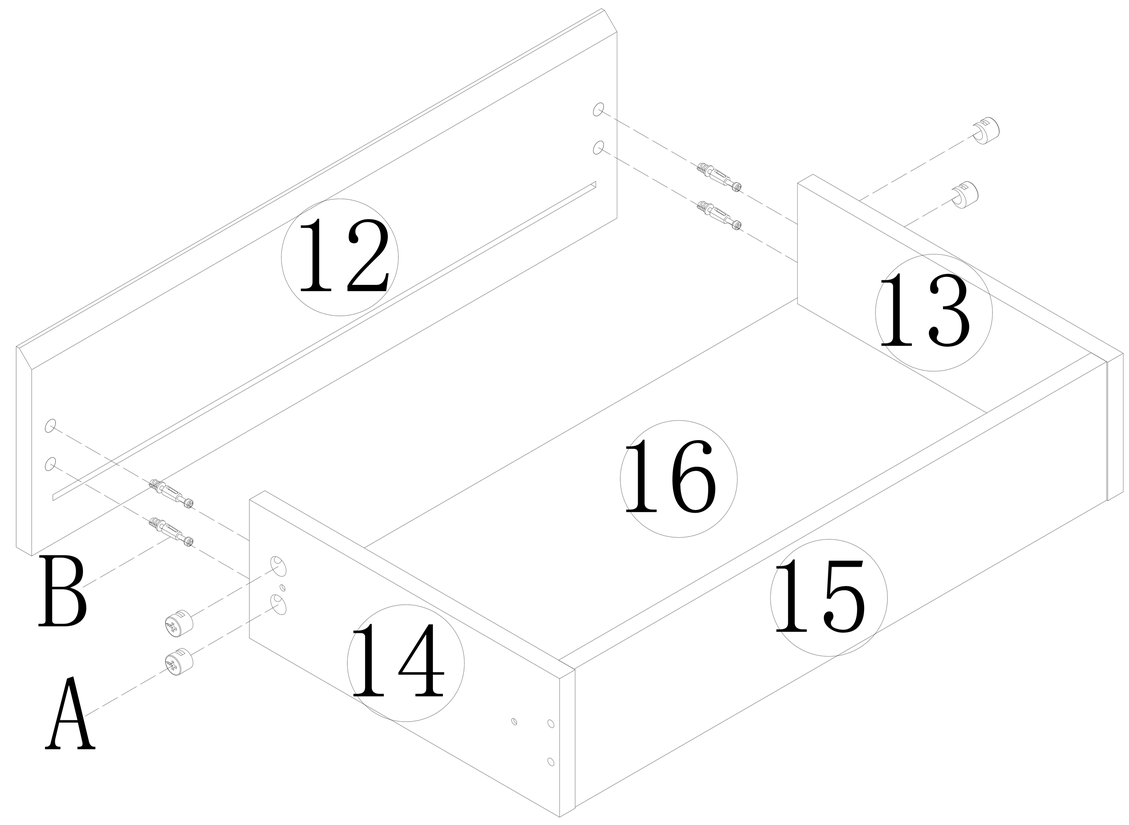

A*32	B*32

16

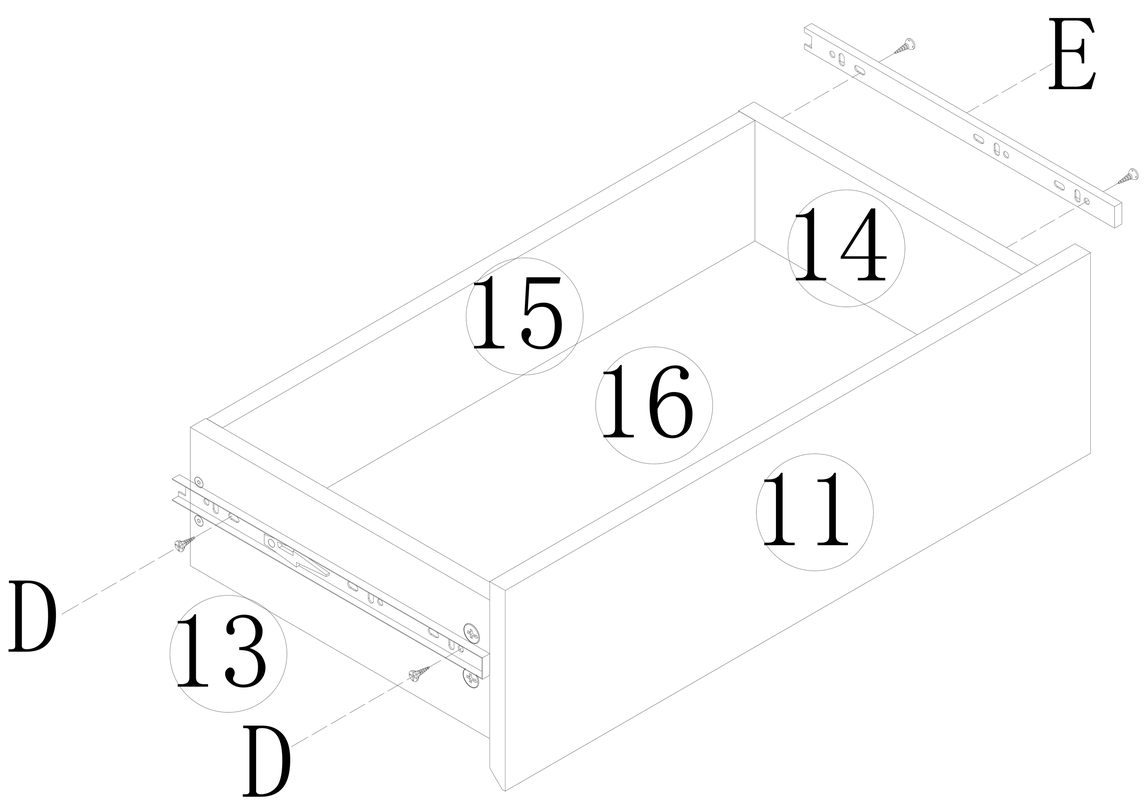

D*24	E*4
	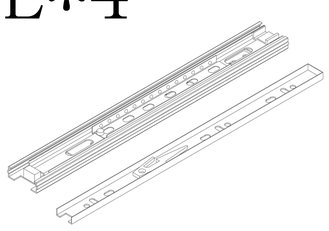
ϕ3*14	300

17

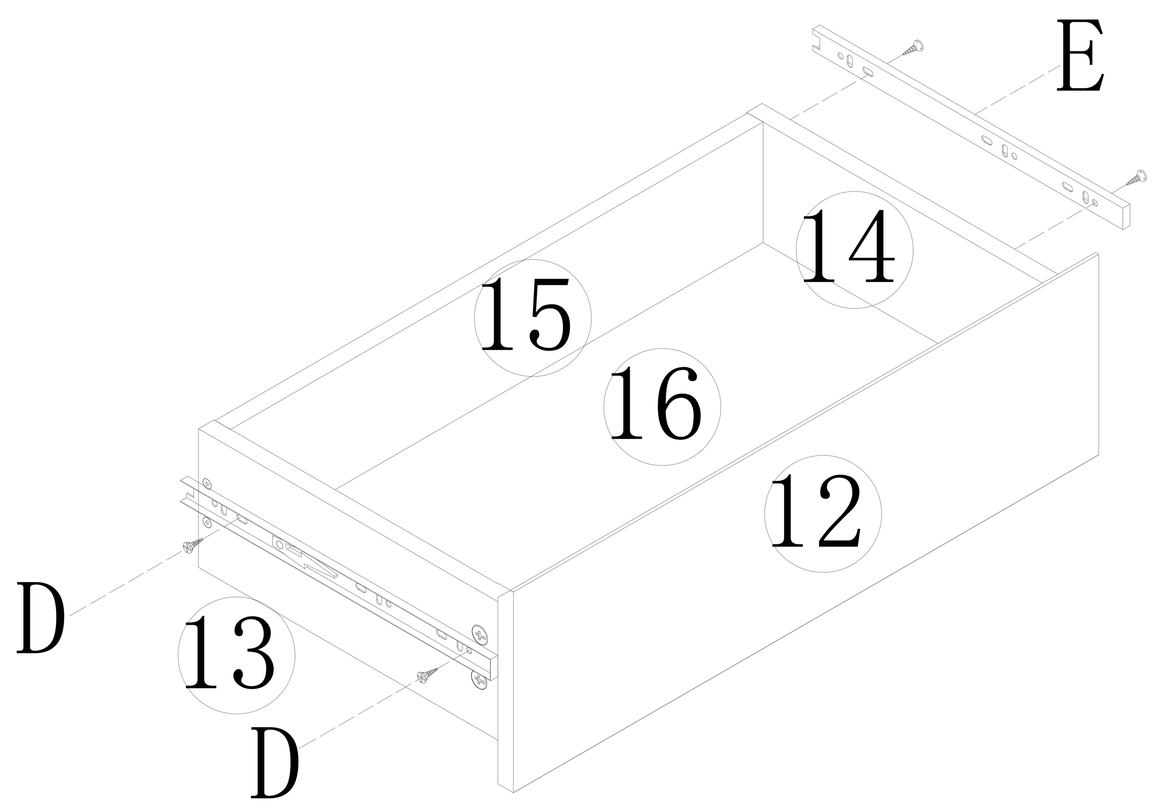

D*24	E*4
	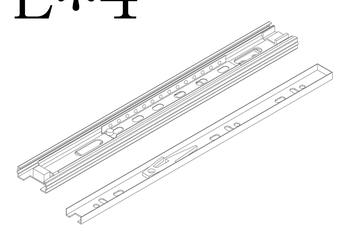
ϕ3*14	300

18

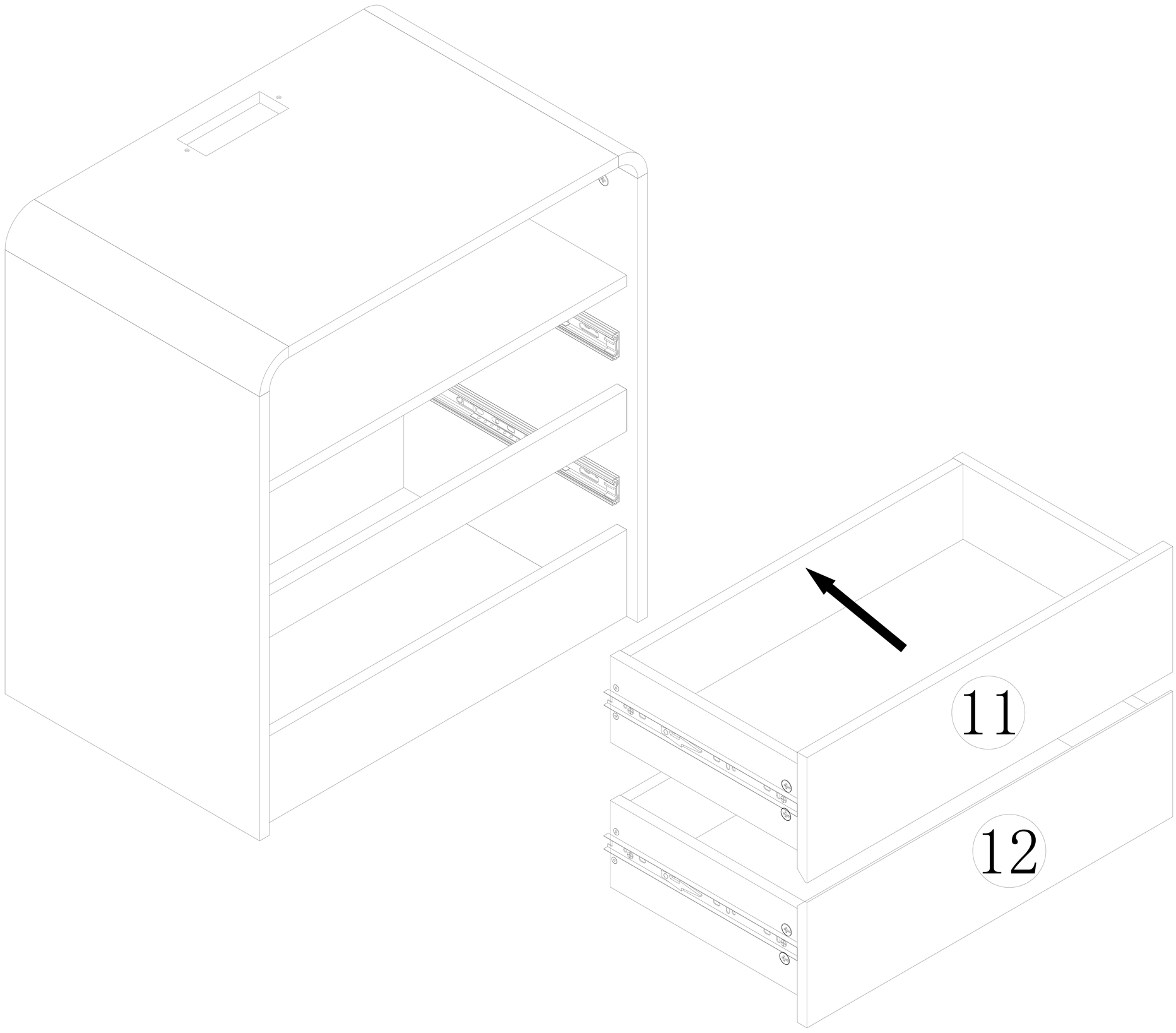

19

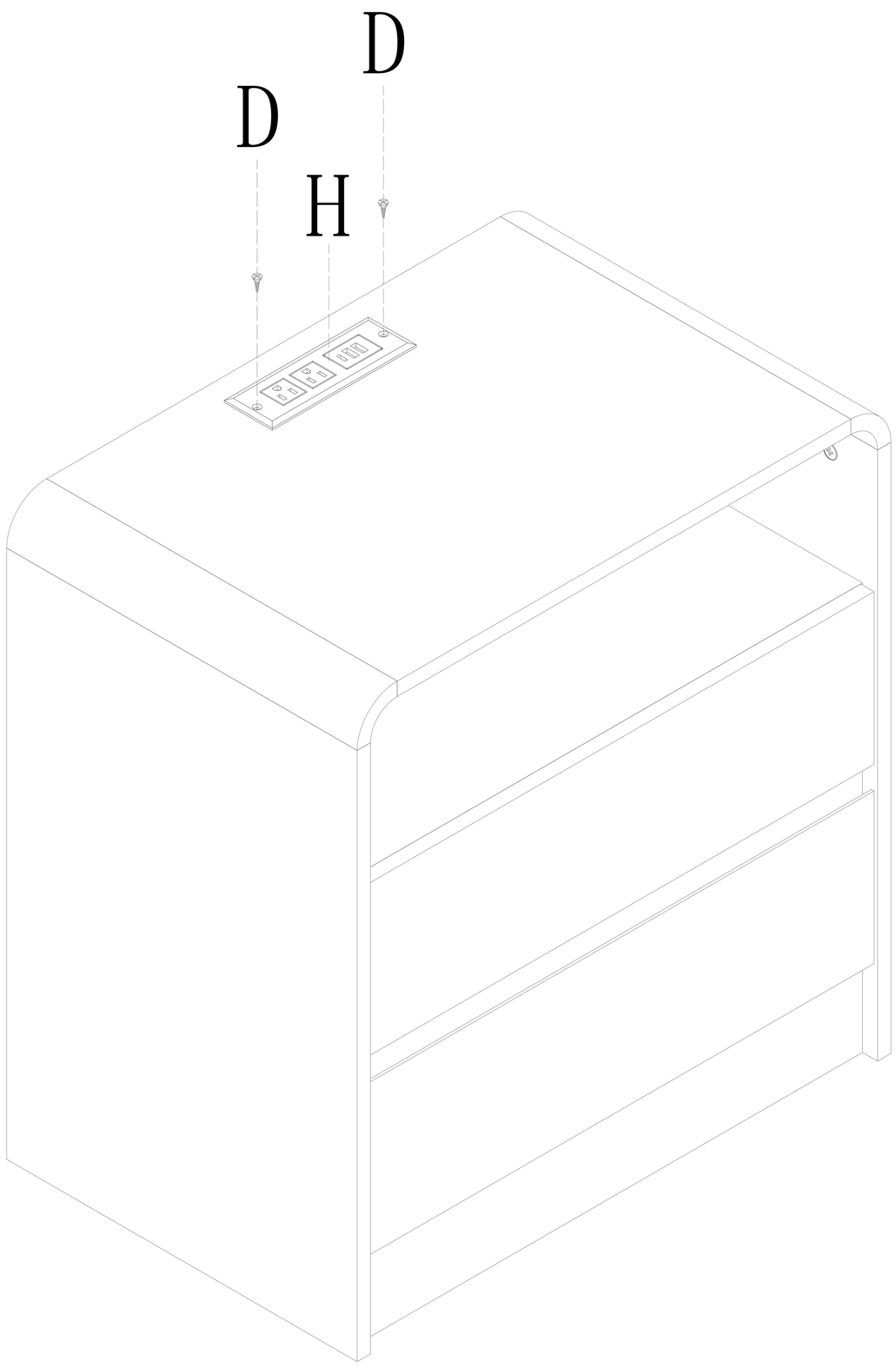

H*1	D*24
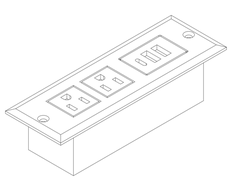	ϕ3*14