ASSEMBLY INSTRUCTION
INSTRUCTIONS DE MONTAGE

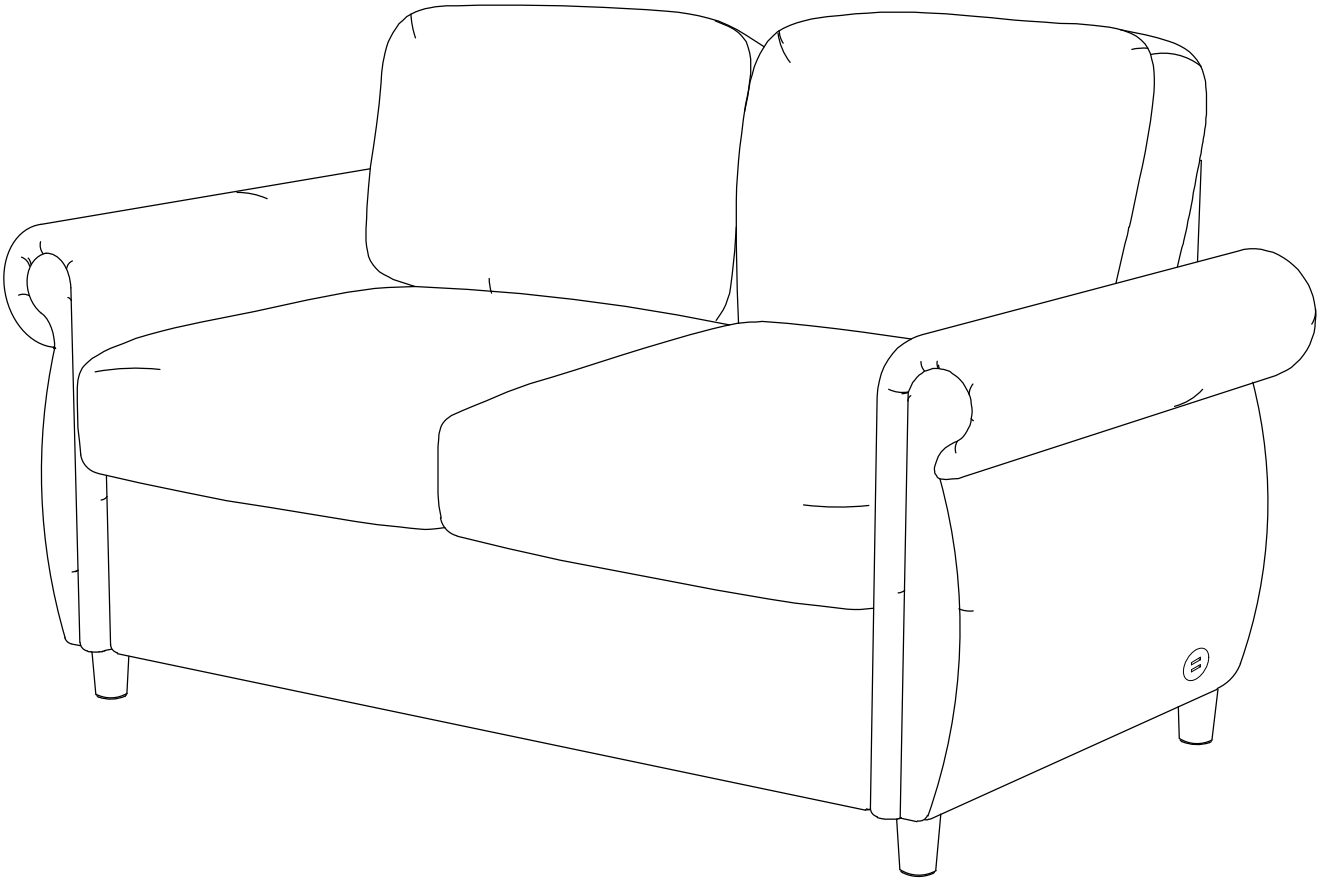

PARTS LIST - LISTE DES PIÈCES

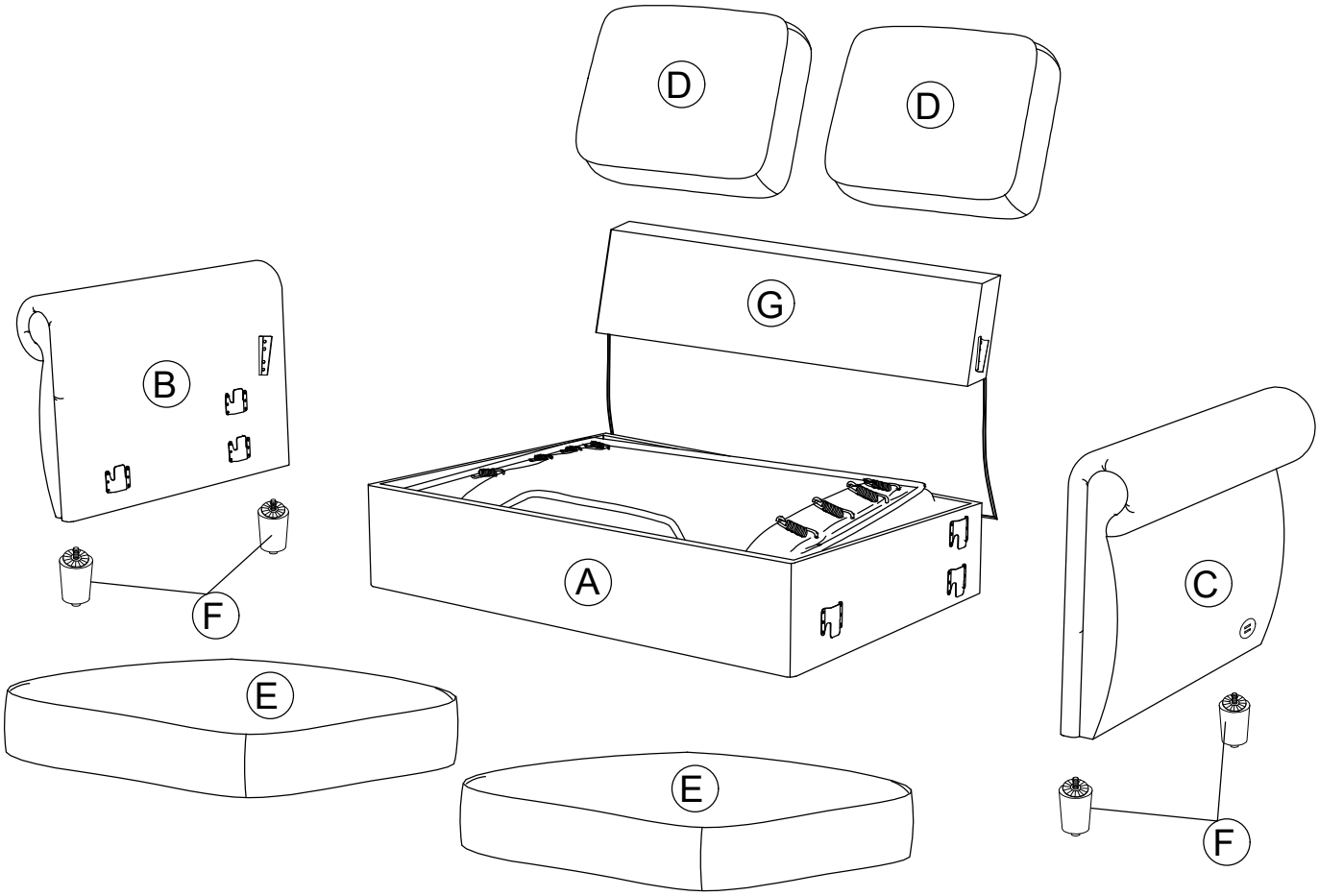

Ⓐ 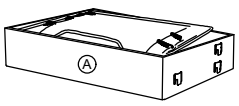	Ⓑ 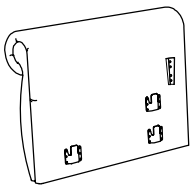	Ⓒ 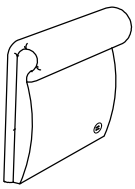	Ⓓ 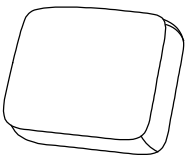	Ⓔ 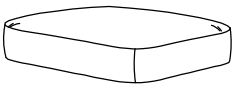	Ⓕ 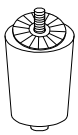
Chair Body La Structure Du Canapé X 1PC	Arm Left l'accoudoir Gauche X 1PC	Arm Right l'accoudoir Droit X 1PC	Back Cushion Le Coussin De Dossier X 2PCS	Seat Cushion Coussin De Siège X 2PCS	Legs Jambes X 4PCS

Ⓖ 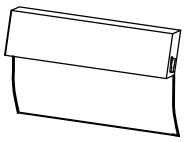	
Backrest Le Dossier X 1PC	

STEP 1: The folding bed assembly has been secured with Tie-wraps for transportation purposes. DO NOT remove the tie-wraps on the front of bars of the assembly until you have finished Step X of the assembly process.

ÉTAPE 1 : L'assemblage du lit pliant a été sécurisé avec des colliers de serrage à des fins de transport NE retirez pas les colliers de serrage à l'avant des barres de l'assemblage tant que vous n'avez pas terminé l'étape X du processus de montage

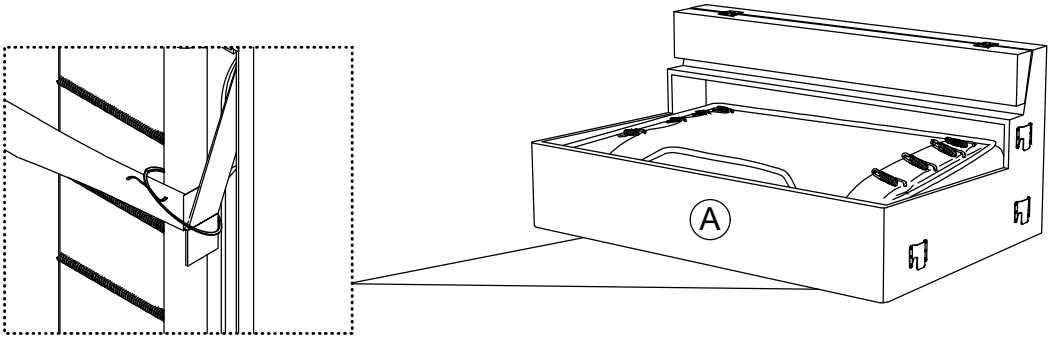

STEP 2:
ÉTAPE 2:

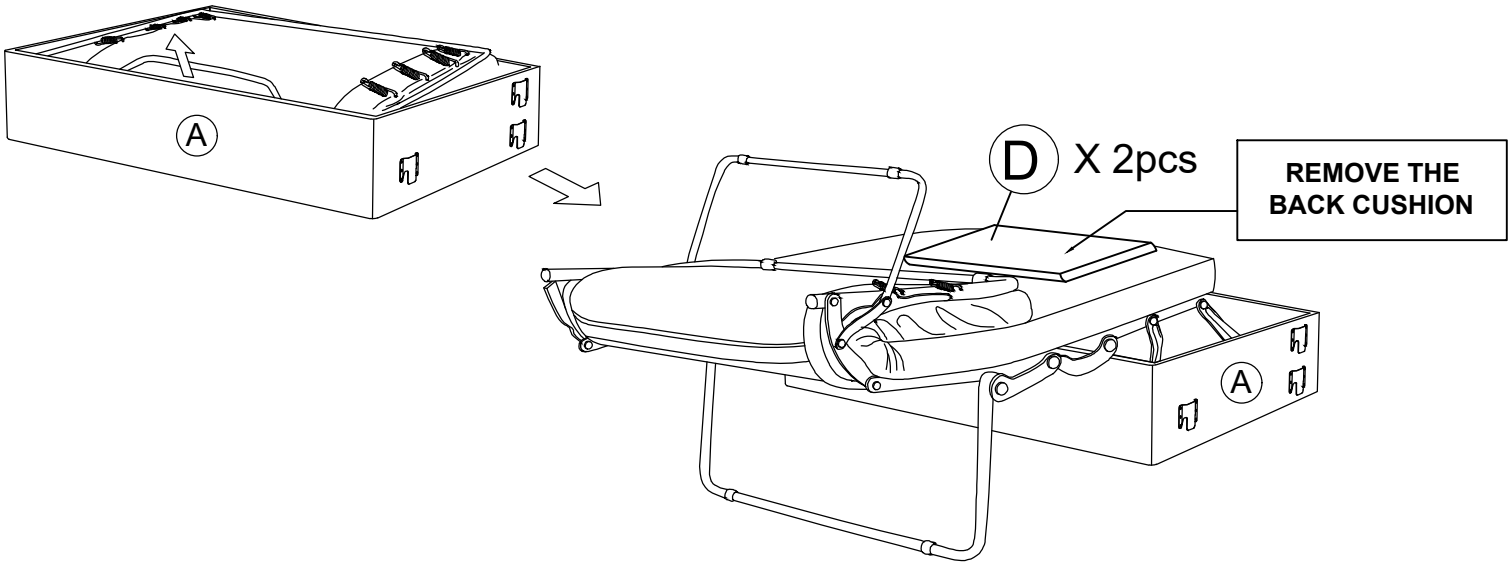

STEP 3:
ÉTAPE 3:

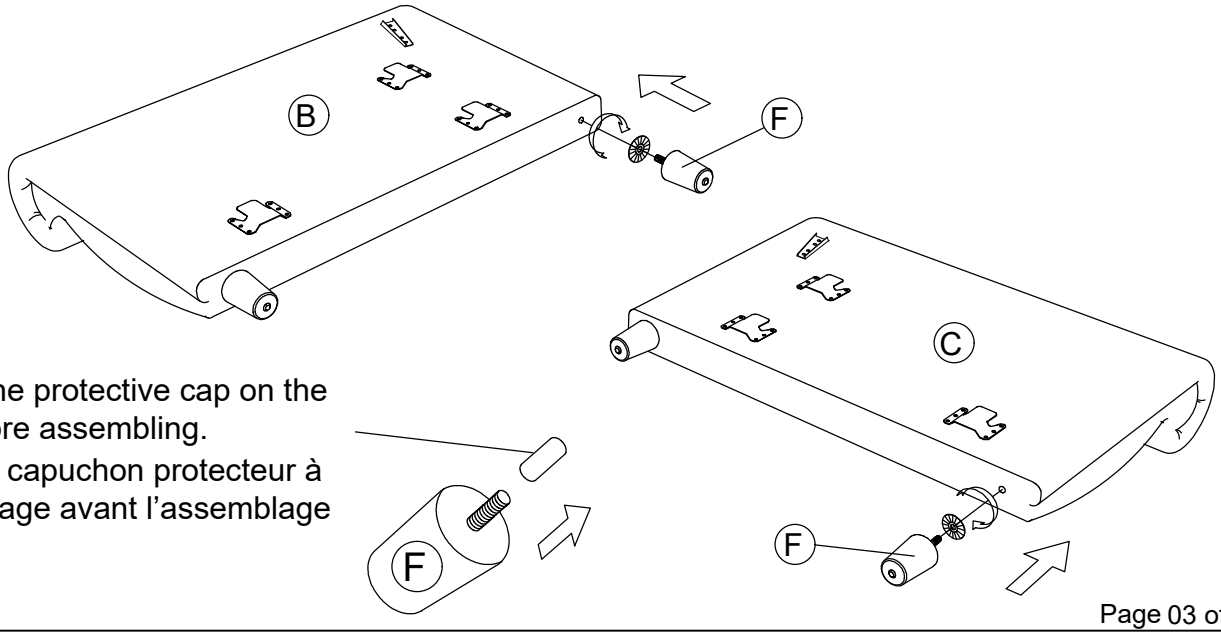

Please remove the protective cap on the tip of thread before assembling.
Veuillez retirer le capuchon protecteur à l'extrémitédu filetage avant l'assemblage

STEP 4:
ÉTAPE 4:

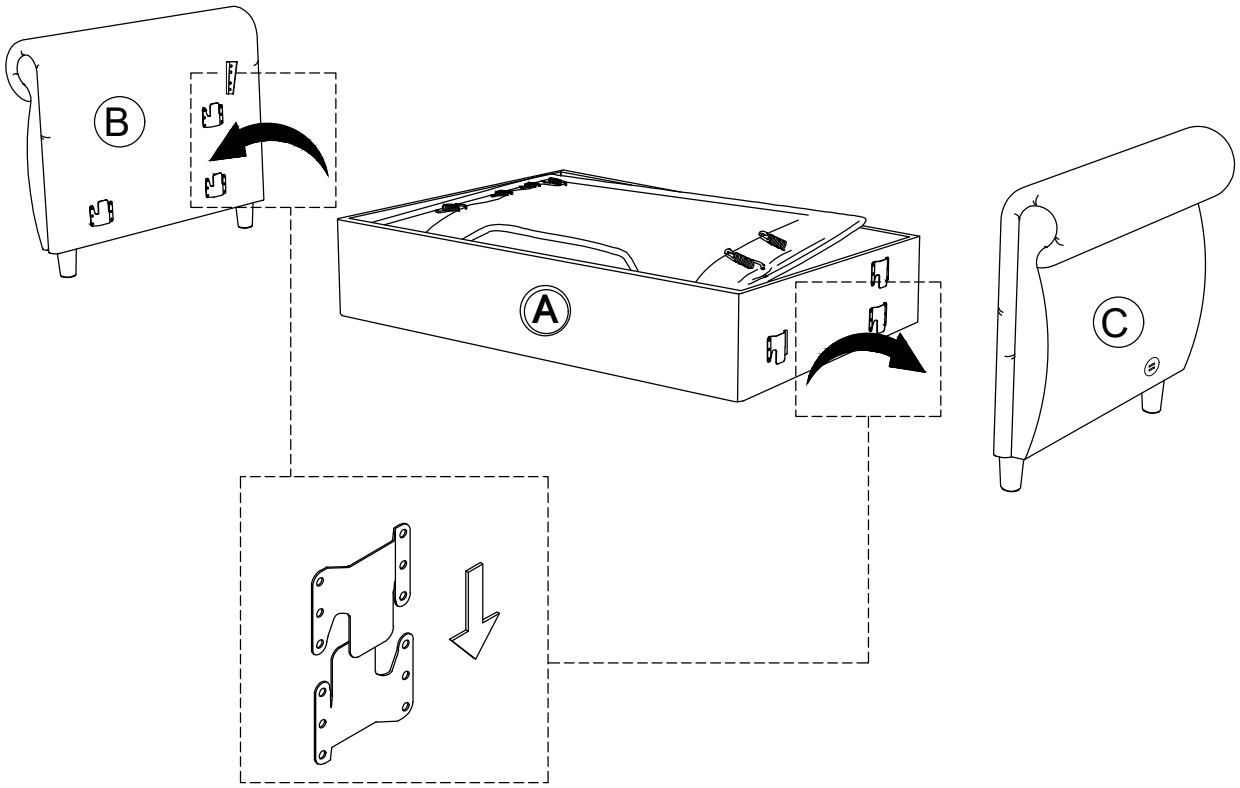

STEP 5:
ÉTAPE 5:

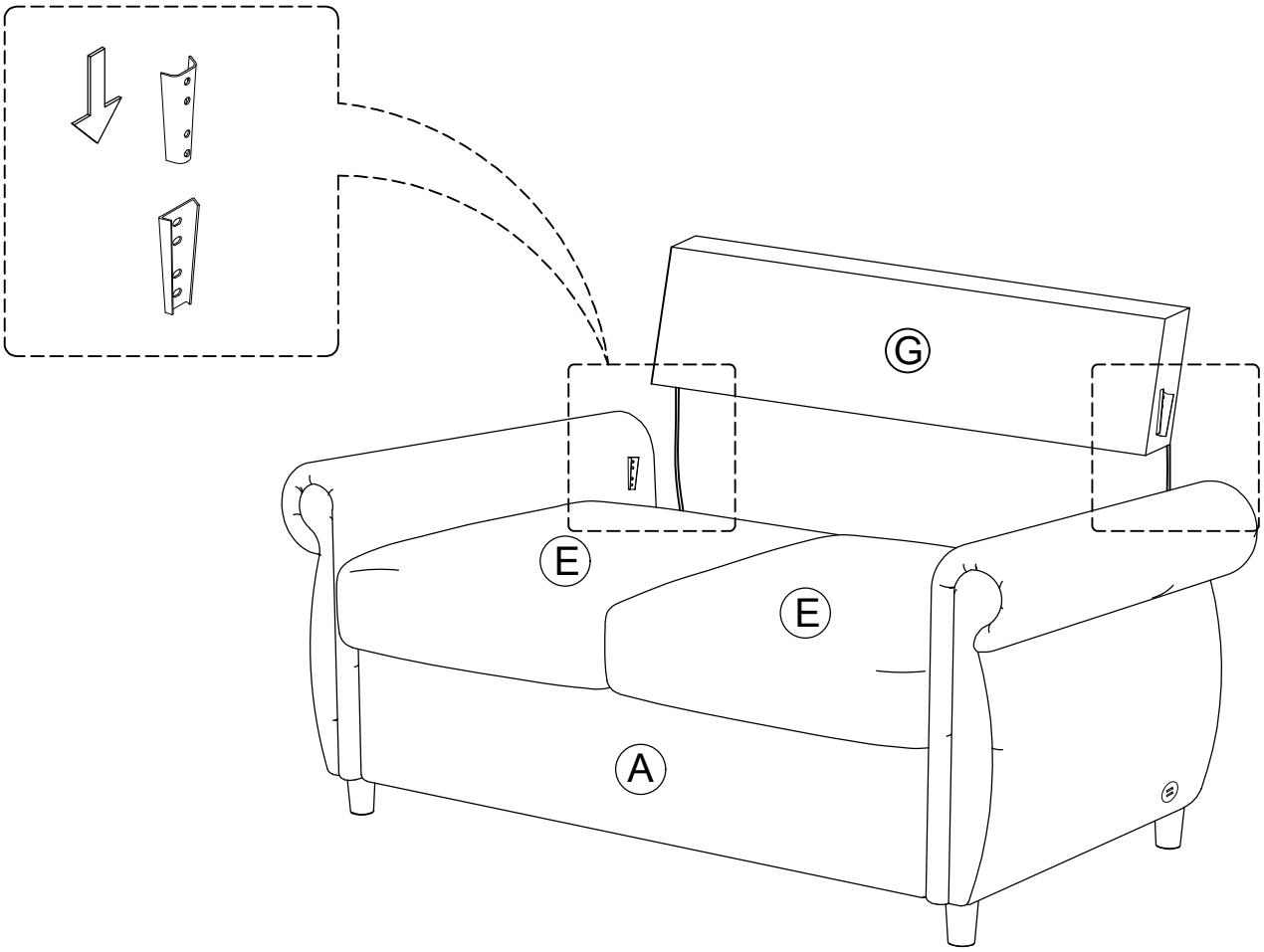

COMPLETED
COMPLÉTÉ

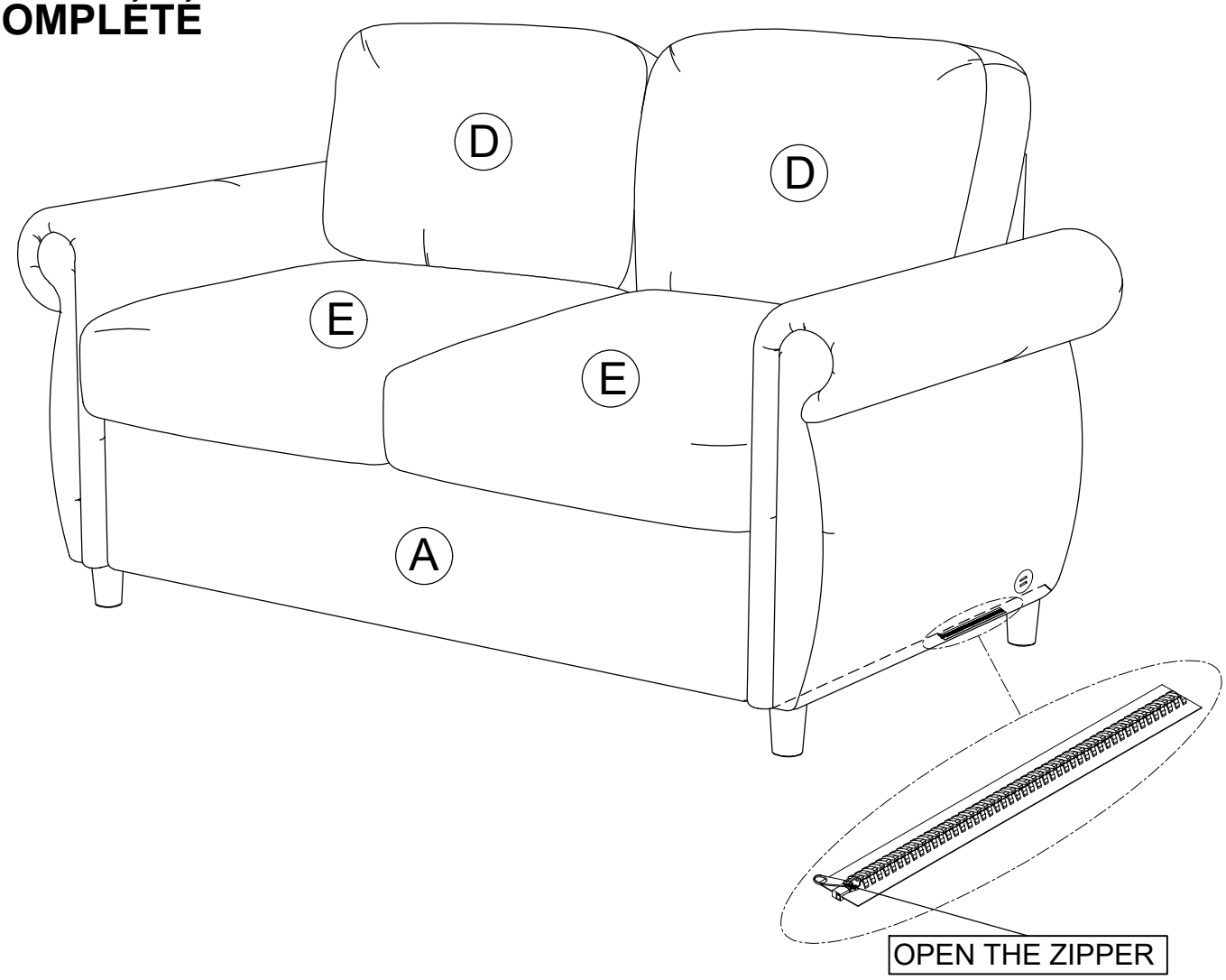

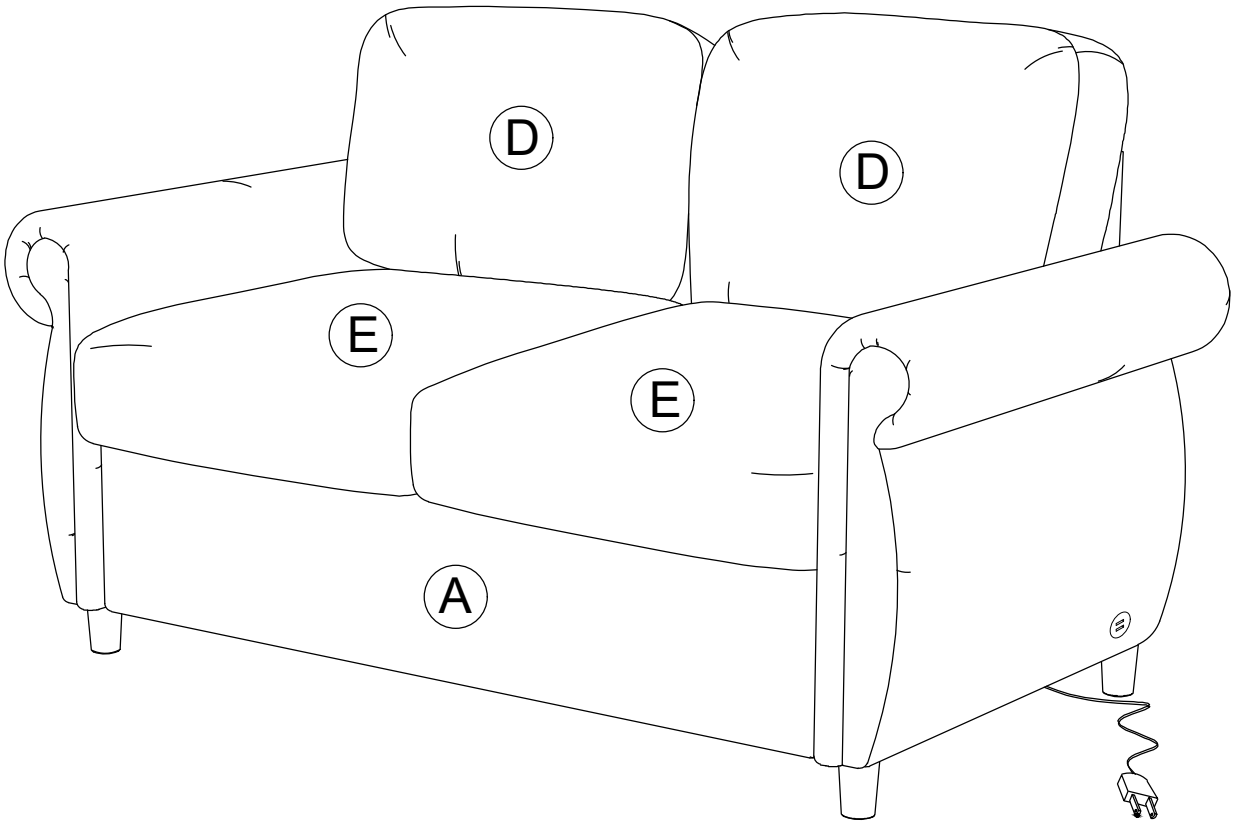

Helpful Hints

·Your futon can transform between a Sofa.
·Move your new furniture carefully, with two people lifting and carrying the unit to its new location.
·Your furniture can be disassembled and reassembled to move.
·Clean the product with a soft damp cloth. DO NOT use harsh chemicals or abrasive cleaners.

Conseils utiles

·Votre futon peut se transformer en canapé.

·Déplacez vos nouveaux meubles avec précaution, en étant deux personnes pour soulever et transporter l'unité jusqu'à son nouvel emplacement
·Vos meubles peuvent être démontés et remontés pour être déplacés.
·Nettoyez le produit avec un chiffon doux et humide. NE PAS utiliser de produits chimiques agressifs ni de nettoyants abrasifs.

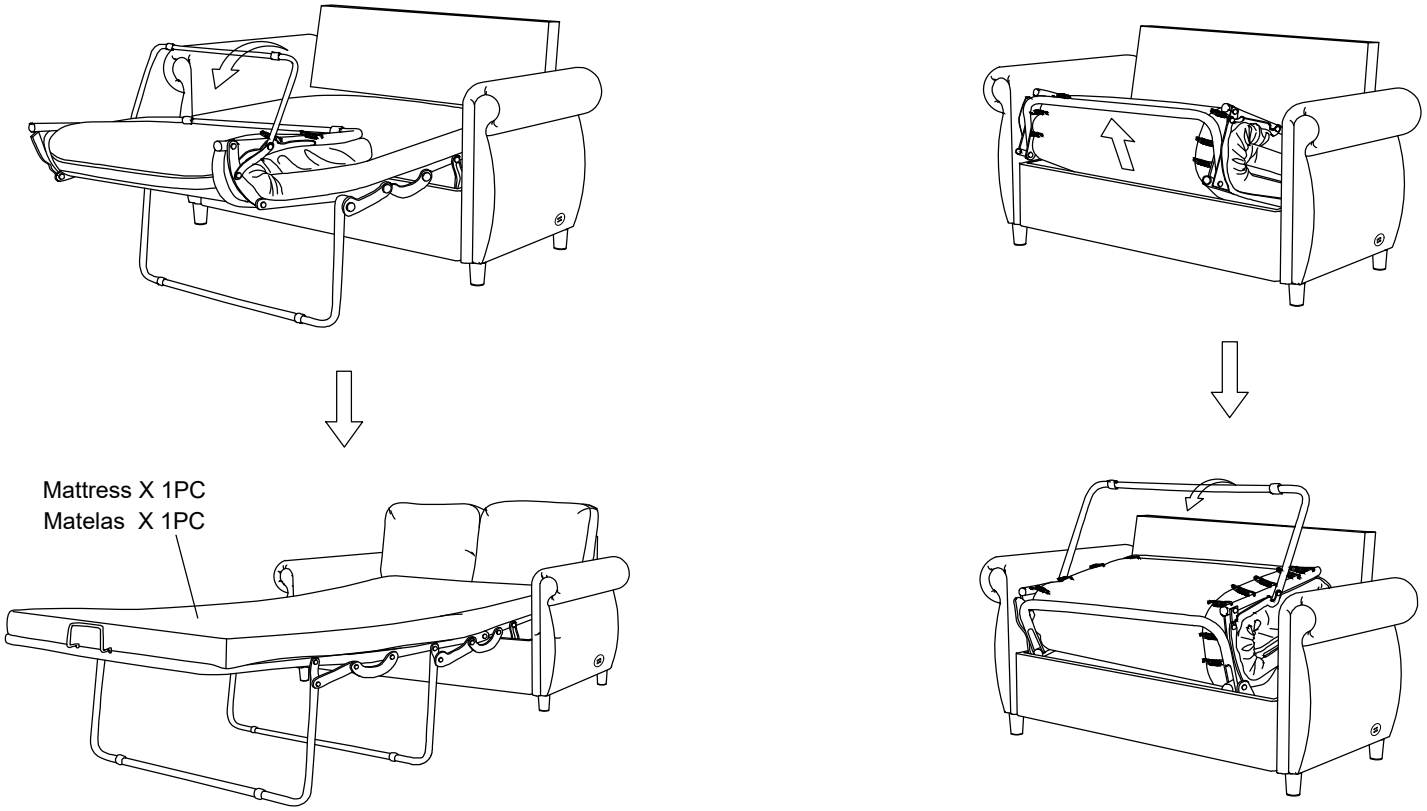

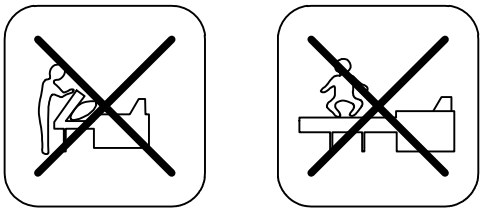

DO NOT fold while linens or cushions are on the matress.

DO NOT jump on bed.
DO NOT allow children to open or close the sofa bed.

DO NOT allow children to play underneath sofa when in the bed position.

NE PAS plier lorsque les draps ou les coussins sont sur le matelas.

NE PAS sauter sur le lit.
NE PAS laisser les enfants ouvrir ou fermer le canapé-lit.

NE PAS laisser les enfants jouer sous le canapé lorsqu'il est en position lit.