ASSEMBLY INTRUCTIONS
INSTRUCTIONS DE MONTAGE

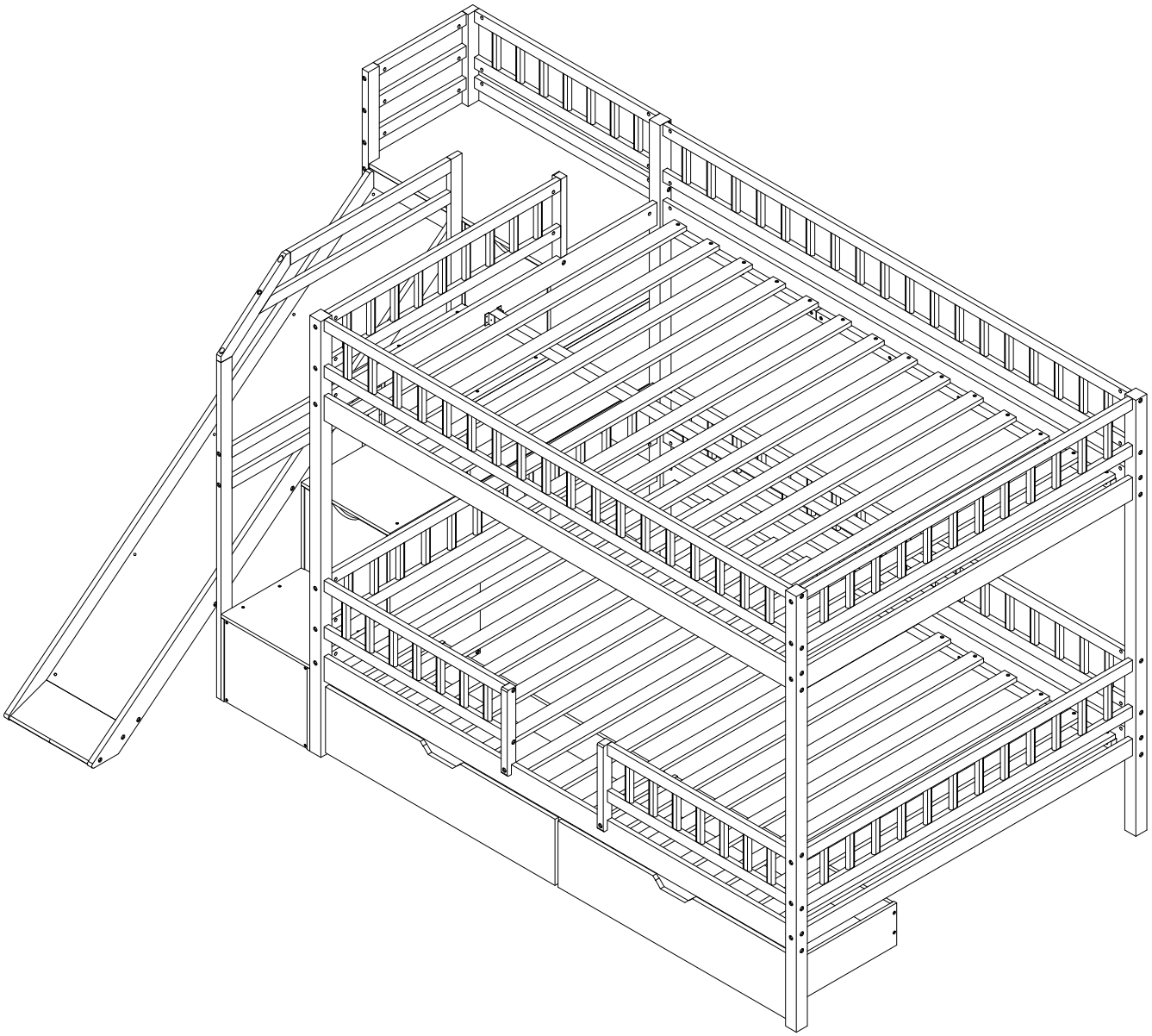

SAFETY WARNING

1. This bed is designed for use only mattress (es) meeting the following specifications on the upper bunk, and lower bunk:

   Upper bunk :

Bed type	Length	Width	Thickness
Full Standard	74-75”	53-1/2’’	6’’ max

   Lower bunk :

Bed type	Length	Width	Thickness
Full Standard	74-75”	53-1/2’’	6’’ max

2. Replacement parts, including additional guardrails, maybe obtained from any of our dealers
3. Follow the information on the warnings appearing on the upper bunk bed end structure and on the carton. Do not remove warning label from bed.
4. Always use the recommended size mattresses or mattress supports, or both, to help prevent the likelihood of entrapment or falls.
5. Surface of mattress must be at least 5" (127mm) below the upper edge of guardrails.
6. Do not allow children under 6 years of age to use the upper bunk.
7. Periodically check and ensure that the guardrail, ladder, and other components are in their proper position, free from damage, and that all connectors are tight.
8. Do not allow horseplay on or under the bed and prohibit jumping on the bed.
9. Always use the ladder for entering and leaving the upper bunk.
10. Do not use substitute part. Contact the manufacture or dealer for replacement part.
11. Use of a night light may provide added safety precaution for a child using the upper bunk.
12. Always use guardrails on both long sides of the upper bunk. If the bunk bed will be placed next to the wall,the guardrail that runs the full length of the bed should be placed against the wall to prevent entrapment between the bed and wall.
13. The use of water or sleep flotation mattresses is prohibited.
14. STRANGULATION HAZARD - Never attach or hang items to any part of the bunk bed that are not designed for use with the bed; for example, but not limited to, hook, belts and jump ropes.
15. Keep these instruction for future reference.
16. Prohibit more than one person on upper bunk.
17. We recommend assembling your bunk bed on the shipping carton to protect your floor or carpet.
18. Be certain all staples are out of the box before beginning assembly on the shipping carton.

ALERTE DE SÉCURITÉ

1. Ce lit est conçu pour utiliser uniquement des matelas répondant aux spécifications suivantes sur la couchette supérieure et la couchette inférieure :

Couchette supérieur :

Type de lit	Longueur	Largeur	Épaisseur
Norme complète	74” – 75”	53-1/2’’	6’’ max

Lit superposé supérieur :

Type de lit	Longueur	Largeur	Épaisseur
Norme complète	74” – 75”	53-1/2’’	6’’ max

2. Des pièces de rechange, y compris des garde-corps supplémentaires, peuvent être obtenues auprès de l'un de nos concessionnaires.
3. Respecter les informations figurant sur les avertissements figurant sur la structure d'extrémité du lit superposé supérieur et sur le carton. Ne retirez pas l’étiquette d’avertissement du lit.
4. Utilisez toujours des matelas ou des supports de matelas de taille recommandée, ou les deux, pour éviter tout risque de piégeage ou de chute.
5. La surface du matelas doit être à au moins 5" (127 mm) sous le bord supérieur des barrières de sécurité.
6. Ne laissez pas les enfants de moins de 6 ans utiliser le lit supérieur.
7. Vérifiez et assurez-vous périodiquement que le garde-corps, l'échelle et les autres composants sont dans leur bonne position, exempt de dommages et que tous les connecteurs sont bien serrés.
8. Ne permettez pas les jeux brutaux sur ou sous le lit et interdisez de sauter sur le lit.
9. Utilisez toujours l’échelle pour entrer et sortir de la couchette supérieure.
10. N'utilisez pas de pièce de rechange. Contactez le fabricant ou le revendeur pour obtenir une pièce de rechange.
11. L’utilisation d’une veilleuse peut constituer une mesure de sécurité supplémentaire pour un enfant utilisant la couchette supérieure.
12. Utilisez toujours des garde-corps sur les deux côtés longitudinaux du lit supérieur. Si le lit superposé doit être placé à côté du mur, le garde-corps qui s'étendant sur toute la longueur du lit, il doit être placé contre le mur pour éviter tout coincement entre le lit et le mur.
13. L’utilisation de matelas à eau ou de matelas flottants pour le sommeil est interdite.
14. RISQUE D'ÉTRANGLEMENT - Ne jamais attacher ou suspendre des objets à une partie quelconque du lit superposé qui ne sont pas conçus à utiliser avec le lit ; par exemple, mais sans s'y limiter, crochet, ceintures et cordes à sauter.
15. Conservez ces instructions pour référence ultérieure.
16. Interdire plus d'une personne sur la couchette supérieure.
17. Nous vous recommandons d'assembler votre lit superposé sur le carton d'expédition pour protéger votre sol ou votre tapis.
18. Assurez-vous que toutes les agrafes sont sorties de la boîte avant de commencer l’assemblage sur le carton d’expédition.

ASSEMBLY INTRUCTIONS

1. At the beginning:
   Tighten all hardware.
   Check metal parts for rust. If found, sand and repaint using a non-lead-based paint meeting the requirements of 16 CFR 1303
   Check all wood members for deterioration and splinters. Sand down splinters and replace deteriorating wood members.
   Rake and check depth of loose fill protective surfacing materials to prevent compaction and to maintain appropriate depth
   Replace as necessary.
2. Twice a month:
   Tighten all hardware.
   Rake and check depth of loose fill protective surfacing materials to prevent compaction and to maintain appropriate depth
   Replace as necessary.
3. Owners shall be responsible for maintaining the legibility of the warning labels.
4. Disposal Instructions:
   There shall be instructions advising the owner to disassemble and dispose of the playground equipment in such a way that no unreasonable hazards will exist at the time the playground equipment is discarded
5. The instructions shall also include the information found in Section 4 of the United States Consumer Product.
   Safety Commission's (USCPSC) Outdoor Home Playground Safety Handbook or specific surfacing guidelines for the product consistent with the USCPSC Handbook. A copy of this section may be found in Appendix X2
6. Observing the following statements and warning reduces the likelihood of serious or fatal injury.
7. Specifying the number and weight occupants that may safely use the equipment singly or simultaneously.
8. Recommending on-site adult supervision for children of all ages.
9. Warning the owner to instruct children not to use the equipment in a manner other than intended.
10. Warning the owner to instruct children not to get off equipment while it is in motion.
11. Warning the owner not to allow children to wear inappropriate items, such as but not limited to, loose fitting clothing, hood and neck drawstrings, scarves, cord-connected items, capes and ponchos. These items can cause death by strangulation.
12. Warning the owner to instruct children not to climb when the equipment is wet.
13. Warning the owner to instruct children not to attach items to the playground equipment that are not specifically designed for use with the equipment, such as, but not limited to, jump ropes, clothesline, pet leashes, cables and chain as they may cause a strangulation hazard.
14. Warning the owner to instruct children to remove their bike or other sports helmet before playing on the playground equipment.
15. Warning the owner to dress children with well-fitting and full foot enclosing footwear. Examples of inappropriate footwear are clogs, flip flops, and sandals.
16. Place the equipment on level ground, not less than 6 ft (1.8m) from any structure or obstruction such as a fence, garage, house, overhanging branches, laundry lines, or electrical wires.
17. Do not install home playground equipment over concrete, asphalt, packer earth, grass, carpet, or any other hard surface. A fall onto a hard surface can result in serious injury or death to the equipment user.
18. To prevent serious injury, cautionary statements shall be included which warn that children must not use the equipment until property installed.

INSTRUCTIONS DE MONTAGE

1. Au commencement :
   Serrez tout le matériel.
   Vérifiez que les pièces métalliques ne présentent pas de rouille. Si vous en trouvez, poncez et repeignez avec une peinture sans plomb répondant aux exigences de la norme 16 CFR 1303
   Vérifiez que tous les éléments en bois ne présentent pas de détérioration ni d'échardes. Poncez les échardes et remplacez les éléments en bois détériorés.
   Ratisser et vérifier la profondeur des matériaux de revêtement protecteurs en vrac pour éviter le compactage et maintenir une profondeur appropriée
   Remplacer si nécessaire.
2. Deux fois par mois:
   Serrez tout le matériel.
   Ratisser et vérifier la profondeur des matériaux de revêtement protecteurs en vrac pour éviter le compactage et maintenir une profondeur appropriée
   Remplacer si nécessaire.
3. Les propriétaires sont responsables du maintien de la lisibilité des étiquettes d'avertissement.
4. Instructions d'élimination :
   Des instructions doivent être fournies pour conseiller au propriétaire de démonter et d'éliminer l'équipement de jeu de manière à ce qu'aucun
   des dangers déraisonnables existeront au moment où l'équipement de jeu sera mis au rebut
5. Les instructions doivent également inclure les informations figurant dans la section 4 du manuel de produits de consommation des États-Unis.
   Manuel de sécurité des aires de jeux extérieures de la Commission de sécurité des États-Unis (USCPSC) ou directives spécifiques relatives aux revêtements de sol
   pour le produit conforme au manuel USCPSC. Une copie de cette section se trouve à l'annexe X2
6. Le respect des avertissements et des consignes suivantes réduit le risque de blessures graves ou mortelles.
7. Spécifier le nombre et le poids des occupants qui peuvent utiliser l'équipement en toute sécurité, individuellement ou simultanément.
8. Nous recommandons la surveillance d'un adulte sur place pour les enfants de tous âges.
9. Avertissement au propriétaire d'indiquer aux enfants de ne pas utiliser l'équipement d'une manière autre que celle prévue.
10. Avertir le propriétaire de demander aux enfants de ne pas descendre de l'équipement lorsqu'il est en mouvement.
11. Warning the owner not to allow children to wear inappropriate items, such as but not limited to, loose fitting clothing, des vêtements amples, cordons de serrage pour capuche et cou, foulards, articles reliés par des cordons, capes et ponchos. Ces articles peuvent entraîner la mort par strangulation.
12. Avertissement au propriétaire de demander aux enfants de ne pas grimper lorsque l'équipement est mouillé.
13. Avertissement au propriétaire d'indiquer aux enfants de ne pas attacher d'objets aux équipements de jeux qui ne sont pas spécifiquement conçus à utiliser avec l'équipement, tel que, mais sans s'y limiter, les cordes à sauter, la corde à linge, les laisses pour animaux de compagnie, les câbles et la chaîne, car ils peuvent présenter un risque d'étranglement.
14. Avertissement au propriétaire de demander aux enfants de retirer leur casque de vélo ou autre casque de sport avant de jouer sur le équipement de jeux.
15. Avertissement au propriétaire de porter des chaussures bien ajustées et couvrant tout le pied aux enfants. Les sabots, les tongs et les sandales sont des exemples de chaussures inappropriées.
16. Placez l'équipement sur un sol plat, à au moins 6 pieds (1,8 m) de toute structure ou obstruction telle qu'une clôture, un garage, une maison, des branches en surplomb, des cordes à linge ou des fils électriques.
17. N'installez pas d'équipement de jeu domestique sur du béton, de l'asphalte, de la terre battue, de l'herbe, de la moquette ou toute autre surface dure. Une chute sur une surface dure peut entraîner des blessures graves, voire mortelles, pour l'utilisateur de l'équipement.
18. Pour éviter des blessures graves, des avertissements doivent être inclus avertissant que les enfants ne doivent pas utiliser l'équipement tant que les équipements ne sont pas installés.

DETAIL VIEW / VUE DÉTAILLÉE

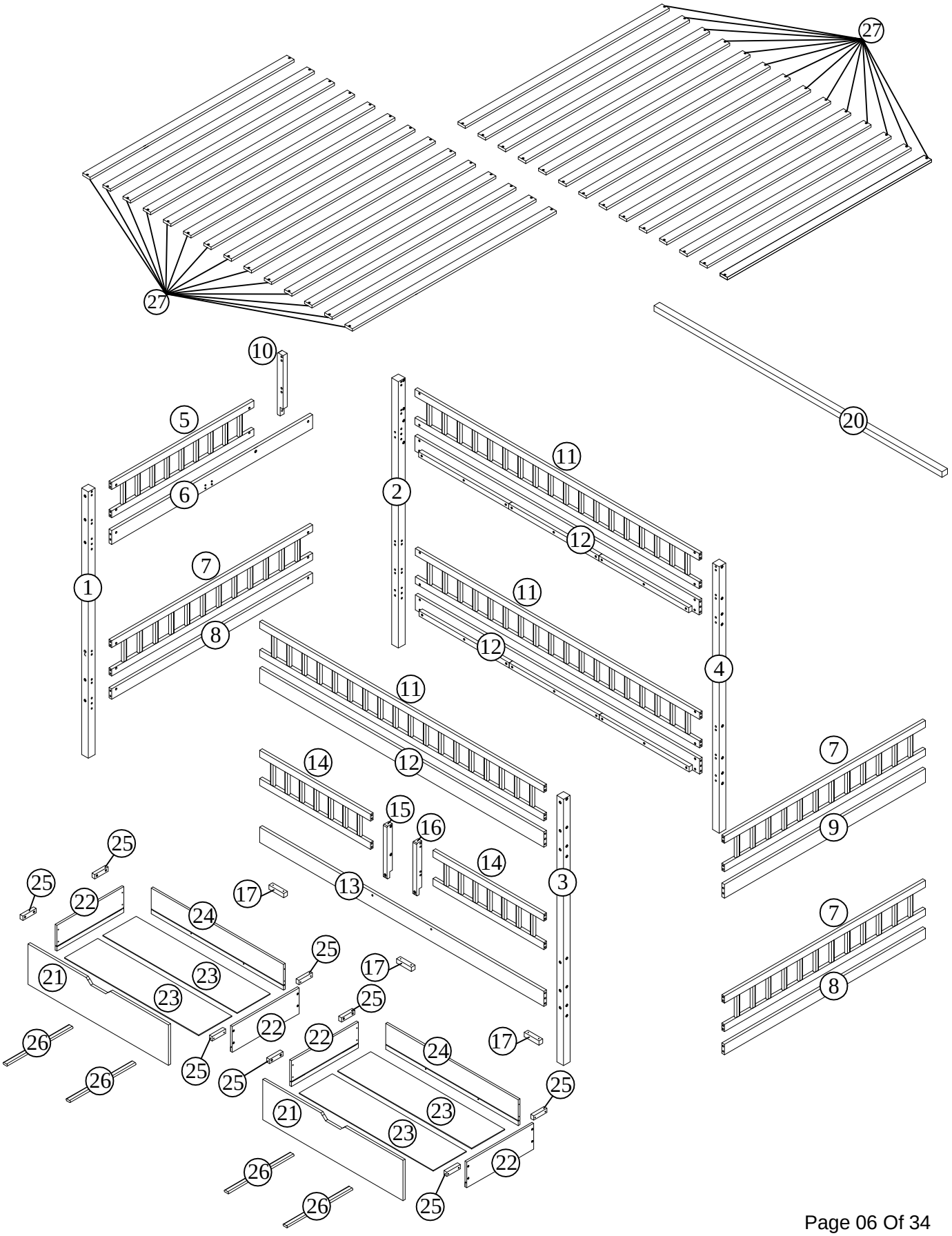

DETAIL VIEW / VUE DÉTAILLÉE

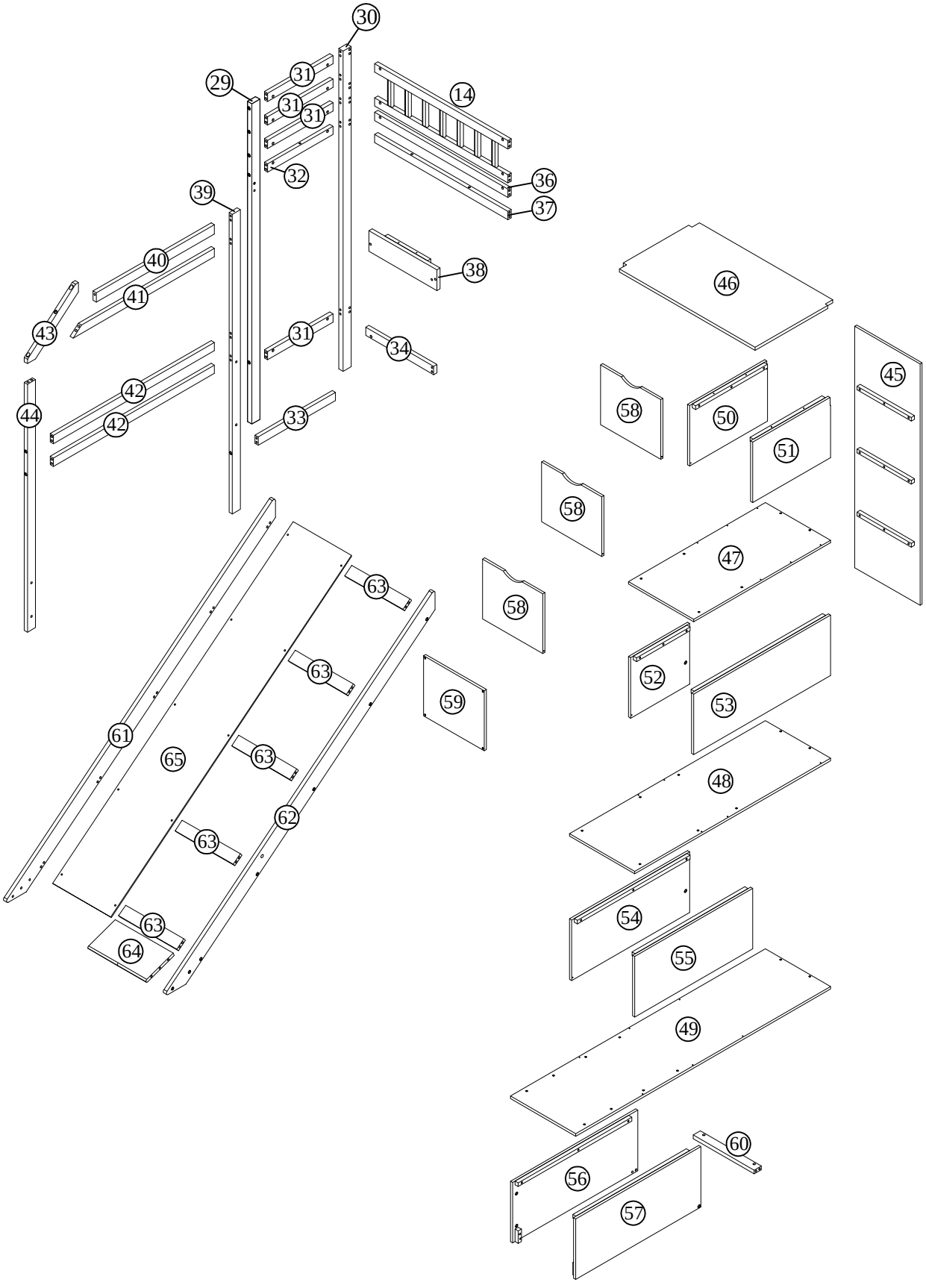

BOX 1 / ENCADRÉ 1

5 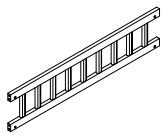	7 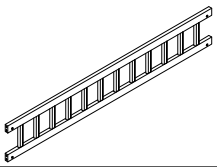	10 
Side frame - short (1pc)	Side frame - long (3pcs)	Link bar (1pc)
Cadre latéral - court (1 pièce)	Cadre latéral - long (3 pièces)	Barre de liens (1 pièce)
14 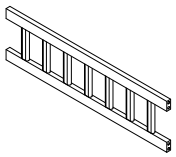	15 	16 
Front frame (3pcs)	Link bar - left (1pc)	Link bar - right (1pc)
Cadre avant (3 pièces)	Barre de liens - gauche (1 pièce)	Barre de liens - droite (1 pièce)
27 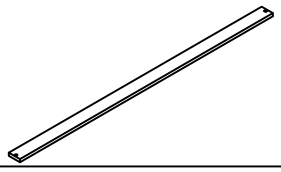	31 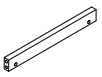	32 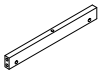
Slats (28pcs)	Horizontal bar 1-2-3-5 (sliding frame) (3pcs)	Horizontal bar - 4 (sliding frame) (1pc)
Lattes (28 pièces)	Barre horizontale 1-2-3-5 (cadre coulissant) (3 pièces)	Barre horizontale - 4 (cadre coulissant) (1 pièce)
33 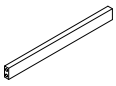	34 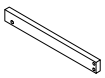	64 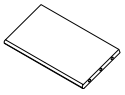
Horizontal bar (sliding frame) (1pc)	Horizontal bar - rear (sliding frame) (1pc)	Slide bar (1pc)
Barre horizontale (cadre coulissant) (1 pièce)	Barre horizontale - arrière (cadre coulissant) (1 pièce)	Barre de défilement (1 pièce)
36 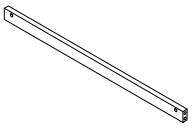	37 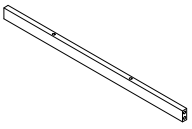	43 
Rear crossbar (1pc)	Rear crossbar - lower (1pc)	Handrail (1pc)
Barre transversale arrière (1 pièce)	Barre transversale arrière - inférieure (1 pièce)	Balustrade (1 pièce)
48 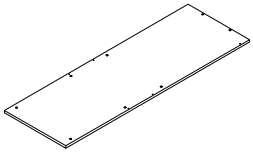	49 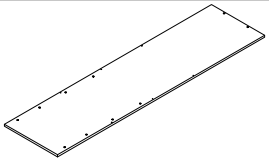	60 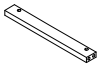
Staircase surface 3 (1pc)	Staircase surface 4 (1pc)	Rear link bar (1pc)
Surface de l'escalier 3 (1 pièce)	Surface de l'escalier 4 (1 pièce)	Barre de liaison arrière (1 pièce)
63 		
Back rail (5pcs)		
Rail arrière (5 pièces)		

BOX 2 / ENCADRÉ 2

1 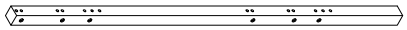	2 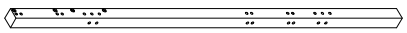	3 
Front leg - left (1pc)	Back leg - left (1pc)	Front leg - right (1pc)
Jambe avant - gauche (1 pièce)	Jambe arrière - gauche (1 pièce)	Jambe avant - droite (1 pièce)
4 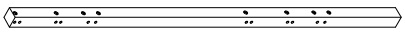	6 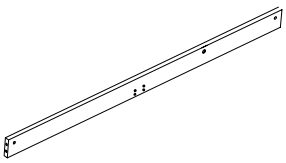	8 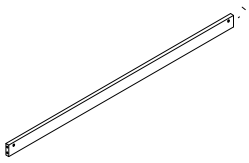
Back leg - right (1pc)	Upper horizontal bar - left (1pc)	Lower horizontal bar (2pcs)
Jambe arrière - droite (1 pièce)	Barre horizontale supérieure - gauche (1 pièce)	Barre horizontale inférieure (2 pièces)
9 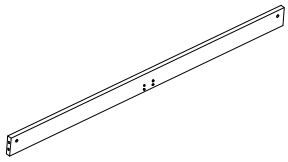	11 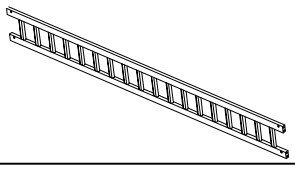	12 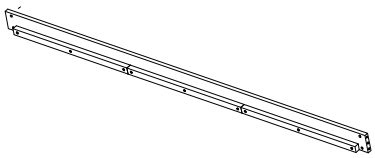
Upper horizontal bar - right (1pc)	Front and rear long frame (3pcs)	Shoulder (3pcs)
Barre horizontale supérieure - droite (1 pièce)	Cadre long avant et arrière (3 pièces)	Épaule (3 pièces)
13 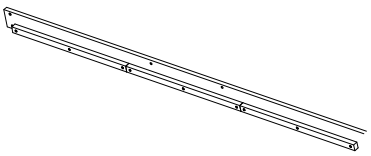	20 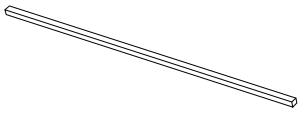	29 
Front (lower) shoulder (1pc)	Bar support - upper (1pc)	Leg - front (sliding frame) (1pc)
Épaule avant (inférieure) (1 pièce)	Support de barre - supérieur (1 pièce)	Jambe - avant (cadre coulissant) (1 pièce)
30 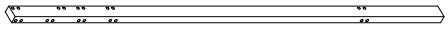	39 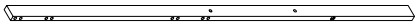	40 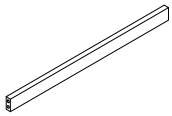
Leg - rear (sliding frame) (1pc)	Vertical bar - rear (balustrade) (1pc)	Horizontal bar - 1 (1pc)
Jambe - arrière (cadre coulissant) (1 pièce)	Barre verticale - arrière (balustrade) (1 pièce)	Barre horizontale - 1 (1 pièce)
42 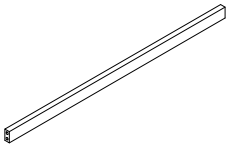	44	61
Horizontal bar - 3-4 (2pcs)	Vertical bar - front (balustrade) (1pc)	Left side rail (1pc)
Barre horizontale - 3-4 (2 pièces)	Barre verticale - avant (balustrade) (1 pièce)	Rail latéral gauche (1 pièce)
62	65 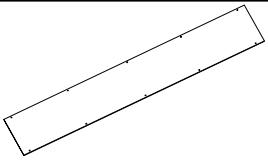	41 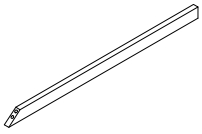
Right side rail (1pc)	Top panel - slide (1pc)	Horizontal bar - 2 (1pc)
Rail latéral droite (1 pièce)	Panneau supérieur - coulissant (1 pièce)	Barre horizontale - 2 (1 pièce)

BOX 3 / ENCADRÉ 3

17 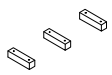	21 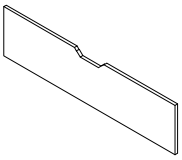	22 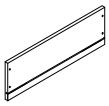
Cleat stop - drawer (3pcs)	Drawer face (2pcs)	Drawer side (4pcs)
Butée à taquet - tiroir (3 pièces)	Façade de tiroir (2 pièces)	Côté tiroir (4 pièces)
23 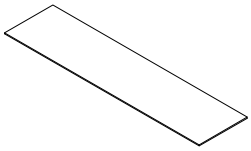	24 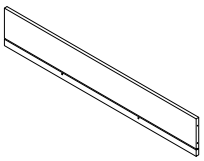	25 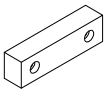
Drawer bottom panel (4pcs)	Drawer back (2pcs)	Support wheel (8pcs)
Panneau inférieur du tiroir (4 pièces)	Arrière du tiroir (2 pièces)	Roue de support (8 pièces)
26 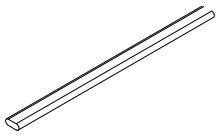	38 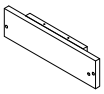	45 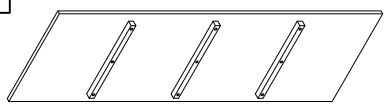
Drawer support (4pcs)	Front link bar (1pc)	Back panel (1pc)
Support de tiroir (4 pièces)	Barre de liaison avant (1 pièce)	Panneau arrière (1 pièce)
46 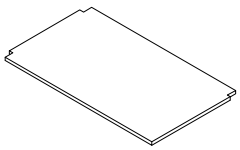	47 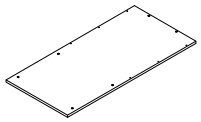	50 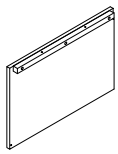
Staircase surface 1 (1pc)	Staircase surface 2 (1pc)	Left panel stair - 1 (1pc)
Surface de l'escalier 1 (1 pièce)	Surface de l'escalier 2 (1 pièce)	Escalier panneau gauche - 1 (1 pièce)
51 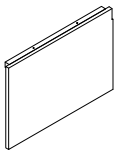	52 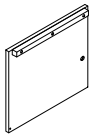	53 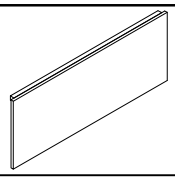
Right panel stair - 1 (1pc)	Left panel stair - 2 (1pc)	Right panel stair - 2 (1pc)
Escalier panneau droite - 1 (1 pièce)	Escalier panneau gauche - 2 (1 pièce)	Escalier panneau droite - 2 (1 pièce)
54 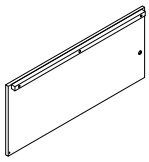	55 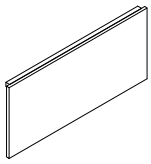	56 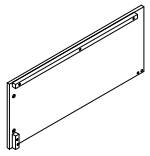
Left panel stair - 3 (1pc)	Right panel stair - 3 (1pc)	Left panel stair - 4 (1pc)
Escalier panneau gauche - 3 (1 pièce)	Escalier panneau droite - 3 (1 pièce)	Escalier panneau gauche - 4 (1 pièce)
57 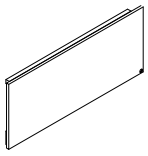	58 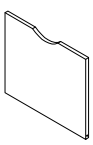	59 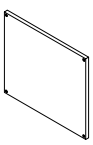
Right panel stair - 4 (1pc)	Swing door panel (3pcs)	Front panel (1pc)
Escalier panneau droite - 4 (1 pièce)	Panneau de porte battante (3 pièces)	Panneau avant (1 pièce)

HARWAER LIST / LISTE DU MATÉRIEL

A 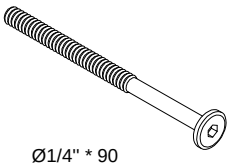	B 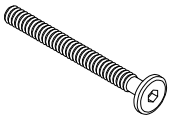	C 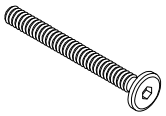	D 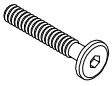
Ø1/4" * 90	Ø1/4" * 70	Ø1/4" * 60	Ø1/4" * 40
Hex - Head bolts (75pcs)	Hex - Head bolts (11pcs)	Hex - Head bolts (18pcs)	Hex - Head bolts (22pcs)
Boulon à tête hexagonale (75pièces)	Boulon à tête hexagonale (11pièces)	Boulon à tête hexagonale (18pièces)	Boulon à tête hexagonale (22pièces)
E 	F 	G 	H 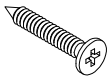
Ø1/4" * 25	Ø1/4" * 9.5 *12mm	Ø1/4" * 15mm	M3.5 * 15mm
Hex - Head bolts (3pcs)	Horizontal - Hole bolts (103pcs)	Umbrella canopy (3pcs)	Wood screws (10pcs)
Boulon à tête hexagonale (3pièces)	Horizontal - Boulons à trous (105pièces)	Parasol (3pièces)	Vis à bois (10pièces)
I 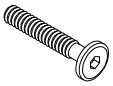	J 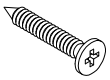	L 	M 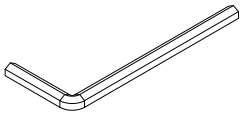
Ø1/4" * 45	M4 * 30mm	Ø8 * 30mm	M3.5 * 15mm
Hex - Head bolts (3pcs)	Wood screws (17pcs)	Wood dowel (95pcs)	Allen key K4 (2pcs)
Boulon à tête hexagonale (3pièces)	Vis à bois (17pièces)	Cheville en bois (97pièces)	Clé Allen K4 (2pièces)
N 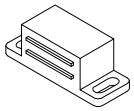	O 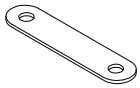	P 	Q 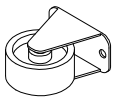
Magnet (3pcs)	Mending plate (3pcs)	Ø3 * 17mm Steel dowel (6pcs)	Wheel (8pcs)
Aimant (3pièces)	Plaque de réparation (3pièces)	Cheville en acier (6pièces)	Roue (8pièces)
R 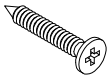	T 	S 	X 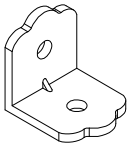
M4 * 25mm	M3.5 * 12mm	M3.5 * 15mm	
Wood screws (94pcs)	Wood screws (6pcs)	Umbrella head wood screws (38pcs)	Hook (4pcs)
Vis à bois (94pièces)	Vis à bois (6pièces)	Vis à bois à tête parapluie (38pièces)	Crochet (4pièces)
U 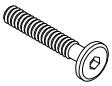	Z 	Y 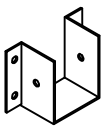	W 
Ø1/4" * 30	M4 * 20mm		Ø1/4" * 20
Hex - Head bolts (2pcs)	Wood screws (40pcs)	U bracket (2pcs)	Hex - Head bolts (6pcs)
Boulon à tête hexagonale (2pièces)	Vis à bois (40pièces)	Support en U (2pièces)	Boulon à tête hexagonale (6pièces)

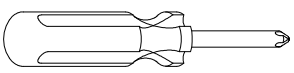

Assembly Tools Required (Not Included)
Outils d'assemblage requis (non inclus)

STEP 1 / ÉTAPE 1

A	F	L
8pcs	8pcs	8pcs

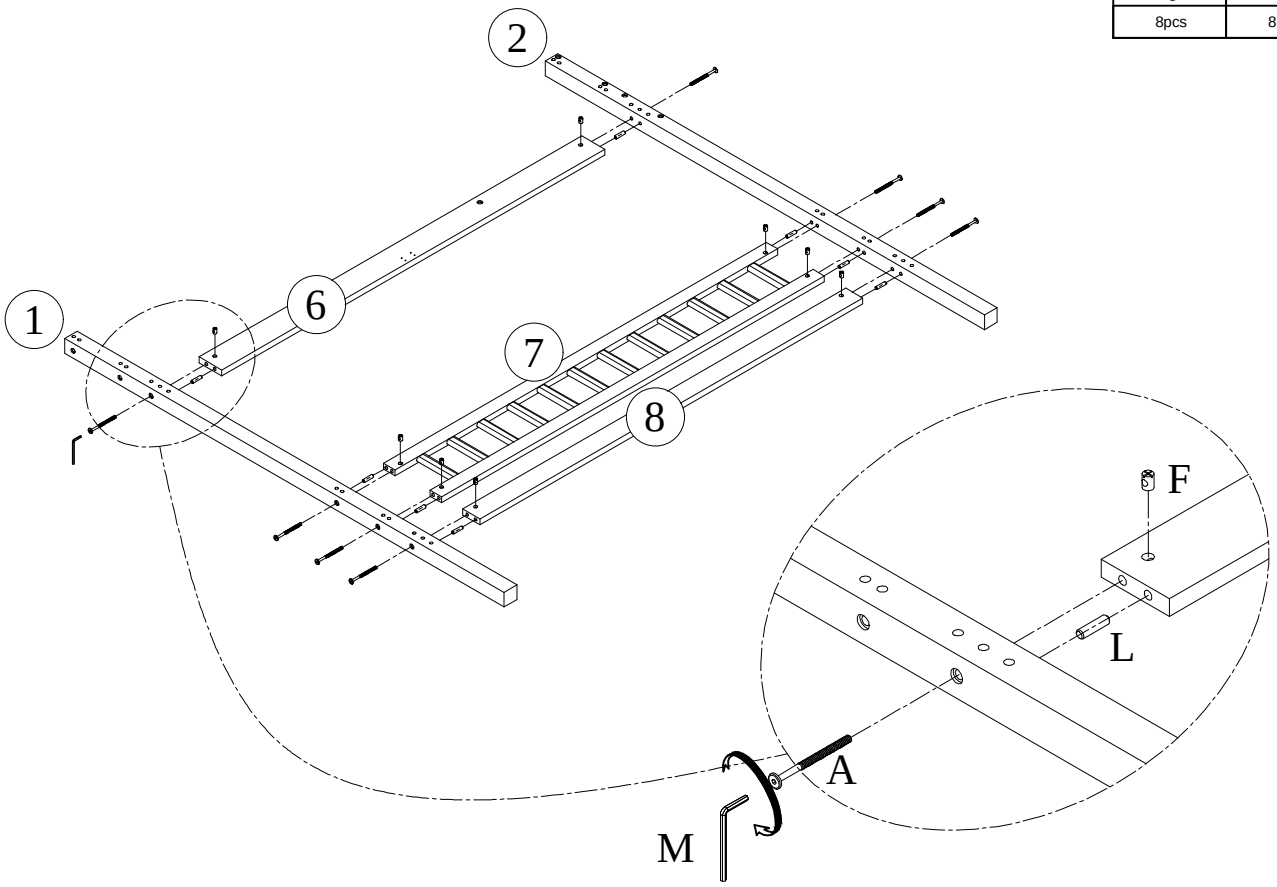

STEP 2 / ÉTAPE 2

B	F	L
2pcs	2pcs	2pcs

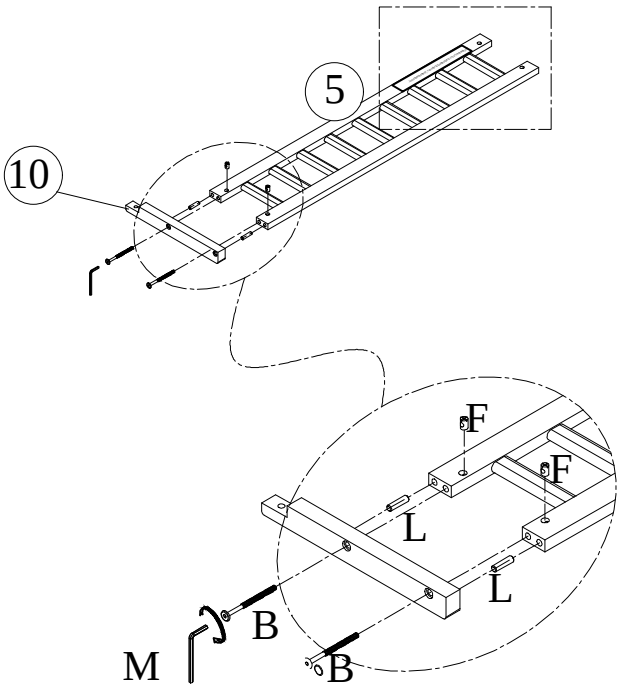

STEP 3 / ÉTAPE 3

A	F	L
2pcs	2pcs	2pcs

E	G
1pc	1pc

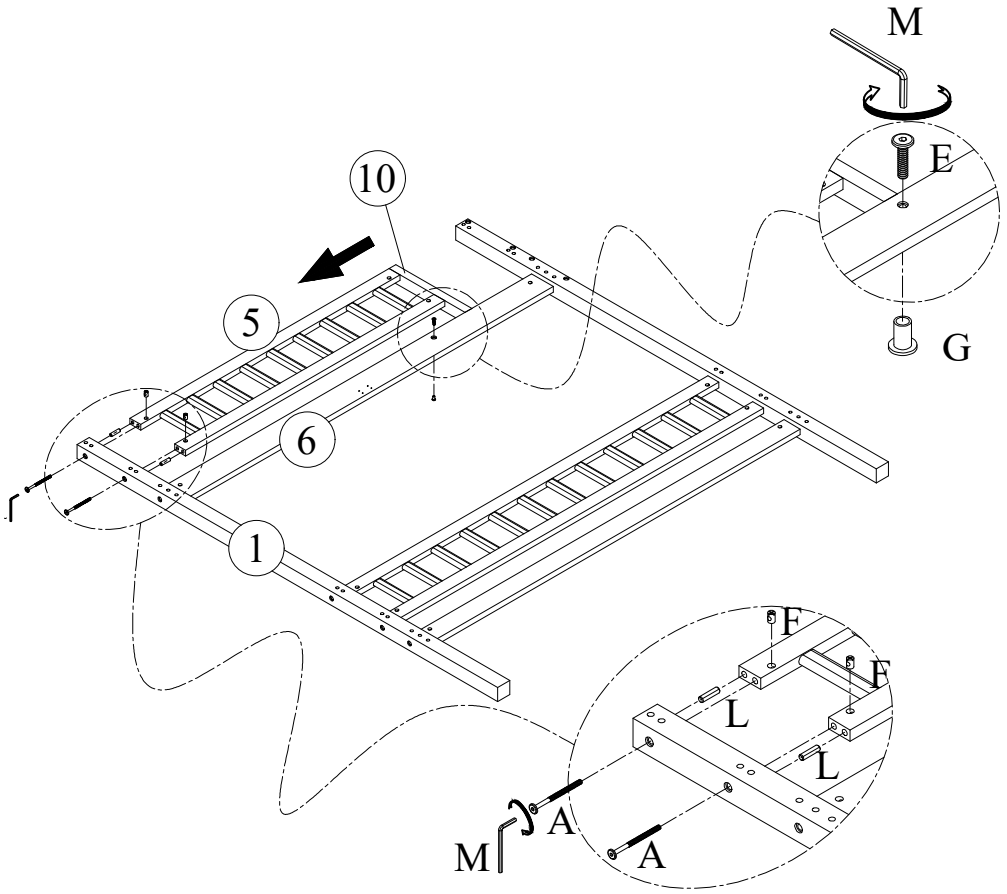

STEP 4 / ÉTAPE 4

A	F	L
12pcs	12pcs	12pcs

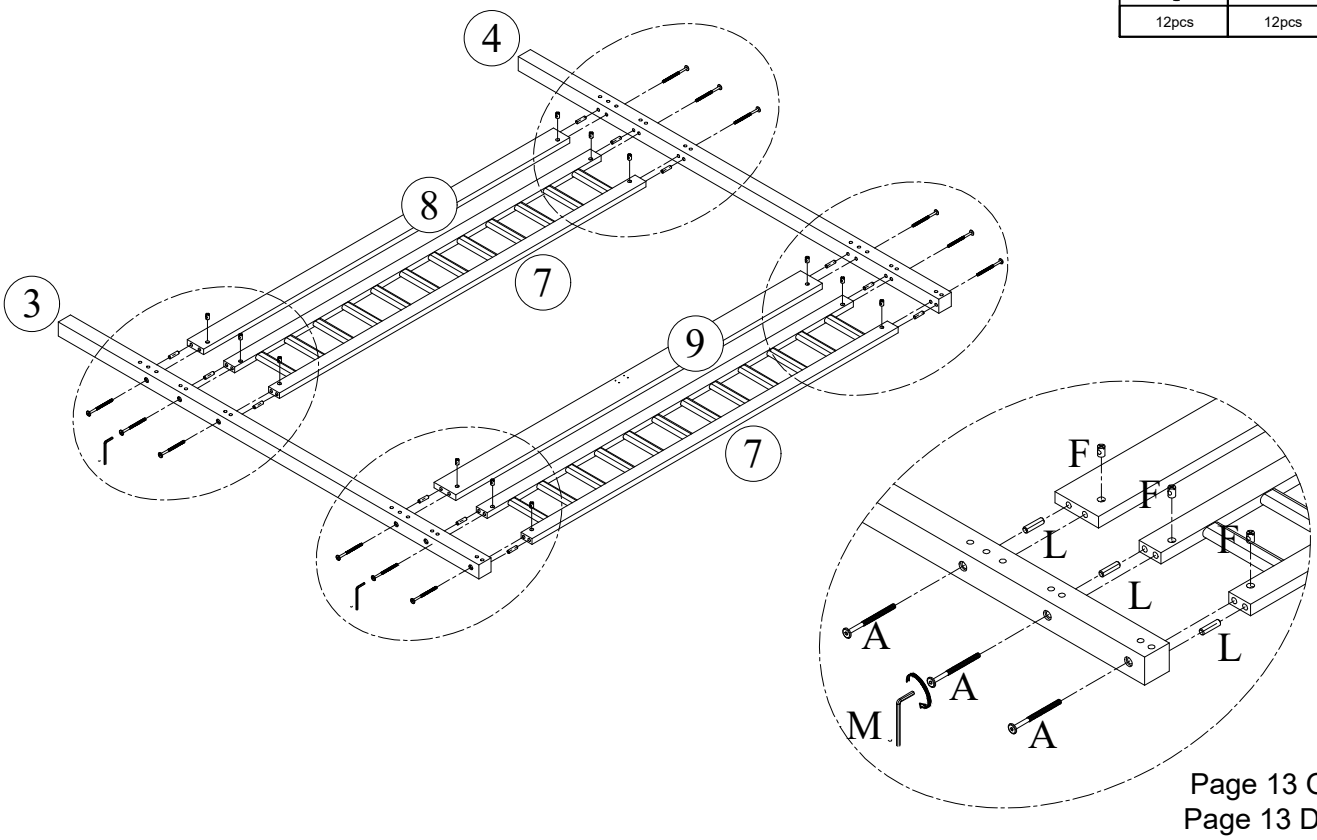

STEP 5 / ÉTAPE 5

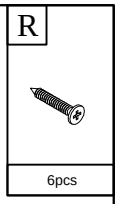

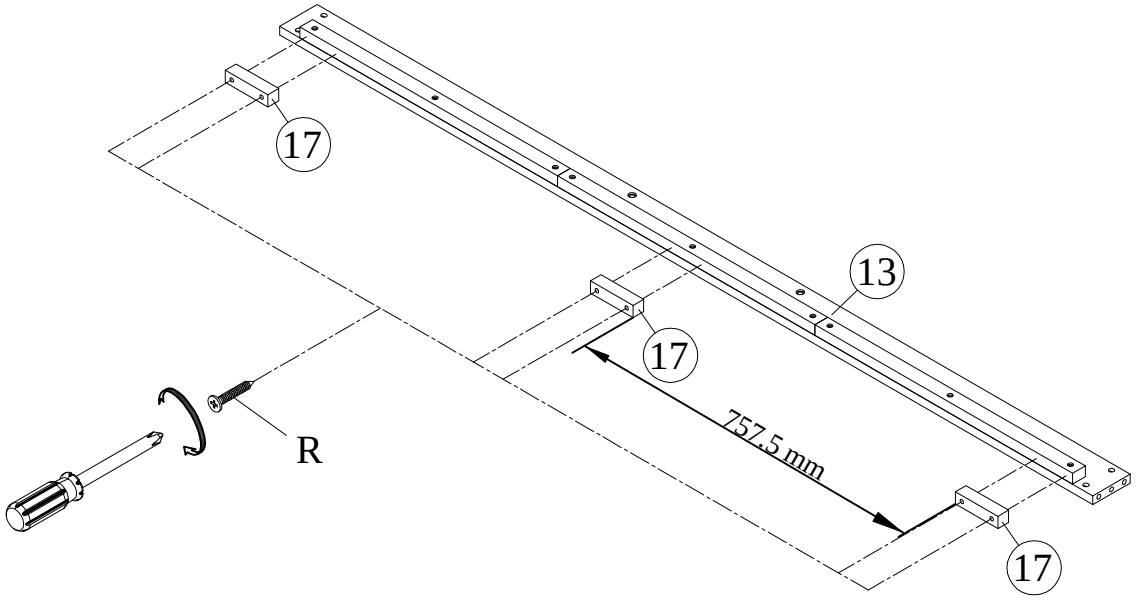

STEP 6 / ÉTAPE 6

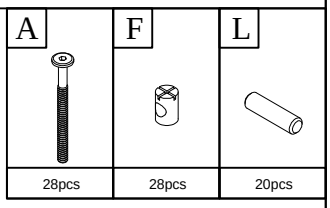

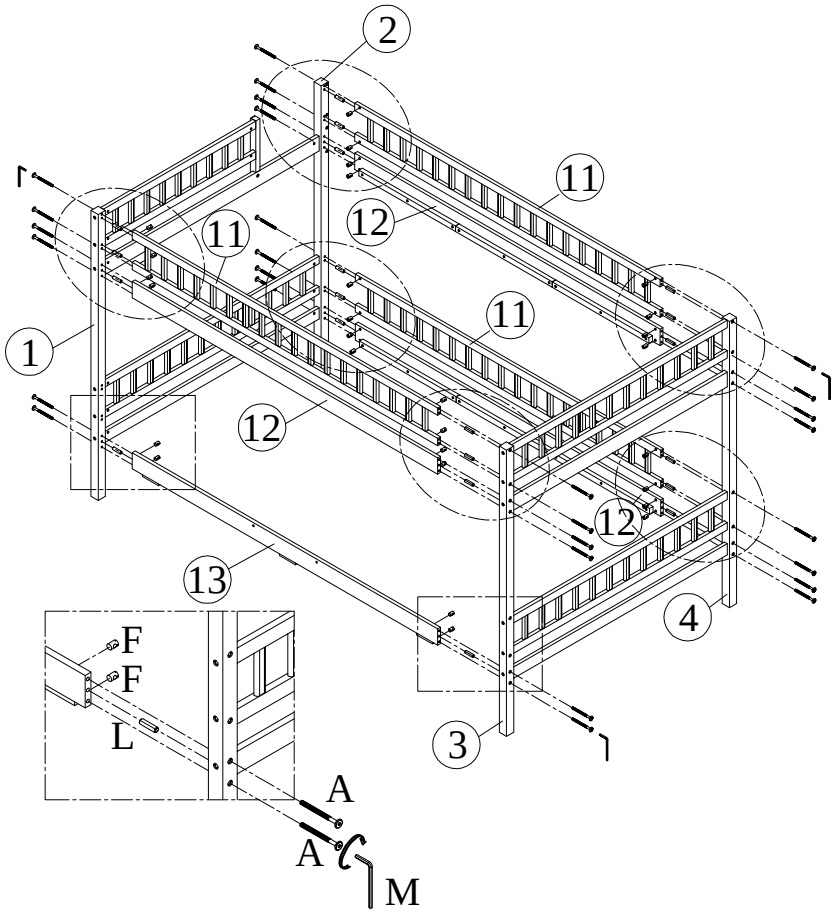

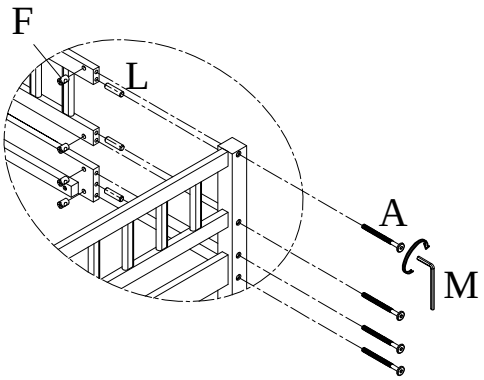

STEP 7 / ÉTAPE 7

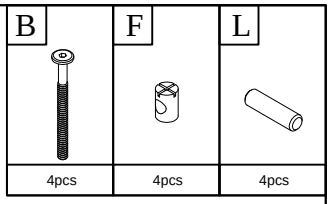

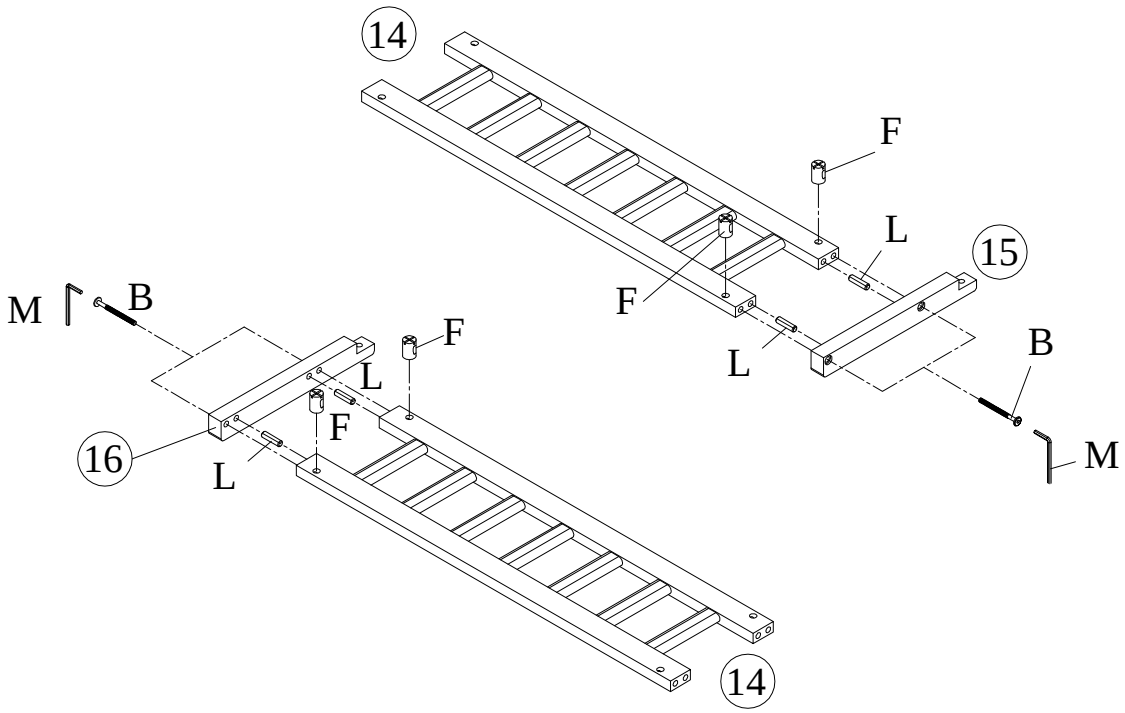

STEP 8 / ÉTAPE 8

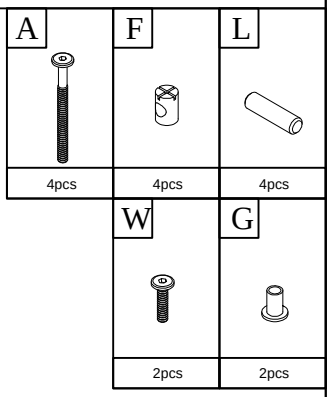

STEP 9 / ÉTAPE 9

N	S
	
3pcs	6pcs

STEP 10 / ÉTAPE 10

O	T
	
3pcs	6pcs

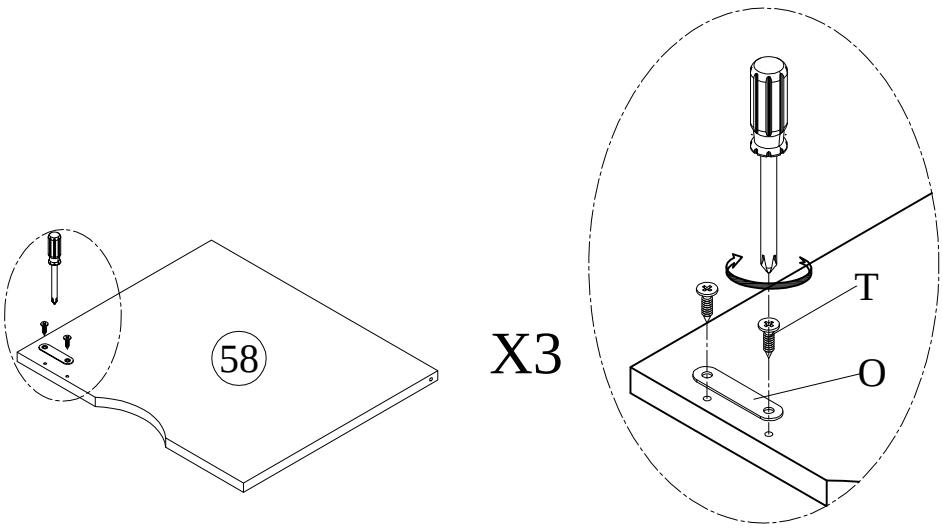

STEP 11 / ÉTAPE 11

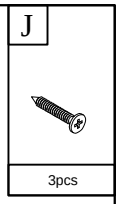

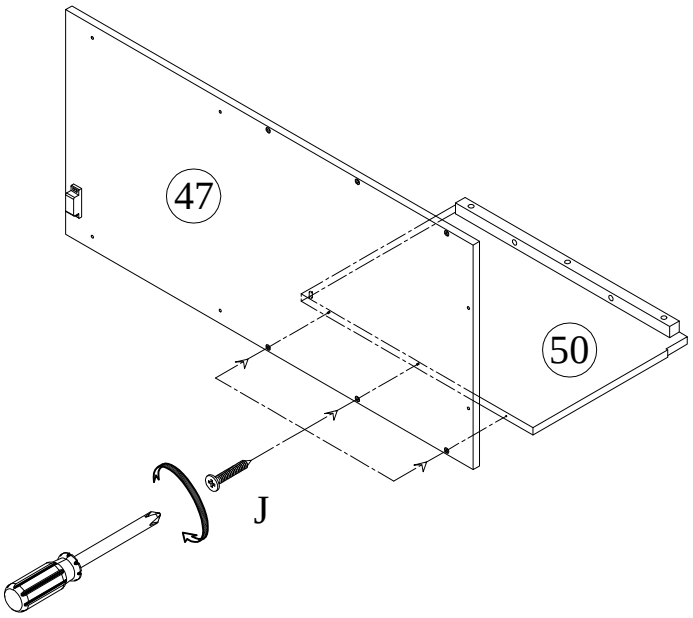

STEP 12 / ÉTAPE 12

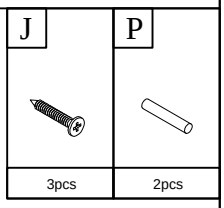

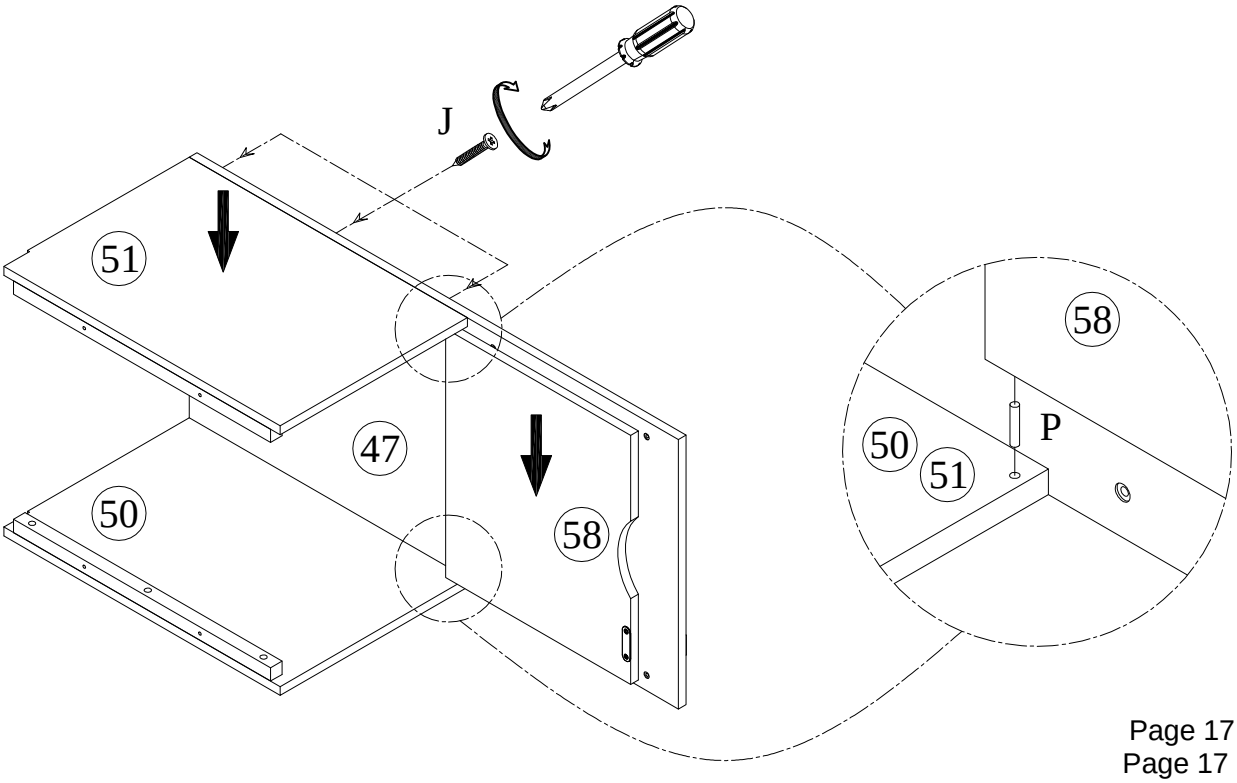

STEP 13 / ÉTAPE 13

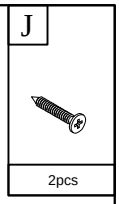

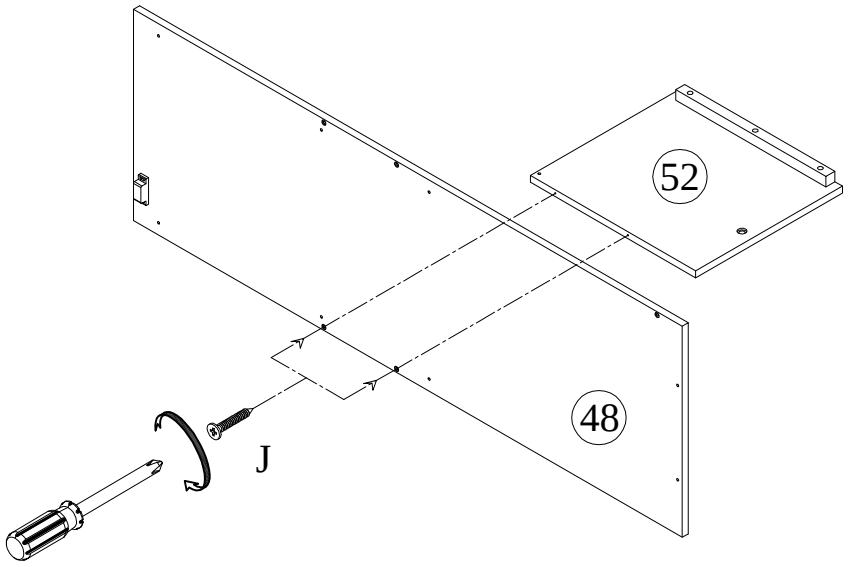

STEP 14 / ÉTAPE 14

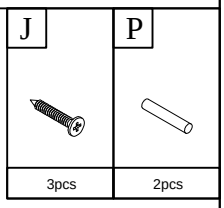

STEP 15 / ÉTAPE 15

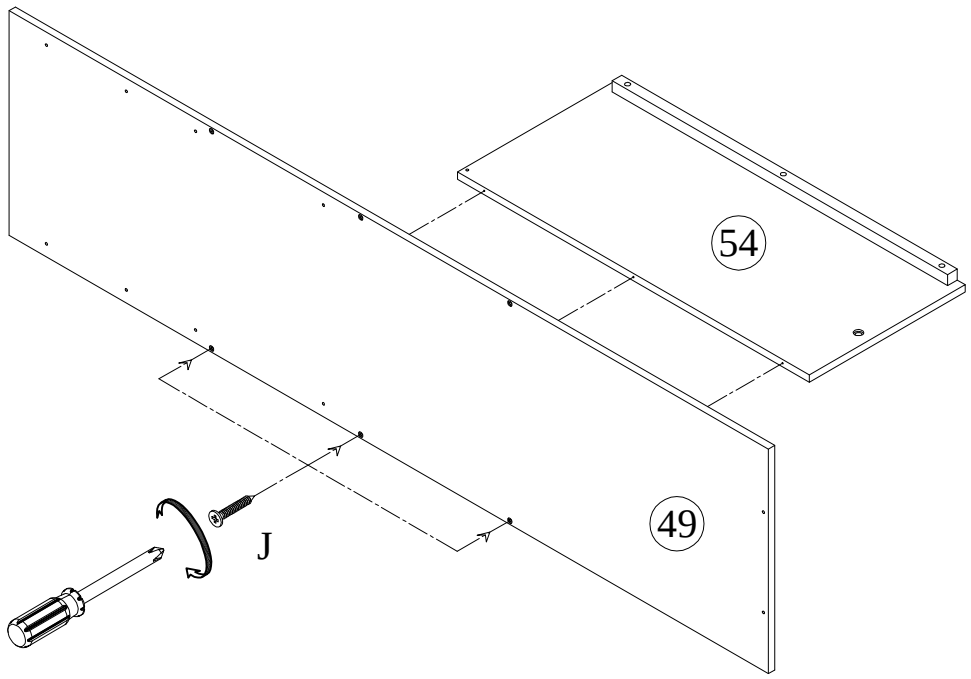

J
3pcs

STEP 16 / ÉTAPE 16

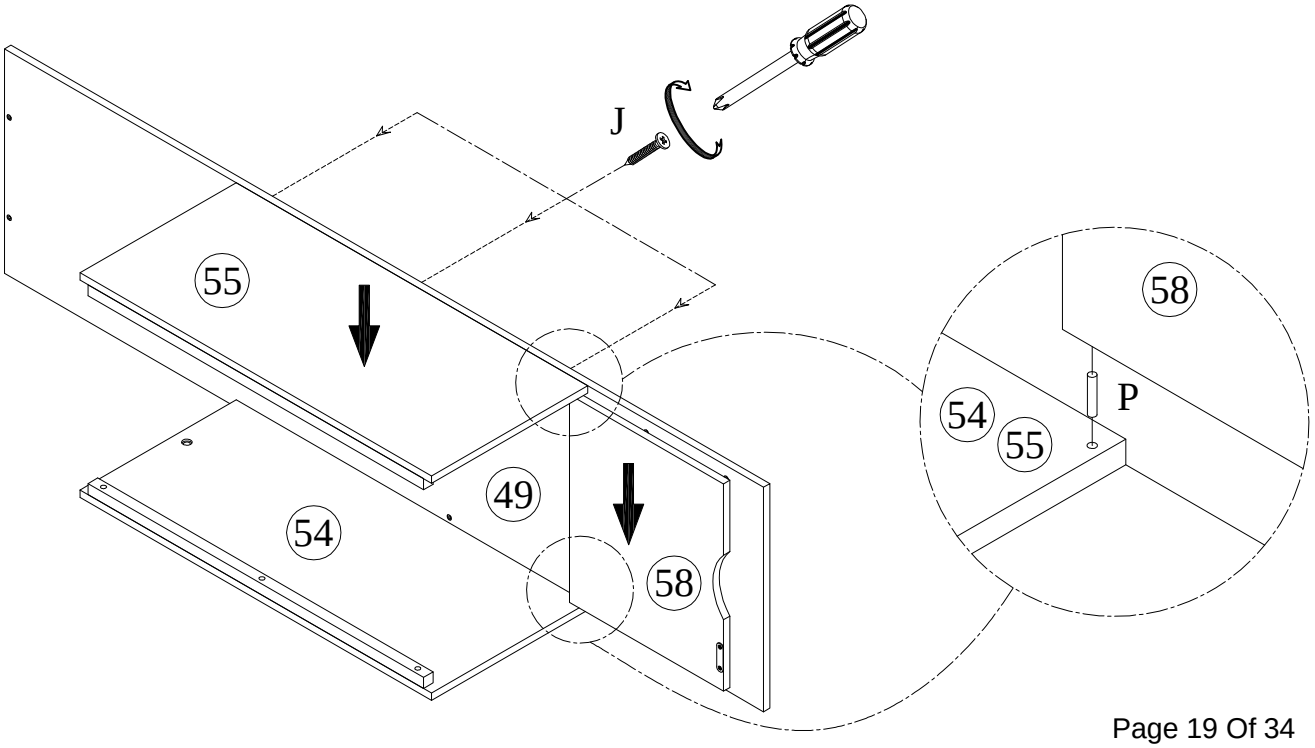

J	P
3pcs	2pcs

STEP 17 / ÉTAPE 17

C	F	L
2pcs	2pcs	2pcs

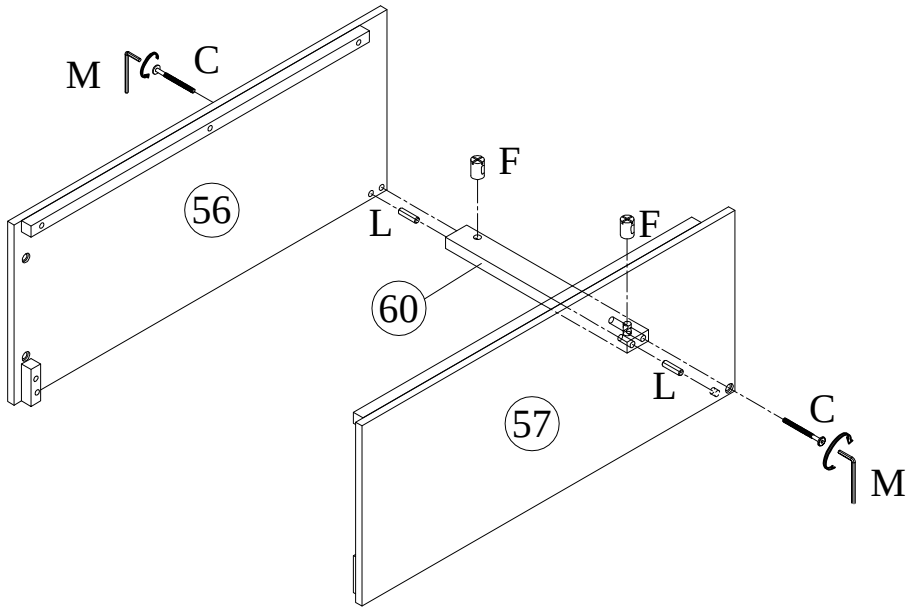

STEP 18 / ÉTAPE 18

R
8pcs

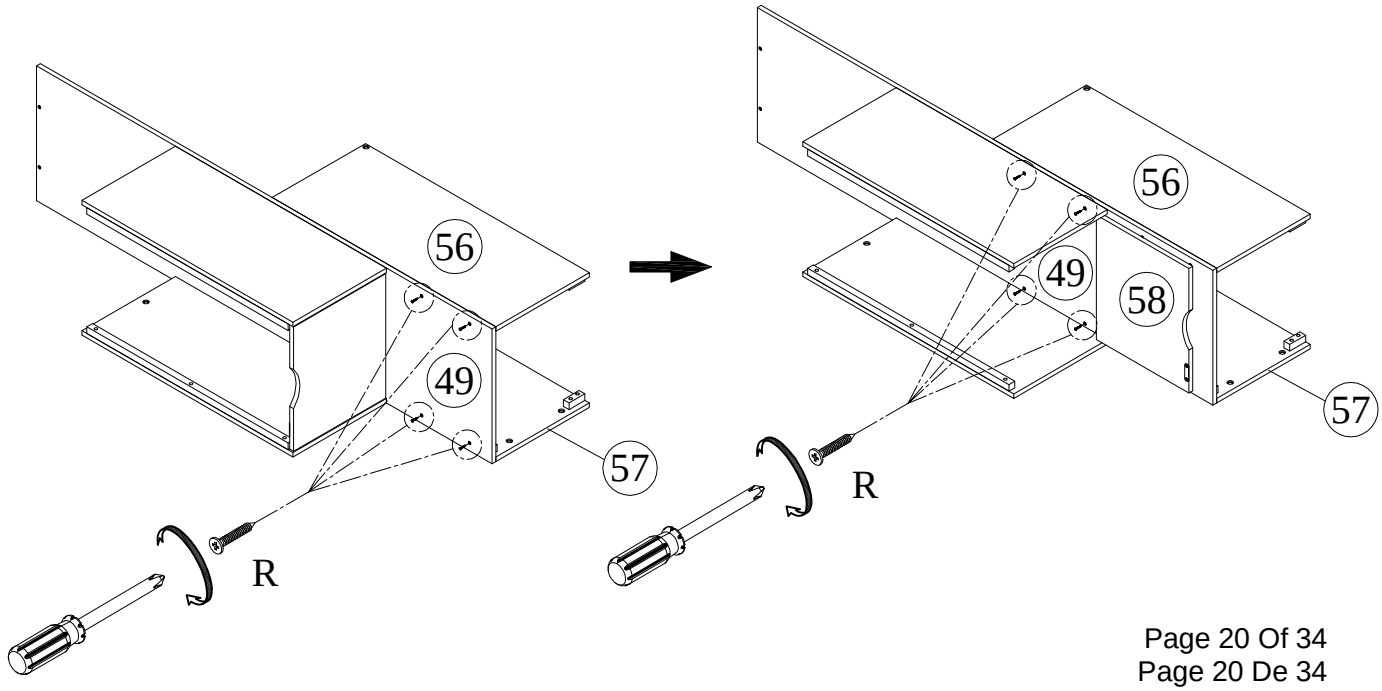

STEP 19 / ÉTAPE 19

R

6pcs

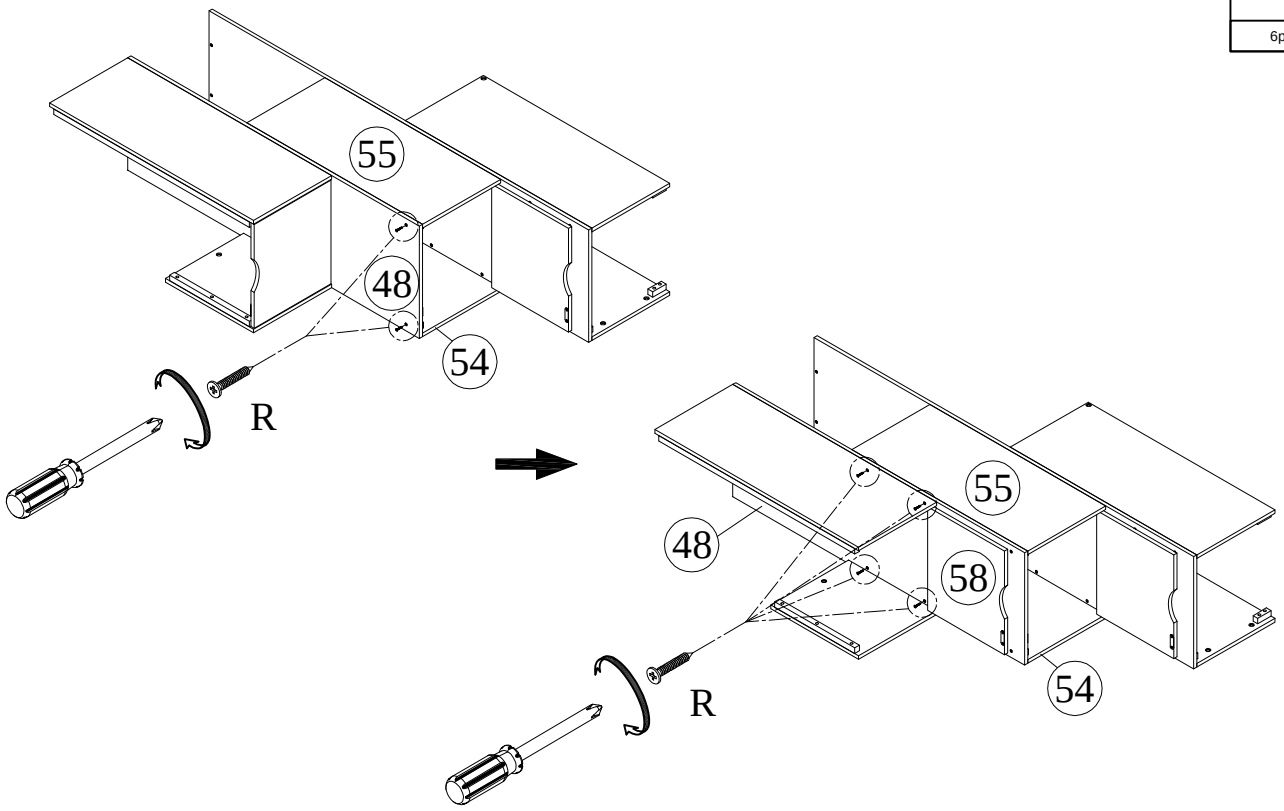

STEP 20 / ÉTAPE 20

R

4pcs

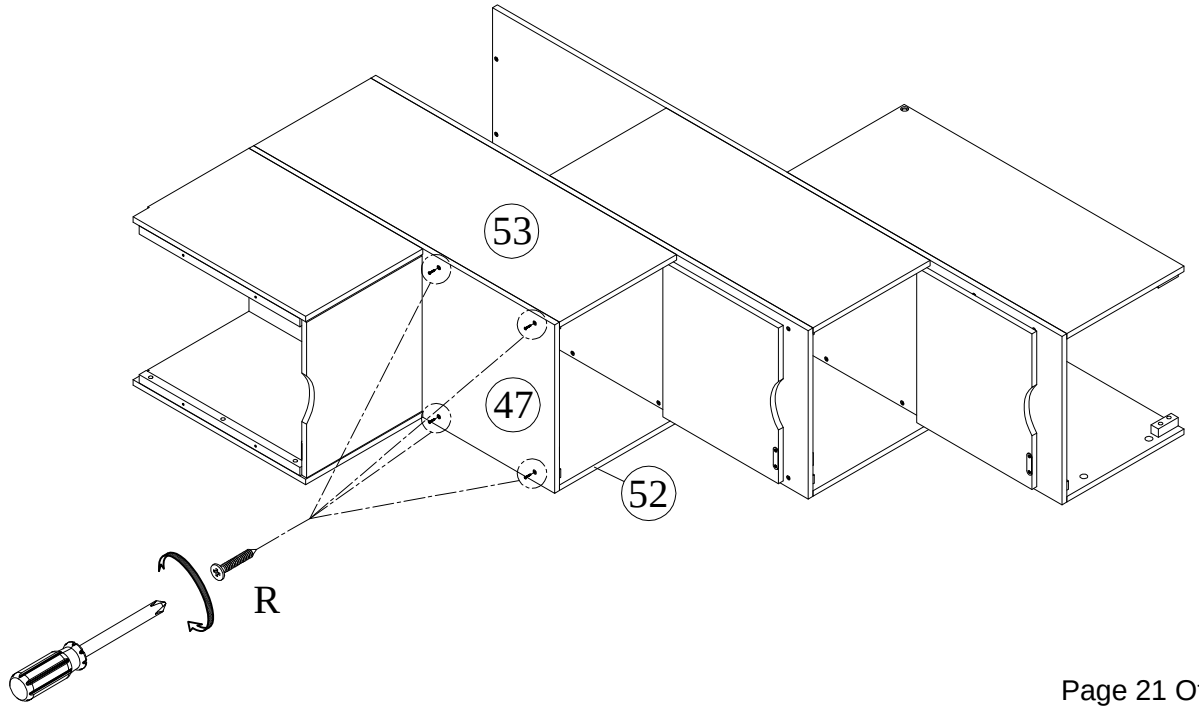

STEP 21 / ÉTAPE 21

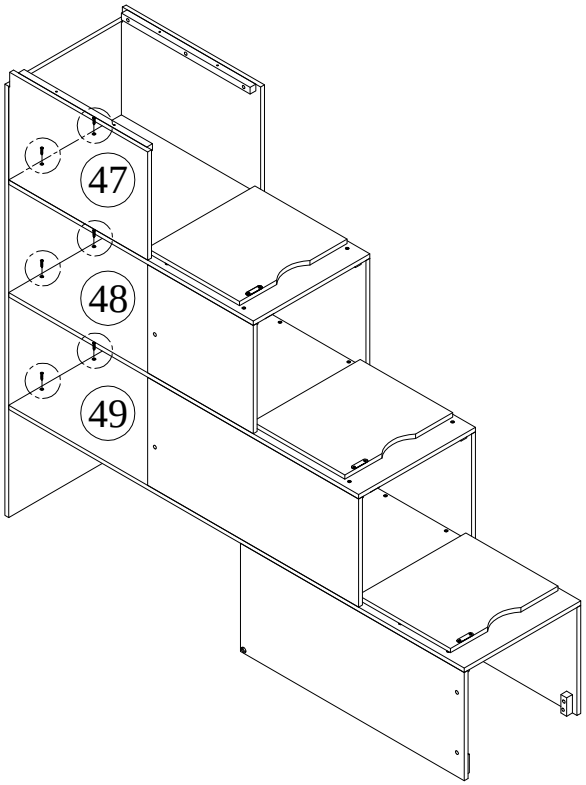

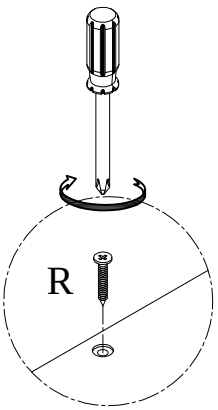

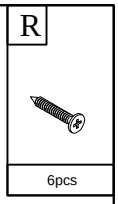

STEP 22 / ÉTAPE 22

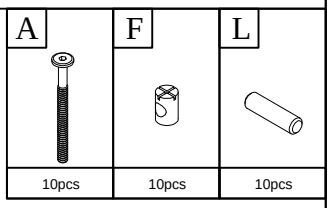

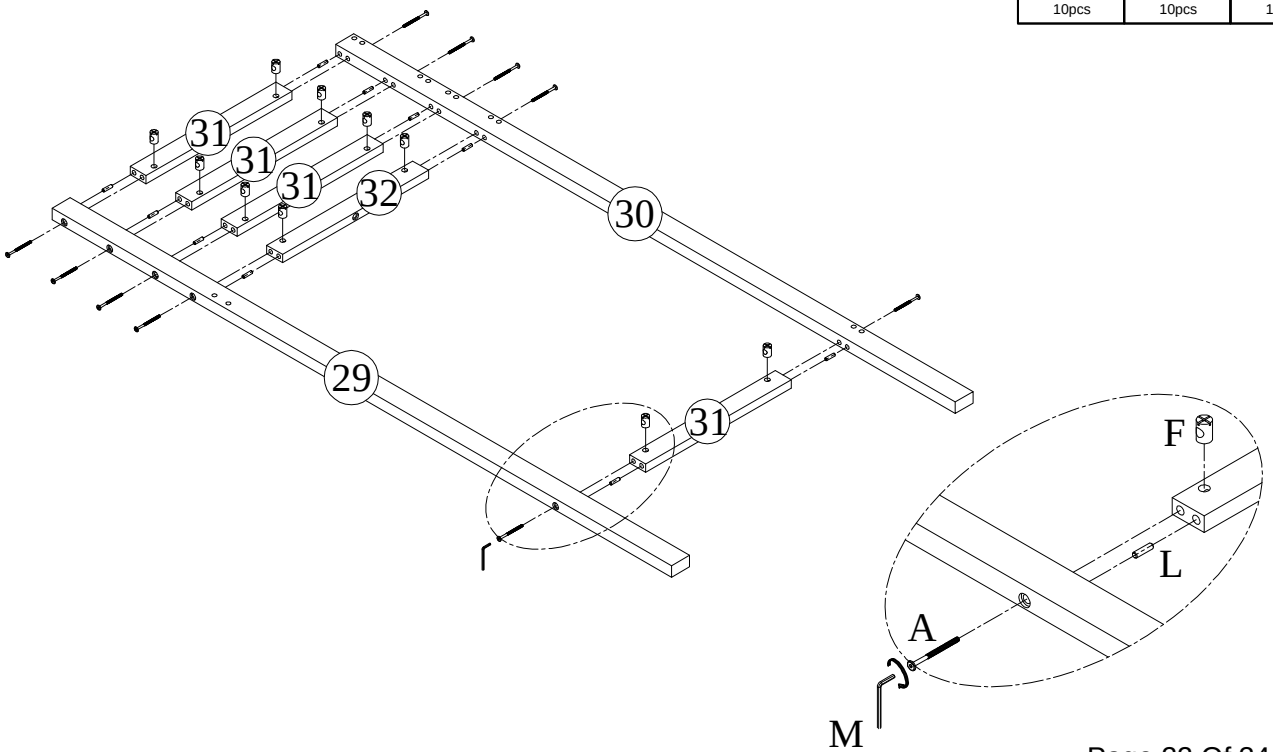

STEP 23 / ÉTAPE 23

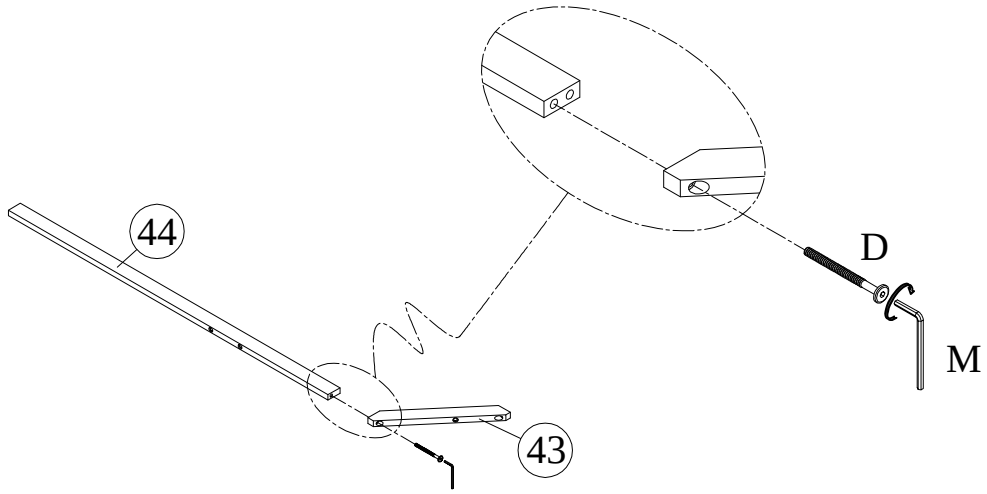

D

1pc

STEP 24 / ÉTAPE 24

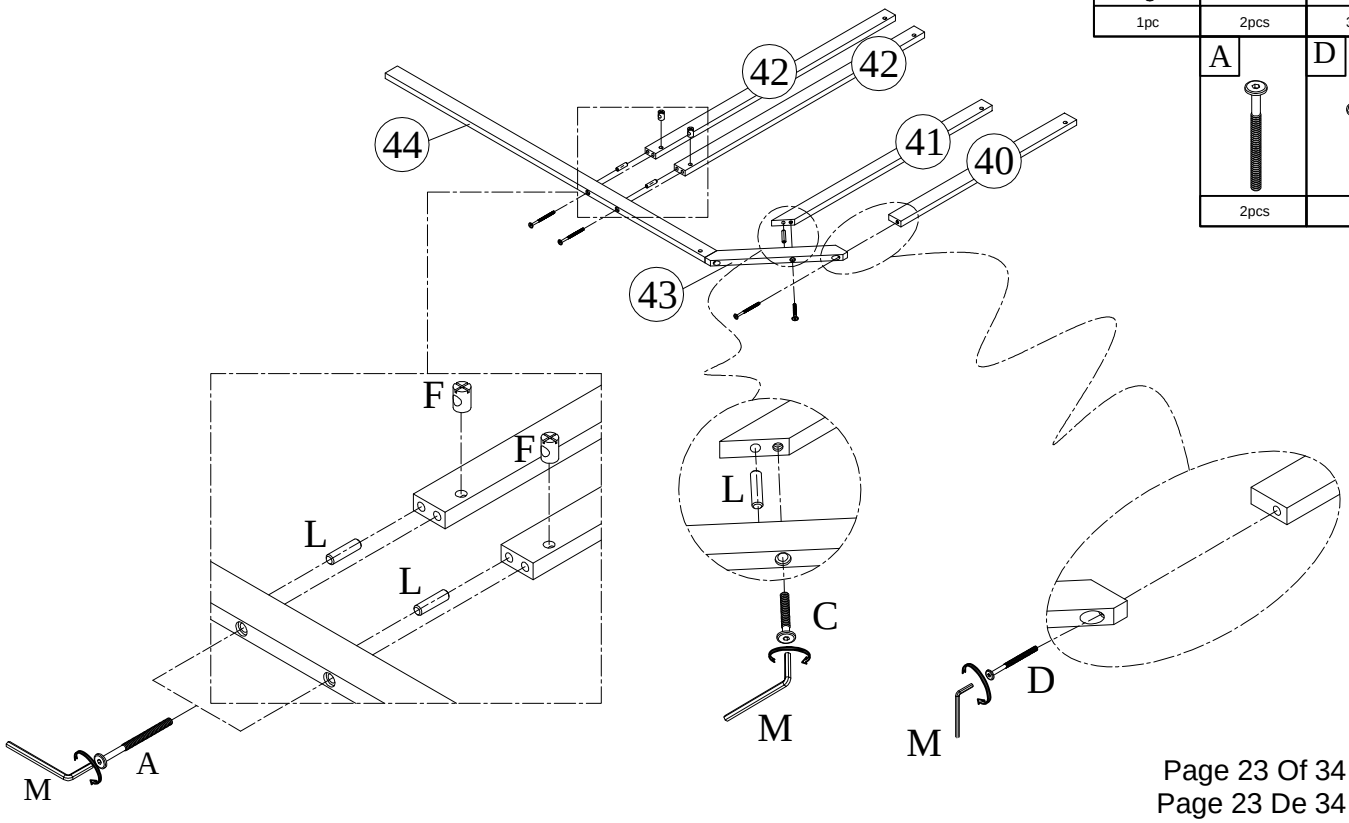

C

1pc

F

2pcs

L

3pcs

A

2pcs

D

1pc

STEP 25 / ÉTAPE 25

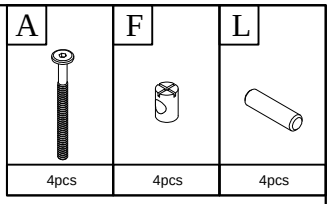

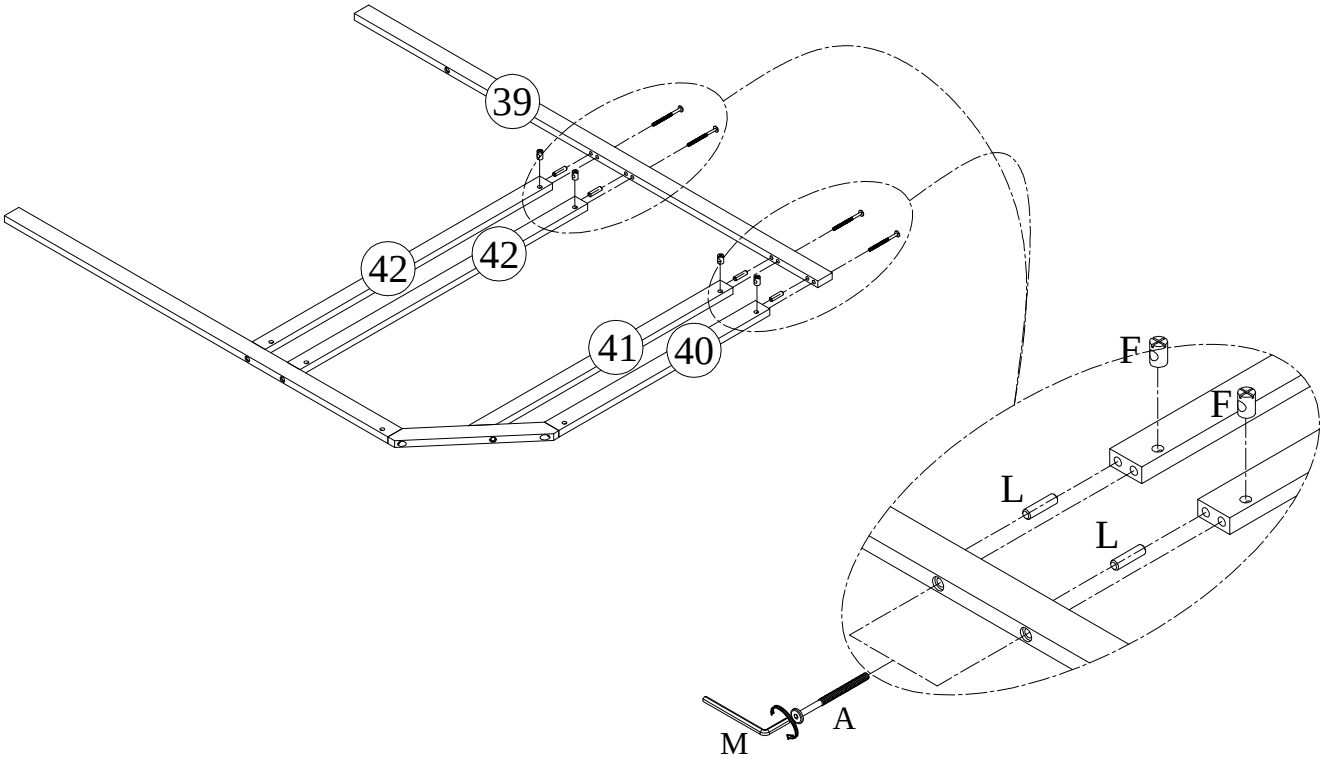

STEP 26 / ÉTAPE 26

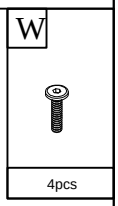

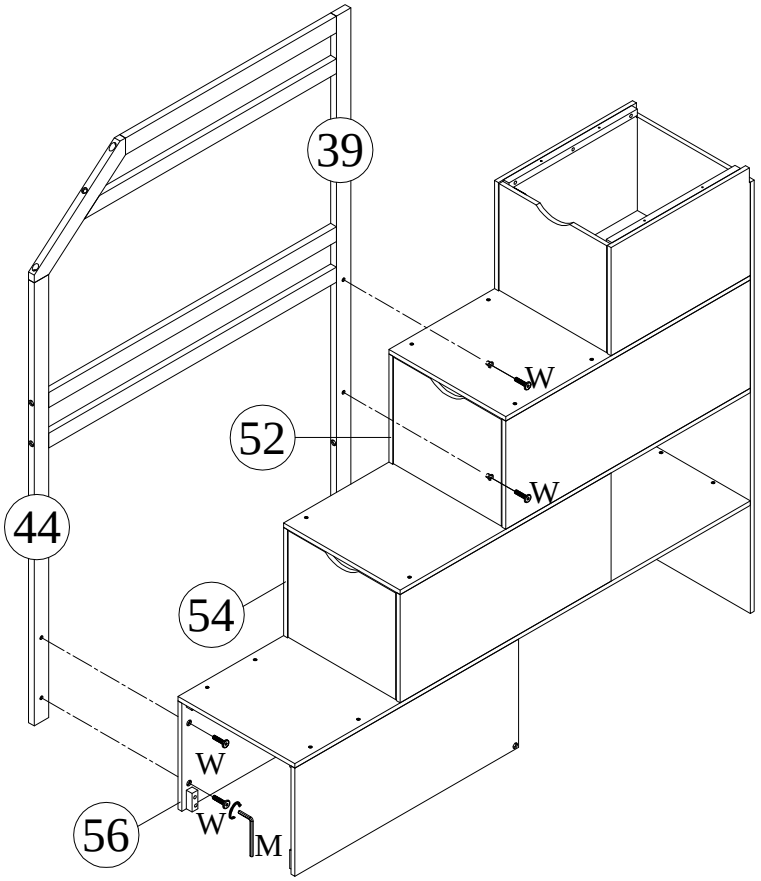

STEP 27 / ÉTAPE 27

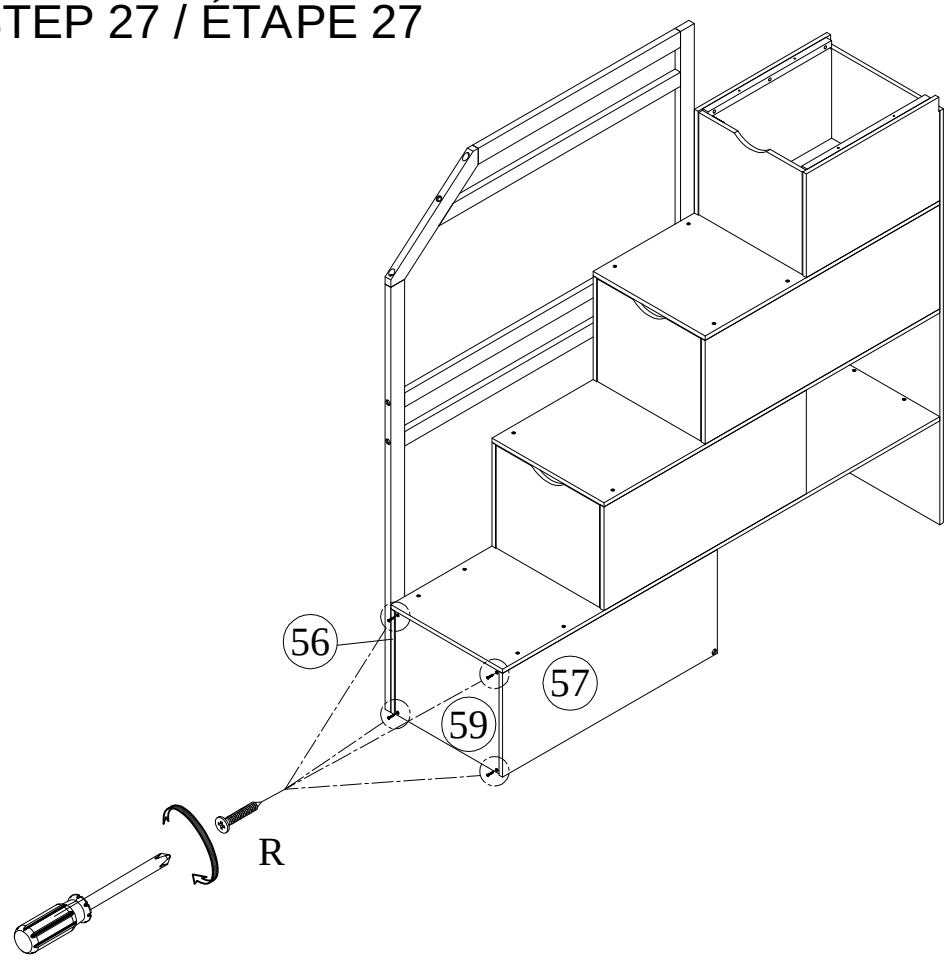

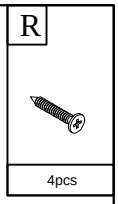

STEP 28 / ÉTAPE 28

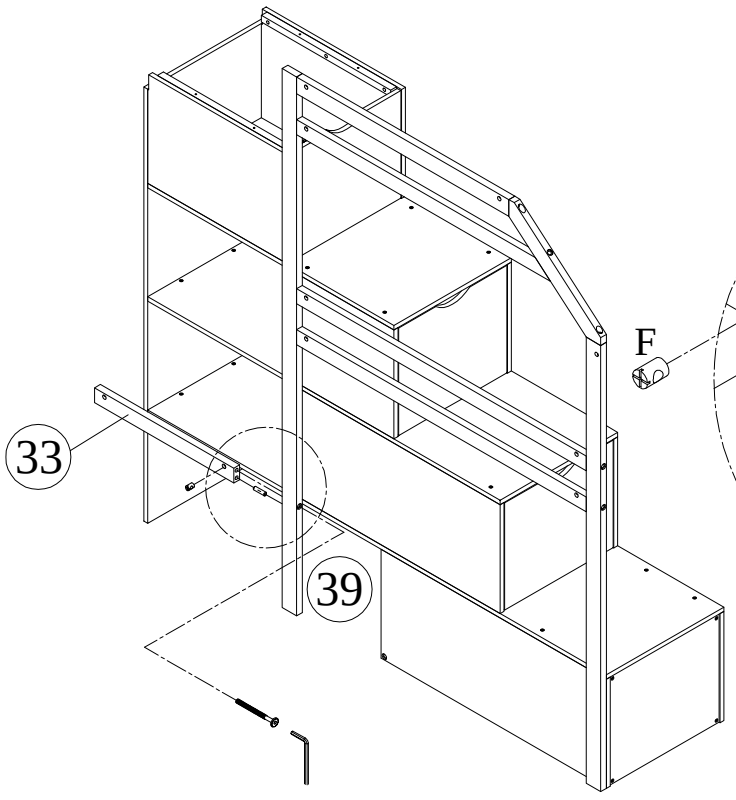

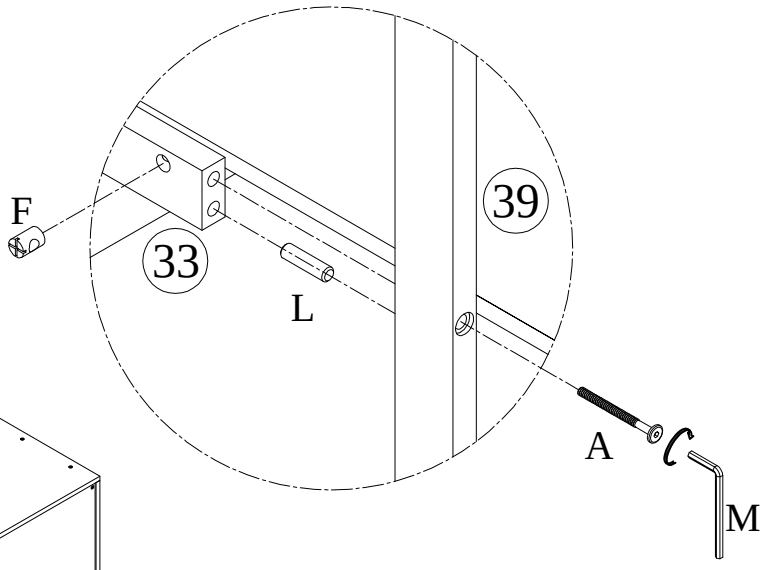

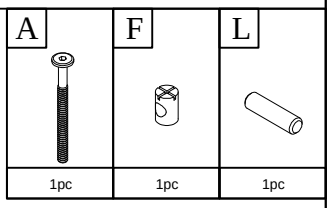

STEP 29 / ÉTAPE 29

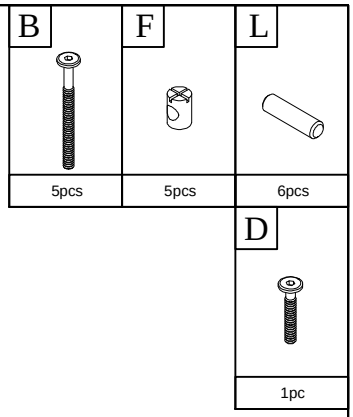

STEP 30 / ÉTAPE 30

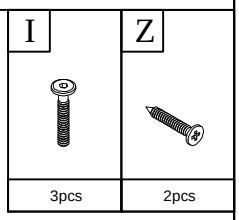

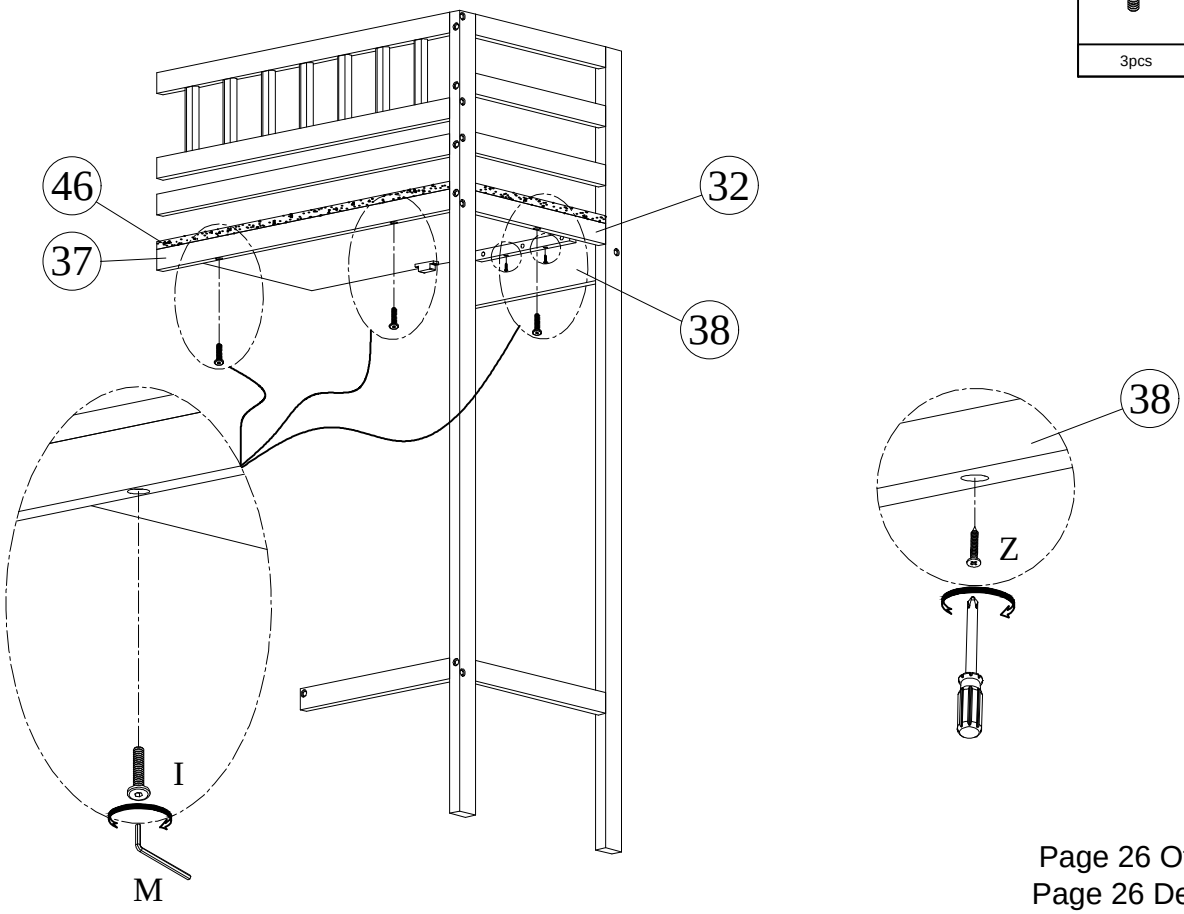

STEP 31 / ÉTAPE 31

C	F	L	E
1pc	1pc	1pc	1pc

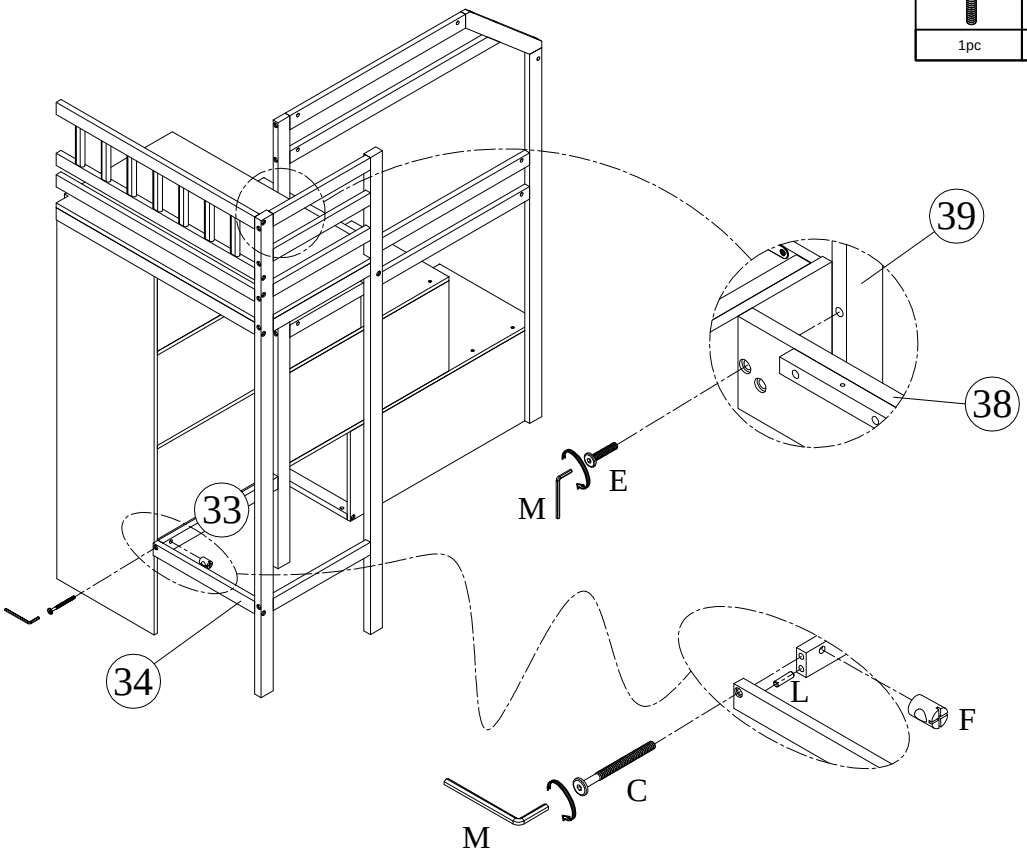

STEP 32 / ÉTAPE 32

Z
4pcs

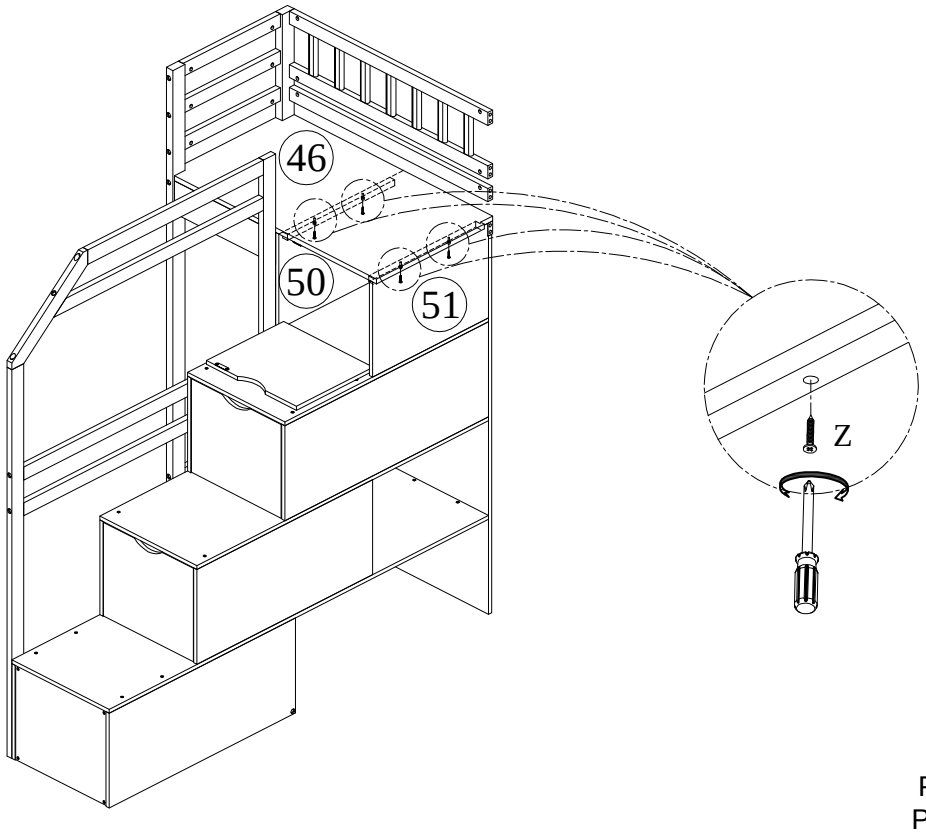

STEP 33 / ÉTAPE 33

A	F	L
4pcs	4pcs	4pcs

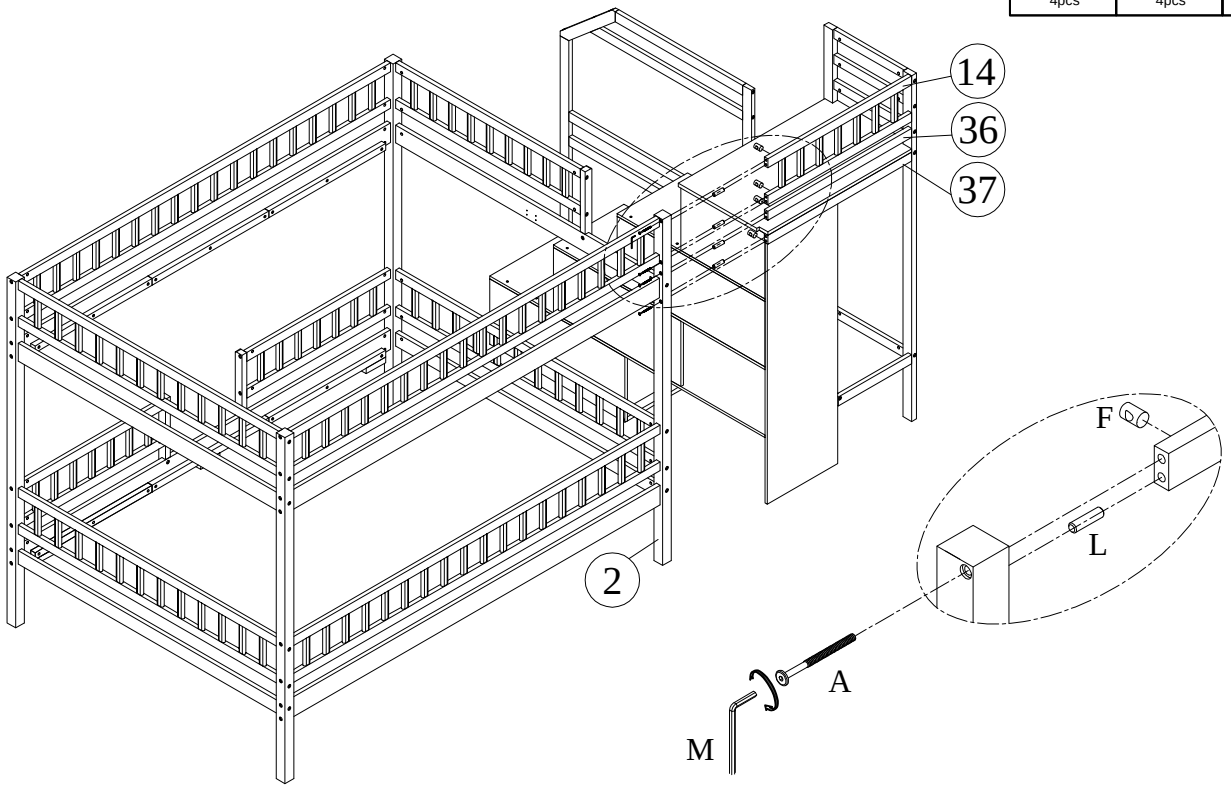

STEP 34 / ÉTAPE 34

C	F	L
14pcs	14pcs	12pcs

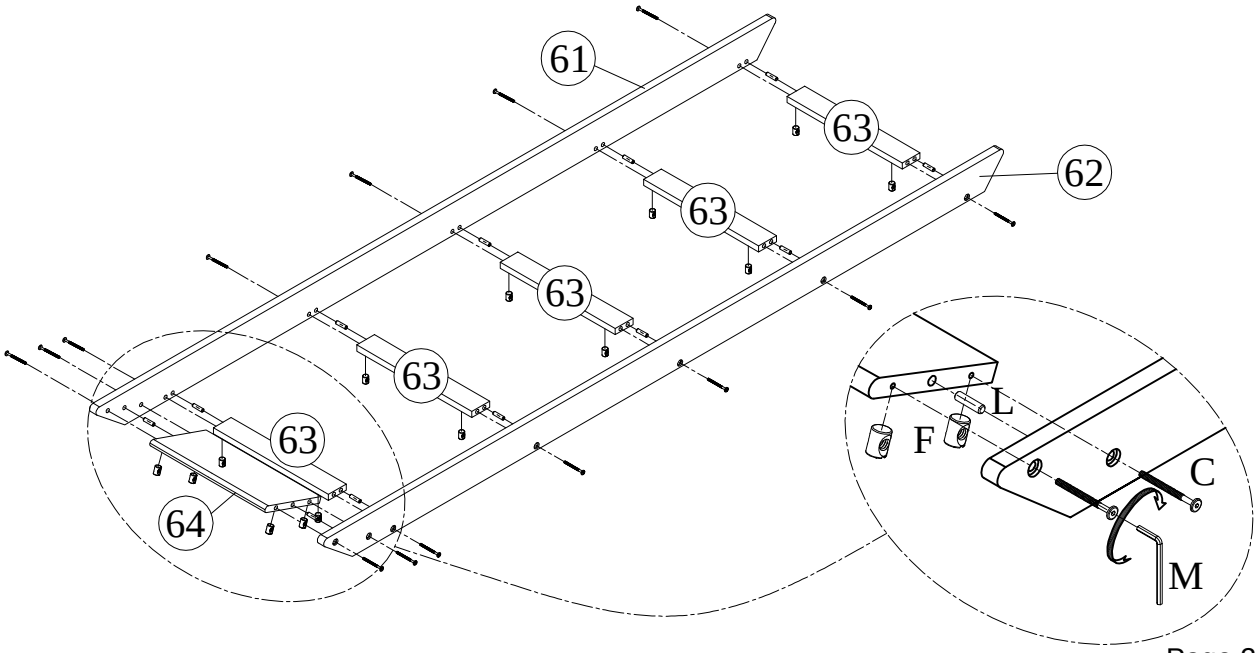

STEP 35 / ÉTAPE 35

H

10pcs

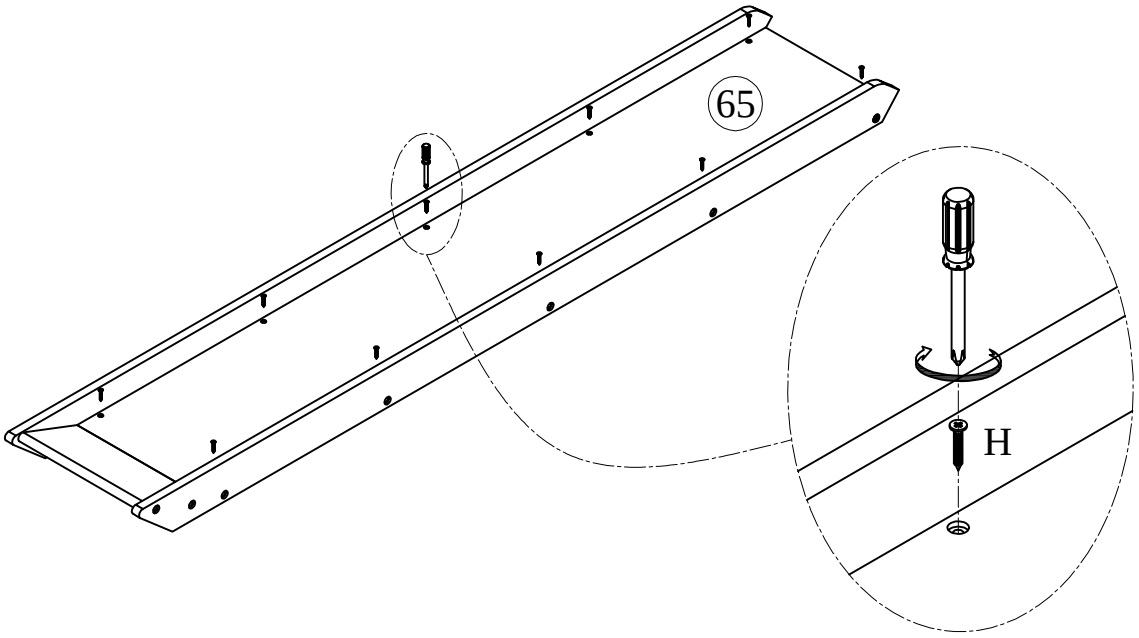

STEP 36 / ÉTAPE 36

U	E
	
2pcs	1pc

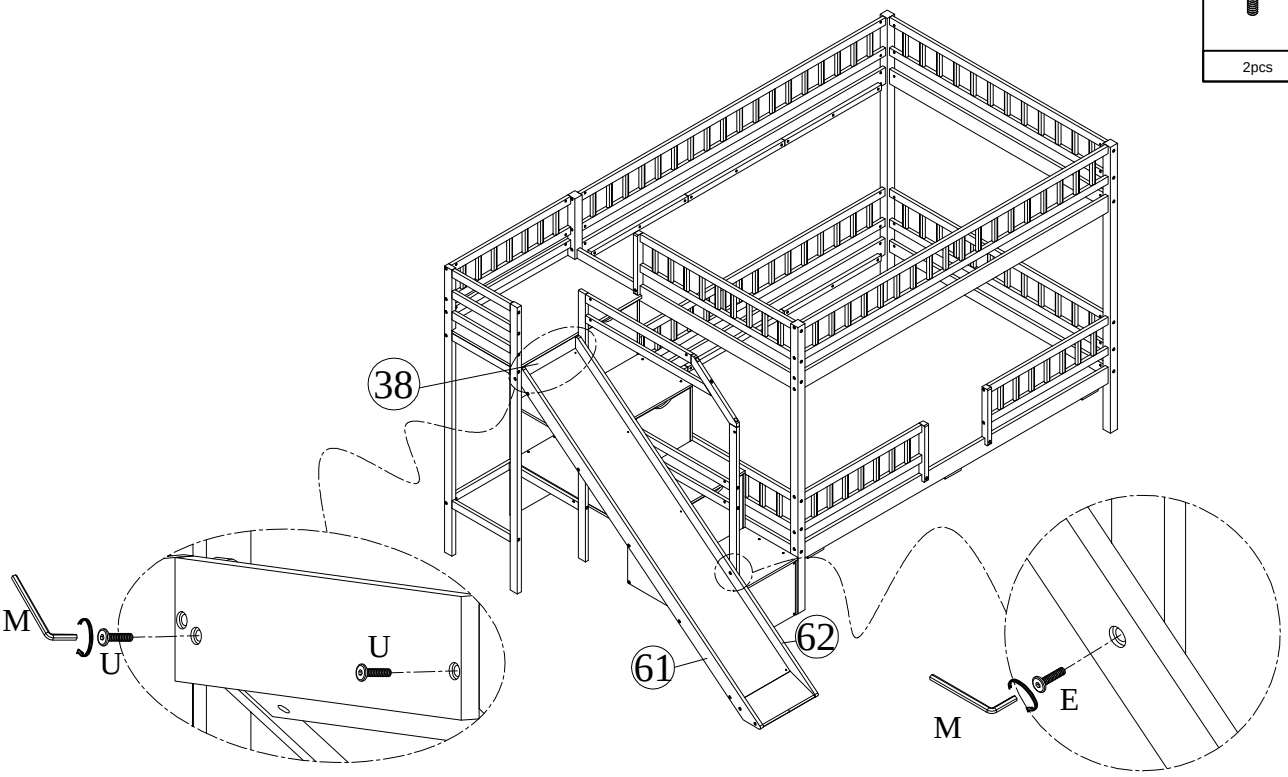

STEP 37 / ÉTAPE 37

S	Z	Y
8pcs	4pcs	2pcs

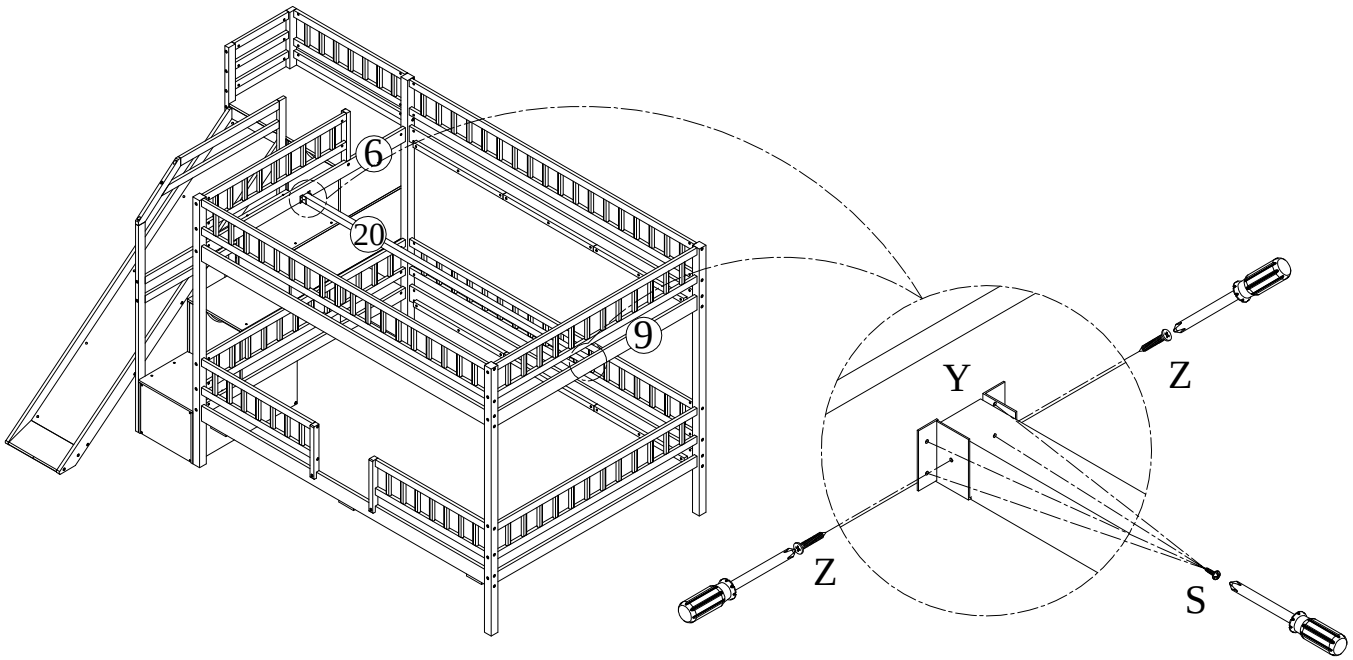

STEP 38 / ÉTAPE 38

R
56pcs

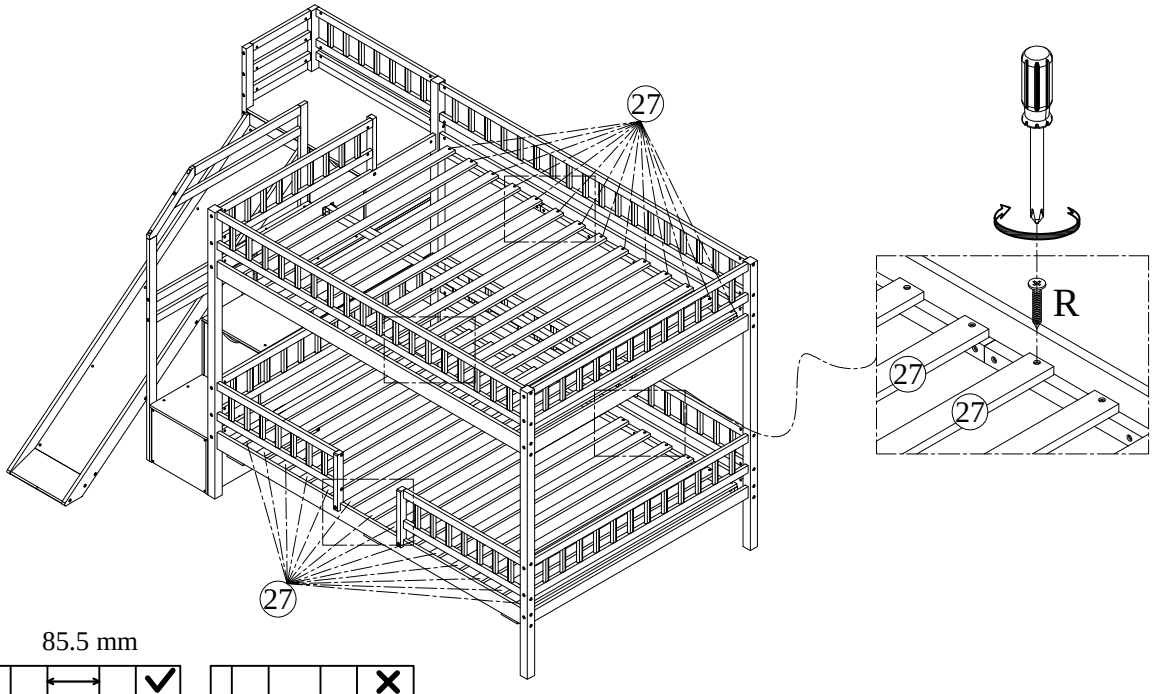

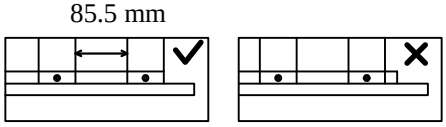

Note: Do not lock the screws of the bed slats to be outemost edge the bed slats, you need to leave a certain space at the edges, ortherwise it will cause the board to break

Remarque : Ne bloquez pas les vis des lattes du lit pour qu'elles soient situées à l'extérieur des lattes du lit, vous il faut laisser un certain espace sur les bords, sinon cela va casser la planche

STEP 39 / ÉTAPE 39

Z

8pcs

X2

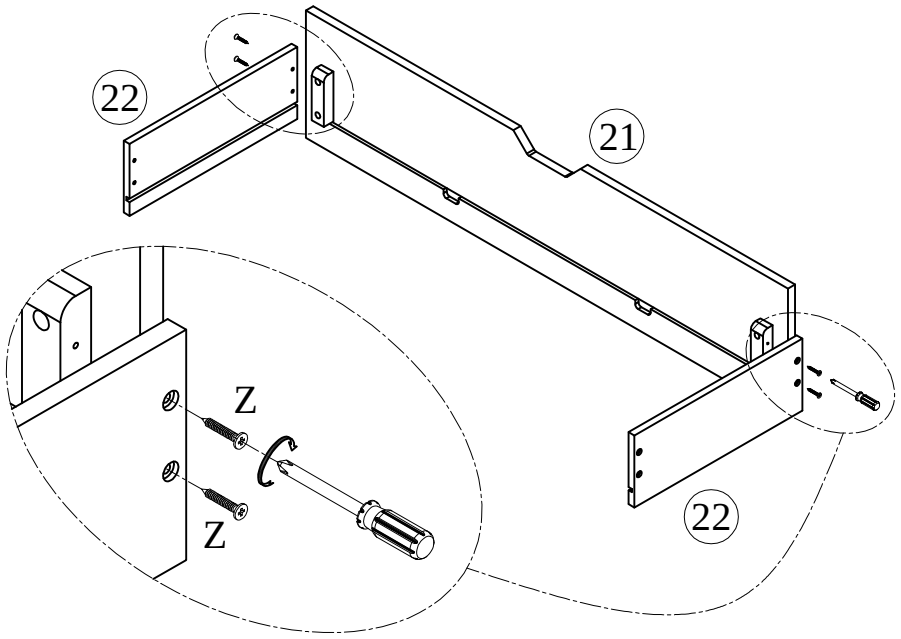

STEP 40 / ÉTAPE 40

Z

8pcs

X2

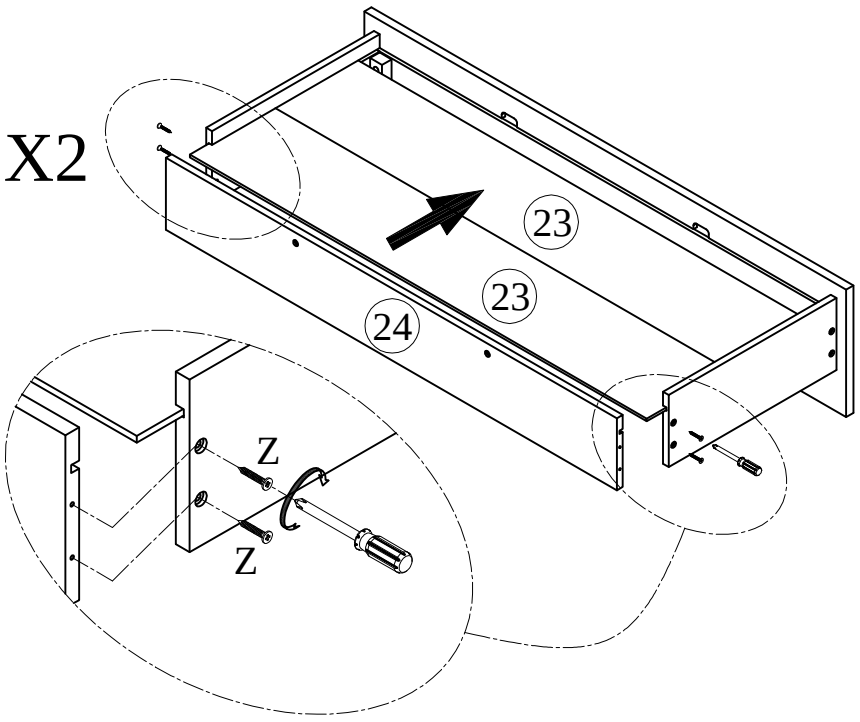

STEP 41 / ÉTAPE 41

R

4pcs

X2

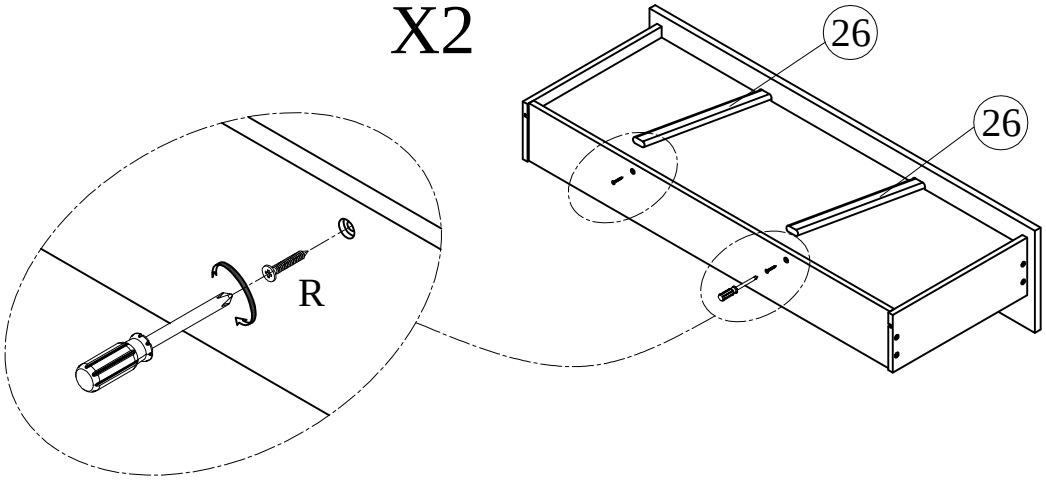

STEP 42 / ÉTAPE 42

Q	S
	
8pcs	16pcs

X8

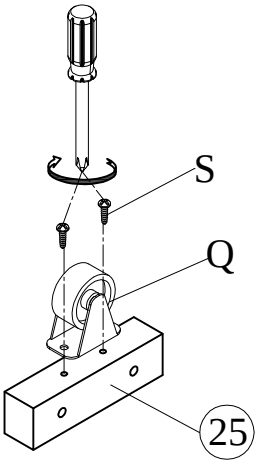

STEP 43 / ÉTAPE 43

X	S	Z
		
4pcs	8pcs	16pcs

X2

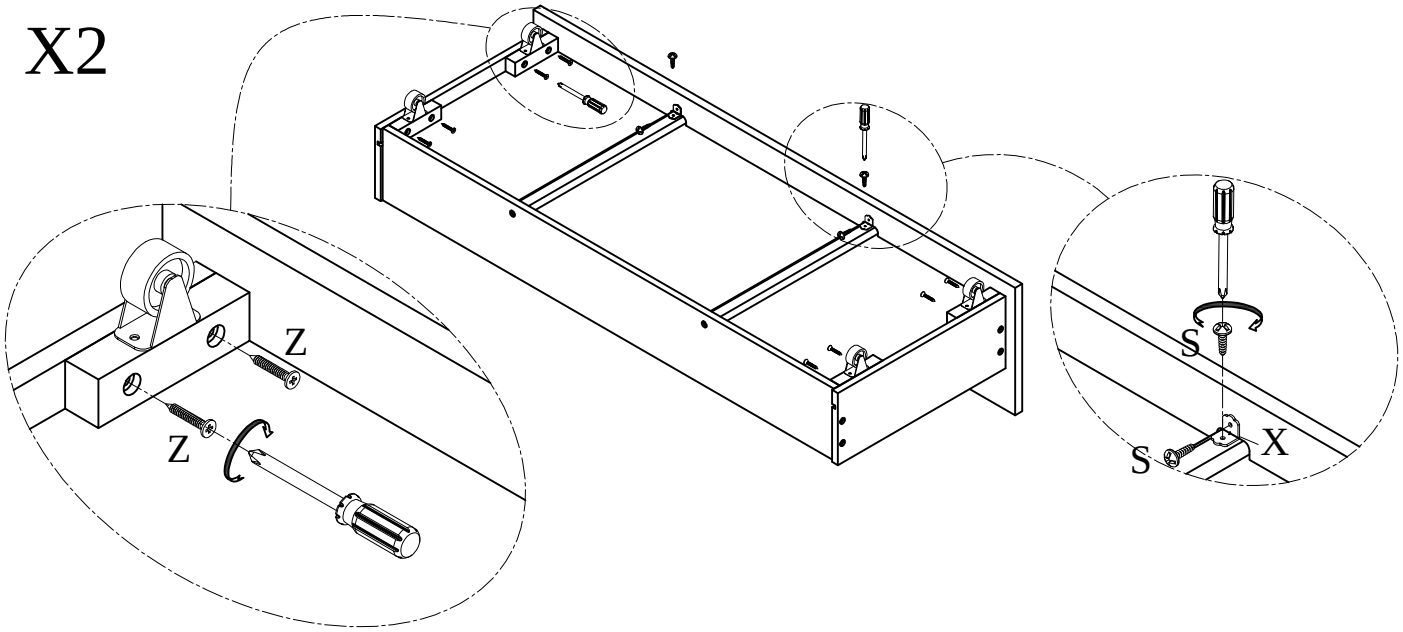

STEP 44 / ÉTAPE 44

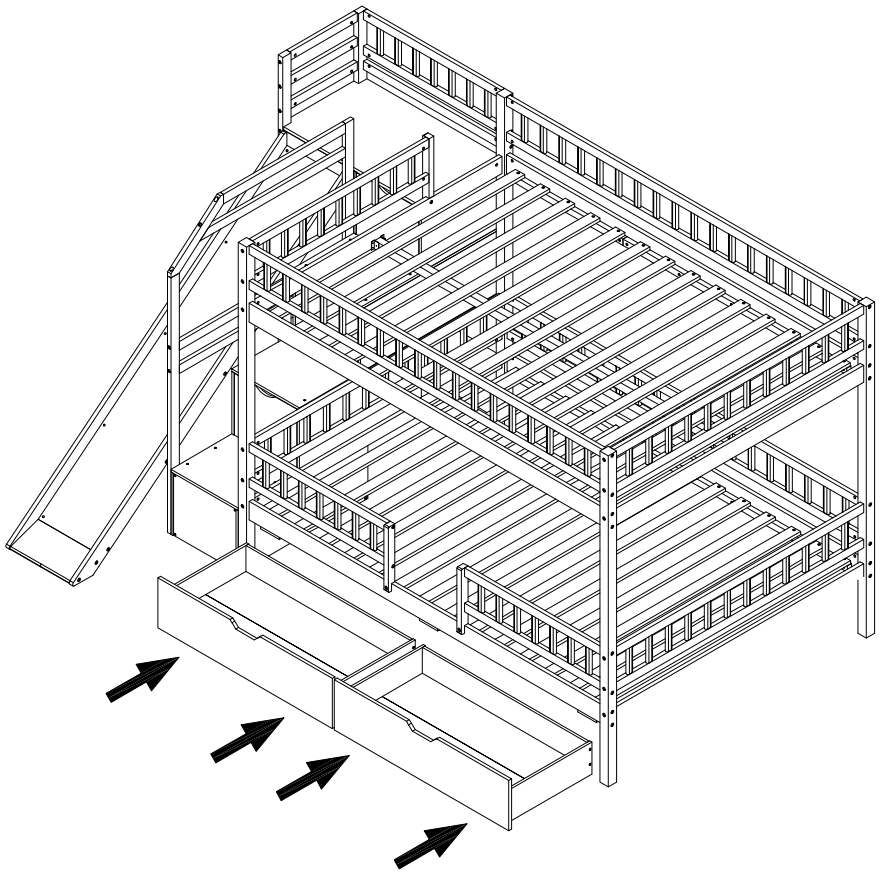

COMPLETED / COMPLÉTÉ

