USER MANUAL

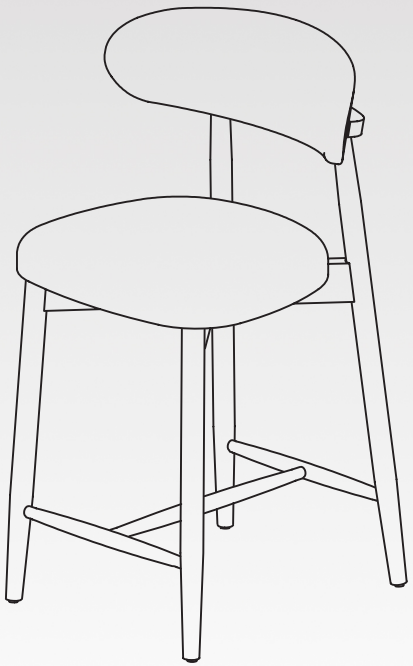

B6269

WOOD STOOL

WARNING

EN: ⚠ BEFORE YOU GET STARTED, A FEW POINTERS:

Please follow all steps carefully, use all parts provided, and avoid overtightening screws. Do not fully tighten the screws until all parts are in place. Using the wrong screws or neglecting maintenance can cause damage.

ES: ⚠ ANTES DE COMENZAR, ALGUNAS INDICACIONES:

Siga cuidadosamente todos los pasos, utilice todas las piezas suministradas y evite apretar demasiado los tornillos. No apriete completamente los tornillos hasta que todas las piezas estén colocadas. El uso de tornillos incorrectos o la falta de mantenimiento pueden causar daños.

FR: ⚠ AVANT DE COMMENCER, QUELQUES CONSEILS :

Suivez attentivement toutes les étapes, utilisez toutes les pièces fournies et évitez de trop serrer les vis. Ne serrez pas complètement les vis avant que toutes les pièces ne soient en place. L'utilisation de vis inadaptées ou un manque d'entretien peut entraîner des dommages.

DE: ⚠ BEVOR SIE BEGINNEN, EINIGE HINWEISE:

Befolgen Sie alle Schritte sorgfältig, verwenden Sie alle mitgelieferten Teile und ziehen Sie die Schrauben nicht zu fest an. Ziehen Sie die Schrauben erst vollständig fest, wenn alle Teile korrekt positioniert sind. Die Verwendung falscher Schrauben oder eine unzureichende Wartung kann Schäden verursachen.

IT: ⚠ PRIMA DI INIZIARE, ALCUNE INDICAZIONI:

Seguire attentamente tutti i passaggi, utilizzare tutti i componenti forniti ed evitare di serrare eccessivamente le viti. Non serrare completamente le viti finché tutti i componenti non sono in posizione. L'uso di viti errate o la mancata manutenzione può causare danni.

JA: ⚠ 作業を始める前に、以下の点にご注意ください：

すべての手順をよく確認し、付属の部品をすべて使用して、ねじを締めすぎないようにしてください。すべての部品を所定の位置に取り付けるまでは、ねじを完全に締め付けないでください。不適切なねじを使用したり、メンテナンスを怠ったりすると、製品が損傷するおそれがあります。

WARNING

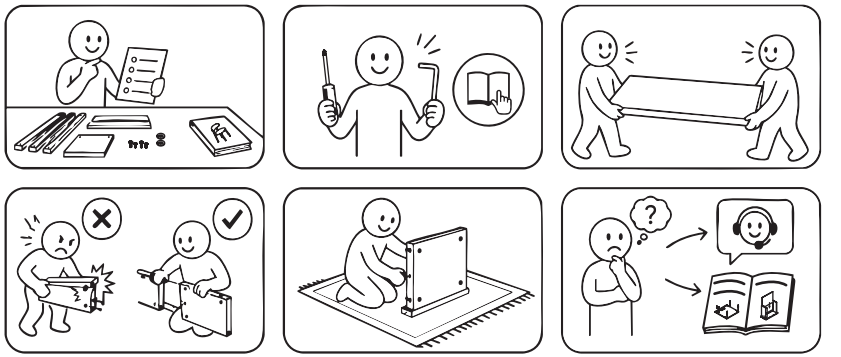

SAFETY INFORMATION

EN: WEIGHT CAPACITY FOR PRODUCT: 275 LBS (≈125 KG)
ES: CAPACIDAD DE PESO DEL PRODUCTO: 275 LBS (≈125 KG)
FR: CAPACITÉ DE CHARGE DU PRODUIT : 275 LBS (≈125 KG)
DE: GEWICHTSBELASTBARKEIT DES PRODUKTS: 275 LBS (≈125 KG)
IT: CAPACITÀ DI CARICO DEL PRODOTTO: 275 LBS (≈125 KG)
JA: 製品の耐荷重：275 LBS（約 125 KG）

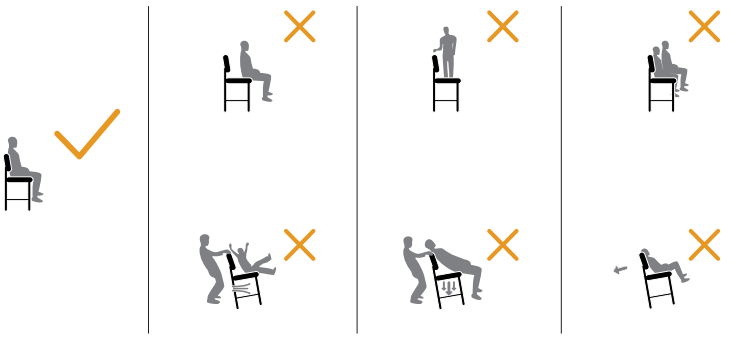

ASSEMBLY PARTS AND TOOL

MISSING PARTS?/¿FALTAN PIEZAS?/PIÈCES MANQUANTES ?/
FEHLENDE TEILE?/PARTI MANCANTI?/ 不足している部品はありますか?

hello@colamyhome.com

A

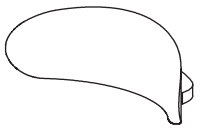

Backrest *1
Respaldo *1
Dossier *1
Rückenlehne *1
Schienale *1
背もたれ *1

B

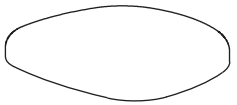

Seat Cushion *1
Cojín del asiento *1
Coussin d'assise *1
Sitzpolster *1
Cuscino del sedile *1
座面クッション *1

C-L

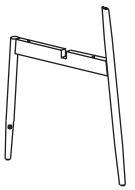

Left Leg *1
Pata izquierda *1
Pied gauche *1
Linkes Bein *1
Gamba sinistra *1
左脚 *1

C-R

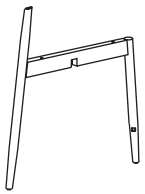

Right Leg *1
Pata derecha *1
Pied droit *1
Rechtes Bein *1
Gamba destra *1
右脚 *1

D

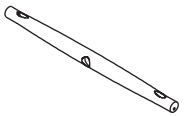

Wood Strip *2
Travesaño de madera *2
Traverse en bois *2
Holzquerstrebe *2
Traversa in legno *2
木製横桟 *2

E

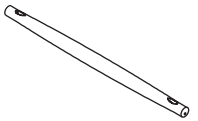

Middle Wood Strip *1
Travesaño central de madera *1
Traverse centrale en bois *1
Mittlere Holzquerstrebe *1
Traversa centrale in legno *1
中央木製横桟 *1

1



1/4" x 63mm Bolts *5
Pernos de 1/4" × 63 mm *5
Boulons de 1/4" × 63 mm *5
Schrauben 1/4" × 63 mm *5
Bulloni da 1/4" × 63 mm *5
1/4" × 63 mm ボルト *5

2



1/4" x 19mm Bolts *9
Pernos de 1/4" × 19 mm *9
Boulons de 1/4" × 19 mm *9
Schrauben 1/4" × 19 mm *9
Bulloni da 1/4" × 19 mm *9
1/4" × 19 mm ボルト *9

3



Spring washer *5
Arandelas elásticas *5
Rondelles élastiques *5
Federringe *5
Rondelle elastiche *5
スプリングワッシャー *5

ASSEMBLY PARTS AND TOOL

MISSING PARTS?/¿FALTAN PIEZAS?/PIÈCES MANQUANTES ?/
FEHLENDE TEILE?/PARTI MANCANTI?/ 不足している部品はありますか?

hello@colamyhome.com

4



Flat washer *5
Arandelas planas *5
Rondelles plates *5
Unterlegscheiben *5
Rondelle piane *5
平ワッシャー *5

5



Iron Plate *2
Placas de hierro *2
Plaques en fer *2
Eisenplatten *2
Piastre in ferro *2
鉄製プレート *2

6

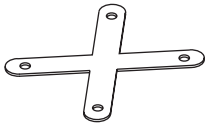

X-Metal plate *1
Placa metálica en X *1
Plaque métallique en X *1
X-förmige Metallplatte *1
Piastra metallica a X *1
X 字型金属プレート *1

7

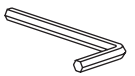

Allen Wrench *1
Llave Allen *1
Clé Allen *1
Inbusschlüssel *1
Chiave a brugola *1
六角レンチ *1

8



32 mm Screws *6
Tornillos de 32 mm *6
Vis de 32 mm *6
32-mm-Schrauben *6
Viti da 32 mm *6
32 mm ネジ *6



vimeo

EN: Note: Please prepare one Phillips screwdriver before assembly.

ES: Nota: Prepare un destornillador Phillips antes del montaje.

FR: Remarque : Préparez un tournevis cruciforme avant le montage.

DE: Hinweis: Legen Sie vor der Montage einen Kreuzschlitzschraubendreher bereit.

IT: Nota: Preparare un cacciavite a croce prima del montaggio.

JA: 注意：組み立て前にプラスドライバーを1本ご用意ください。

STEP 1

EN: Connect Left leg (C-L) and Right Leg (C-R), align their grooves and press down until fixed.
Note 1: Legs are labeled "L" for left and "R" for right to match sides.
Note 2: Correct assembly makes front legs 390mm–410mm apart. 455mm–475mm means wrong setup.

ES: Conecte la pata izquierda (C-L) y la pata derecha (C-R), alinee las ranuras y presione hacia abajo hasta que queden firmemente encajadas.
Nota 1: Las patas están marcadas con "L" para el lado izquierdo y "R" para el lado derecho. Instálelas en el lado correspondiente.
Nota 2: Si el montaje es correcto, la distancia entre las patas delanteras debe ser de 390–410 mm. Una distancia de 455–475 mm indica que el montaje es incorrecto.

FR: Assemblez le pied gauche (C-L) et le pied droit (C-R), alignez leurs rainures, puis appuyez vers le bas jusqu'à ce qu'ils soient correctement fixés.
Remarque 1 : Les pieds sont identifiés par « L » pour le côté gauche et « R » pour le côté droit. Installez-les du côté correspondant.
Remarque 2 : Lorsque le montage est correct, la distance entre les pieds avant doit être comprise entre 390 et 410 mm. Une distance comprise entre 455 et 475 mm indique un montage incorrect.

DE: Verbinden Sie das linke Bein (C-L) mit dem rechten Bein (C-R). Richten Sie die Nuten aufeinander aus und drücken Sie die Teile nach unten, bis sie fest sitzen.
Hinweis 1: Die Beine sind mit „L" für links und „R" für rechts gekennzeichnet. Montieren Sie sie auf der entsprechenden Seite.
Hinweis 2: Bei korrekter Montage muss der Abstand zwischen den Vorderbeinen 390–410 mm betragen. Ein Abstand von 455–475 mm weist auf eine falsche Montage hin.

IT: Collegare la gamba sinistra (C-L) e la gamba destra (C-R), allineare le relative scanalature e premere verso il basso finché non risultano saldamente fissate.
Nota 1: Le gambe sono contrassegnate con "L" per il lato sinistro e "R" per il lato destro. Installarle sul lato corrispondente.
Nota 2: Se il montaggio è corretto, la distanza tra le gambe anteriori deve essere di 390–410 mm. Una distanza di 455–475 mm indica un montaggio errato.

JA: 左脚（C-L）と右脚（C-R）の溝を合わせ、しっかり固定されるまで下方向に押し込んで接続します。
注意1：脚には、左側を示す「L」と右側を示す「R」のラベルがあります。それぞれ正しい側に取り付けてください。
注意2：正しく組み立てられている場合、前脚間の距離は390～410 mmになります。455～475 mmの場合は、組み立て方向が間違っています。

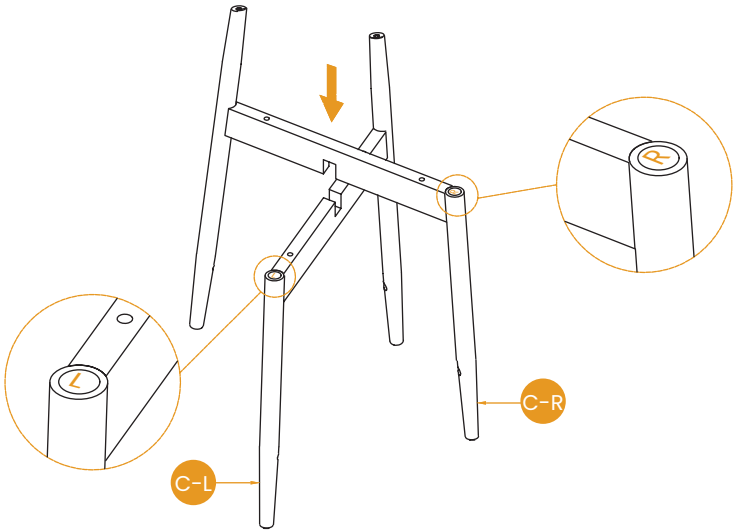

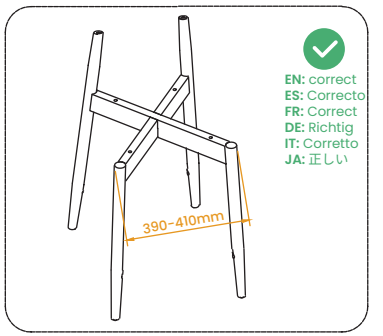

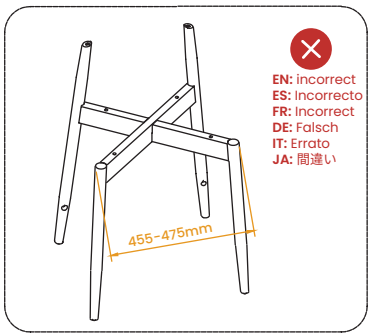

STEP 2

EN: Attach Two Iron Plates (5) to the legs, align the screw holes on legs, and using Two 19mm Bolts (2), then tighten by Allen Wrench (7).
Note 1: Put the concave side up. Do not put the raised side up.
Note 2: Fix Iron Plate (5) close to the flat cut part of the chair leg.
Note 3: The holes on the two Iron Plates (5) must line up after installation.

ES: Fije las dos placas de hierro (5) a las patas, alinee los orificios para tornillos de las patas y asegúrelas con dos pernos de 19 mm (2). A continuación, apriételos con la llave Allen (7).
Nota 1: Coloque el lado cóncavo hacia arriba. No coloque el lado elevado hacia arriba.
Nota 2: Fije la placa de hierro (5) cerca de la parte plana cortada de la pata de la silla.
Nota 3: Después de la instalación, los orificios de las dos placas de hierro (5) deben quedar alineados.

FR: Fixez les deux plaques en fer (5) aux pieds, alignez les trous de vis des pieds, puis fixez-les à l'aide de deux boulons de 19 mm (2). Serrez ensuite les boulons avec la clé Allen (7).
Remarque 1 : Placez le côté concave vers le haut. Ne placez pas le côté bombé vers le haut.
Remarque 2 : Fixez la plaque en fer (5) près de la partie plate découpée du pied de la chaise.
Remarque 3 : Après l'installation, les trous des deux plaques en fer (5) doivent être alignés.

DE: Befestigen Sie die beiden Eisenplatten (5) an den Beinen. Richten Sie die Schraubenlöcher an den Beinen aus und befestigen Sie die Platten mit zwei 19-mm-Schrauben (2). Ziehen Sie die Schrauben anschließend mit dem Inbusschlüssel (7) fest.
Hinweis 1: Legen Sie die konkave Seite nach oben. Die erhabene Seite darf nicht nach oben zeigen.
Hinweis 2: Befestigen Sie die Eisenplatte (5) nahe an der flach zugeschnittenen Stelle des Stuhlbeins.
Hinweis 3: Nach der Montage müssen die Löcher der beiden Eisenplatten (5) miteinander ausgerichtet sein.

IT: Fissare le due piastre in ferro (5) alle gambe, allineare i fori delle viti sulle gambe e fissarle con due bulloni da 19 mm (2). Quindi serrare i bulloni con la chiave a brugola (7).
Nota 1: Posizionare il lato concavo rivolto verso l'alto. Non posizionare il lato rialzato verso l'alto.
Nota 2: Fissare la piastra in ferro (5) vicino alla parte piatta tagliata della gamba della sedia.
Nota 3: Dopo l'installazione, i fori delle due piastre in ferro (5) devono risultare allineati.

JA: 2枚の鉄製プレート(5)を脚に取り付け、脚のネジ穴を合わせます。19 mmボルト(2)2本で固定し、六角レンチ(7)で締め付けます。
注意1：くぼんだ面を上向きにしてください。盛り上がった面を上向きにしないでください。
注意2：鉄製プレート(5)は、椅子の脚の平らに切り欠かれた部分に近づけて固定してください。
注意3：取り付け後、2枚の鉄製プレート(5)の穴が一直線に揃っていることを確認してください。

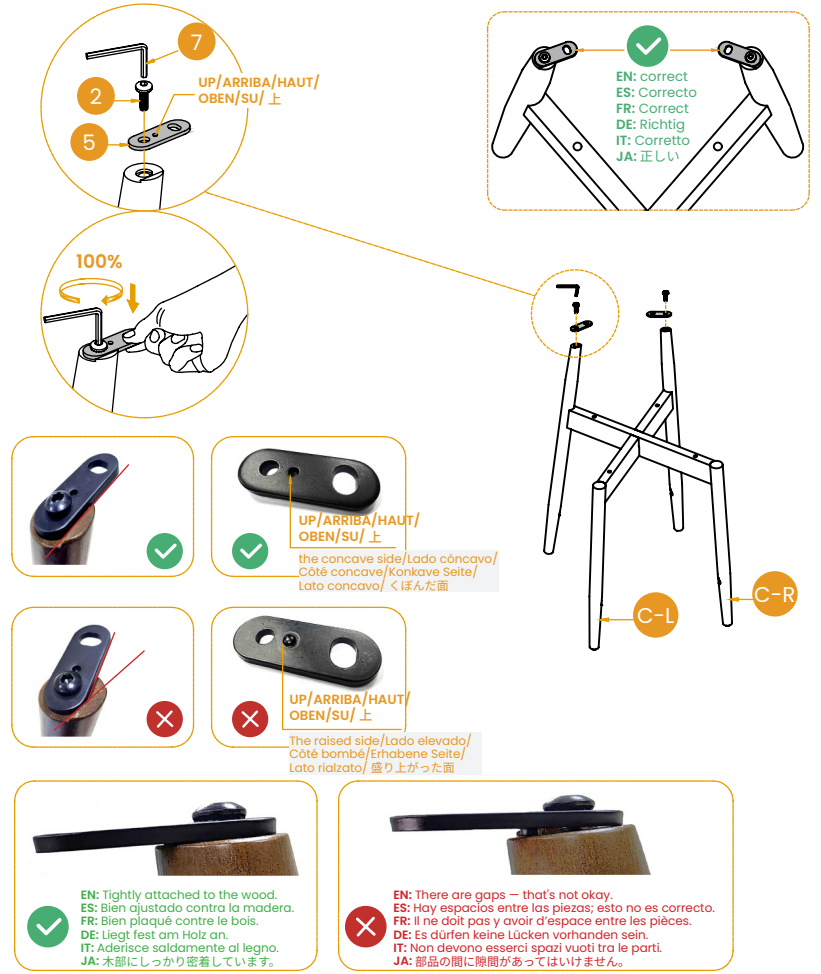

STEP 3

EN: Place the finished leg frame upside down on the ground.

ES: Coloque la estructura de patas ensamblada boca abajo sobre el suelo.

FR: Placez la structure de pieds assemblée à l'envers sur le sol.

DE: Legen Sie das montierte Beingestell umgedreht auf den Boden.

IT: Posizionare la struttura delle gambe assemblata capovolta sul pavimento.

JA: 組み立てた脚フレームを逆さにして床の上に置きます。

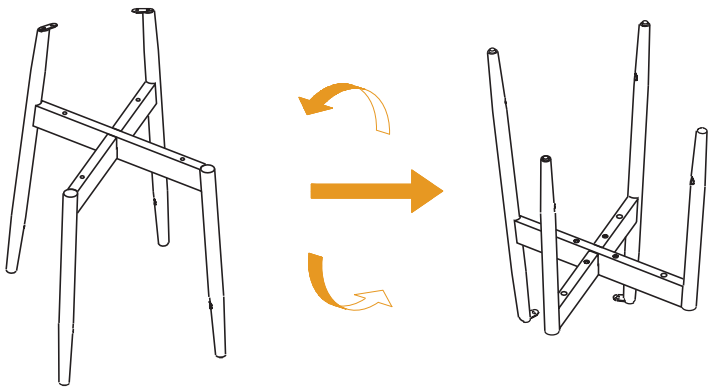

STEP 4

EN: Put X-Metal Plate (6) on the bottom of the legs cross connection, tighten four 19mm Bolts (2) by Allen Wrench (7).
Note: Please tighten to 70%.

ES: Coloque la placa metálica en X (6) en la parte inferior de la unión cruzada de las patas. Fíjela con cuatro pernos de 19 mm (2) y apriételos con la llave Allen (7).
Nota: Apriete los pernos solo al 70 %.

FR: Placez la plaque métallique en X (6) sous la jonction croisée des pieds. Fixez-la à l'aide de quatre boulons de 19 mm (2), puis serrez-les avec la clé Allen (7).
Remarque : Serrez les boulons à 70 % seulement.

DE: Platzieren Sie die X-förmige Metallplatte (6) an der Unterseite der gekreuzten Beinverbindung. Befestigen Sie sie mit vier 19-mm-Schrauben (2) und ziehen Sie diese mit dem Inbusschlüssel (7) fest.
Hinweis: Ziehen Sie die Schrauben nur zu 70 % fest.

IT: Posizionare la piastra metallica a X (6) sotto il punto di incrocio delle gambe. Fissarla con quattro bulloni da 19 mm (2), quindi serrarli con la chiave a brugola (7).
Nota: Serrare i bulloni solo al 70%.

JA: X字型金属プレート(6)を、脚の交差接続部の下側に取り付けます。19 mmボルト(2)4本で固定し、六角レンチ(7)で締め付けます。
注意：ボルトは70%まで仮締めしてください。

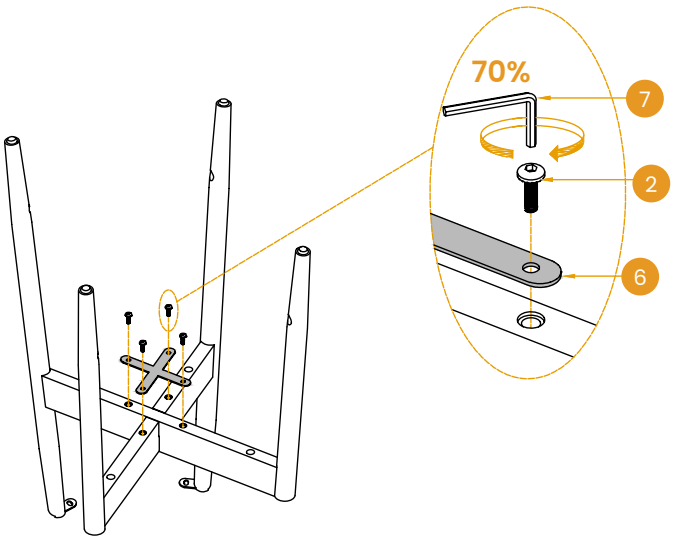

STEP 5

EN: Attach Seat Cushion (B) to the finished chair frame, using four 63mm Bolts (1), Spring Washer (3) and Flat Washer (4), tighten by Allen Wrench (7).
Note: Please tighten to 70%.

ES: Fije el cojín del asiento (B) a la estructura de la silla ensamblada utilizando cuatro pernos de 63 mm (1), arandelas elásticas (3) y arandelas planas (4). Apriete los pernos con la llave Allen (7).
Nota: Apriete los pernos solo al 70 %.

FR: Fixez le coussin d'assise (B) à la structure de la chaise assemblée à l'aide de quatre boulons de 63 mm (1), de rondelles élastiques (3) et de rondelles plates (4). Serrez les boulons avec la clé Allen (7).
Remarque : Serrez les boulons à 70 % seulement.

DE: Befestigen Sie das Sitzpolster (B) mit vier 63-mm-Schrauben (1), Federringen (3) und Unterlegscheiben (4) am montierten Stuhlgestell. Ziehen Sie die Schrauben mit dem Inbusschlüssel (7) fest.
Hinweis: Ziehen Sie die Schrauben nur zu 70 % fest.

IT: Fissare il cuscino del sedile (B) alla struttura della sedia assemblata utilizzando quattro bulloni da 63 mm (1), rondelle elastiche (3) e rondelle piane (4). Serrare i bulloni con la chiave a brugola (7).
Nota: Serrare i bulloni solo al 70%.

JA: 座面クッション(B)を組み立て済みの椅子フレームに取り付けます。63 mmボルト(1)4本、スプリングワッシャー(3)および平ワッシャー(4)を使用し、六角レンチ(7)で締め付けます。
注意：ボルトは70%まで仮締めしてください。

ASSEMBLY INSTRUCTIONS

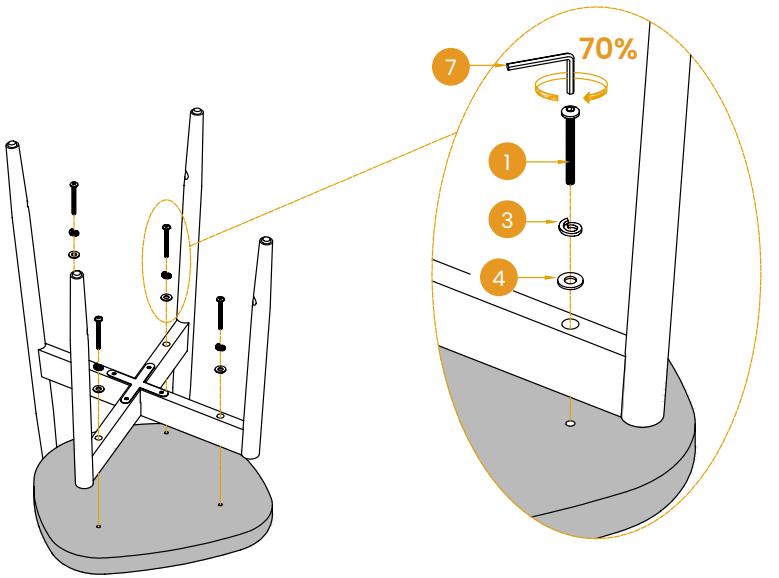

ASSEMBLY INSTRUCTIONS

STEP 6

EN: Put Wood Strip (D) into the wider holes of the crossed legs. Keep its two end holes up and the middle hole forward. Follow the diagram.

ES: Inserte el travesaño de madera (D) en los orificios más anchos de las patas cruzadas. Mantenga los dos orificios de los extremos orientados hacia arriba y el orificio central orientado hacia delante. Siga el diagrama.

FR: Insérez la traverse en bois (D) dans les trous les plus larges des pieds croisés. Orientez les deux trous situés aux extrémités vers le haut et le trou central vers l'avant. Suivez le schéma.

DE: Setzen Sie die Holzquerstrebe (D) in die breiteren Öffnungen der gekreuzten Beine ein. Die beiden äußeren Löcher müssen nach oben und das mittlere Loch nach vorne zeigen. Folgen Sie der Abbildung.

IT: Inserire la traversa in legno (D) nei fori più larghi delle gambe incrociate. Mantenere i due fori alle estremità rivolti verso l'alto e il foro centrale rivolto in avanti. Seguire lo schema.

JA: 木製横桟(D)を、交差した脚の幅が広い方の穴に差し込みます。両端の2つの穴を上向きにし、中央の穴を前方に向けてください。図に従って取り付けてください。

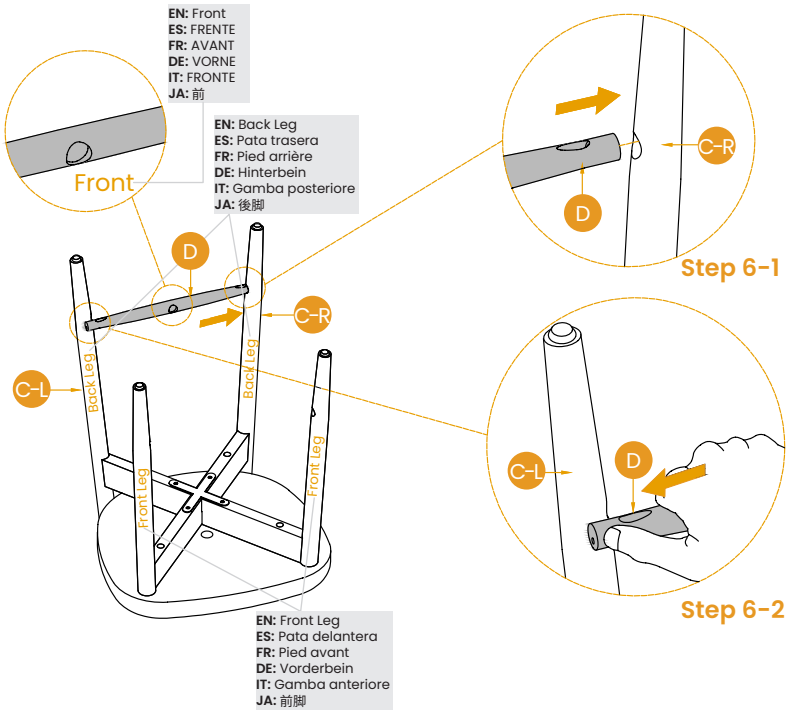

ASSEMBLY INSTRUCTIONS

STEP 7

EN: Put Wood Strip (D) into the wider leg holes. Keep its two end holes up and the middle hole backward. Follow the diagram.

ES: Inserte el travesaño de madera (D) en los orificios más anchos de las patas. Mantenga los dos orificios de los extremos orientados hacia arriba y el orificio central orientado hacia atrás. Siga el diagrama.

FR: Insérez la traverse en bois (D) dans les trous les plus larges des pieds. Orientez les deux trous situés aux extrémités vers le haut et le trou central vers l'arrière. Suivez le schéma.

DE: Setzen Sie die Holzquerstrebe (D) in die breiteren Öffnungen der Beine ein. Die beiden äußeren Löcher müssen nach oben und das mittlere Loch nach hinten zeigen. Folgen Sie der Abbildung.

IT: Inserire la traversa in legno (D) nei fori più larghi delle gambe. Mantenere i due fori alle estremità rivolti verso l'alto e il foro centrale rivolto all'indietro. Seguire lo schema.

JA: 木製横桟(D)を、脚の幅が広い方の穴に差し込みます。両端の2つの穴を上向きにし、中央の穴を後方に向けてください。図に従って取り付けてください。

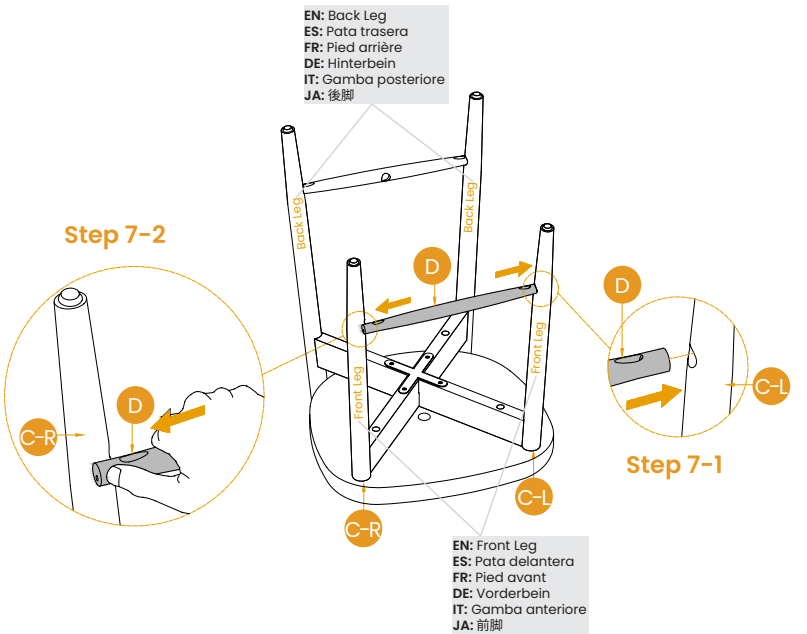

STEP 8

EN: Attach Backrest (A) to the finished base, using two 19mm Bolts (2), tighten by Allen Wrench (7).
Note1: Please tighten to 100%.
Note2: Tighten all seat bottom bolts from 70% to full tightness.

ES: Fije el respaldo (A) a la base ensamblada utilizando dos pernos de 19 mm (2). Apriételos con la llave Allen (7).
Nota 1: Apriete los pernos al 100 %.
Nota 2: Apriete completamente todos los pernos situados debajo del asiento que se apretaron previamente al 70 %.

FR: Fixez le dossier (A) à la base assemblée à l'aide de deux boulons de 19 mm (2). Serrez-les avec la clé Allen (7).
Remarque 1 : Serrez les boulons à 100 %.
Remarque 2 : Serrez complètement tous les boulons situés sous l'assise qui avaient été précédemment serrés à 70 %.

DE: Befestigen Sie die Rückenlehne (A) mit zwei 19-mm-Schrauben (2) am montierten Untergestell. Ziehen Sie die Schrauben mit dem Inbusschlüssel (7) fest.
Hinweis 1: Ziehen Sie die Schrauben zu 100 % fest.
Hinweis 2: Ziehen Sie alle Schrauben unter der Sitzfläche, die zuvor zu 70 % angezogen wurden, vollständig fest.

IT: Fissare lo schienale (A) alla base assemblata utilizzando due bulloni da 19 mm (2). Serrare i bulloni con la chiave a brugola (7).
Nota 1: Serrare i bulloni al 100%.
Nota 2: Serrare completamente tutti i bulloni sotto il sedile precedentemente serrati al 70%.

JA: 背もたれ(A)を組み立て済みのベースに取り付け、19 mmボルト(2)2本で固定します。六角レンチ(7)で締め付けます。
注意1:ボルトを100%まで本締めしてください。
注意2:座面下部にある、70%まで仮締めしたすべてのボルトを完全に締め付けてください。

ASSEMBLY INSTRUCTIONS

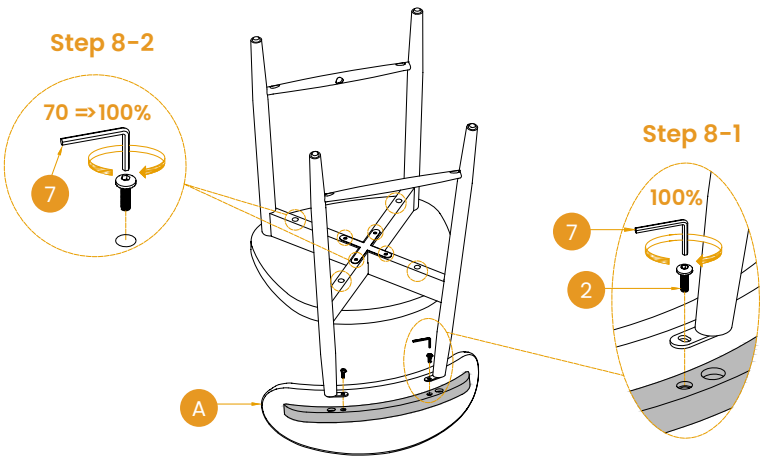

EN: Note: Use the short end of the allen wrench to tighten.
ES: Nota: Utilice el extremo corto de la llave Allen para apretar.
FR: Remarque : Utilisez l'extrémité courte de la clé Allen pour serrer.
DE: Hinweis: Verwenden Sie zum Festziehen die kurze Seite des Inbusschlüssels.
IT: Nota: Utilizzare l'estremità corta della chiave a brugola per serrare.
JA: 注意：六角レンチの短い側を使用して締め付けてください。

STEP 9

EN: Insert Middle Wood Strip (E) between the two Wood Strip (D) with the hole facing upwards.

ES: Inserte el travesaño central de madera (E) entre los dos travesaños de madera (D), con el orificio orientado hacia arriba.

FR: Insérez la traverse centrale en bois (E) entre les deux traverses en bois (D), avec le trou orienté vers le haut.

DE: Setzen Sie die mittlere Holzquerstrebe (E) zwischen die beiden Holzquerstreben (D) ein, wobei das Loch nach oben zeigen muss.

IT: Inserire la traversa centrale in legno (E) tra le due traverse in legno (D), con il foro rivolto verso l'alto.

JA: 中央木製横桟 (E) を2本の木製横桟 (D) の間に差し込み、穴が上向きになるように取り付けてください。

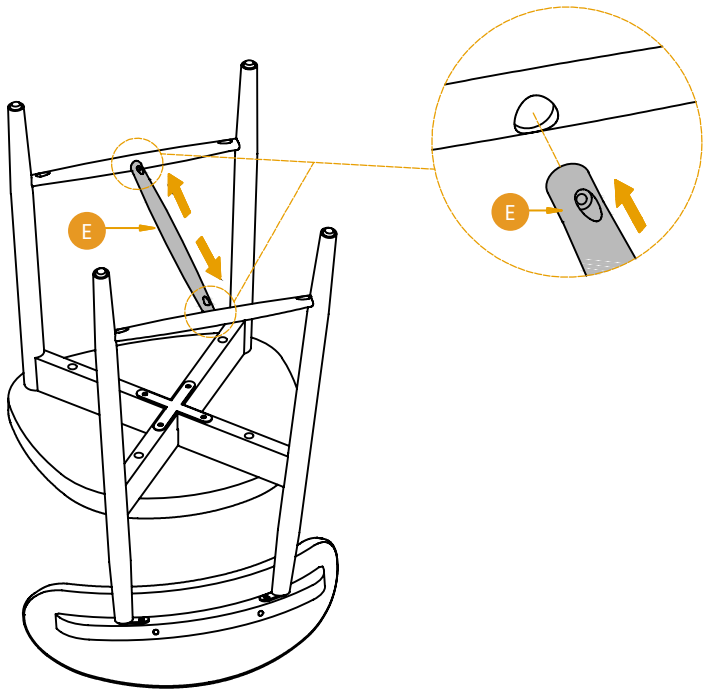

STEP 10

EN: Use 32 mm Screws (8). Tighten them with your Phillips screwdriver at the marked spots. Then use Allen Wrench (7) to fully fasten all bolts on the leg cross bottom.
Note1: Tighten 32 mm Screws (8) all the way.
Note2: DO NOT USE POWER TOOLS TO ASSEMBLE THIS PRODUCT!

ES: Utilice los tornillos de 32 mm (8). Apriételos con un destornillador Phillips en los puntos marcados. A continuación, utilice la llave Allen (7) para apretar completamente todos los pernos situados en la parte inferior de la unión cruzada de las patas.
Nota 1: Apriete completamente los tornillos de 32 mm (8).
Nota 2: ¡NO UTILICE HERRAMIENTAS ELÉCTRICAS PARA MONTAR ESTE PRODUCTO!

FR: Utilisez les vis de 32 mm (8). Serrez-les à l'aide d'un tournevis cruciforme aux emplacements indiqués. Ensuite, utilisez la clé Allen (7) pour serrer complètement tous les boulons situés sous la jonction croisée des pieds.
Remarque 1 : Serrez complètement les vis de 32 mm (8).
Remarque 2 : N'UTILISEZ PAS D'OUTILS ÉLECTRIQUES POUR ASSEMBLER CE PRODUIT !

DE: Verwenden Sie die 32-mm-Schrauben (8). Ziehen Sie sie an den markierten Stellen mit einem Kreuzschlitzschraubendreher fest. Verwenden Sie anschließend den Inbusschlüssel (7), um alle Schrauben an der Unterseite der gekreuzten Beinverbindung vollständig festzuziehen.
Hinweis 1: Ziehen Sie die 32-mm-Schrauben (8) vollständig fest.
Hinweis 2: VERWENDEN SIE KEINE ELEKTROWERKZEUGE ZUR MONTAGE DIESES PRODUKTS!

IT: Utilizzare le viti da 32 mm (8). Serrarle con un cacciavite a croce nei punti contrassegnati. Quindi utilizzare la chiave a brugola (7) per serrare completamente tutti i bulloni situati nella parte inferiore del punto di incrocio delle gambe.
Nota 1: Serrare completamente le viti da 32 mm (8).
Nota 2: NON UTILIZZARE UTENSILI ELETTRICI PER ASSEMBLARE QUESTO PRODOTTO!

JA: 32 mmネジ (8) を使用し、印の付いた位置でプラスドライバーを使って締め付けます。その後、六角レンチ (7) を使用して、脚の交差接続部の下側にあるすべてのボルトを完全に締め付けます。
注意1:32 mmネジ (8) は最後までしっかり締め付けてください。
注意2:本製品の組み立てには電動工具を使用しないでください。

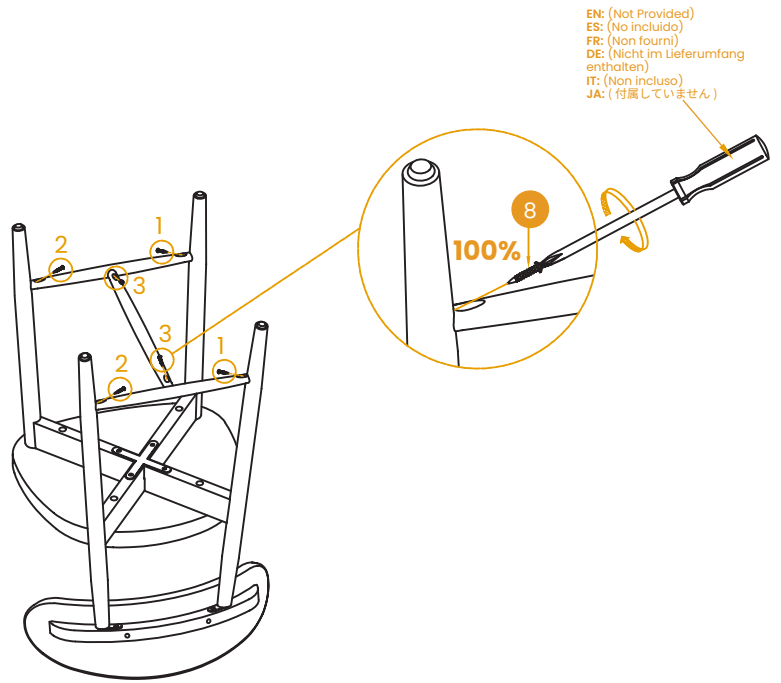

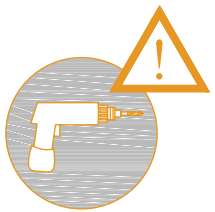

EN: DO NOT USE POWER TOOLS TO ASSEMBLE THIS PRODUCT !

ES: ¡NO UTILICE HERRAMIENTAS ELÉCTRICAS PARA MONTAR ESTE PRODUCTO!

FR: N'UTILISEZ PAS D'OUTILS ÉLECTRIQUES POUR ASSEMBLER CE PRODUIT !

DE: VERWENDEN SIE ZUR MONTAGE DIESES PRODUKTS KEINE ELEKTROWERKZEUGE!

IT: NON UTILIZZARE UTENSILI ELETTRICI PER ASSEMBLARE QUESTO PRODOTTO!

JA: 本製品の組み立てには電動工具を使用しないでください!

STEP 11

EN: Adjust the foot nails to level the chair.

ES: Ajuste los niveladores de las patas hasta que la silla quede nivelada.

FR: Réglez les patins des pieds jusqu'à ce que la chaise soit bien de niveau.

DE: Stellen Sie die Fußgleiter so ein, dass der Stuhl waagerecht und stabil steht.

IT: Regolare i piedini fino a quando la sedia risulta stabile e in piano.

JA: 椅子が水平で安定するように、脚のアジャスターを調整してください。

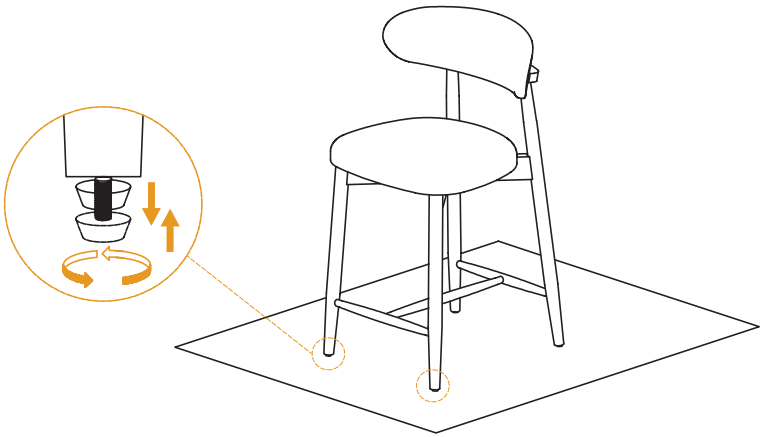

ASSEMBLY INSTRUCTIONS

STEP 12 **EN:** Now, your chair is successfully installed.

ES: La silla se ha montado correctamente.

FR: Votre chaise est maintenant correctement assemblée.

DE: Ihr Stuhl ist nun vollständig montiert.

IT: La sedia è stata montata correttamente.

JA: 以上で椅子の組み立ては完了です。

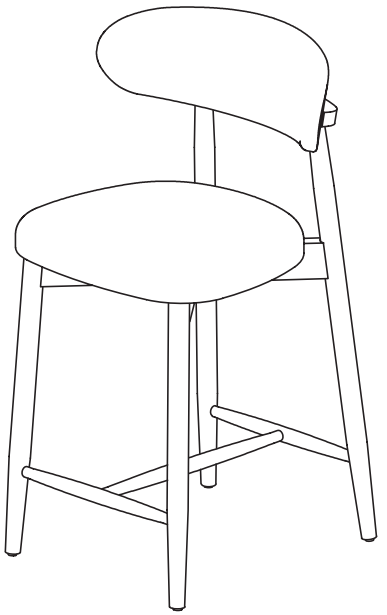

CARE AND MAINTENANCE

EN:

Use this chair for seating only.

Ensure all screws and bolts are fully tightened. Check and tighten hardware periodically.

Do not use bleach, harsh chemicals, or abrasive cleaners.

ES:

Utilice esta silla únicamente para sentarse.

Asegúrese de que todos los tornillos y pernos estén completamente apretados. Revise y apriete los herrajes periódicamente.

No use lejía, productos químicos agresivos ni limpiadores abrasivos.

FR:

Utilisez cette chaise uniquement pour vous asseoir.

Assurez-vous que toutes les vis et tous les boulons sont complètement serrés. Vérifiez et resserrez régulièrement la quincaillerie.

N'utilisez pas d'eau de Javel, de produits chimiques agressifs ni de nettoyants abrasifs.

DE:

Verwenden Sie diesen Stuhl nur zum Sitzen.

Stellen Sie sicher, dass alle Schrauben und Bolzen vollständig festgezogen sind. Überprüfen und ziehen Sie die Beschläge regelmäßig nach.

Verwenden Sie keine Bleichmittel, scharfen Chemikalien oder scheuernden Reinigungsmittel.

IT:

Utilizzare questa sedia solo per sedersi.

Assicurarsi che tutte le viti e i bulloni siano completamente serrati. Controllare e serrare periodicamente la ferramenta.

Non utilizzare candeggina, prodotti chimici aggressivi o detergenti abrasivi.

JA:

この椅子は座る目的でのみ使用してください。

すべてのネジとボルトが完全に締められていることを確認してください。金具は定期的に点検し、締め直してください。

漂白剤、強力な化学薬品、研磨剤入りクリーナーは使用しないでください。



vimeo

colamyhome.com

hello@colamyhome.com

US: +1(888) 886-1743 (ENGLISH ONLY)

DE: +49 15888492818 (ENGLISH ONLY)