VEVOR

Upgrade · The Home Creator Way

Hitch Cargo Carrier

MODEL:XSJ-26-TSJ04

VEVOR | Upgrade
The Home Creator Way

MODEL:XSJ-26-TSJ04

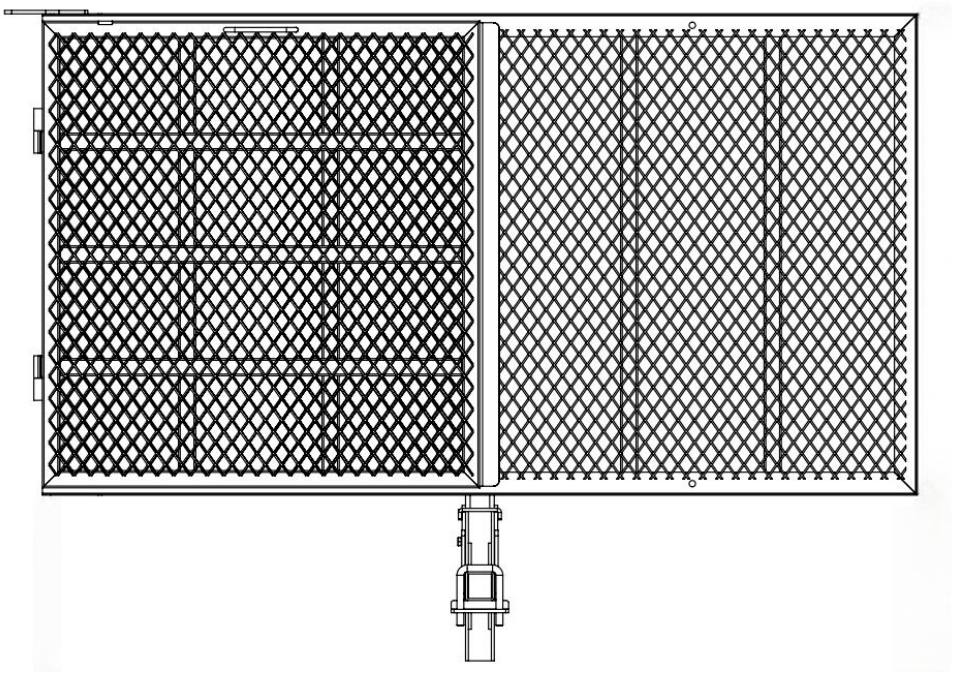

This is the original instruction, please read all manual instructions carefully before operating. VEVOR reserves a clear interpretation of our user manual. The appearance of the product shall be subject to the product you received. Please forgive us that we won't inform you again if there are any technology or software updates on our product.

	Warning-To reduce the risk of injury, user must read instructions manual carefully.

SAFETY INSTRUCTION

Safety & Warning

- Read and understand this entire manual before assembling, installing, operating, or servicing this product. Failure to follow these warnings and instructions can cause death, personal injury or damage to valuable property.
- Adhere to all Department of Transportation (D.O.T.) requirements when using this product. Use ropes and tie downs (not included) to securely hold all cargo in place.
- For the vehicle that will support the Cargo Carrier, read all pertinent vehicle instructions and warnings provided in the owner's manual. Make sure the vehicle's engine is OFF, with parking brake set, before loading or unloading the Cargo Carrier.
- This Cargo Carrier must be attached to a 2" x 2" Class III or Class IV hitch receiver. The hitch must be properly installed by a qualified service technician and be certified to support the weight of this Cargo Carrier and its contents.
- This Cargo Carrier is designed to haul firewood, coolers, and other similar loads. Do not modify the Carrier and do not use this product for purposes that it was not designed for.
- Do not overload the Cargo Carrier. Never exceed the maximum weight capacity.
- When assembly is complete, check and test all vehicle systems including lights and brakes; make sure no damage occurred during product installation.
- Frequently check the condition of the Cargo Carrier and the vehicle's hitch receiver. Make sure all components are in good condition. If the Cargo Carrier or hitch receiver becomes damaged through accident, or if any weld damage is noted, the product should be replaced. Check to make sure that all hardware is tightly secured in place. Keep the Cargo Carrier clean.
- Use common sense when working. Stay alert and concentrate when setting up and using the Cargo Carrier. Never work while under the influence of alcohol, drugs or medications.
- While assembling and using the Cargo Carrier keep the work area clean and well lighted. Keep spectators and children out of the work area.
- Dress appropriately. Never wear loose-fitting clothing or jewelry when working. Contain long hair, and keep hair, clothing and gloves away from moving parts.

- Be aware of the danger of "dynamic loading". This situation arises when a load is dropped onto the Carrier, resulting in a short-term excessive load. Dynamic loading can result in damage and failure of the Carrier and/or hitch receiver, and personal injury to the person loading the Carrier.
- Never load people or animals into the Cargo Carrier.
- The weight inside the Cargo Carrier should be evenly distributed, with heavier items positioned towards the center of the Carrier.
- Note the position of the vehicle's exhaust pipes before setting up the Cargo Carrier. Make sure exhaust pipes are not in close proximity to the Cargo Carrier; flammable goods in the Cargo Carrier could catch on fire due to heat from the exhaust. If this risk exists on your vehicle, do not use the Cargo Carrier.
- Do not ride in the vehicle being loaded or unloaded. Load and unload the vehicle slowly, according to manual instructions.
- The product complies with relevant standards and regulations. Installation of this device must comply with all applicable regulations, and it should only be operated in well-ventilated areas. Please read the user manual before installing and using this equipment.
- This appliance is not intended for use by persons (including children) with reduced physical, sensory or mental capabilities, or lack of experience and knowledge, unless they have been given supervision or instruction concerning use of the appliance by a person responsible for their safety.
- Children shall not play with the appliance.
- This appliance shall not be used by children. Keep the appliance and its cord out of reach of children.
- Please use the product according to the intended use, warn of potential injury from misuse.
- Please use the product according to the intended use, warn of potential injury from misuse.
- Installation Restrictions:During the installation process, it is strictly prohibited to strike or twist the product. Otherwise, this may cause the product to crack and the installation position to deform, adversely affecting the vehicle’s appearance and safety performance.
- Pre-Installation Requirement:To avoid injury, ensure the vehicle is turned off throughout the entire installation process.

- Instruction Compliance:Please follow the installation instructions suitable for your specific vehicle model during installation. Incorrect installation may prevent the product from functioning as a protective device, endangering the lives and safety of the driver and passengers.
- Product Validity Note:Product functionality is only guaranteed for properly and fully assembled units.
- General Notice:Read these instructions carefully and retain them for future reference.
- Safety Precautions:When using the product, basic safety precautions should always be followed to reduce the risk of injury, including the following:

a.A competent adult must assemble the product.
b.Keep children and pets away during assembly; do not allow children to climb on or play with the product.
c.Wear protective gloves when installing the product.
d.Do not use the product if any parts are missing, damaged, or abraded.
e.Do not over-tighten the fasteners (hardware).
f.Regularly inspect the product for wear and tear; replace it immediately if damage is detected or parts become detached.

Electrical Safety Warning
Before installation, ensure the vehicle’s power supply is turned off to avoid the risk of electrical short circuits. Failure to comply with this instruction may result in vehicle damage or personal injury.

SPECIFICATIONS

Model Series	XSJ-26-TSJ04

Maximum Load Capacity (lbs)	500
For Use With	2" x 2" Class III and IV Hitch Receivers
Cargo Basket Dimensions (mm)	1520*837*120
Slope length	1.5m
Material	Carbon steel
Color	Black

PART LIST

Part No.	Part Name	Picture	Qty
1	Bottom frame	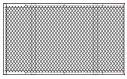	1
2	Side frame	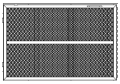	1
3	Square tube		1
4	Bottom reinforcement component		2
5	Pin fixing plate		1
6	Lift connector 1		1
7	Lift connector 2		1
8	Hex head screw M10*70		2
9	Hex head screw M10*25		6

10	Flat washer M10		8
11	Lock nut M10		8
12	Bolt 10*30		1
13	R-pin Φ2*40		1
14	Bolt 10*75		1
15	R-pin Φ2*40		1
16	Bolt 16*90		1
17	R-pin Φ3*70		1
18	Hex head screw M12*80		3
19	Flat washer M12		5
20	Lock nut M12		5
21	U-Shaped Wire M12*80*100		1
22	Stabilize the block		1
23	Torx screw ¢32*(8*25)		2
24	Strap		4

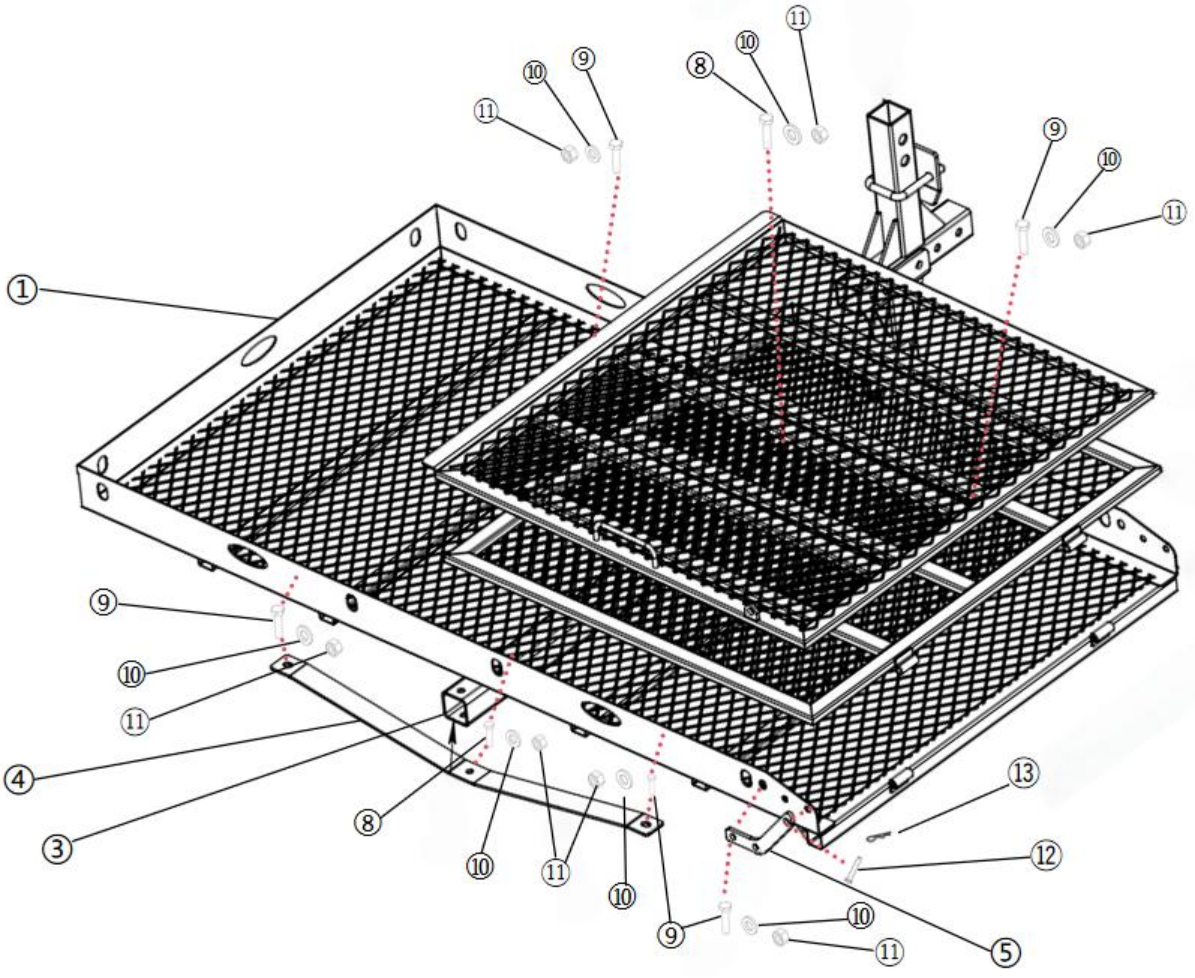
1
2
3
4
5
8
9
10
11
12
13

OPERATION INSTRUCTIONS

- Install square tube(3) and bottom reinforcement component(4)

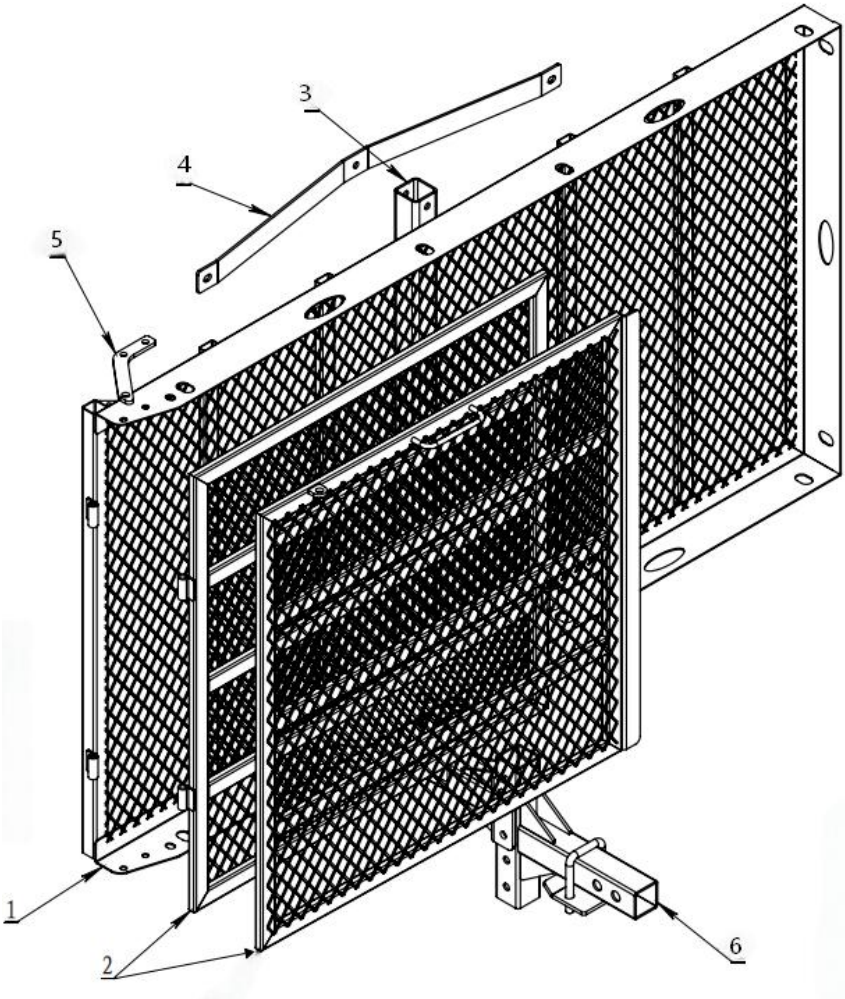

- Install lifting connectors(6.7).There are five vertical through holes on top of 7. Please choose the appropriate installation position according to the height of the car chassis

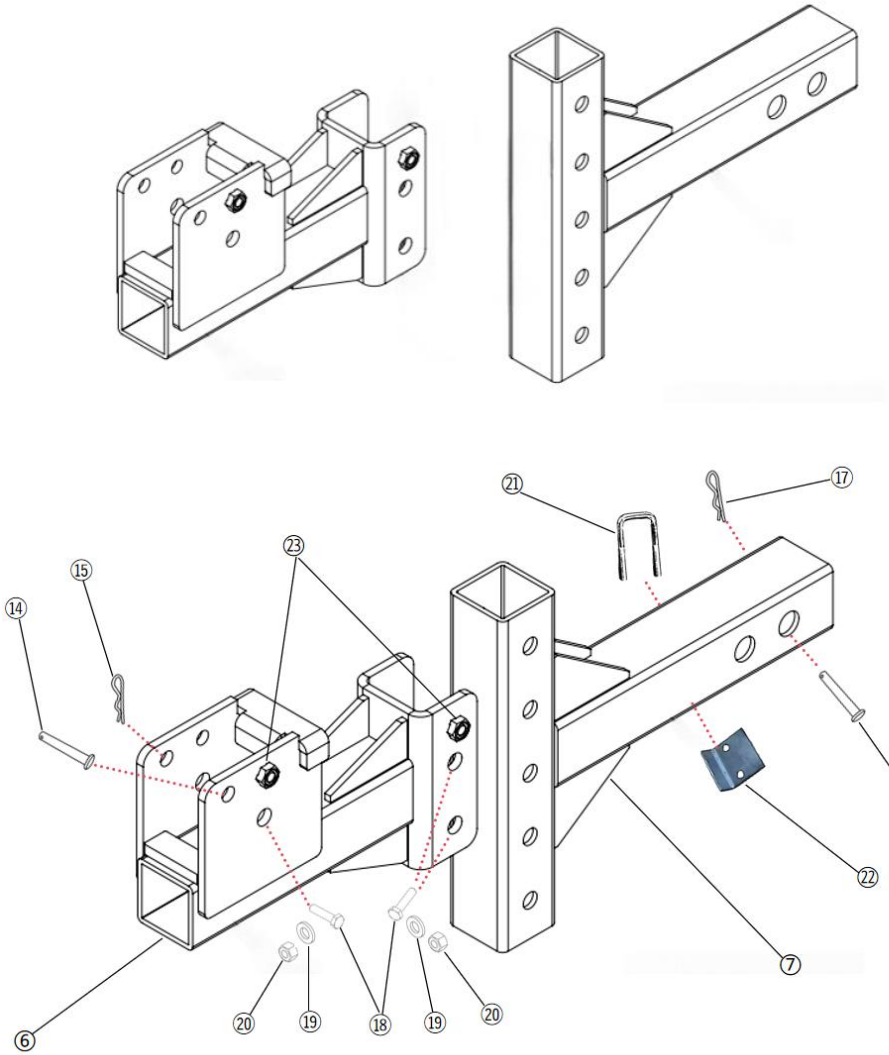

- Connected to the vehicle: After the product is assembled, the connecting pipe is combined with the receiver at the rear of the car, as shown in the figure.

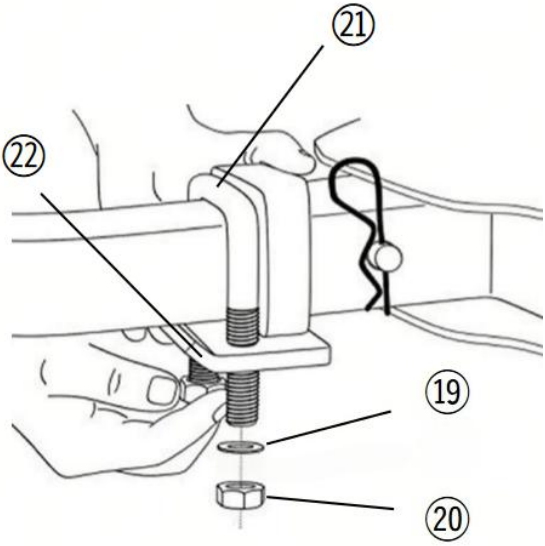

Tighten 23 to prevent the product from shaking. By positioning the product through 14, it can be folded or flat

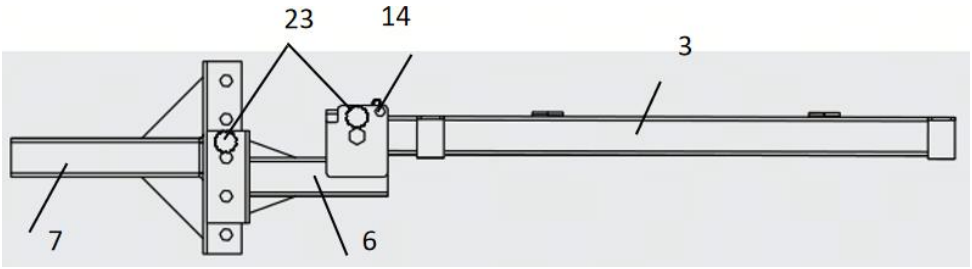





VEVOR

Upgrade · The Home Creator Way

Porte-bagages à attelage

MODÈLE : XSJ-26-TSJ0 4

VEVOR | Upgrade
The Home Creator Way

MODÈLE : XSJ-26-TSJ0 4

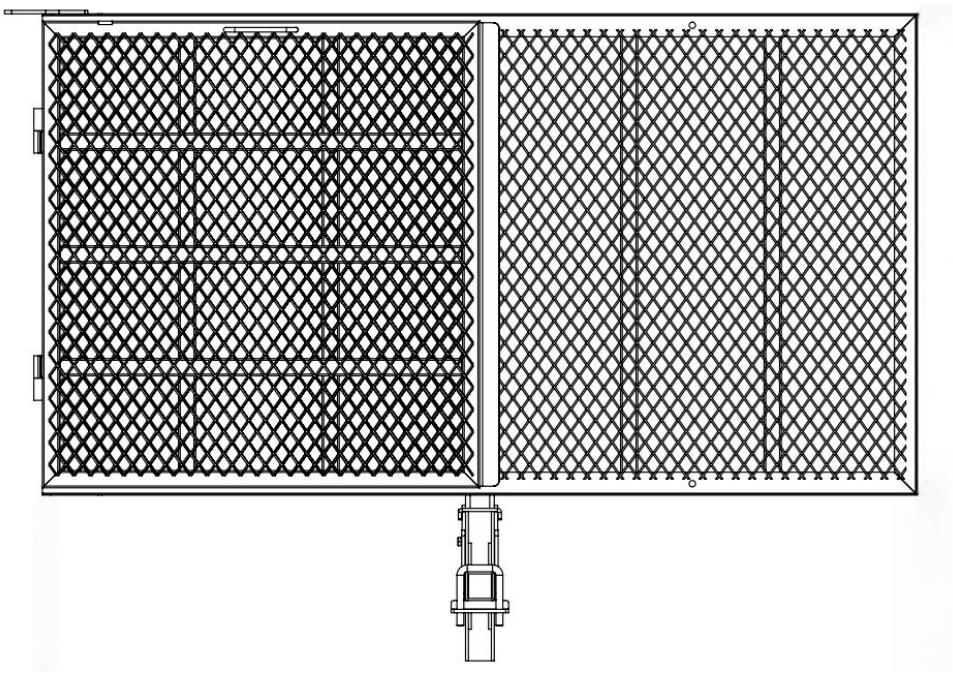

Voici le mode d'emploi original. Veuillez lire attentivement toutes les instructions du manuel avant utilisation. VEVOR se réserve le droit d'interpréter ce manuel à sa guise. L'apparence du produit que vous recevrez peut différer. Nous vous prions de nous excuser si nous ne vous informons pas des mises à jour techniques ou logicielles concernant notre produit.

	Avertissement – Afin de réduire les risques de blessure, l'utilisateur doit lire attentivement le manuel d'instructions.

CONSIGNES DE SÉCURITÉ

⚠ Sécurité et avertissement

- Veuillez lire et comprendre l'intégralité de ce manuel avant d'assembler, d'installer, d'utiliser ou d'entretenir ce produit. Le non-respect de ces avertissements et instructions peut entraîner la mort, des blessures corporelles ou des dommages matériels importants.
- Respectez toutes les exigences du Département des Transports (DOT) lors de l'utilisation de ce produit. Utilisez des cordes et des sangles d'arrimage (non fournies) pour maintenir solidement le chargement en place.
- Pour le véhicule qui supportera le porte-bagages, veuillez lire attentivement toutes les instructions et mises en garde pertinentes figurant dans le manuel du propriétaire. Avant de charger ou de décharger le porte-bagages, assurez-vous que le moteur du véhicule est éteint et que le frein de stationnement est serré.
- Ce porte-bagages doit être fixé à un attelage de classe III ou IV de 50 mm x 50 mm (2 po x 2 po). L'attelage doit être installé correctement par un technicien qualifié et être certifié pour supporter le poids du porte-bagages et de son contenu.
- Ce porte-bagages est conçu pour transporter du bois de chauffage, des glacières et autres charges similaires. Ne modifiez pas le porte-bagages et n'utilisez pas ce produit à des fins autres que celles pour lesquelles il a été conçu.
- Ne surchargez pas le porte-charges. Ne dépassez jamais la capacité de poids maximale.
- Une fois l'assemblage terminé, vérifiez et testez tous les systèmes du véhicule, y compris les feux et les freins ; assurez-vous qu'aucun dommage n'est survenu lors de l'installation du produit.
- Vérifiez régulièrement l'état du porte-bagages et de l'attelage de votre véhicule. Assurez-vous que tous les composants sont en bon état. Si le porte-bagages ou l'attelage est endommagé suite à un accident, ou si vous constatez des dommages au niveau des soudures, remplacez le produit. Vérifiez que toute la visserie est bien serrée. Maintenez le porte-bagages propre.
- Faites preuve de bon sens lors de votre travail. Restez vigilant et concentré lors de la mise en place et de l'utilisation du transporteur de marchandises. Ne travaillez jamais sous l'influence de l'alcool, de drogues ou de médicaments.

- Lors du montage et de l'utilisation du transporteur de marchandises, veillez à maintenir la zone de travail propre et bien éclairée. Tenez les spectateurs et les enfants éloignés de la zone de travail.
- Adoptez une tenue vestimentaire appropriée. Ne portez jamais de vêtements amples ni de bijoux pendant le travail. Attachez vos cheveux longs et tenez-les, ainsi que vos vêtements et vos gants, éloignés des pièces mobiles.
- Soyez vigilant face au danger de la « charge dynamique ». Ce phénomène se produit lorsqu'une charge est déposée sur le porte-charge, entraînant une surcharge temporaire. La charge dynamique peut endommager le porte-charge et/ou le récepteur d'attelage, voire les rendre inutilisables, et blesser la personne qui effectue le chargement.
- Ne jamais charger de personnes ou d'animaux dans le transporteur de marchandises.
- Le poids à l'intérieur du porte-bagages doit être réparti uniformément, les objets les plus lourds étant placés vers le centre du porte-bagages.
- Avant d'installer le porte-bagages, vérifiez la position des tuyaux d'échappement de votre véhicule. Assurez-vous qu'ils ne soient pas trop proches du porte-bagages ; la chaleur dégagée par les gaz d'échappement pourrait enflammer les produits inflammables qu'il contient. Si votre véhicule présente ce risque, n'utilisez pas le porte-bagages.
- Ne prenez pas place dans le véhicule pendant le chargement ou le déchargement. Chargez et déchargez le véhicule lentement, en suivant les instructions du manuel.
- Ce produit est conforme aux normes et réglementations en vigueur. Son installation doit respecter toutes les réglementations applicables et son utilisation doit se faire uniquement dans des endroits bien ventilés. Veuillez lire attentivement le manuel d'utilisation avant d'installer et d'utiliser cet équipement.
- Cet appareil n'est pas destiné à être utilisé par des personnes (y compris les enfants) dont les capacités physiques, sensorielles ou mentales sont réduites, ou qui manquent d'expérience et de connaissances, à moins qu'elles n'aient été supervisées ou qu'elles n'aient reçu des instructions concernant l'utilisation de l'appareil de la part d'une personne responsable de leur sécurité.
- Les enfants ne doivent pas jouer avec cet appareil.
- Cet appareil ne doit pas être utilisé par des enfants. Gardez l'appareil et son

cordon hors de portée des enfants.

- Veuillez utiliser le produit conformément à son usage prévu et prendre connaissance des risques de blessures liés à une mauvaise utilisation.
- Veuillez utiliser le produit conformément à son usage prévu et prendre connaissance des risques de blessures liés à une mauvaise utilisation.
- Restrictions d'installation : Lors de l'installation, il est strictement interdit de frapper ou de tordre le produit. Cela pourrait entraîner des fissures et une déformation de la structure, affectant ainsi l'esthétique et la sécurité du véhicule.
- Exigence préalable à l'installation : Pour éviter toute blessure, assurez-vous que le véhicule est éteint pendant toute la durée de l'installation.
- Respect des instructions : Veuillez suivre scrupuleusement les instructions d'installation correspondant à votre modèle de véhicule. Une installation incorrecte peut empêcher le produit de fonctionner correctement et mettre en danger la vie et la sécurité du conducteur et des passagers.
- Note relative à la validité du produit : la fonctionnalité du produit n'est garantie que pour les unités correctement et entièrement assemblées.
- Avis général : Veuillez lire attentivement ces instructions et les conserver pour référence ultérieure.
- Consignes de sécurité : lors de l'utilisation du produit, il convient de toujours respecter les consignes de sécurité de base afin de réduire les risques de blessure, notamment les suivantes :

Un adulte compétent doit assembler le produit.
b. Tenir les enfants et les animaux domestiques à l'écart pendant le montage ; ne pas laisser les enfants grimper sur le produit ou jouer avec.
c. Portez des gants de protection lors de l'installation du produit.
d. N'utilisez pas le produit si des pièces sont manquantes, endommagées ou abîmées.
e. Ne pas trop serrer les fixations (quincaillerie).
f. Inspectez régulièrement le produit pour détecter toute usure ; remplacez-le immédiatement si des dommages sont constatés ou si des pièces se détachent.

Avertissement relatif à la sécurité électrique
Avant l'installation, assurez-vous que l'alimentation électrique du véhicule est coupée afin d'éviter tout risque de court-circuit. Le non-respect de cette consigne

peut entraîner des dommages au véhicule ou des blessures.

CARACTÉRISTIQUES

Série de modèles	XSJ-26-TSJ0 4
Capacité de charge maximale (lb)	500
À utiliser avec	Récepteurs d'attelage de classe III et IV de 2 po x 2 po
Dimensions du panier de chargement (mm)	1520*837*120
Longueur de la pente	1,5 m
Matériel	acier au carbone
Couleur	Noir

LISTE DES PIÈCES

Numéro de pièce	Nom de la pièce	Image	Qté
1	Cadre inférieur	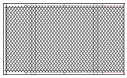	1
2	Cadre latéral	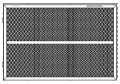	1

3	Tube carré		1
4	composant de renfort inférieur		2
5	plaque de fixation à goupille		1
6	Connecteur de levage 1		1
7	Connecteur de levage 2		1
8	Vis à tête hexagonale M10*70		2
9	Vis à tête hexagonale M10*25		6
10	Rondelle plate M10		8
11	Écrou de blocage M10		8
12	Boulon 10*30		1
13	Broche R Φ2*40		1
14	Boulon 10*75		1
15	Broche R Φ2*40		1
16	Boulon 16*90		1
17	Broche R Φ3*70		1
18	Vis à tête hexagonale M12*80		3
19	Rondelle plate M12		5
20	Écrou de blocage M12		5
21	Fil en forme de U M12*80*100		1

22	Stabilisez le bloc		1
23	Vis Torx ¢32*(8*25)		2
24	Sangle		4

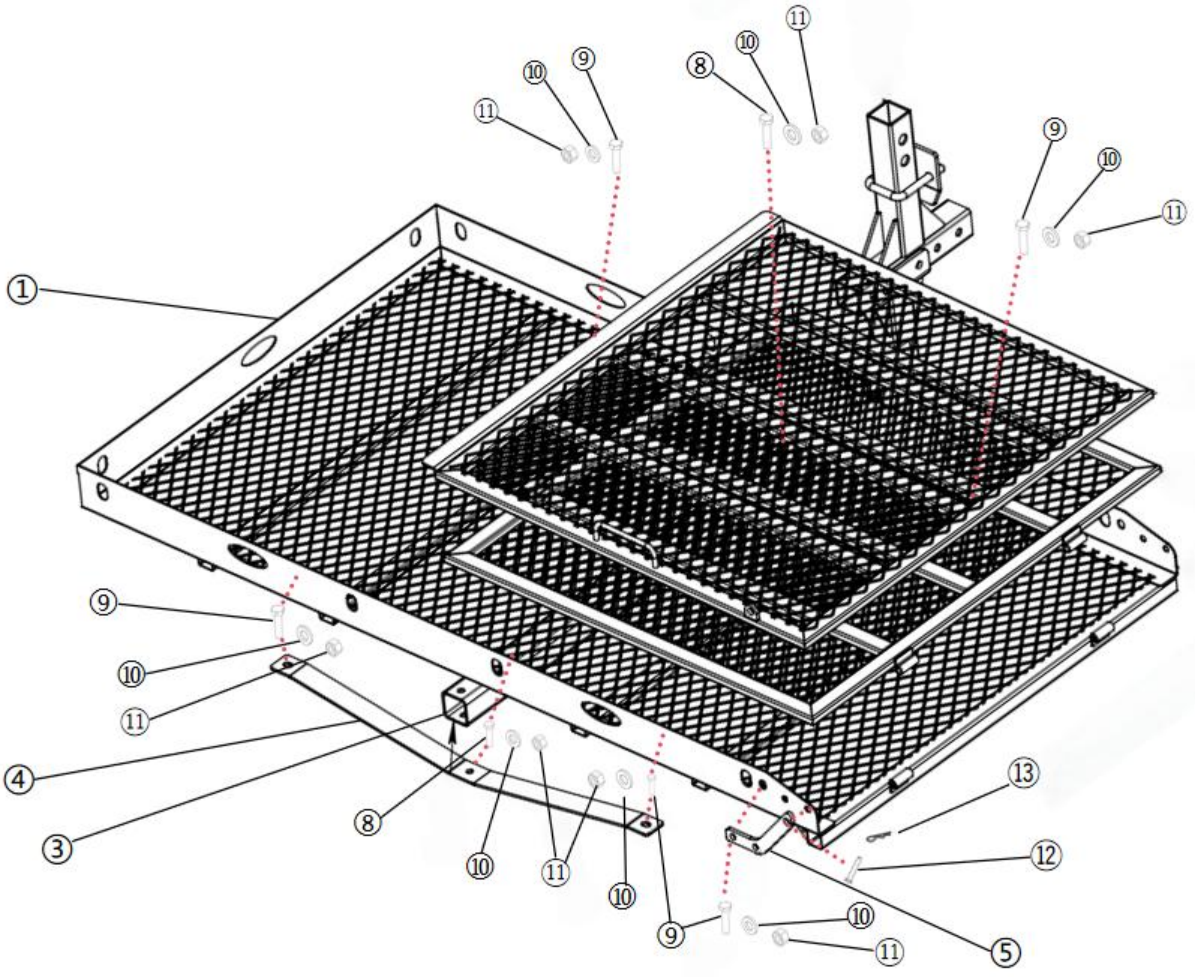
1
2
3
4
5
8
9
10
11
12
13

INSTRUCTIONS D'UTILISATION

- Installer le tube carré (3) et le composant de renfort inférieur (4)

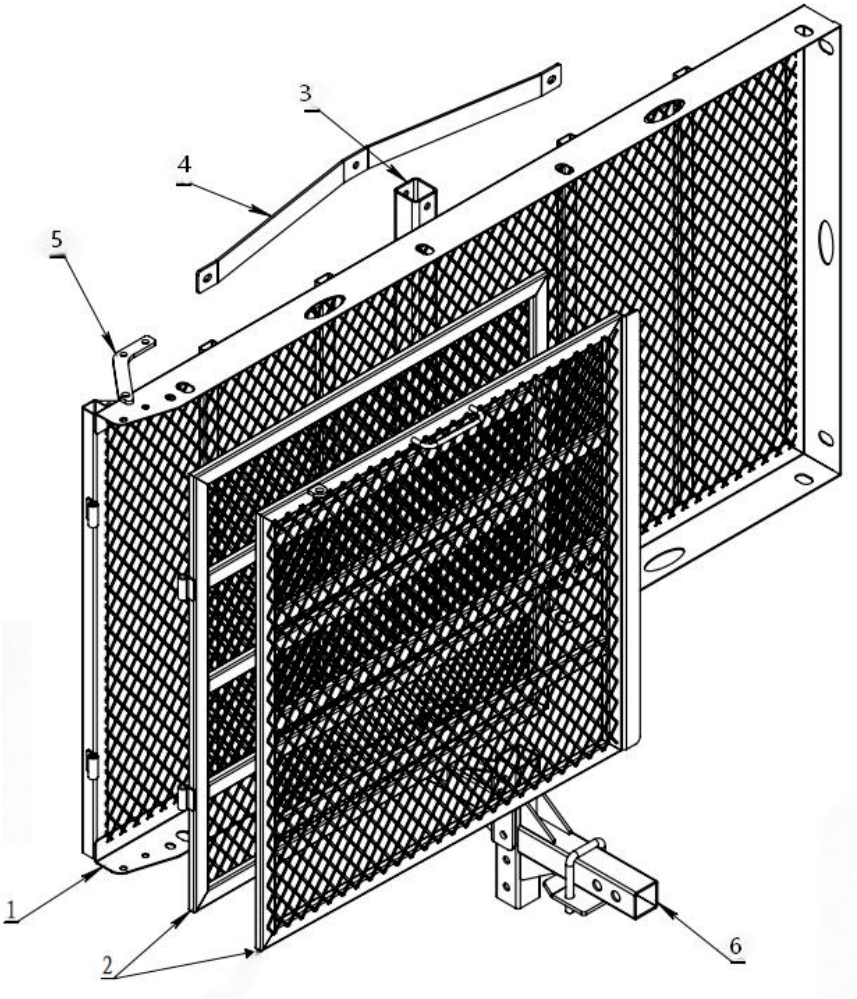

- Installez les connecteurs de levage (6.7). Cinq trous verticaux traversants sont présents sur la partie supérieure (7). Choisissez

la position d'installation appropriée en fonction de la hauteur du châssis du véhicule.

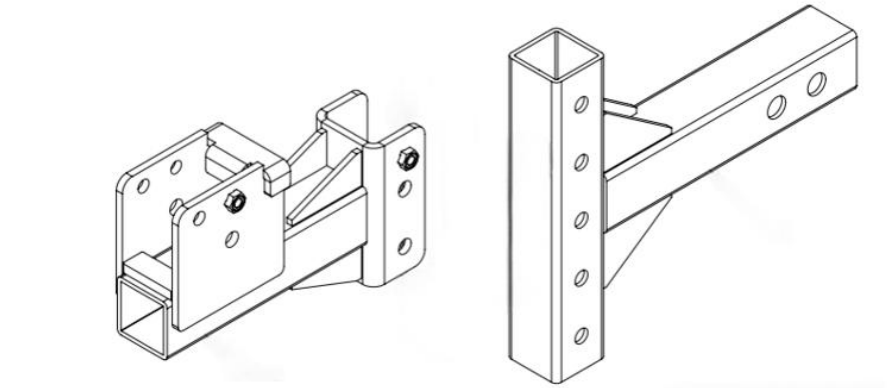

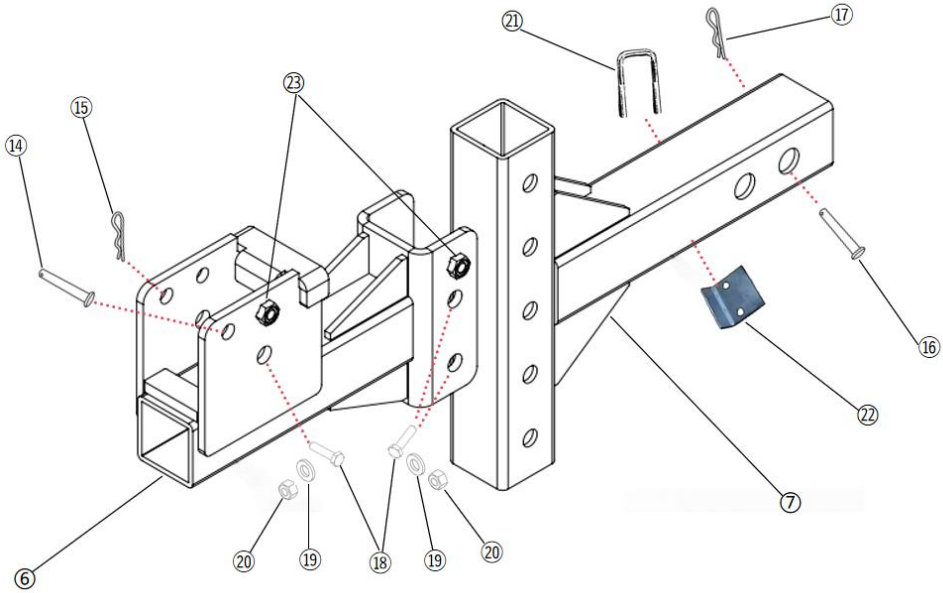

- Raccordement au véhicule : Une fois le produit assemblé, le tuyau de raccordement est combiné avec le récepteur à l'arrière de la voiture, comme indiqué sur la figure.

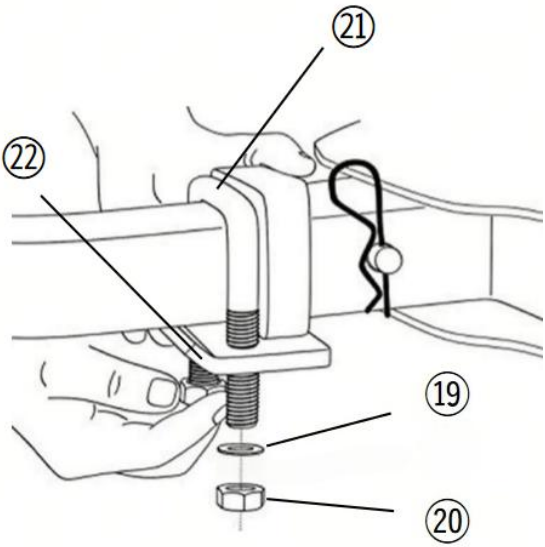

Serrez la vis 23 pour empêcher le produit de bouger. En positionnant le produit selon la vis 14, vous pouvez le plier ou le déplier.

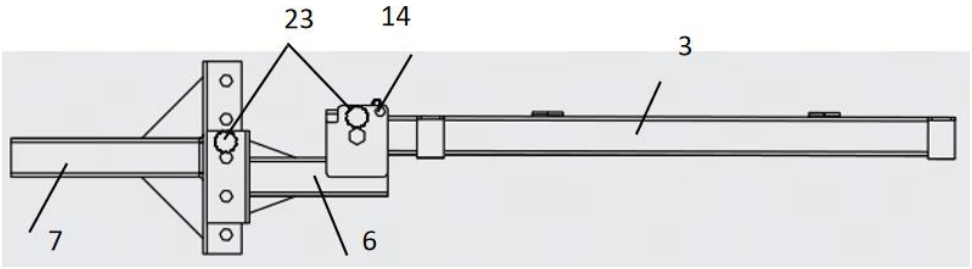





VEVOR

Upgrade · The Home Creator Way

Anhängerkupplungs-Gepäckträge

MODELL: XSJ-26-TSJ0 4

VEVOR | Upgrade
The Home Creator Way

MODELL: XSJ-26-TSJ0 4

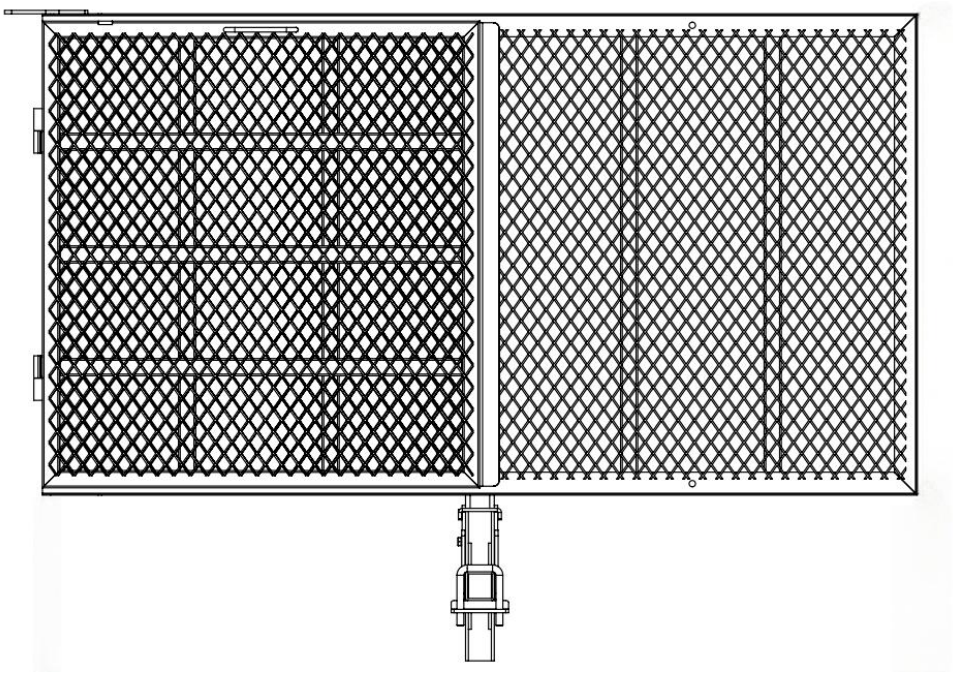

Dies ist die Originalanleitung. Bitte lesen Sie die gesamte Bedienungsanleitung vor der Inbetriebnahme sorgfältig durch. VEVOR behält sich die Auslegung der Bedienungsanleitung vor. Das Aussehen des Produkts kann von dem gelieferten Produkt abweichen. Wir bitten um Verständnis, dass wir Sie nicht erneut über etwaige Technologie- oder Software-Updates informieren werden .

	Warnung – Um das Verletzungsrisiko zu verringern, muss der Benutzer die Bedienungsanleitung sorgfältig lesen.

SICHERHEITSHINWEISE

Sicherheitshinweise und Warnungen

- Lesen und verstehen Sie diese gesamte Bedienungsanleitung, bevor Sie dieses Produkt montieren, installieren, in Betrieb nehmen oder warten. Die Nichtbeachtung dieser Warnhinweise und Anweisungen kann zum Tod, zu Verletzungen oder zu Sachschäden führen.
- Beachten Sie bei der Verwendung dieses Produkts alle Vorschriften des US-Verkehrsministeriums (DOT). Verwenden Sie Seile und Zurrgurte (nicht im Lieferumfang enthalten), um die Ladung sicher zu fixieren.
- Lesen Sie für das Fahrzeug, auf dem der Gepäckträger montiert werden soll, alle relevanten Anweisungen und Warnhinweise in der Bedienungsanleitung. Stellen Sie sicher, dass der Motor des Fahrzeugs ausgeschaltet und die Feststellbremse angezogen ist, bevor Sie den Gepäckträger be- oder entladen.
- Dieser Lastenträger muss an einer 2" x 2" Anhängerkupplung der Klasse III oder IV befestigt werden. Die Anhängerkupplung muss von einem qualifizierten Servicetechniker fachgerecht montiert werden und für das Gewicht des Lastenträgers und seines Inhalts zugelassen sein.
- Dieser Lastenträger ist für den Transport von Brennholz, Kühlboxen und ähnlichen Gütern konzipiert. Verändern Sie den Träger nicht und verwenden Sie ihn nicht für andere als die vorgesehenen Zwecke.
- Überladen Sie den Lastenträger nicht. Überschreiten Sie niemals die maximale Tragfähigkeit.
- Nach Abschluss der Montage sind alle Fahrzeugsysteme einschließlich Beleuchtung und Bremsen zu überprüfen und zu testen; es ist sicherzustellen, dass bei der Produktinstallation keine Schäden entstanden sind.
- Überprüfen Sie regelmäßig den Zustand des Gepäckträgers und der Anhängerkupplung. Stellen Sie sicher, dass alle Komponenten in einwandfreiem Zustand sind. Sollte der Gepäckträger oder die Anhängerkupplung durch einen Unfall beschädigt werden oder Schweißnahtschäden festgestellt werden, muss das Produkt ausgetauscht werden. Prüfen Sie, ob alle Befestigungsteile fest angezogen sind. Halten Sie den Gepäckträger sauber.
- Gehen Sie beim Arbeiten mit Bedacht vor. Bleiben Sie beim Auf- und Abbau

des Lastenträgers aufmerksam und konzentriert. Arbeiten Sie niemals unter Alkohol-, Drogen- oder Medikamenteneinfluss.

- Halten Sie den Arbeitsbereich während der Montage und Verwendung des Lastenträgers sauber und gut beleuchtet. Zuschauer und Kinder dürfen sich nicht im Arbeitsbereich aufhalten.
- Kleiden Sie sich angemessen. Tragen Sie bei der Arbeit niemals weite Kleidung oder Schmuck. Binden Sie lange Haare zusammen und halten Sie Haare, Kleidung und Handschuhe von beweglichen Teilen fern.
- Beachten Sie die Gefahr der „dynamischen Belastung“. Diese entsteht, wenn eine Ladung auf den Träger fallen gelassen wird und dadurch kurzzeitig eine Überlastung entsteht. Dynamische Belastung kann zu Schäden und zum Ausfall des Trägers und/oder der Anhängerkupplung sowie zu Verletzungen der Person führen, die den Träger belädt.
- Es dürfen niemals Personen oder Tiere in den Lastenträger verladen werden.
- Das Gewicht im Inneren des Gepäckträgers sollte gleichmäßig verteilt sein, wobei schwerere Gegenstände eher in der Mitte des Trägers platziert werden sollten.
- Beachten Sie vor dem Aufbau des Gepäckträgers die Position der Abgasrohre Ihres Fahrzeugs. Achten Sie darauf, dass sich die Abgasrohre nicht in unmittelbarer Nähe des Gepäckträgers befinden; brennbare Güter im Gepäckträger könnten sich durch die Abgashitze entzünden. Besteht diese Gefahr an Ihrem Fahrzeug, verwenden Sie den Gepäckträger nicht.
- Fahren Sie nicht in dem Fahrzeug mit, das gerade be- oder entladen wird. Be- und entladen Sie das Fahrzeug langsam gemäß den Anweisungen im Handbuch.
- Das Produkt entspricht den geltenden Normen und Vorschriften. Die Installation dieses Geräts muss allen anwendbaren Vorschriften entsprechen und es darf nur in gut belüfteten Bereichen betrieben werden. Bitte lesen Sie die Bedienungsanleitung vor der Installation und Inbetriebnahme des Geräts.
- Dieses Gerät ist nicht für die Verwendung durch Personen (einschließlich Kinder) mit eingeschränkten physischen, sensorischen oder geistigen Fähigkeiten oder mangelnder Erfahrung und Kenntnis bestimmt, es sei denn, sie werden von einer für ihre Sicherheit verantwortlichen Person beaufsichtigt oder in die Verwendung des Geräts eingewiesen.
- Kinder dürfen nicht mit dem Gerät spielen.

- Dieses Gerät darf nicht von Kindern benutzt werden. Bewahren Sie das Gerät und das Netzkabel außerhalb der Reichweite von Kindern auf.
- Bitte verwenden Sie das Produkt gemäß dem vorgesehenen Verwendungszweck. Wir weisen auf mögliche Verletzungen durch unsachgemäße Verwendung hin.
- Bitte verwenden Sie das Produkt gemäß dem vorgesehenen Verwendungszweck. Wir weisen auf mögliche Verletzungen durch unsachgemäße Verwendung hin.
- Installationshinweise: Während der Installation ist es strengstens verboten, das Produkt zu schlagen oder zu verdrehen. Andernfalls kann es zu Rissen im Produkt und Verformungen an der Einbauposition kommen, was das Erscheinungsbild und die Sicherheit des Fahrzeugs beeinträchtigt.
- Voraussetzung für die Installation: Um Verletzungen zu vermeiden, muss sichergestellt werden, dass das Fahrzeug während des gesamten Installationsvorgangs ausgeschaltet ist.
- Anleitung beachten: Bitte befolgen Sie bei der Installation die für Ihr Fahrzeugmodell geltenden Installationsanweisungen. Eine fehlerhafte Installation kann die Schutzfunktion des Produkts beeinträchtigen und die Sicherheit von Fahrer und Beifahrern gefährden.
- Hinweis zur Produktgültigkeit: Die Produktfunktionalität wird nur bei ordnungsgemäß und vollständig montierten Geräten gewährleistet.
- Allgemeiner Hinweis: Lesen Sie diese Anweisungen sorgfältig durch und bewahren Sie sie zum späteren Nachschlagen auf.
- Sicherheitsvorkehrungen: Bei der Verwendung des Produkts sollten stets grundlegende Sicherheitsvorkehrungen getroffen werden, um das Verletzungsrisiko zu verringern. Dazu gehören unter anderem die folgenden:

Das Produkt muss von einem mündigen Erwachsenen zusammengebaut werden.
b. Halten Sie Kinder und Haustiere während der Montage fern; lassen Sie Kinder nicht auf das Produkt klettern oder damit spielen.
c. Tragen Sie beim Installieren des Produkts Schutzhandschuhe.
d. Das Produkt darf nicht verwendet werden, wenn Teile fehlen, beschädigt oder abgenutzt sind.
e. Die Befestigungselemente (Hardware) nicht zu fest anziehen.
f. Überprüfen Sie das Produkt regelmäßig auf Verschleiß und Abnutzung; ersetzen

Sie es sofort, wenn Beschädigungen festgestellt werden oder sich Teile lösen.

Warnung vor elektrischer Sicherheit
Vor der Installation muss die Stromversorgung des Fahrzeugs ausgeschaltet sein, um Kurzschlüsse zu vermeiden. Die Nichtbeachtung dieser Anweisung kann zu Fahrzeugschäden oder Personenschäden führen.

SPEZIFIKATIONEN

Modellreihe	XSJ-26-TSJ0 4
Maximale Tragfähigkeit (lbs)	500
Zur Verwendung mit	2" x 2" Anhängerkupplungsaufnahmen der Klassen III und IV
Abmessungen des Gepäckkorbs (mm)	1520*837*120
Hanglänge	1,5 m
Material	Kohlenstoffstahl
Farbe	Schwarz

TEILELISTE

Teilenummer	Teilebezeichnung	Bild	Menge

1	Unterrahmen	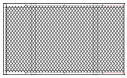	1
2	Seitenrahmen	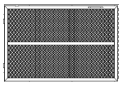	1
3	Vierkantrohr		1
4	Untere Verstärkungskomponente		2
5	Stiftbefestigungsplatte		1
6	Hubverbinder 1		1
7	Hubverbinder 2		1
8	Sechskantschraube M10*70		2
9	Sechskantschraube M10*25		6
10	Flache Unterlegscheibe M10		8
11	Kontermutter M10		8
12	Schraube 10*30		1
13	R-Pin Φ2*40		1
14	Schraube 10*75		1
15	R-Pin Φ2*40		1
16	Schraube 16*90		1
17	R-Pin Φ3*70		1
18	Sechskantschraube M12*80		3

19	Flache Unterlegscheibe M12		5
20	Kontermutter M12		5
21	U-förmiger Draht M12*80*100		1
22	Den Block stabilisieren		1
23	Torx-Schraube ¢32*(8*25)		2
24	Gurt		4

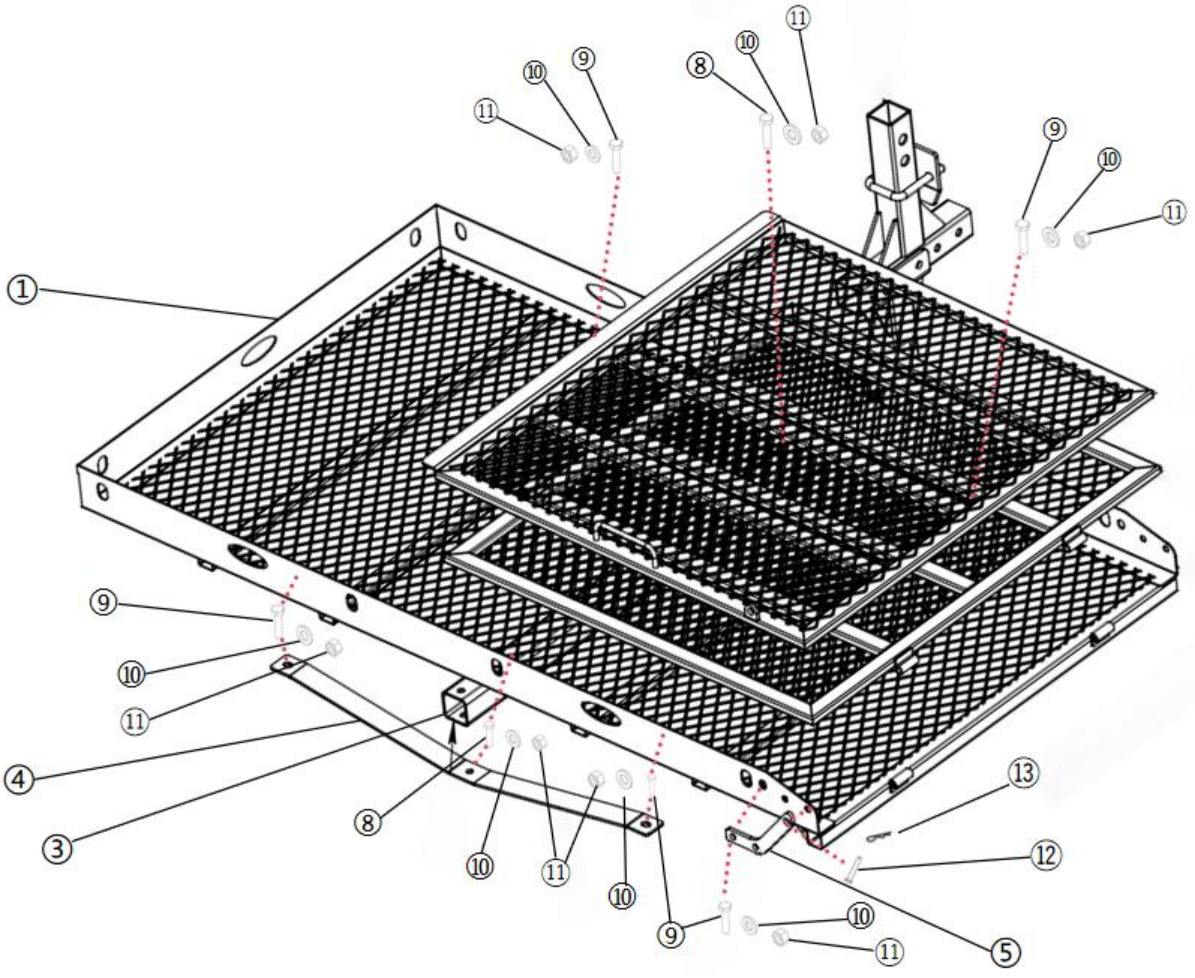
1
2
3
4
5
8
9
10
11
12
13

- Montieren Sie das Vierkantrohr (3) und das untere Verstärkungselement (4).

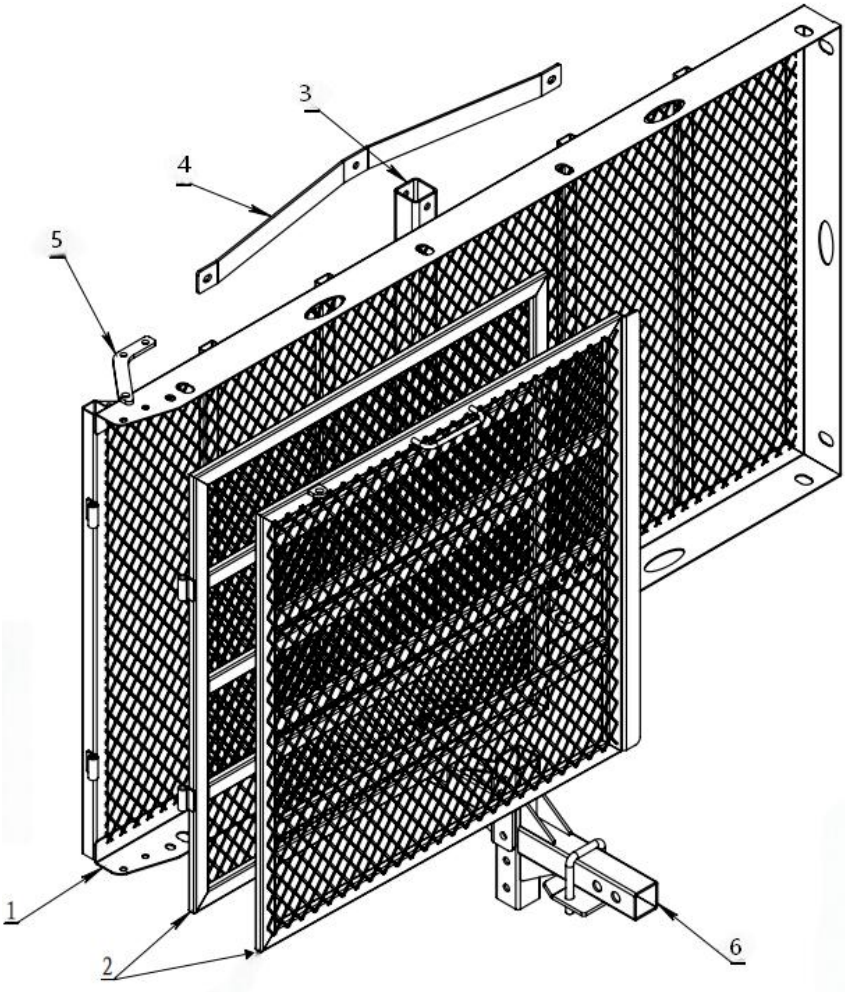

- Montieren Sie die Hebeverbinder (6.7). Oben an 7 befinden sich fünf vertikale Durchgangslöcher. Wählen Sie die geeignete Montageposition entsprechend der Höhe des Fahrzeugchassis.

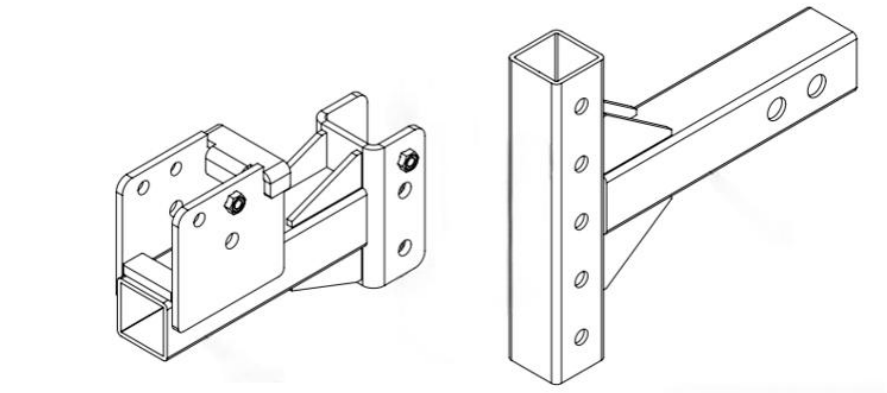

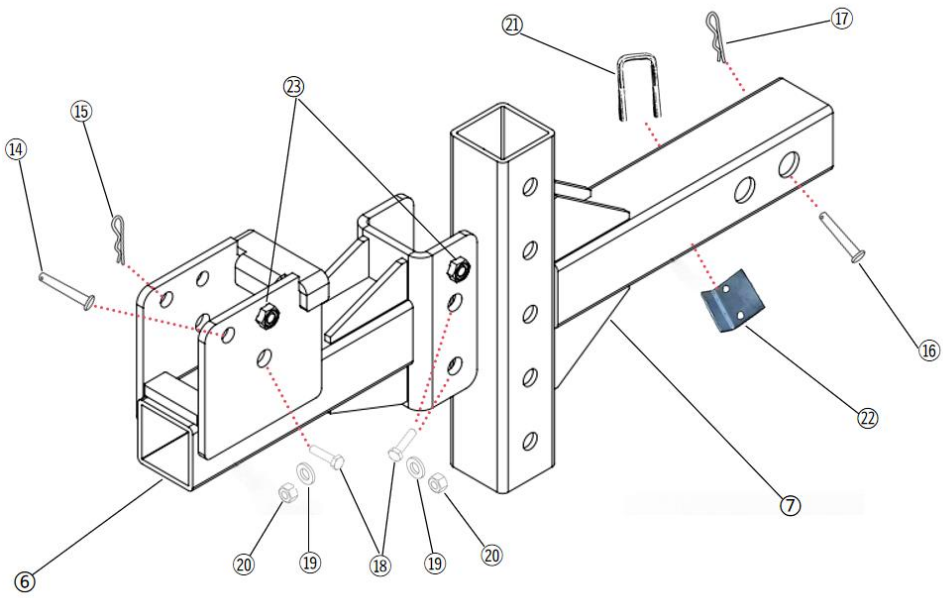

- Anschluss an das Fahrzeug : Nach der Montage des Produkts wird das Verbindungsrohr mit dem Empfänger am Heck des Fahrzeugs verbunden, wie in der Abbildung gezeigt.

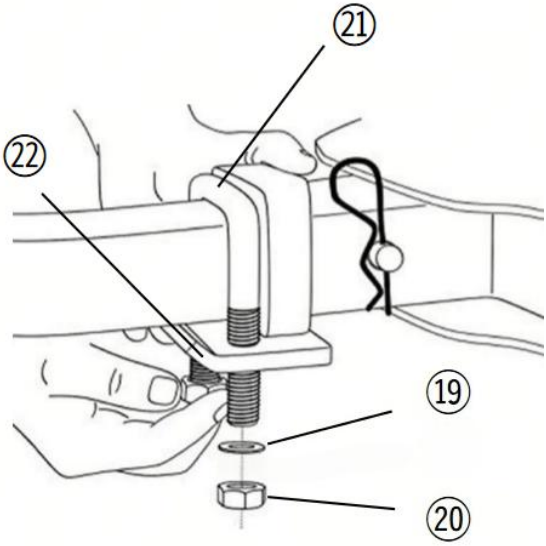

Ziehen Sie die Schraube 23 fest, um ein Wackeln des Produkts zu verhindern. Durch Positionierung an der Stelle 14 kann das Produkt gefaltet oder flach zusammengelegt werden.

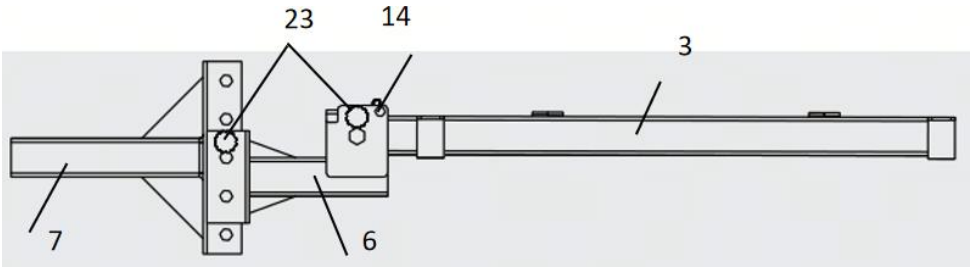



VEVOR

Upgrade · The Home Creator Way

Portapacchi da gancio di traino

MODELLO: XSJ-26-TSJ0 4

VEVOR | Upgrade
The Home Creator Way

MODELLO: XSJ-26-TSJ0 4

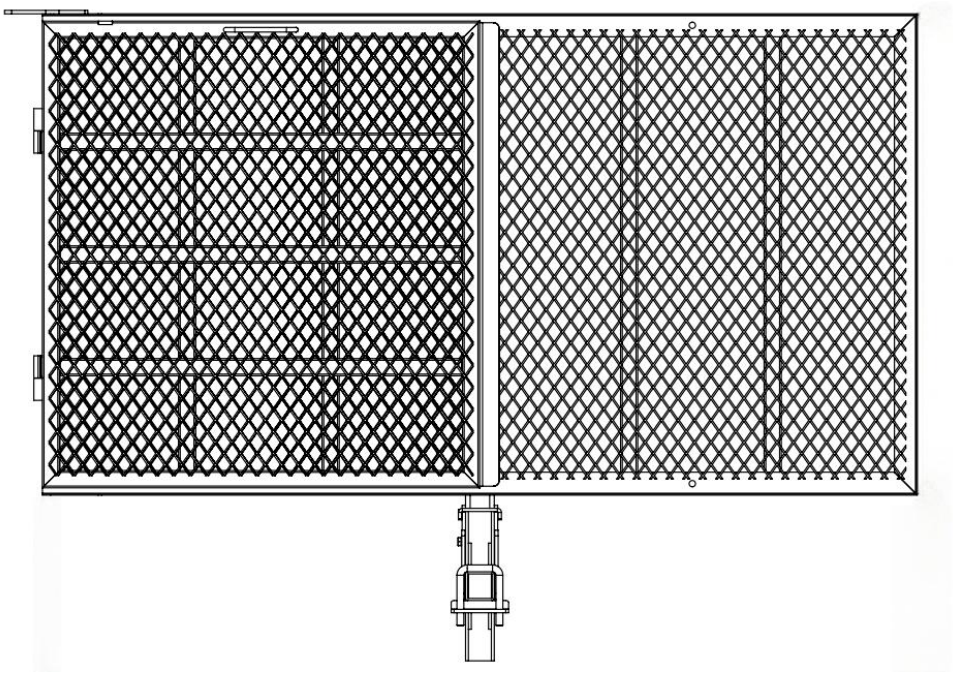

Queste sono le istruzioni originali, si prega di leggere attentamente tutte le istruzioni del manuale prima dell'uso. VEVOR si riserva il diritto di interpretare a proprio piacimento il presente manuale d'uso. L'aspetto del prodotto potrebbe differire leggermente da quello del prodotto ricevuto. Ci scusiamo se non vi informeremo tempestivamente di eventuali aggiornamenti tecnologici o software del nostro prodotto.

	Attenzione: per ridurre il rischio di lesioni, l'utente deve leggere attentamente il manuale di istruzioni.

ISTRUZIONI DI SICUREZZA

Sicurezza e avvertenze

- Leggere e comprendere appieno questo manuale prima di assemblare, installare, utilizzare o eseguire la manutenzione di questo prodotto. La mancata osservanza di queste avvertenze e istruzioni può causare morte, lesioni personali o danni a cose di valore.
- Attenersi a tutte le normative del Dipartimento dei Trasporti (DOT) durante l'utilizzo di questo prodotto. Utilizzare corde e cinghie di fissaggio (non incluse) per tenere saldamente in posizione tutto il carico.
- Per il veicolo che verrà utilizzato per trasportare il portapacchi, leggere attentamente tutte le istruzioni e gli avvisi pertinenti riportati nel manuale d'uso. Assicurarsi che il motore del veicolo sia spento e che il freno di stazionamento sia inserito prima di caricare o scaricare il portapacchi.
- Questo portapacchi deve essere fissato a un gancio di traino di classe III o IV da 2" x 2". Il gancio di traino deve essere installato correttamente da un tecnico qualificato e deve essere certificato per supportare il peso del portapacchi e del suo contenuto.
- Questo portapacchi è progettato per trasportare legna da ardere, borse frigo e altri carichi simili. Non modificare il portapacchi e non utilizzare questo prodotto per scopi diversi da quelli per cui è stato progettato.
- Non sovraccaricare il portapacchi. Non superare mai la capacità di carico massima.
- Una volta completato il montaggio, controllare e testare tutti i sistemi del veicolo, inclusi luci e freni; assicurarsi che non si siano verificati danni durante l'installazione del prodotto.
- Controllate frequentemente le condizioni del portapacchi e del gancio di traino del veicolo. Assicuratevi che tutti i componenti siano in buone condizioni. Se il portapacchi o il gancio di traino si danneggiano a causa di un incidente, o se si notano danni alle saldature, il prodotto deve essere sostituito. Verificate che tutta la bulloneria sia ben fissata. Mantenete il portapacchi pulito.
- Usate il buon senso durante il lavoro. Rimanete vigili e concentrati durante l'installazione e l'utilizzo del trasportatore di merci. Non lavorate mai sotto l'effetto

di alcol, droghe o farmaci.

- Durante l'assemblaggio e l'utilizzo del portapacchi, mantenere l'area di lavoro pulita e ben illuminata. Tenere spettatori e bambini lontani dall'area di lavoro.
- Indossate un abbigliamento adeguato. Non indossate mai abiti larghi o gioielli durante il lavoro. Tenete i capelli lunghi raccolti e assicuratevi che capelli, vestiti e guanti siano lontani dalle parti in movimento.
- Attenzione al pericolo del "carico dinamico". Questa situazione si verifica quando un carico viene lasciato cadere sul portapacchi, provocando un sovraccarico temporaneo. Il carico dinamico può causare danni e guasti al portapacchi e/o al gancio di traino, nonché lesioni personali alla persona che effettua il carico.
- Non caricare mai persone o animali nel contenitore per il trasporto merci.
- Il peso all'interno del contenitore per il carico deve essere distribuito uniformemente, con gli oggetti più pesanti posizionati verso il centro del contenitore.
- Prima di installare il portapacchi, verificate la posizione dei tubi di scarico del veicolo. Assicuratevi che i tubi di scarico non siano in prossimità del portapacchi; il calore generato dai gas di scarico potrebbe causare l'incendio di materiali infiammabili trasportati all'interno del portapacchi. Se sussiste questo rischio sul vostro veicolo, non utilizzate il portapacchi.
- Non salire a bordo del veicolo durante le operazioni di carico e scarico. Caricare e scaricare il veicolo lentamente, seguendo le istruzioni del manuale.
- Il prodotto è conforme agli standard e alle normative vigenti. L'installazione di questo dispositivo deve essere conforme a tutte le normative applicabili e il suo utilizzo deve avvenire esclusivamente in aree ben ventilate. Si prega di leggere il manuale d'uso prima di installare e utilizzare l'apparecchiatura.
- Questo apparecchio non è destinato all'uso da parte di persone (compresi i bambini) con ridotte capacità fisiche, sensoriali o mentali, o prive di esperienza e conoscenza, a meno che non siano state supervisionate o istruite sull'uso dell'apparecchio da una persona responsabile della loro sicurezza.
- I bambini non devono giocare con l'apparecchio.
- Questo apparecchio non deve essere utilizzato dai bambini. Tenere l'apparecchio e il relativo cavo fuori dalla portata dei bambini.
- Si prega di utilizzare il prodotto secondo le istruzioni d'uso. Attenzione ai

potenziali rischi di lesioni derivanti da un uso improprio.

- Si prega di utilizzare il prodotto secondo le istruzioni d'uso. Attenzione ai potenziali rischi di lesioni derivanti da un uso improprio.
- Restrizioni di installazione: Durante il processo di installazione, è severamente vietato colpire o torcere il prodotto. In caso contrario, il prodotto potrebbe incrinarsi e il punto di installazione potrebbe deformarsi, compromettendo l'aspetto e la sicurezza del veicolo.
- Requisito preliminare all'installazione: Per evitare infortuni, assicurarsi che il veicolo sia spento durante l'intero processo di installazione.
- Conformità alle istruzioni: Durante l'installazione, si prega di seguire le istruzioni specifiche per il proprio modello di veicolo. Un'installazione errata potrebbe impedire al prodotto di funzionare come dispositivo di protezione, mettendo a rischio la vita e la sicurezza del conducente e dei passeggeri.
- Nota sulla validità del prodotto: la funzionalità del prodotto è garantita solo per le unità assemblate correttamente e completamente.
- Avviso generale: Leggere attentamente queste istruzioni e conservarle per riferimento futuro.
- Precauzioni di sicurezza: Quando si utilizza il prodotto, è necessario seguire sempre le precauzioni di sicurezza di base per ridurre il rischio di lesioni, tra cui le seguenti:

Il prodotto deve essere assemblato da un adulto competente.
b. Tenere lontani bambini e animali domestici durante il montaggio; non permettere ai bambini di arrampicarsi sul prodotto o di giocarci.
c. Indossare guanti protettivi durante l'installazione del prodotto.
d. Non utilizzare il prodotto se mancano delle parti, se sono danneggiate o abrase.
e. Non serrare eccessivamente i dispositivi di fissaggio (ferramenta).
f. Ispezionare regolarmente il prodotto per verificare l'eventuale presenza di usura; sostituirlo immediatamente se si riscontrano danni o se alcune parti si staccano.

Avviso di sicurezza elettrica
Prima dell'installazione, assicurarsi che l'alimentazione del veicolo sia disattivata per evitare il rischio di cortocircuiti. Il mancato rispetto di questa istruzione può causare danni al veicolo o lesioni personali.

SPECIFICHE

Serie di modelli	XSJ-26-TSJ0 4
Capacità di carico massima (libbre)	500
Da utilizzare con	Ganci di traino di classe III e IV da 2" x 2".
Dimensioni del cestello portabagagli (mm)	1520*837*120
Lunghezza della pendenza	1,5 m
Materiale	acciaio al carbonio
Colore	Nero

ELENCO DEI COMPONENTI

Codice articolo	Nome della parte	Immagine	Quantità
1	Telaio inferiore	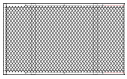	1
2	Telaio laterale	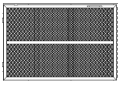	1
3	tubo quadrato		1

4	Componente di rinforzo inferiore		2
5	Piastra di fissaggio del perno		1
6	Connettore ascensore 1		1
7	Connettore ascensore 2		1
8	Vite a testa esagonale M10*70		2
9	Vite a testa esagonale M10*25		6
10	Rondella piatta M10		8
11	Dado di bloccaggio M10		8
12	Bullone 10*30		1
13	R-pin Φ2*40		1
14	Bullone 10*75		1
15	R-pin Φ2*40		1
16	Bullone 16*90		1
17	R-pin Φ3*70		1
18	Vite a testa esagonale M12*80		3
19	Rondella piatta M12		5
20	Dado di bloccaggio M12		5
21	Filo a U M12*80*100		1

22	Stabilizzare il blocco		1
23	Vite Torx ¢32*(8*25)		2
24	Cinghia		4

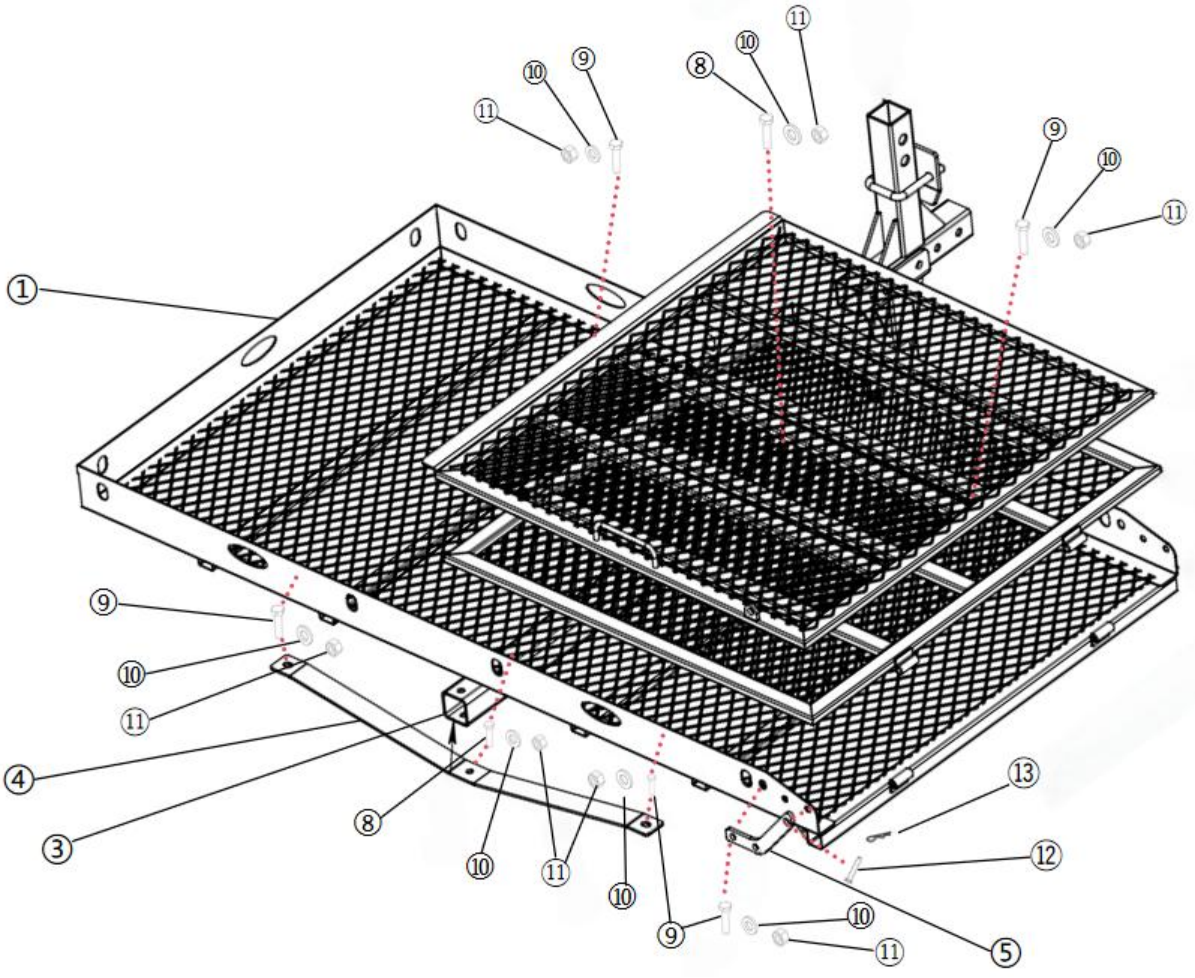
1
2
3
4
5
8
9
10
11
12
13

ISTRUZIONI PER L'USO

- Installare il tubo quadrato (3) e il componente di rinforzo inferiore (4)

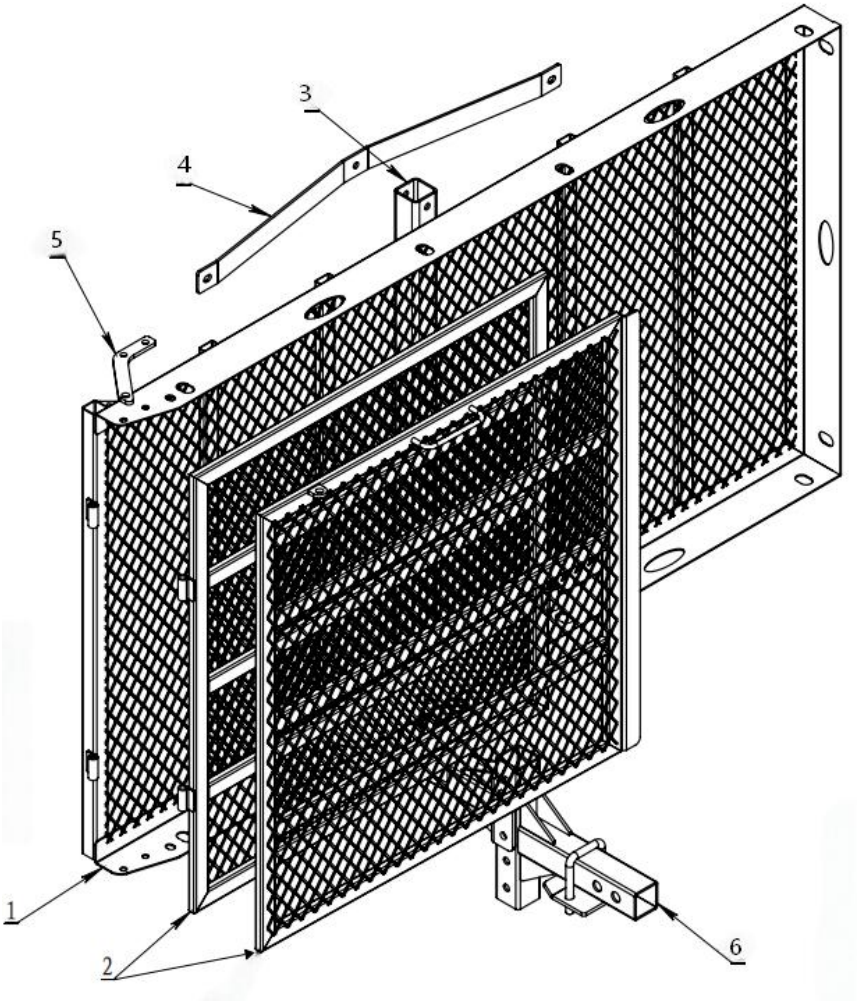

- Installare i connettori di sollevamento (6.7). Sono presenti cinque fori passanti verticali sulla parte superiore del 7. Scegliere la posizione di installazione appropriata in base all'altezza del telaio dell'auto.

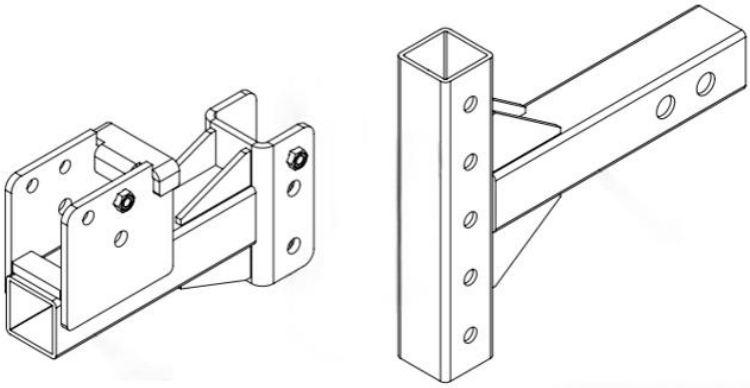

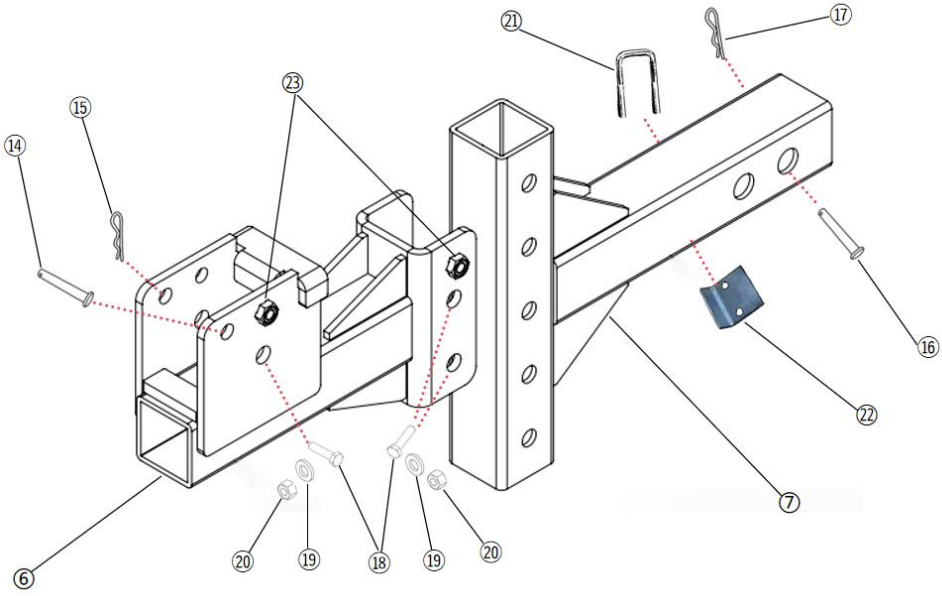

- Collegamento al veicolo : Dopo l'assemblaggio del prodotto, il tubo di collegamento viene unito al ricevitore nella parte posteriore dell'auto, come mostrato in figura.

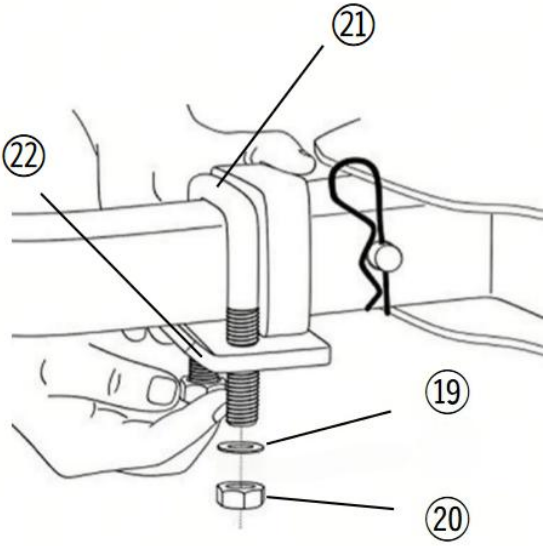

Stringere 23 per evitare che il prodotto si muova. Posizionando il prodotto attraverso 14, è possibile piegarlo o appiattirlo.

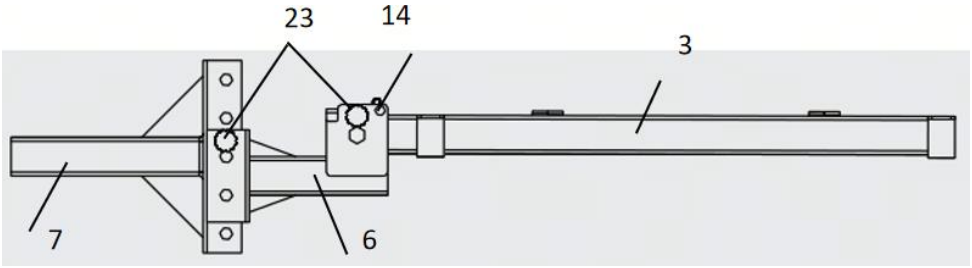



VEVOR

Upgrade · The Home Creator Way

Portacargas de enganche

MODELO: XSJ-26-TSJ0 4

VEVOR | Upgrade
The Home Creator Way

MODELO: XSJ-26-TSJ0 4

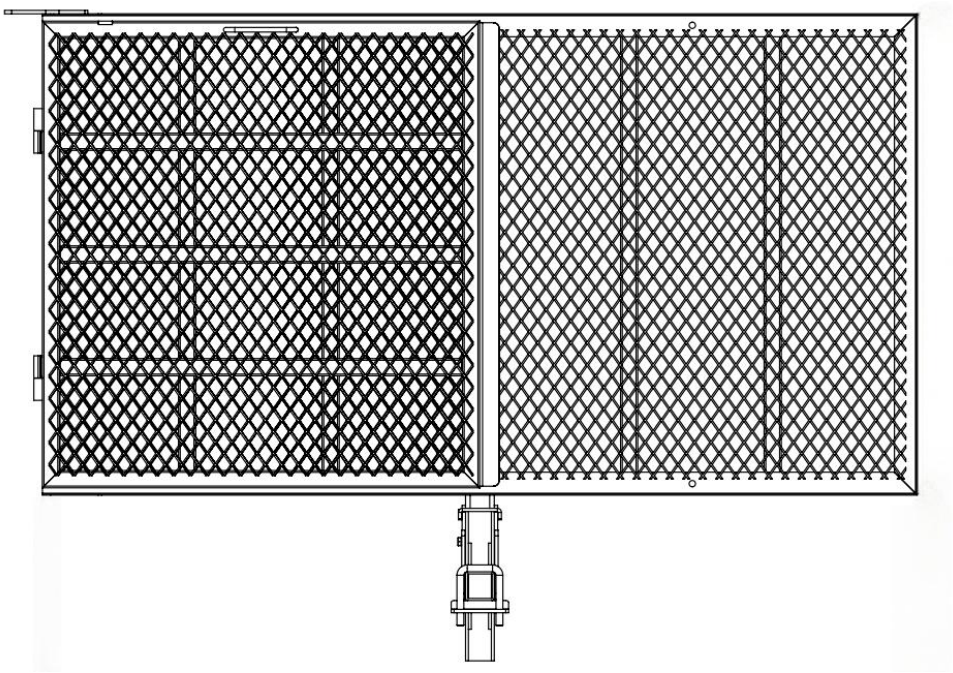

Estas son las instrucciones originales. Lea atentamente todo el manual antes de usar el producto. VEVOR se reserva el derecho de interpretar el manual de usuario. El aspecto del producto puede variar con respecto al que reciba. Le pedimos disculpas si no le informamos nuevamente sobre actualizaciones de tecnología o software.

	Advertencia: Para reducir el riesgo de lesiones, el usuario debe leer atentamente el manual de instrucciones.

INSTRUCCIONES DE SEGURIDAD

Seguridad y advertencias

- Lea y comprenda este manual completo antes de ensamblar, instalar, operar o realizar el mantenimiento de este producto. El incumplimiento de estas advertencias e instrucciones puede provocar la muerte, lesiones personales o daños a bienes valiosos.
- Cumpla con todos los requisitos del Departamento de Transporte (DOT) al usar este producto. Use cuerdas y amarres (no incluidos) para sujetar firmemente toda la carga.
- Para el vehículo que soportará el portacargas, lea todas las instrucciones y advertencias pertinentes que se encuentran en el manual del propietario. Asegúrese de que el motor del vehículo esté APAGADO y con el freno de mano puesto antes de cargar o descargar el portacargas.
- Este portacargas debe acoplarse a un enganche de remolque de 2" x 2" de clase III o IV. El enganche debe ser instalado correctamente por un técnico cualificado y estar certificado para soportar el peso del portacargas y su contenido.
- Este transportador de carga está diseñado para transportar leña, neveras portátiles y otras cargas similares. No modifique el transportador ni utilice este producto para fines distintos a los que fue diseñado.
- No sobrecargue el transportador de carga. Nunca exceda la capacidad máxima de peso.
- Una vez finalizado el montaje, revise y pruebe todos los sistemas del vehículo, incluidas las luces y los frenos; asegúrese de que no se haya producido ningún daño durante la instalación del producto.
- Revise periódicamente el estado del portacargas y del enganche del vehículo. Asegúrese de que todos los componentes estén en buen estado. Si el portacargas o el enganche sufren daños por accidente, o si se observa algún daño en las soldaduras, el producto debe reemplazarse. Verifique que todos los tornillos y tuercas estén bien sujetos. Mantenga limpio el portacargas.
- Utilice el sentido común al trabajar. Manténgase alerta y concéntrese al configurar y usar el transportador de carga. Nunca trabaje bajo los efectos del alcohol, las drogas o los medicamentos.
- Durante el montaje y el uso del transportador de carga, mantenga el área de

trabajo limpia y bien iluminada. Mantenga a los espectadores y a los niños fuera del área de trabajo.

- Vístase apropiadamente. Nunca use ropa suelta ni joyas mientras trabaja. Recójase el cabello largo y mantenga el cabello, la ropa y los guantes alejados de las piezas móviles.
- Tenga en cuenta el peligro de la «carga dinámica». Esta situación se produce cuando se deja caer una carga sobre el vehículo, lo que resulta en una sobrecarga momentánea. La carga dinámica puede provocar daños y fallos en el vehículo o en el enganche, así como lesiones personales a la persona que realiza la carga.
- Nunca cargue personas ni animales en el contenedor de carga.
- El peso dentro del contenedor de carga debe distribuirse uniformemente, colocando los artículos más pesados hacia el centro del mismo.
- Antes de instalar el portaequipajes, observe la posición de los tubos de escape del vehículo. Asegúrese de que los tubos de escape no estén cerca del portaequipajes, ya que los materiales inflamables podrían incendiarse debido al calor de los gases de escape. Si existe este riesgo en su vehículo, no utilice el portaequipajes.
- No viaje en el vehículo que se esté cargando o descargando. Cargue y descargue el vehículo lentamente, siguiendo las instrucciones del manual.
- El producto cumple con las normas y regulaciones pertinentes. La instalación de este dispositivo debe cumplir con todas las normativas aplicables y solo debe utilizarse en áreas bien ventiladas. Lea el manual de usuario antes de instalar y utilizar este equipo.
- Este aparato no está diseñado para ser utilizado por personas (incluidos niños) con capacidades físicas, sensoriales o mentales reducidas, o con falta de experiencia y conocimiento, a menos que una persona responsable de su seguridad les haya supervisado o instruido sobre el uso del aparato.
- Los niños no deben jugar con el aparato.
- Este aparato no debe ser utilizado por niños. Mantenga el aparato y su cable fuera del alcance de los niños.
- Utilice el producto de acuerdo con el uso previsto; tenga en cuenta que un uso indebido puede causar lesiones.
- Utilice el producto de acuerdo con el uso previsto; tenga en cuenta que un uso

indebido puede causar lesiones.

- Restricciones de instalación: Durante la instalación, está estrictamente prohibido golpear o torcer el producto. De lo contrario, podría agrietarse y deformarse, afectando negativamente la apariencia y la seguridad del vehículo.
- Requisito previo a la instalación: Para evitar lesiones, asegúrese de que el vehículo esté apagado durante todo el proceso de instalación.
- Instrucciones de instalación: Siga las instrucciones de instalación específicas para su modelo de vehículo. Una instalación incorrecta puede impedir que el producto funcione como dispositivo de protección, poniendo en peligro la vida y la seguridad del conductor y los pasajeros.
- Nota sobre la validez del producto: La funcionalidad del producto solo está garantizada para unidades ensambladas correctamente y en su totalidad.
- Aviso general: Lea atentamente estas instrucciones y consérvelas para futuras consultas.
- Precauciones de seguridad: Al utilizar el producto, siempre se deben seguir las precauciones básicas de seguridad para reducir el riesgo de lesiones, incluidas las siguientes:

Un adulto competente debe ensamblar el producto.
b. Mantenga a los niños y las mascotas alejados durante el montaje; no permita que los niños se suban al producto ni jueguen con él.
c. Utilice guantes de protección al instalar el producto.
d. No utilice el producto si faltan piezas, si están dañadas o desgastadas.
e. No apriete demasiado los sujetadores (herrajes).
f. Inspeccione regularmente el producto para detectar desgaste; reemplácelo inmediatamente si se detecta algún daño o si se desprenden piezas.

Advertencia de seguridad eléctrica

Antes de la instalación, asegúrese de que la alimentación eléctrica del vehículo esté desconectada para evitar el riesgo de cortocircuitos. El incumplimiento de esta instrucción puede ocasionar daños al vehículo o lesiones personales.

PRESUPUESTO

Serie de modelos	XSJ-26-TSJ0 4
Capacidad de carga máxima (libras)	500
Para usar con	Receptores de enganche de 2" x 2" Clase III y IV
Dimensiones de la cesta de carga (mm)	1520*837*120
Longitud de la pendiente	1,5 metros
Material	acero al carbono
Color	Negro

LISTA DE PIEZAS

Número de pieza	Nombre de la pieza	Imagen	Cantidad
1	Marco inferior	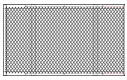	1
2	Marco lateral	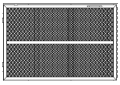	1
3	tubo cuadrado		1
4	Componente de refuerzo inferior		2

5	Placa de fijación del pasador		1
6	Conector de elevación 1		1
7	Conector de elevación 2		1
8	Tornillo de cabeza hexagonal M10*70		2
9	Tornillo de cabeza hexagonal M10*25		6
10	Arandela plana M10		8
11	Tuerca de seguridad M10		8
12	Tornillo 10*30		1
13	Pin R Φ2*40		1
14	Tornillo 10*75		1
15	Pin R Φ2*40		1
16	Tornillo 16*90		1
17	Pin R Φ3*70		1
18	Tornillo de cabeza hexagonal M12*80		3
19	Arandela plana M12		5
20	Tuerca de seguridad M12		5
21	Cable en forma de U M12*80*100		1
22	Estabilizar el bloque		1

23	Tornillo Torx ¢32*(8*25)		2
24	Correa		4

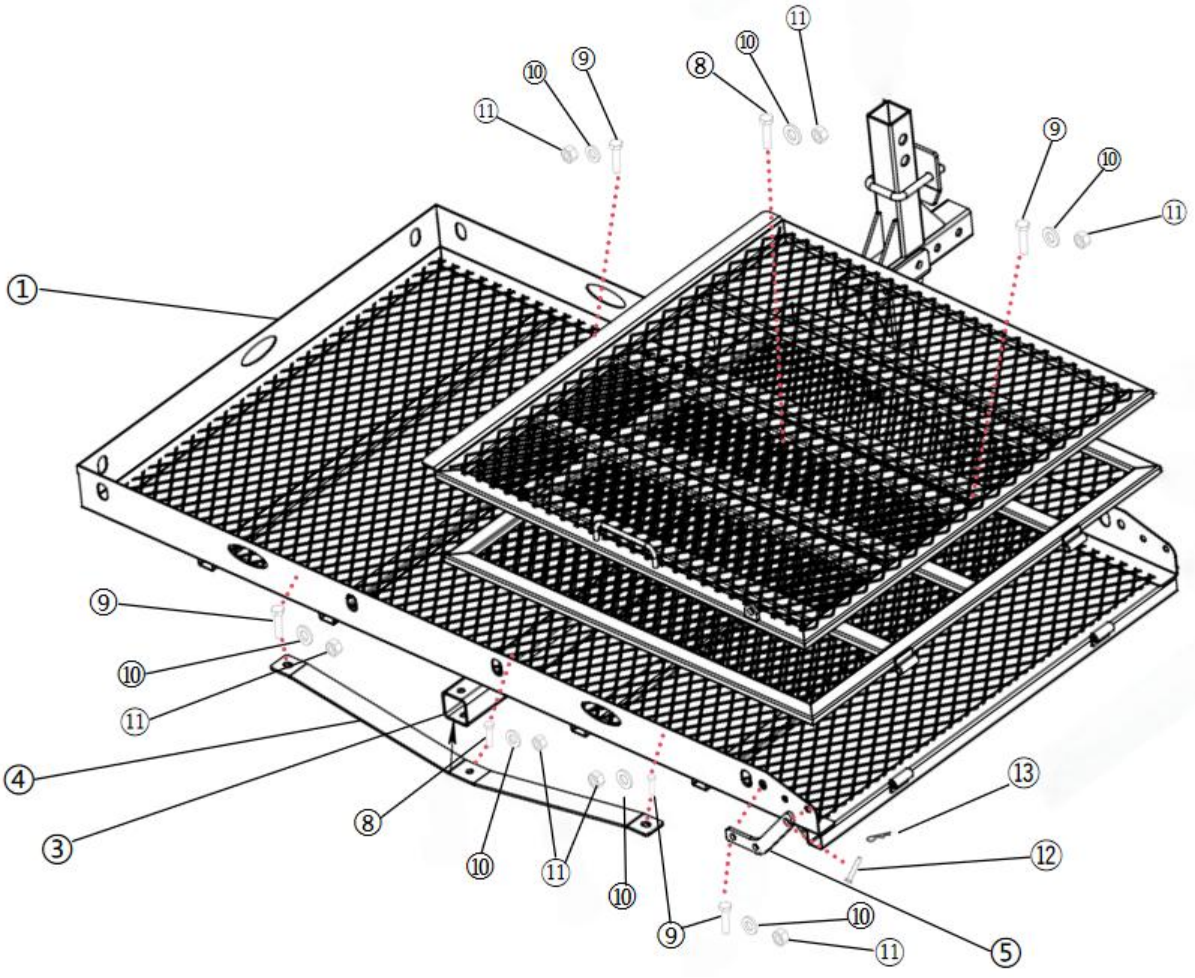
1
2
3
4
5
8
9
10
11
12
13

INSTRUCCIONES DE FUNCIONAMIENTO

- Instale el tubo cuadrado (3) y el componente de refuerzo inferior (4).

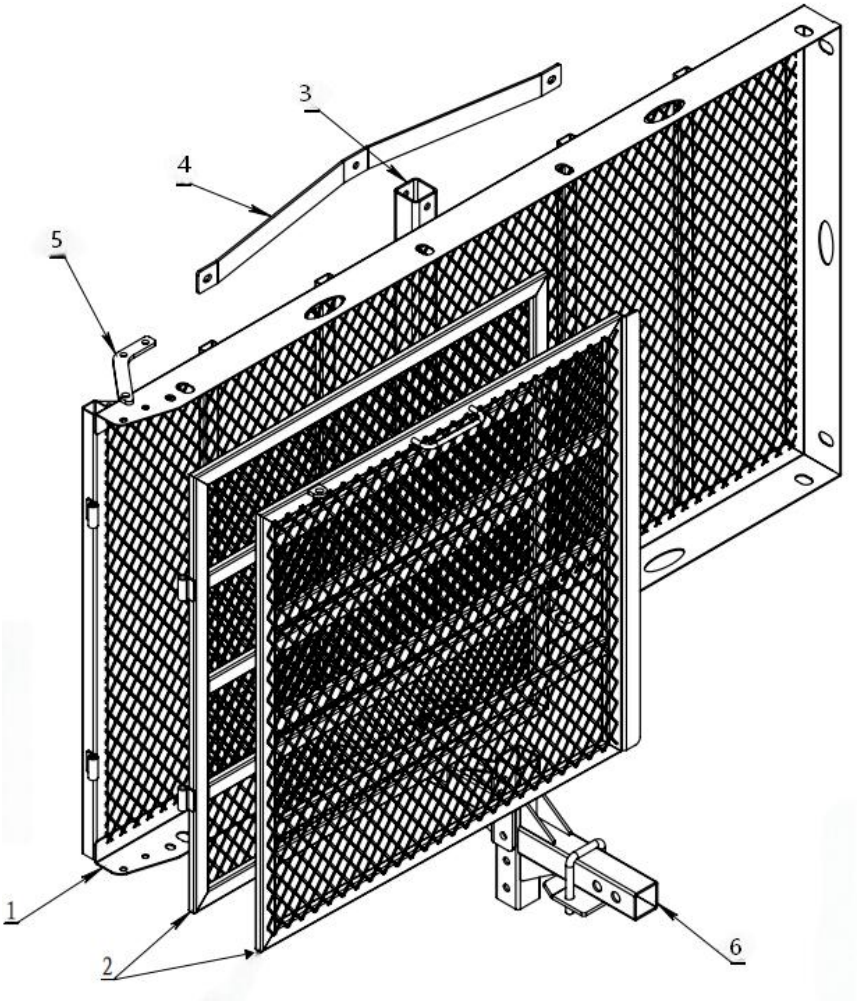

- Instale los conectores de elevación (6.7). Hay cinco orificios pasantes verticales en la parte superior del 7. Elija la posición de instalación adecuada según la altura del chasis del automóvil.

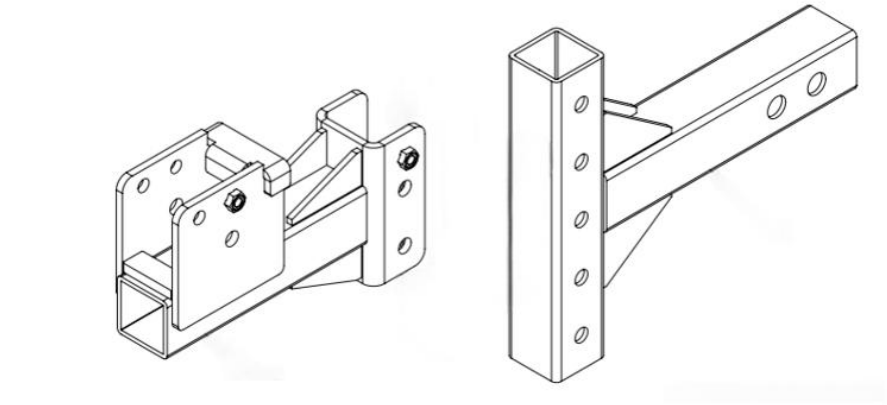

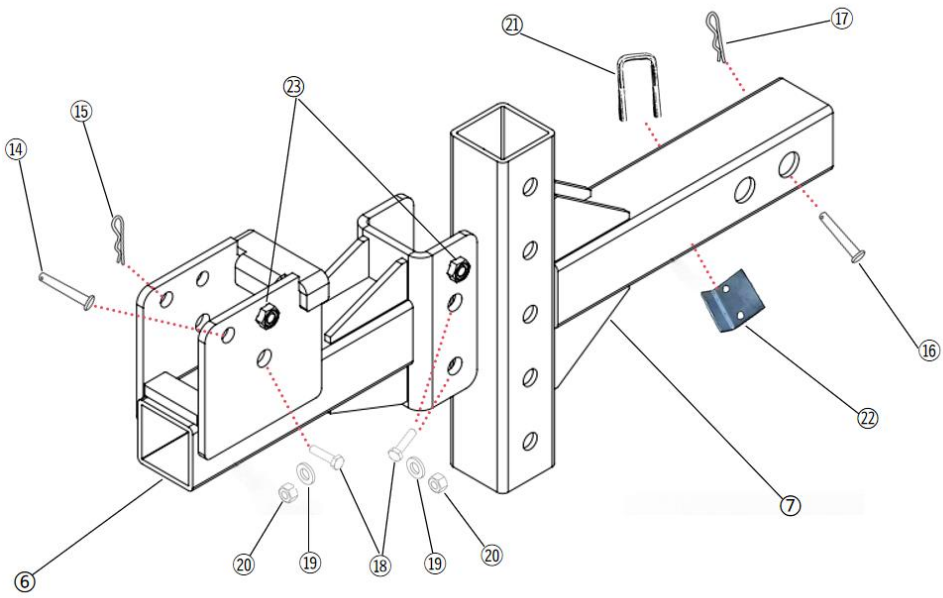

- Conexión al vehículo : Una vez ensamblado el producto, el tubo de conexión se une al receptor en la parte trasera del automóvil, como se muestra en la figura.

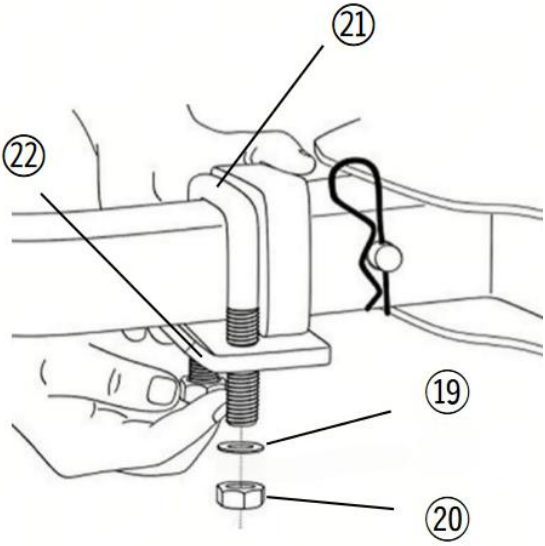

Apriete el tornillo 23 para evitar que el producto se mueva. Al colocar el producto a través del tornillo 14, se puede plegar o extender.

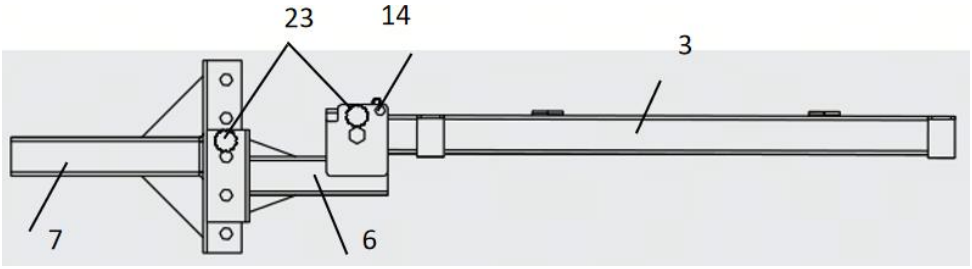





VEVOR

Upgrade · The Home Creator Way

Bagażnik na hak

MODEL: XSJ-26-TSJ0 4

VEVOR | Upgrade
The Home Creator Way

MODEL: XSJ-26-TSJ0 4

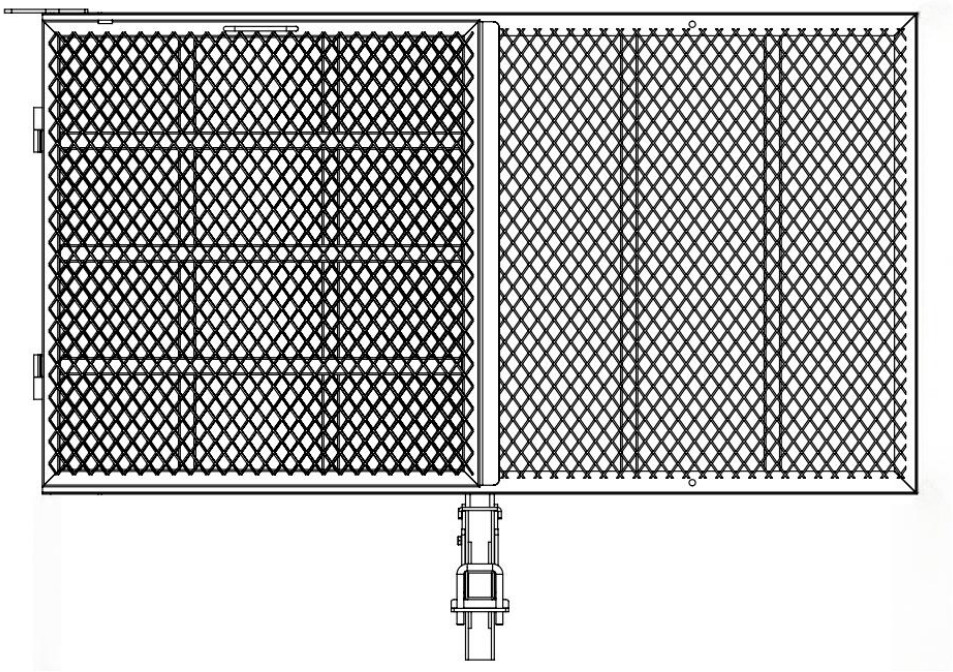

To jest oryginalna instrukcja obsługi. Przed użyciem prosimy o dokładne zapoznanie się z treścią instrukcji. Firma VEVOR zastrzega sobie prawo do jednoznacznej interpretacji niniejszej instrukcji obsługi. Wygląd produktu zależy od stanu, w jakim go otrzymali Państwo. Prosimy o wyrozumiałość, ale nie będziemy Państwa ponownie informować o aktualizacjach technologicznych lub oprogramowania naszego produktu.

	Ostrzeżenie: Aby zminimalizować ryzyko obrażeń, użytkownik powinien uważnie przeczytać instrukcję obsługi.

INSTRUKCJA BEZPIECZEŃSTWA

Bezpieczeństwo i ostrzeżenia

- Przed montażem, instalacją, obsługą lub serwisowaniem produktu należy przeczytać i zrozumieć całą instrukcję. Nieprzestrzeganie tych ostrzeżeń i instrukcji może spowodować śmierć, obrażenia ciała lub uszkodzenie cennego mienia.
- Podczas korzystania z tego produktu należy przestrzegać wszystkich wymogów Departamentu Transportu (DOT). Do bezpiecznego zamocowania ładunku należy używać lin i pasów mocujących (brak w zestawie).
- W przypadku pojazdu, który będzie obsługiwał bagażnik, należy przeczytać wszystkie stosowne instrukcje i ostrzeżenia zawarte w instrukcji obsługi. Przed załadunkiem lub rozładunkiem bagażnika upewnij się, że silnik pojazdu jest WYŁĄCZONY, a hamulec postojowy zaciągnięty.
- Ten bagażnik musi być przymocowany do zaczepu klasy III lub IV o wymiarach 2" x 2". Zaczep musi zostać prawidłowo zainstalowany przez wykwalifikowanego technika serwisowego i posiadać certyfikat potwierdzający udźwig bagażnika i jego zawartości.
- Ten transporter ładunków jest przeznaczony do przewozu drewna opałowego, lodówek i innych podobnych ładunków. Nie należy modyfikować transportera ani używać tego produktu do celów, do których nie został zaprojektowany.
- Nie przeciążaj bagażnika. Nigdy nie przekraczaj maksymalnego udźwigu.
- Po zakończeniu montażu należy sprawdzić i przetestować wszystkie systemy pojazdu, łącznie z oświetleniem i hamulcami; upewnić się, że podczas instalacji produktu nie doszło do żadnych uszkodzeń.
- Regularnie sprawdzaj stan bagażnika i zaczepu pojazdu. Upewnij się, że wszystkie elementy są w dobrym stanie. Jeśli bagażnik lub zaczep ulegną uszkodzeniu w wyniku wypadku lub jeśli zauważysz jakiekolwiek uszkodzenia spawów, produkt należy wymienić. Sprawdź, czy wszystkie elementy są dobrze zamocowane. Utrzymuj bagażnik w czystości.
- Podczas pracy należy zachować zdrowy rozsądek. Zachowaj czujność i koncentrację podczas rozkładania i użytkowania Cargo Carriera. Nigdy nie pracuj pod wpływem alkoholu, narkotyków lub leków.

- Podczas montażu i użytkowania bagażnika utrzymuj miejsce pracy w czystości i dobrym oświetleniu. Nie dopuszczaj do miejsca pracy osób postronnych ani dzieci.
- Ubierz się odpowiednio. Nigdy nie noś luźnej odzieży ani biżuterii podczas pracy. Trzymaj długie włosy z dala od ruchomych części.
- Należy pamiętać o niebezpieczeństwie związanym z „obciążeniem dynamicznym”. Sytuacja ta ma miejsce, gdy ładunek spada na nośnik, powodując krótkotrwałe, nadmierne obciążenie. Obciążenie dynamiczne może spowodować uszkodzenie i awarię nośnika i/lub zaczepu oraz obrażenia ciała osoby ładującej nośnik.
- Nigdy nie ładuj ludzi ani zwierząt do bagażnika.
- Ciężar wewnątrz bagażnika powinien być równomiernie rozłożony, a cięższe przedmioty powinny być umieszczone bliżej środka bagażnika.
- Przed ustawieniem bagażnika zwróć uwagę na położenie rur wydechowych pojazdu. Upewnij się, że rury wydechowe nie znajdują się w pobliżu bagażnika; łatwopalne ładunki w bagażniku mogą się zapalić pod wpływem ciepła z układu wydechowego. Jeśli w Twoim pojeździe występuje takie ryzyko, nie używaj bagażnika.
- Nie należy jeździć pojazdem podczas załadunku lub rozładunku. Załaduj i rozładuj pojazd powoli, zgodnie z instrukcją obsługi.
- Produkt jest zgodny z odpowiednimi normami i przepisami. Instalacja tego urządzenia musi być zgodna ze wszystkimi obowiązującymi przepisami i powinno być ono użytkowane wyłącznie w dobrze wentylowanych pomieszczeniach. Przed instalacją i użytkowaniem urządzenia należy zapoznać się z instrukcją obsługi.
- Urządzenie to nie jest przeznaczone do użytku przez osoby (w tym dzieci) o ograniczonej sprawności fizycznej, sensorycznej lub umysłowej, a także osoby nieposiadające odpowiedniego doświadczenia lub wiedzy, chyba że znajdują się pod nadzorem osoby odpowiedzialnej za ich bezpieczeństwo lub otrzymały od niej instrukcje dotyczące korzystania z urządzenia.
- Dzieci nie mogą bawić się urządzeniem.
- To urządzenie nie powinno być używane przez dzieci. Trzymaj urządzenie i jego przewód poza zasięgiem dzieci.
- Używaj produktu zgodnie z jego przeznaczeniem, ostrzegając przed potencjalnymi obrażeniami na skutek niewłaściwego użycia.

- Używaj produktu zgodnie z jego przeznaczeniem, ostrzegając przed potencjalnymi obrażeniami na skutek niewłaściwego użycia.
- Ograniczenia dotyczące montażu: Podczas montażu surowo zabrania się uderzania lub skręcania produktu. Może to spowodować pęknięcie produktu i deformację miejsca montażu, co negatywnie wpłynie na wygląd i bezpieczeństwo pojazdu.
- Wymagania przed instalacją: Aby uniknąć obrażeń, należy upewnić się, że pojazd jest wyłączony przez cały czas trwania instalacji.
- Zgodność z instrukcją: Podczas montażu należy przestrzegać instrukcji montażu odpowiednich dla danego modelu pojazdu. Nieprawidłowy montaż może uniemożliwić działanie produktu jako urządzenia zabezpieczającego, zagrażając życiu i bezpieczeństwu kierowcy i pasażerów.
- Uwaga dotycząca ważności produktu: Funkcjonalność produktu jest gwarantowana wyłącznie w przypadku prawidłowo i całkowicie zmontowanych urządzeń.
- Uwaga ogólna: Przeczytaj uważnie niniejszą instrukcję i zachowaj ją na przyszłość.
- Środki ostrożności: Podczas korzystania z produktu należy zawsze przestrzegać podstawowych środków ostrożności, aby zminimalizować ryzyko obrażeń, w tym:

aProdukt musi zostać zmontowany przez kompetentną osobę dorosłą.
b. Podczas montażu należy trzymać dzieci i zwierzęta z dala od produktu; nie należy pozwalać dzieciom wspinać się na produkt ani bawić się nim.
c.Podczas montażu produktu należy nosić rękawice ochronne.
d. Nie używaj produktu, jeśli brakuje jakichkolwiek jego części, są one uszkodzone lub starte.
e. Nie dokręcaj elementów mocujących (sprzętu) zbyt mocno.
f. Regularnie sprawdzaj stan produktu pod kątem zużycia i uszkodzeń. W przypadku wykrycia uszkodzeń lub odłączenia się części wymień go natychmiast.

Ostrzeżenie dotyczące bezpieczeństwa elektrycznego
Przed montażem należy upewnić się, że zasilanie pojazdu jest wyłączone, aby uniknąć ryzyka zwarcia elektrycznego. Nieprzestrzeganie tej instrukcji może spowodować uszkodzenie pojazdu lub obrażenia ciała.

SPECYFIKACJE

Seria modeli	XSJ-26-TSJ0 4
Maksymalna ładowność (funty)	500
Do użytku z	Odbiorniki zaczepowe klasy III i IV 2" x 2"
Wymiary kosza ładunkowego (mm)	1520*837*120
Długość stoku	1,5 m
Tworzywo	Stal węglowa
Kolor	Czarny

LISTA CZĘŚCI

Numer części	Nazwa części	Zdjęcie	Ilość
1	Dolna rama	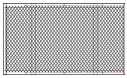	1
2	Rama boczna	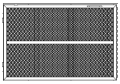	1
3	Rura kwadratowa		1

4	Element wzmacniający dno		2
5	Płytka mocująca sworzeń		1
6	Złącze podnośnika 1		1
7	Złącze podnośnika 2		1
8	Śruba z łbem sześciokątnym M10*70		2
9	Śruba z łbem sześciokątnym M10*25		6
10	Podkładka płaska M10		8
11	Nakrętka zabezpieczająca M10		8
12	Śruba 10*30		1
13	R-pin Φ2*40		1
14	Śruba 10*75		1
15	R-pin Φ2*40		1
16	Śruba 16*90		1
17	R-pin Φ3*70		1
18	Śruba z łbem sześciokątnym M12*80		3
19	Podkładka płaska M12		5
20	Nakrętka zabezpieczająca M12		5
21	Przewód w kształcie litery U M12*80*100		1

22	Ustabilizuj blok		1
23	Śruba Torx ¢32*(8*25)		2
24	Pasek		4

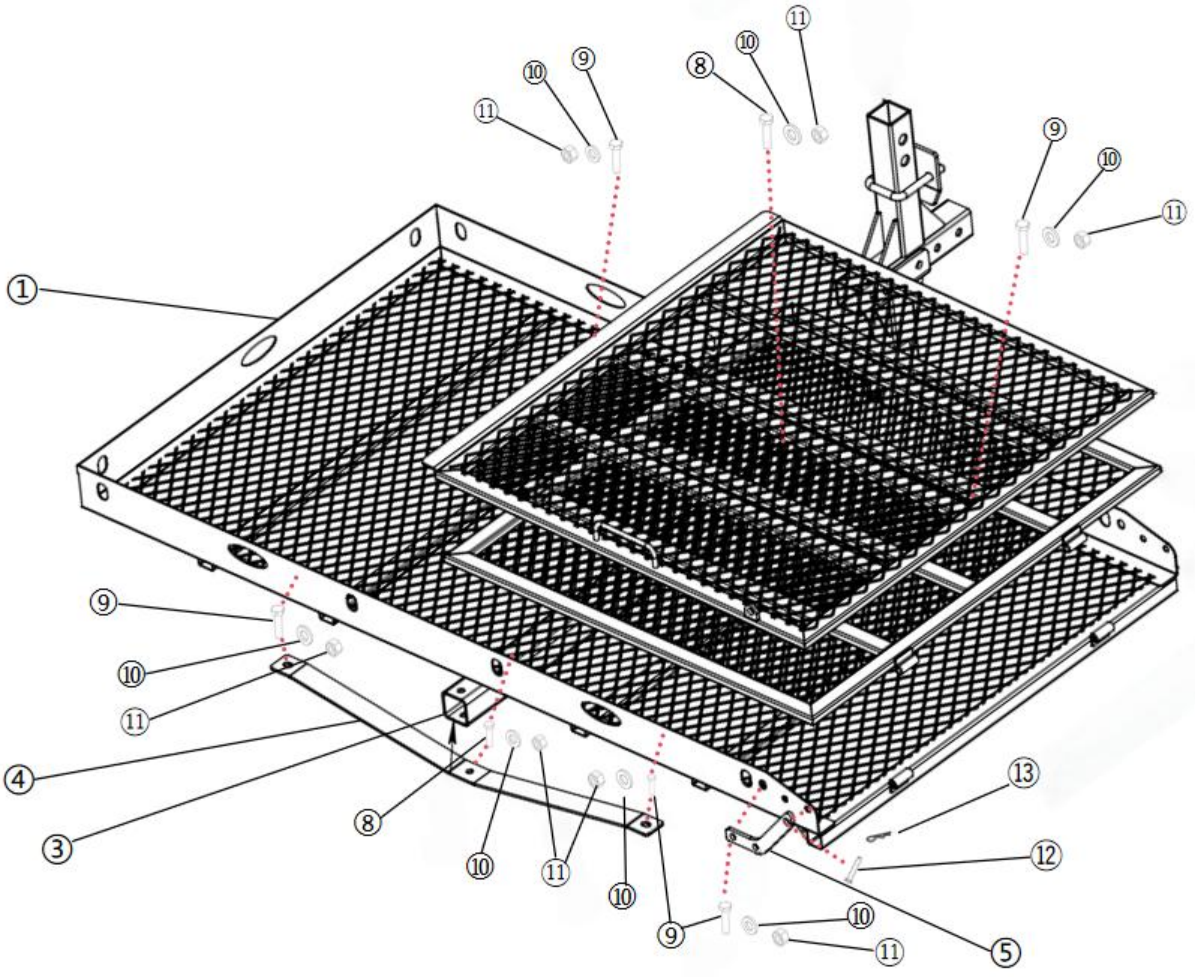
1
2
3
4
5
8
9
10
11
12
13

INSTRUKCJA OBSŁUGI

- Zamontuj rurę kwadratową (3) i dolny element wzmacniający (4)

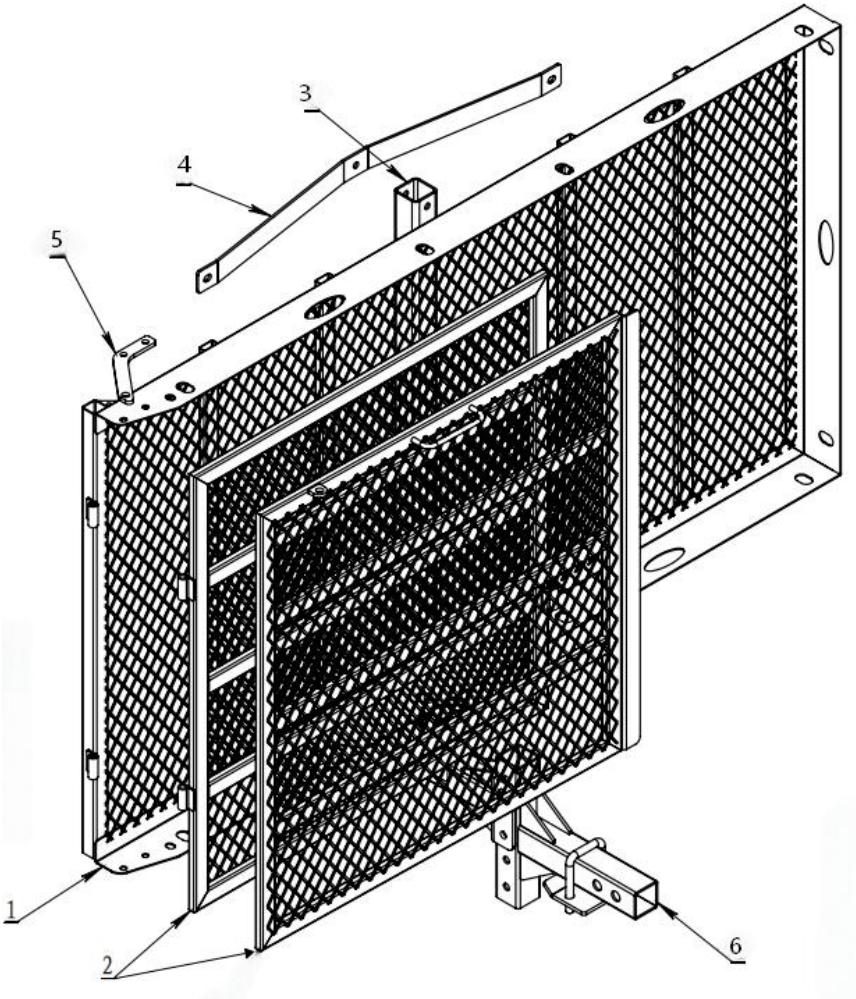

- Zamontuj łączniki podnoszące (6.7). Na górze łączników 7 znajduje się pięć pionowych otworów przelotowych. Wybierz

odpowiednią pozycję montażu w zależności od wysokości podwozia samochodu.

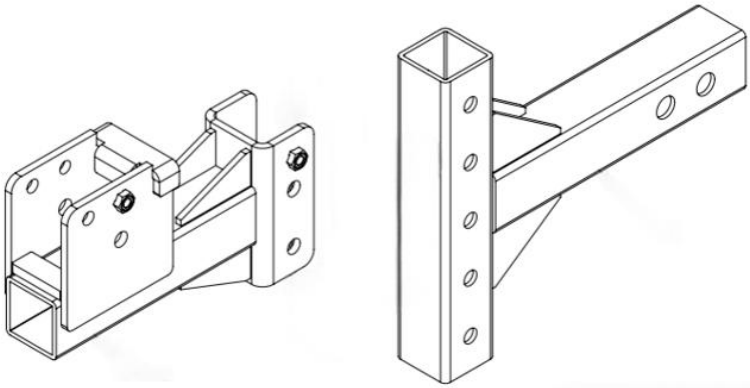

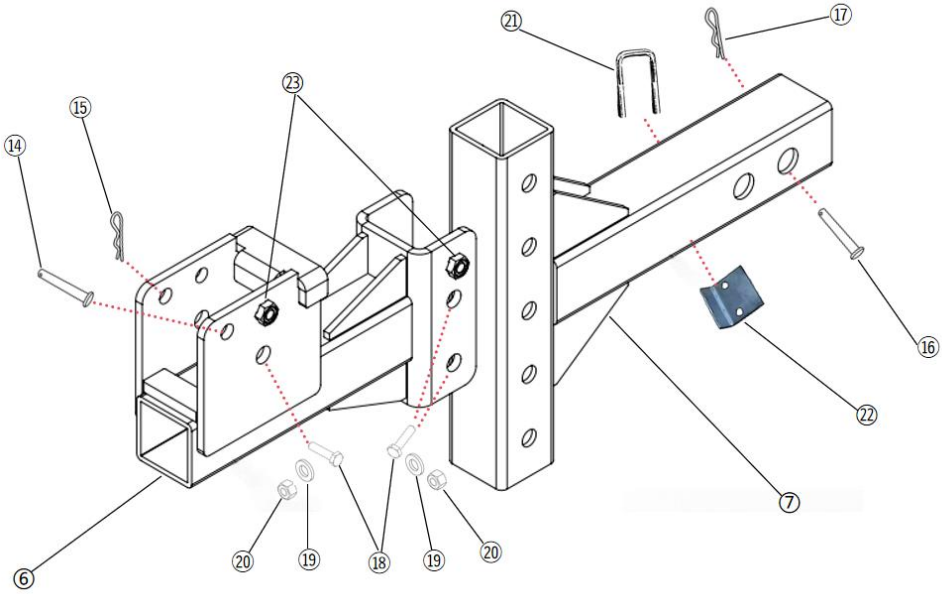

- Podłączenie do pojazdu : Po złożeniu produktu rurę łączącą łączy się z odbiornikiem znajdującym się z tyłu samochodu, jak pokazano na rysunku.

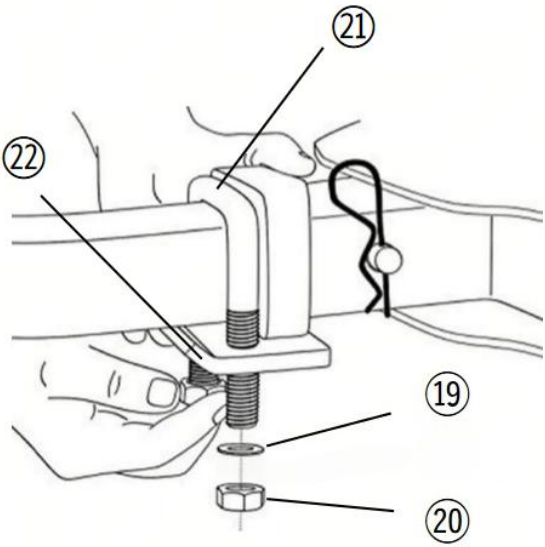

Dokręć 23, aby zapobiec drganiom produktu. Umieszczając produkt przez 14, można go złożyć lub rozłożyć na płasko.

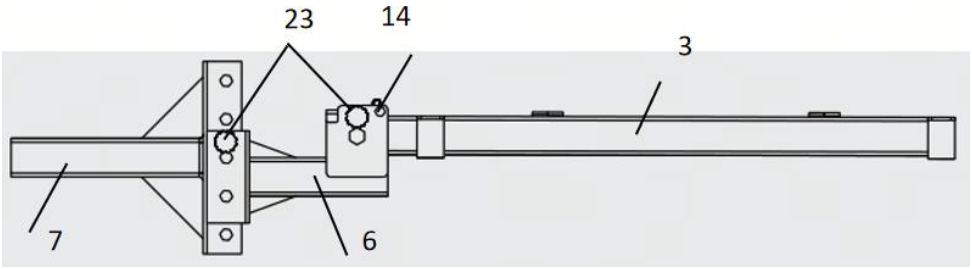





VEVOR

Upgrade · The Home Creator Way

Trekhaak bagagedrager

MODEL: XSJ-26-TSJ0 4

VEVOR | Upgrade
The Home Creator Way

MODEL: XSJ-26-TSJ0 4

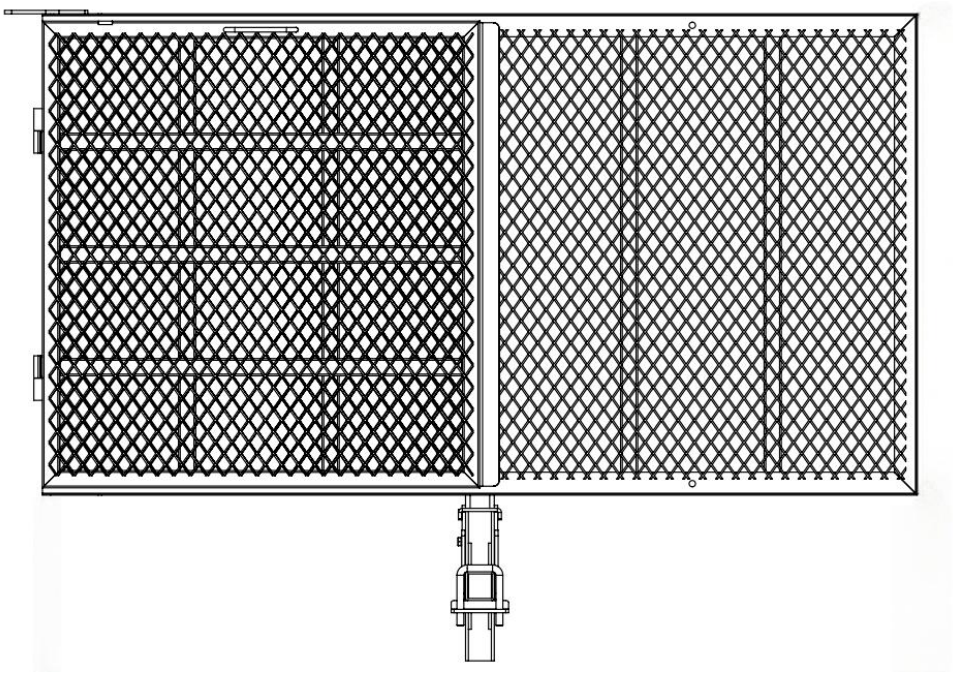

Dit is de originele handleiding. Lees alle instructies in de handleiding zorgvuldig door voordat u het product in gebruik neemt. VEVOR behoudt zich het recht voor om de gebruikershandleiding anders te interpreteren. Het uiterlijk van het product kan afwijken van het product dat u ontvangt. Wij zullen u niet opnieuw informeren over eventuele technologische of software-updates voor ons product.

	Waarschuwing: Om het risico op letsel te verminderen, dient de gebruiker de gebruiksaanwijzing zorgvuldig te lezen.

VEILIGHEIDSINSTRUCTIES

Veiligheid en waarschuwingen

- Lees en begrijp deze hele handleiding voordat u dit product monteert, installeert, bedient of onderhoudt. Het niet opvolgen van deze waarschuwingen en instructies kan leiden tot overlijden, letsel of schade aan waardevolle eigendommen.
- Houd u bij gebruik van dit product aan alle voorschriften van het Ministerie van Transport (DOT). Gebruik touwen en spanbanden (niet inbegrepen) om de lading stevig vast te zetten.
- Lees voor het voertuig waarop de bagagedrager wordt gemonteerd alle relevante instructies en waarschuwingen in de gebruikershandleiding. Zorg ervoor dat de motor van het voertuig is UITgeschakeld en de handrem is aangetrokken voordat u de bagagedrager laadt of lost.
- Deze bagagedrager moet worden bevestigd aan een trekhaak van klasse III of klasse IV met een afmeting van 2" x 2". De trekhaak moet correct worden gemonteerd door een gekwalificeerde monteur en gecertificeerd zijn om het gewicht van deze bagagedrager en de inhoud ervan te kunnen dragen.
- Deze bagagedrager is ontworpen voor het vervoer van brandhout, koelboxen en andere soortgelijke ladingen. Wijzig de drager niet en gebruik dit product niet voor doeleinden waarvoor het niet is ontworpen.
- Overbelast de bagagedrager niet. Overschrijd nooit het maximale draagvermogen.
- Controleer en test na de montage alle voertuigsystemen, inclusief verlichting en remmen; zorg ervoor dat er geen schade is ontstaan tijdens de installatie van het product.
- Controleer regelmatig de staat van de bagagedrager en de trekhaak van het voertuig. Zorg ervoor dat alle onderdelen in goede staat zijn. Als de bagagedrager of trekhaak beschadigd raakt door een ongeval, of als er lasschade wordt geconstateerd, moet het product worden vervangen. Controleer of alle bevestigingsmaterialen goed vastzitten. Houd de bagagedrager schoon.
- Gebruik je gezond verstand tijdens het werk. Blijf alert en geconcentreerd bij het opzetten en gebruiken van de Cargo Carrier. Werk nooit onder invloed van

alcohol, drugs of medicijnen.

- Houd tijdens de montage en het gebruik van de Cargo Carrier de werkplek schoon en goed verlicht. Houd toeschouwers en kinderen uit de buurt van de werkplek.
- Kleed u gepast. Draag nooit losse kleding of sieraden tijdens het werk. Bind lang haar vast en houd haar, kleding en handschoenen uit de buurt van bewegende onderdelen.
- Wees alert op het gevaar van "dynamische belasting". Deze situatie doet zich voor wanneer een lading op de drager wordt geplaatst, wat resulteert in een kortstondige overbelasting. Dynamische belasting kan leiden tot schade aan en defecten aan de drager en/of de trekhaak, en tot persoonlijk letsel bij de persoon die de lading vervoert.
- Laad nooit mensen of dieren in de vrachtcontainer.
- Het gewicht in de bagagedrager moet gelijkmatig verdeeld zijn, waarbij de zwaardere items in het midden van de drager worden geplaatst.
- Let op de positie van de uitlaatpijpen van het voertuig voordat u de bagagedrager monteert. Zorg ervoor dat de uitlaatpijpen zich niet in de buurt van de bagagedrager bevinden; brandbare goederen in de bagagedrager kunnen door de hitte van de uitlaat vlam vatten. Als dit risico op uw voertuig bestaat, gebruik de bagagedrager dan niet.
- Ga niet mee in het voertuig dat wordt geladen of gelost. Laad en los het voertuig langzaam, volgens de instructies in de handleiding.
- Het product voldoet aan de relevante normen en voorschriften. De installatie van dit apparaat moet voldoen aan alle geldende voorschriften en het mag alleen worden gebruikt in goed geventileerde ruimtes. Lees de gebruikershandleiding voordat u dit apparaat installeert en gebruikt.
- Dit apparaat is niet bedoeld voor gebruik door personen (inclusief kinderen) met beperkte fysieke, zintuiglijke of mentale vermogens, of die onvoldoende ervaring en kennis hebben, tenzij zij onder toezicht staan of instructies hebben gekregen over het gebruik van het apparaat van een persoon die verantwoordelijk is voor hun veiligheid.
- Kinderen mogen niet met het apparaat spelen.
- Dit apparaat is niet geschikt voor gebruik door kinderen. Houd het apparaat en het snoer buiten het bereik van kinderen.

- Gebruik het product volgens het beoogde doel; wij waarschuwen voor mogelijk letsel door verkeerd gebruik.
- Gebruik het product volgens het beoogde doel; wij waarschuwen voor mogelijk letsel door verkeerd gebruik.
- Installatiebeperkingen: Tijdens de installatie is het ten strengste verboden om op het product te slaan of het te verdraaien. Dit kan leiden tot barsten in het product en vervorming van de installatiepositie, wat het uiterlijk en de veiligheid van het voertuig negatief kan beïnvloeden.
- Vereiste vóór installatie: Om letsel te voorkomen, dient u ervoor te zorgen dat het voertuig tijdens het gehele installatieproces uitgeschakeld is.
- Instructies voor installatie: Volg tijdens de installatie de installatie-instructies die geschikt zijn voor uw specifieke voertuigmodel. Onjuiste installatie kan ertoe leiden dat het product niet functioneert als beveiligingsvoorziening, waardoor de veiligheid van de bestuurder en passagiers in gevaar komt.
- Productvaliditeitsverklaring: De functionaliteit van het product is alleen gegarandeerd bij correct en volledig gemonteerde exemplaren.
- Algemene mededeling: Lees deze instructies aandachtig door en bewaar ze voor toekomstig gebruik.
- Veiligheidsmaatregelen: Bij gebruik van het product dienen altijd de basisveiligheidsmaatregelen in acht te worden genomen om het risico op letsel te verminderen, waaronder de volgende:

Het product moet door een bekwame volwassene in elkaar gezet worden.
b. Houd kinderen en huisdieren uit de buurt tijdens de montage; laat kinderen niet op het product klimmen of ermee spelen.
c. Draag beschermende handschoenen tijdens de installatie van het product.
d. Gebruik het product niet als er onderdelen ontbreken, beschadigd zijn of slijtage vertonen.
e. Draai de bevestigingsmiddelen niet te vast aan.
f. Controleer het product regelmatig op slijtage; vervang het onmiddellijk als er schade wordt geconstateerd of als onderdelen losraken.

Waarschuwing voor elektrische veiligheid
Schakel vóór de installatie de stroomtoevoer van het voertuig uit om het risico op kortsluiting te voorkomen. Het niet opvolgen van deze instructie kan leiden tot

schade aan het voertuig of letsel.

SPECIFICATIES

Modelserie	XSJ-26-TSJ0 4
Maximale draagcapaciteit (lbs)	500
Voor gebruik met	2" x 2" trekhaakontvangers van klasse III en IV
Afmetingen van de bagagemand (mm)	1520*837*120
Hellinglengte	1,5 m
Materiaal	Koolstofstaal
Kleur	Zwart

ONDERDELENLIJST

Onderdeelnr.	Onderdeelnaam	Afbeelding	Aantal
1	Onderframe	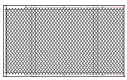	1
2	Zijframe	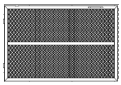	1
3	Vierkante buis		1

4	Onderste verstevigingscomponent		2
5	Bevestigingsplaat voor pinnen		1
6	Hefconnector 1	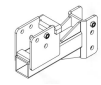	1
7	Liftconnector 2		1
8	Zeskantschroef M10*70		2
9	Zeskantschroef M10*25		6
10	Platte ring M10		8
11	Borgmoer M10		8
12	Bout 10*30		1
13	R-pin Φ2*40		1
14	Bout 10*75		1
15	R-pin Φ2*40		1
16	Bout 16*90		1
17	R-pin Φ3*70		1
18	Zeskantschroef M12*80		3
19	Platte ring M12		5
20	Borgmoer M12		5
21	U-vormige draad M12*80*100		1

22	Stabiliseer het blok		1
23	Torx-schroef ¢32*(8*25)		2
24	Riem		4

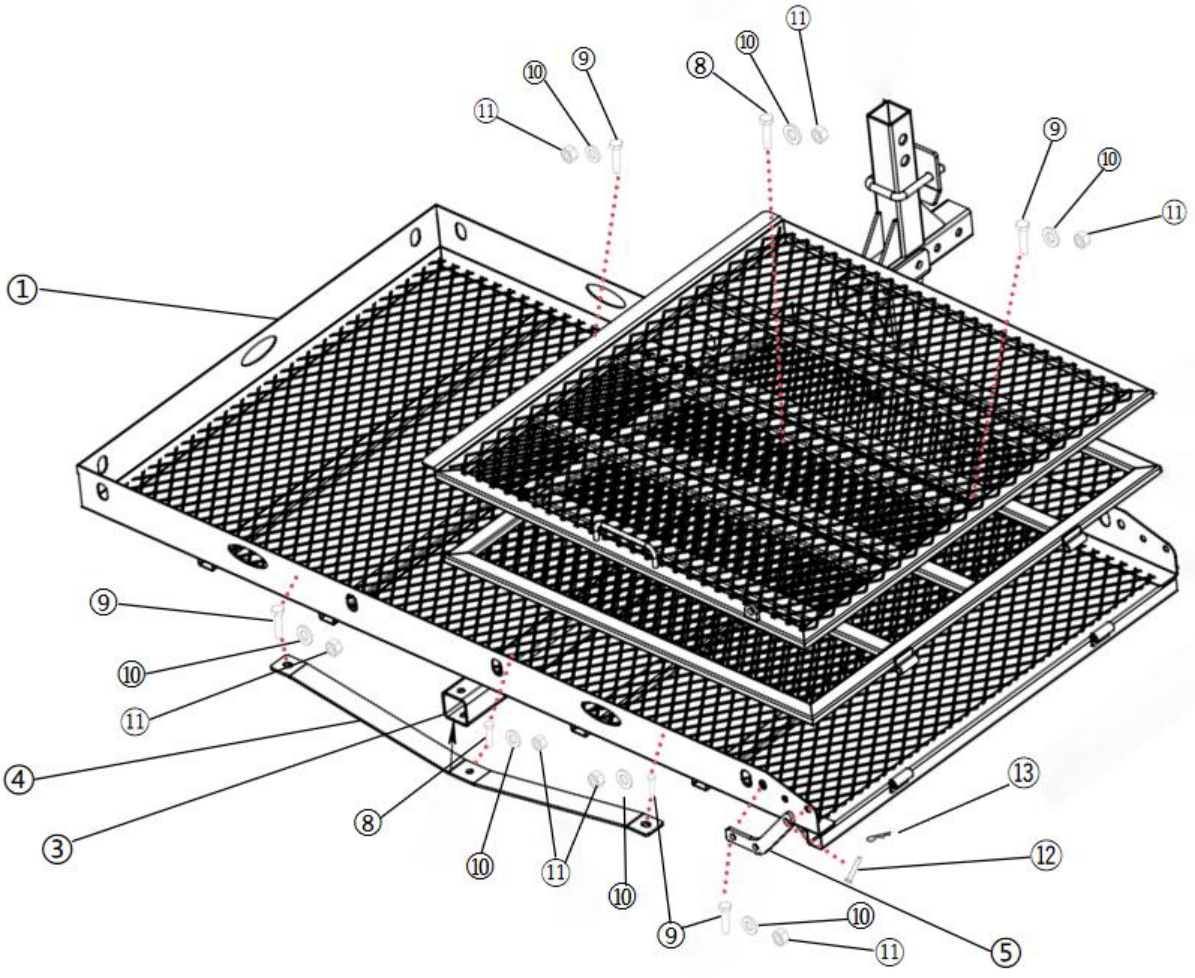
1
2
3
4
5
8
9
10
11
12
13

BEDIENINGSINSTRUCTIES

- Installeer de vierkante buis (3) en het bodemversterkingsonderdeel (4).

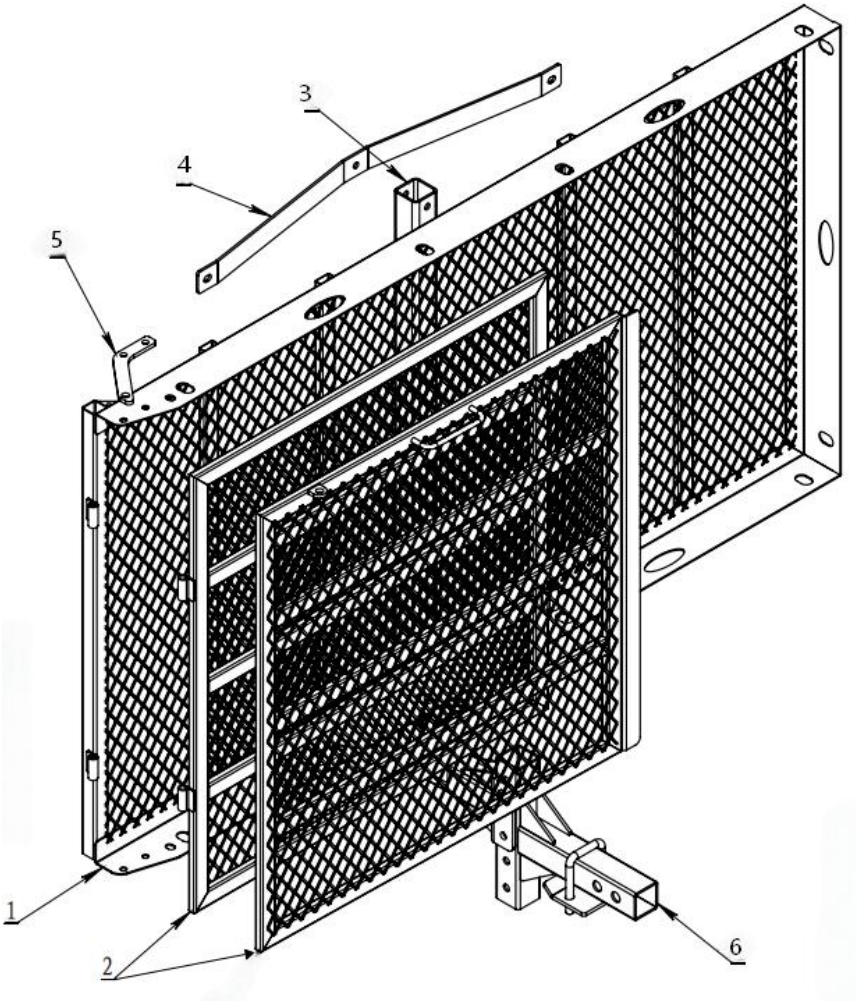

- Installeer de hijsconnectoren (6.7). Er zijn vijf verticale doorvoergaten aan de bovenkant van 7. Kies de juiste installatiepositie afhankelijk van de hoogte van het chassis van de auto.

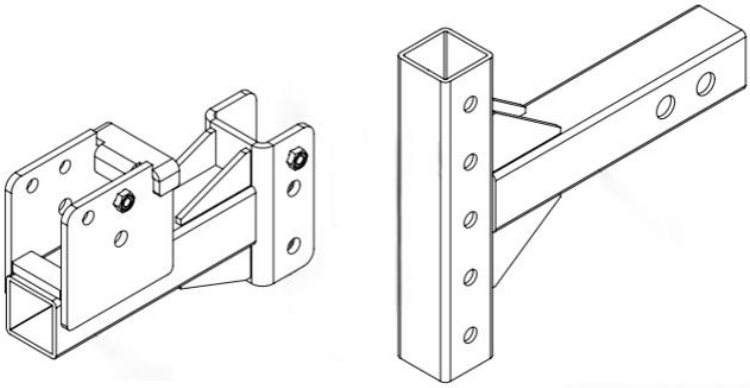

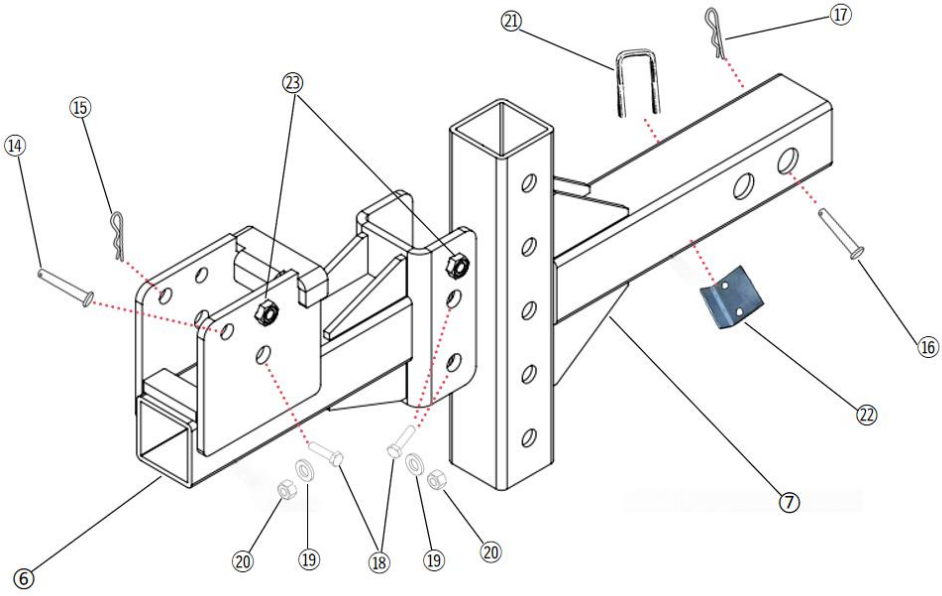

- Aansluiting op het voertuig : Nadat het product is gemonteerd, wordt de verbindingsbuis aangesloten op de ontvanger aan de achterkant van de auto, zoals weergegeven in de afbeelding.

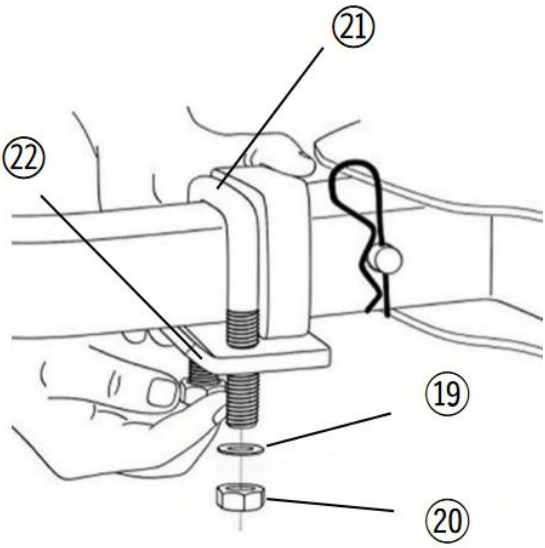

Draai 23 vast om te voorkomen dat het product gaat schudden. Door het product via 14 te positioneren, kan het worden opgevouwen of plat worden neergelegd.

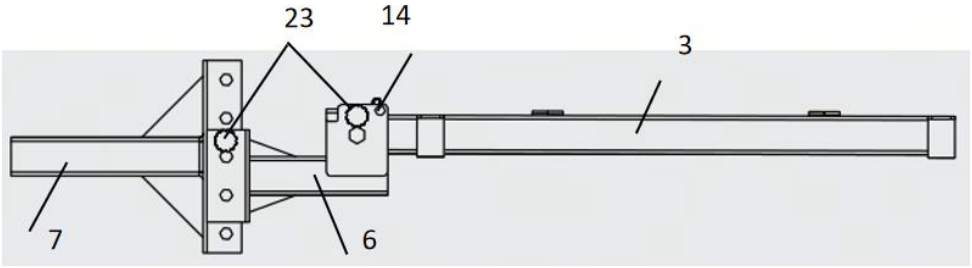



VEVOR

Upgrade · The Home Creator Way

Dragkroklastbärare

MODELL: XSJ-26-TSJ0 4

VEVOR | Upgrade
The Home Creator Way

MODELL: XSJ-26-TSJ0 4

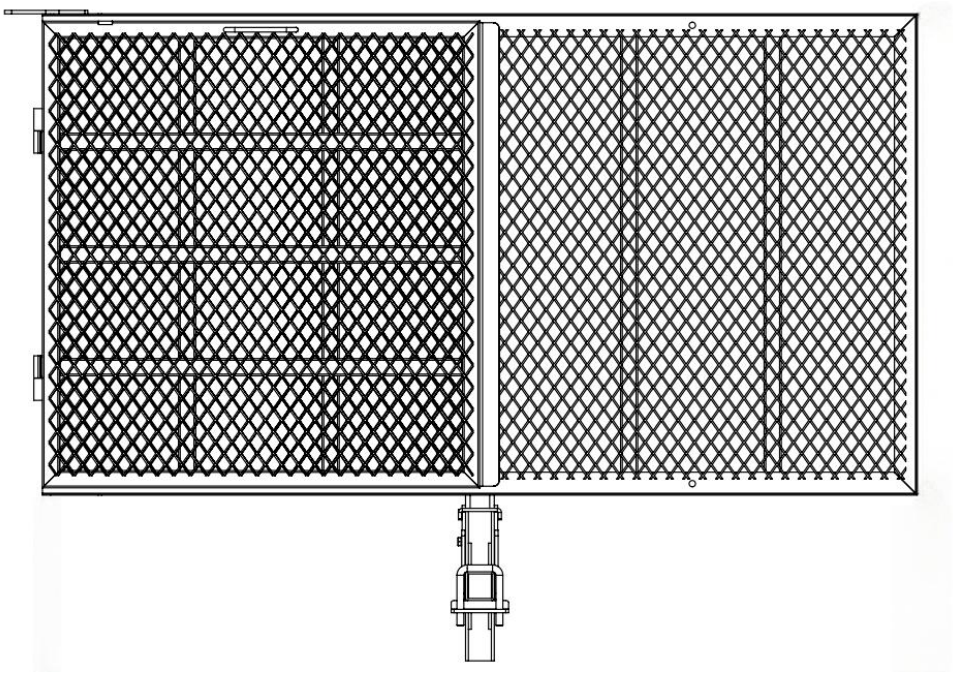

Detta är originalinstruktionerna, vänligen läs alla instruktioner noggrant innan du använder produkten. VEVOR förbehåller sig en tydlig tolkning av vår användarmanual. Produktens utseende ska vara beroende av den produkt du mottagit. Vi ber om ursäkt för att vi inte kommer att informera dig igen om det finns några teknik- eller programuppdateringar för vår produkt.

	Varning – För att minska risken för skador måste användaren läsa instruktionsmanualen noggrant.

SÄKERHETSINSTRUKTIONER

Säkerhet och varning

- Läs och förstå hela denna manual innan du monterar, installerar, använder eller utför service på denna produkt. Underlåtenhet att följa dessa varningar och instruktioner kan orsaka dödsfall, personskador eller skador på värdefull egendom.
- Följ alla krav från transportdepartementet (DOT) när du använder denna produkt. Använd rep och surrband (ingår ej) för att hålla all last säkert på plats.
- För fordonet som ska bära lastbäraren, läs alla relevanta fordonsinstruktioner och varningar som finns i instruktionsboken. Se till att fordonets motor är AVSTÄNGD och att parkeringsbromsen är åtdragen innan lastbäraren lastas eller lossas.
- Denna lastbärare måste fästas på en dragkrok av klass III eller klass IV på 5,5 x 5,5 cm. Draget måste installeras korrekt av en kvalificerad servicetekniker och vara certifierat för att bära vikten av denna lastbärare och dess innehåll.
- Denna lastbärare är konstruerad för att transportera ved, kylboxar och andra liknande laster. Modifiera inte bäraren och använd inte denna produkt för ändamål som den inte är avsedd för.
- Överbelasta inte lastbäraren. Överskrid aldrig den maximala viktkapaciteten.
- När monteringen är klar, kontrollera och testa alla fordonssystem inklusive ljus och bromsar; se till att inga skador har uppstått under produktinstallationen.
- Kontrollera regelbundet skicket på lasthållaren och fordonets dragkrokfäste. Se till att alla komponenter är i gott skick. Om lasthållaren eller dragkroken skadas av en olyckshändelse, eller om någon svetsskada observeras, bör produkten bytas ut. Kontrollera att all monteringsdetaljer är ordentligt fastsatta. Håll lasthållaren ren.
- Använd sunt förnuft när du arbetar. Var uppmärksam och koncentrera dig när du monterar och använder lastbäraren. Arbeta aldrig om du är påverkad av alkohol, droger eller mediciner.
- Håll arbetsområdet rent och väl upplyst när du monterar och använder lastbäraren. Håll åskådare och barn borta från arbetsområdet.
- Klä dig lämpligt. Använd aldrig löst sittande kläder eller smycken när du

arbetar. Håll långt hår borta från rörliga delar och hår, kläder och handskar.

- Var medveten om faran med "dynamisk belastning". Denna situation uppstår när en last tappas på bäraren, vilket resulterar i en kortvarig överbelastning. Dynamisk belastning kan leda till skador och fel på bäraren och/eller dragkroken, samt personskador på den person som lastar bäraren.
- Lasta aldrig in människor eller djur i lastbäraren.
- Vikten inuti lastbäraren bör vara jämnt fördelad, med tyngre föremål placerade mot mitten av bäraren.
- Observera positionen för fordonets avgasrör innan du monterar lastbäraren. Se till att avgasrören inte är i närheten av lastbäraren; brandfarliga varor i lastbäraren kan fatta eld på grund av värme från avgaserna. Om denna risk finns på ditt fordon, använd inte lastbäraren.
- Åk inte i fordonet som lastas eller lossas. Lasta och lossa fordonet långsamt enligt instruktionerna i manualen.
- Produkten uppfyller relevanta standarder och föreskrifter. Installationen av denna enhet måste uppfylla alla tillämpliga föreskrifter och den bör endast användas i välventilerade utrymmen. Läs användarmanualen innan du installerar och använder denna utrustning.
- Denna apparat är inte avsedd att användas av personer (inklusive barn) med nedsatt fysisk, sensorisk eller mental förmåga, eller bristande erfarenhet och kunskap, såvida de inte har övervakats eller fått instruktioner om användningen av apparaten av en person som ansvarar för deras säkerhet.
- Barn får inte leka med apparaten.
- Denna apparat får inte användas av barn. Förvara apparaten och dess sladd utom räckhåll för barn.
- Använd produkten enligt avsett ändamål. Varna för potentiella skador vid felaktig användning.
- Använd produkten enligt avsett ändamål. Varna för potentiella skador vid felaktig användning.
- Installationsrestriktioner: Det är strängt förbjudet att slå eller vrida produkten under installationsprocessen. Annars kan produkten spricka och installationspositionen deformeras, vilket negativt påverkar fordonets utseende och säkerhetsprestanda.

- Krav före installation: För att undvika skador, se till att fordonet är avstängt under hela installationsprocessen.
- Instruktionsöverensstämmelse: Följ installationsanvisningarna som är lämpliga för din specifika fordonsmodell under installationen. Felaktig installation kan förhindra att produkten fungerar som en skyddsanordning, vilket kan äventyra förarens och passagerarnas liv och säkerhet.
- Produktgiltighetsinformation: Produktens funktionalitet garanteras endast för korrekt och fullständigt monterade enheter.
- Allmänt meddelande: Läs dessa instruktioner noggrant och spara dem för framtida bruk.
- Säkerhetsåtgärder: Vid användning av produkten bör grundläggande säkerhetsåtgärder alltid följas för att minska risken för skador, inklusive följande:

En kompetent vuxen måste montera produkten.
b. Håll barn och husdjur borta under monteringen; låt inte barn klättra på eller leka med produkten.
c. Använd skyddshandskar när du installerar produkten.
d. Använd inte produkten om några delar saknas, är skadade eller nötta.
e. Dra inte åt fästelementen (hårdvaran) för hårt.
f. Kontrollera regelbundet produkten för slitage; byt omedelbart ut den om skador upptäcks eller om delar lossnar.

Varning för elektrisk säkerhet
Innan installationen, se till att fordonets strömförsörjning är avstängd för att undvika risk för kortslutning. Underlåtenhet att följa dessa instruktioner kan leda till skador på fordonet eller personskador.

SPECIFIKATIONER

Modellserie	XSJ-26-TSJ0 4
Maximal lastkapacitet (lbs)	500
För användning med	2" x 2" klass III och IV dragkroksfästen
Lastkorgmått (mm)	1520*837*120
Lutningslängd	1,5 m
Material	Kolstål
Färg	Svart

DELLISTA

Artikelnummer	Delnamn	Bild	Antal
1	Bottenram	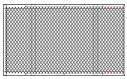	1
2	Sidoram	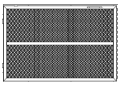	1
3	Fyrkantsrör		1
4	Bottenförstärkningskomponent		2
5	Stiftfästplatta		1
6	Lyftkoppling 1		1
7	Lyftkoppling 2		1

8	Sexkantsskruv M10*70		2
9	Sexkantsskruv M10*25		6
10	Plattbricka M10		8
11	Låsmutter M10		8
12	Bult 10*30		1
13	R-stift Φ2*40		1
14	Bult 10*75		1
15	R-stift Φ2*40		1
16	Bult 16*90		1
17	R-stift Φ3*70		1
18	Sexkantsskruv M12*80		3
19	Plattbricka M12		5
20	Låsmutter M12		5
21	U-formad tråd M12*80*100		1
22	Stabilisera blocket		1
23	Torx-skruv 32 cent*(8*25)		2
24	Rem		4

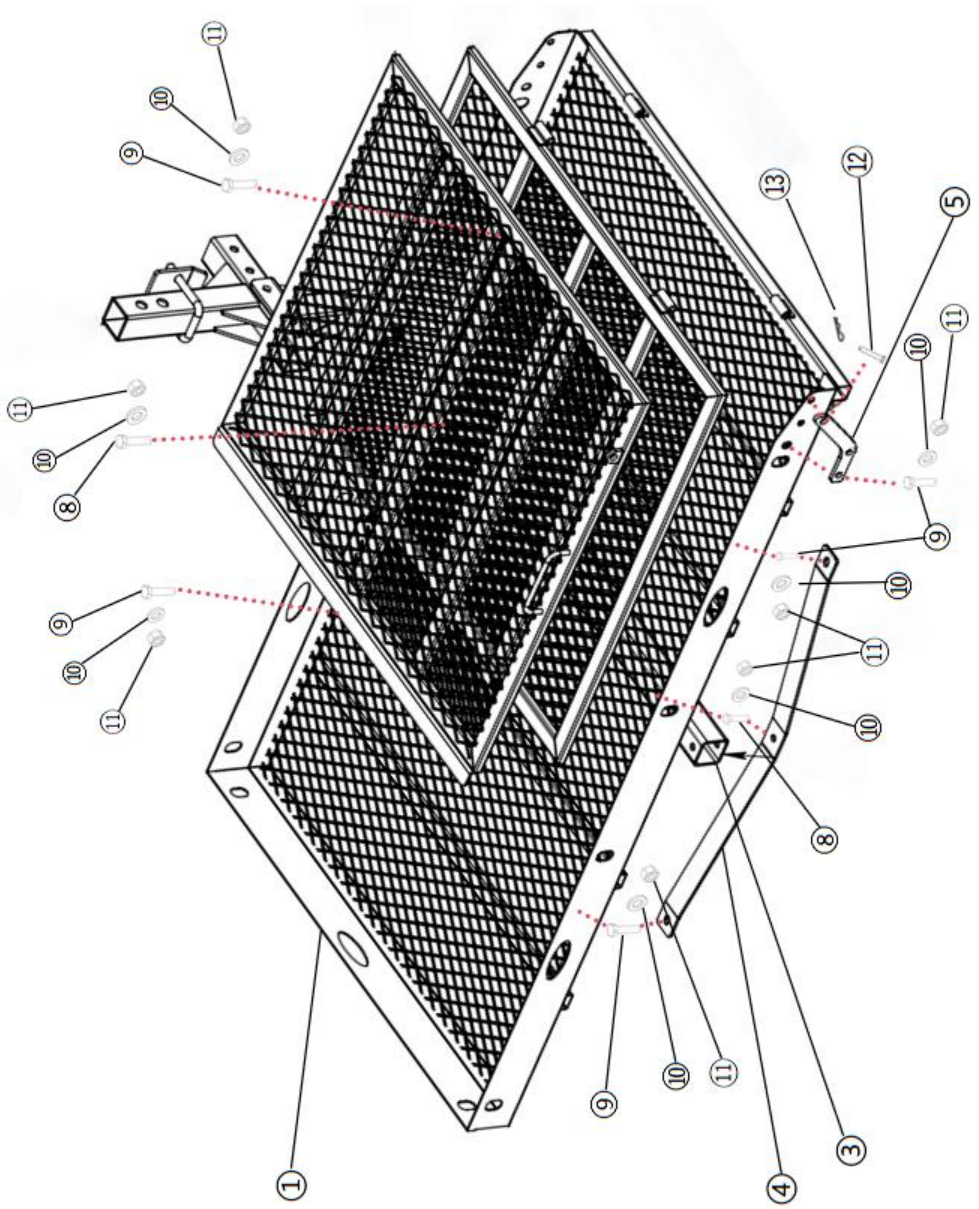
11
10
9
13
12
5
11
10
11
10
8
9
9
10
11
10
8
9
10
11
1
4
3

BRUKSANVISNINGAR

- Montera fyrkantsröret (3) och bottenförstärkningskomponenten (4)

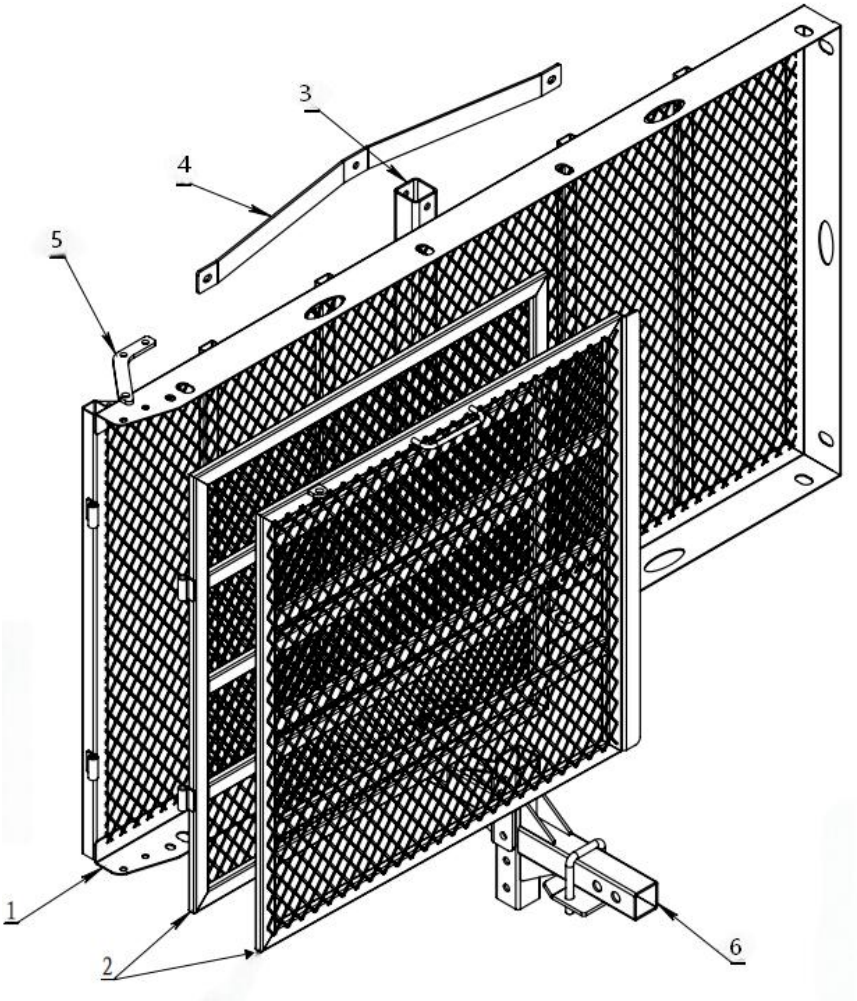

- Montera lyftkopplingarna (6.7). Det finns fem vertikala genomgående hål ovanpå 7. Välj lämplig installationsposition beroende på bilens chassishöjd.

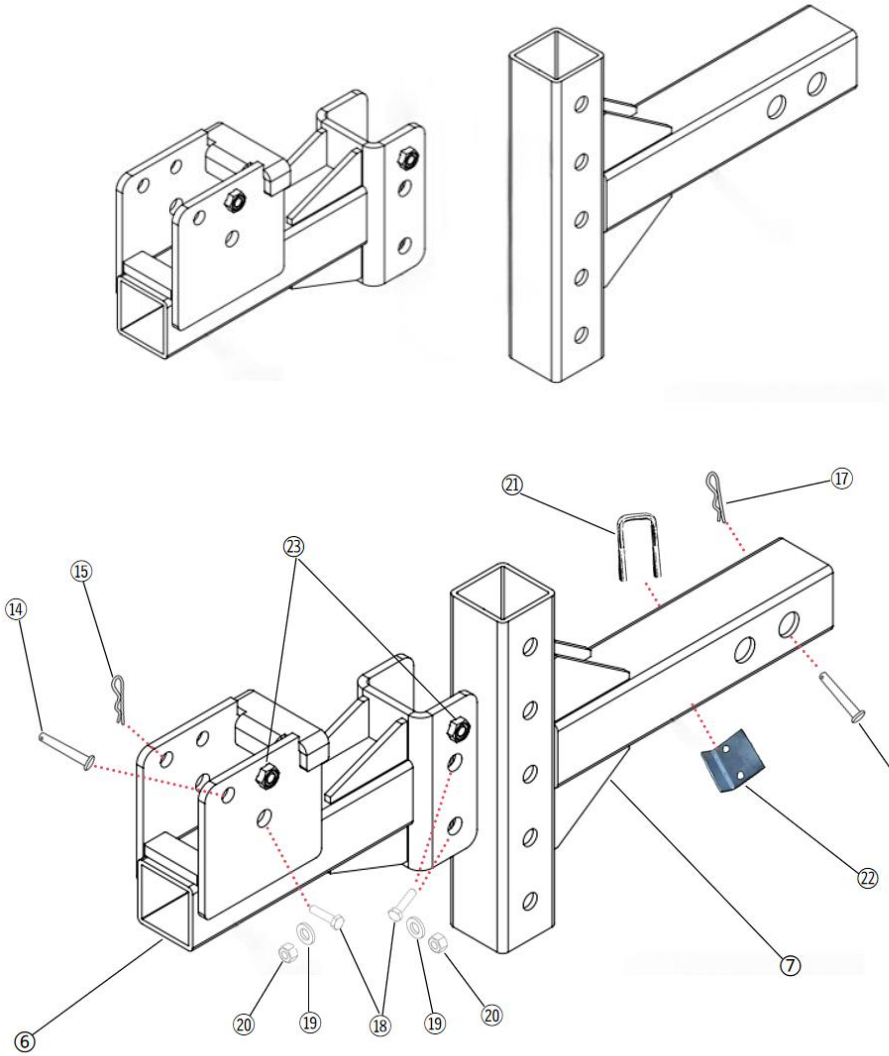

- Ansluten till fordonet : Efter att produkten är monterad kombineras anslutningsröret med mottagaren bak på bilen, som visas på bilden.

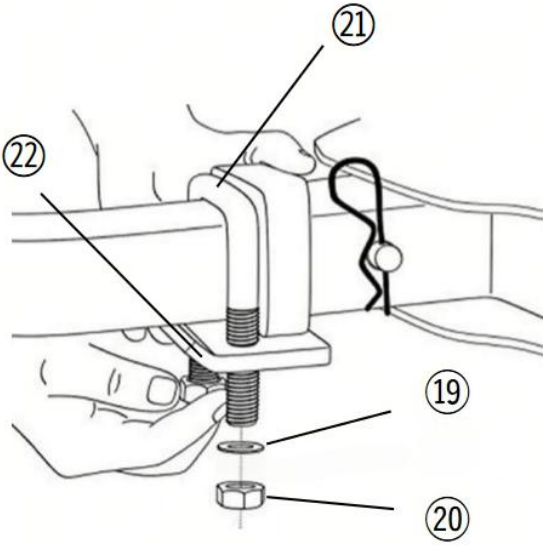

Dra åt 23 för att förhindra att produkten skakar. Genom att placera produkten genom 14 kan den vikas eller läggas platt.

