VEVOR

Upgrade · The Home Creator Way

Wood Stove

MODEL:VOLD-ZP-01

VEVOR | Upgrade
The Home Creator Way

Model:VOLD-ZP-01

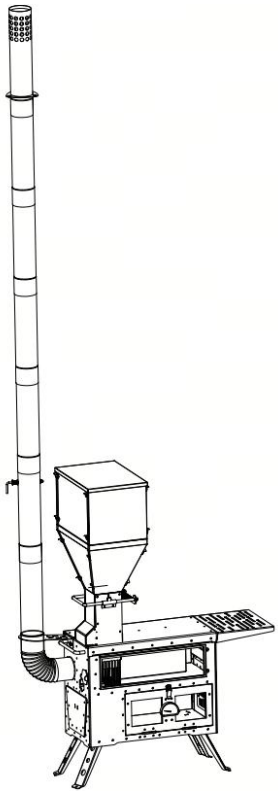

(Images are for reference only)

This is the original instruction, please read all manual instructions carefully before operating. VEVOR reserves a clear interpretation of our user manual. The appearance of the product shall be subject to the product you received. Please forgive us that we won't inform you again if there are any technology or software updates on our product.

SAFETY INSTRUCTIONS

1.Warning-To reduce the risk of injury, user must read instructions manual carefully.
2.The product complies with relevant standards and regulations. Installation of this device must comply with all applicable regulations, and it should only be operated in well-ventilated areas. Please read the user manual before installing and using this equipment.
3.Read and understand this entire manual before assembling, installing, operating, or servicing this product. Failure to follow these warnings and instructions can cause death, personal injury or damage to valuable property.
4.While assembling this product, keep work area clean and well lighted, and keep spectators and children out of the work area.
5.When using the stove, please be sure to check whether it is deformed or damaged. Especially if there is a crack or breakage on the glass, never use it.
6.The first time you use it , the color of the stainless steel grid will change, which is a normal phenomenon .It is recommended to burn at high temperature for 2 hours after the first use.
7.When setting the stove, please set it in a flat place.
8.When assembling the product, the hand clips and sharp parts may be disassembled up and down. Please be sure to wear gloves for assembly.
9.Please pay attention to the use of stoves in tents or extended spaces. Please keep the air well ventilated.
10.Carbon monoxide is a colorless and transparent gas that must be discharged safely to avoid accumulation in a closed environment.
11.It is best to place a carbon monoxide detector in the space of the stove. Never let children and pets near the stove, it will be very hot.
12.Try to install safety protection devices, and be careful not to let children touch their hands.
13.When using the stove, please put it on the fire-resistant floor to prevent

the tent floor from catching fire. Please add fuel carefully when opening the fuel injection port.
14.Every time you operate the parts of the high-temperature furnace, please use heat-resistant gloves to avoid burns.
15.Fuel, propane, fuel nozzle, paint, thinner and combustible materials should be stored away from the stove and ventilation pipes. This kind of combustible material is recommended to be 6 feet (about 180 cm) away from the furnace.
16.The furnace may be overturned under special circumstances such as collision, earthquake and fuel input. Please pay attention to the stove carefully to prevent it from tipping over!
17.Don't touch the heater with your hands when using it, it will cause serious burns.
18.Please wait for the stove to cool sufficiently before storing it to prevent burns. Please pay attention. Pots, vermicelli, pots and other objects heated on the stove should be prevented from being stable and falling off! Don't use the fuel tank to make a fire. Fuel such as fuel tank and ignition device containing combustible gas may explode in the furnace, causing serious injury, injury, death and fire.
19.During the use of the furnace, it needs to be confirmed continuously. Don't leave the burning furnace unattended for a long time.
20.When storing the stove, carefully observe the surroundings to prevent Mars from igniting the surrounding environment
21.It's better to have a fire extinguisher of suitable size nearby. To decide the size, please discuss it with the local fire department.
22.Pay attention to the choice of fuel. Or paint-treated wood will discharge harmful toxins when it burns. Please pay attention when there are no toxic chemicals in the fuel. This product should be installed with chimney and used. Please keep the fuel injection port closed except for injection.
23.When installing the chimney, please pay attention to whether the abnormal air flow at least 3m in the sky is suitable for the surrounding environment. After use, please wipe off the flow, dust, food and other leaves and store them after wiping off.

24.In the manufacturing process, small scratches in the assembly process have no style in the use of products, so they have nothing to do with product quality.
25.Assemble on a soft, clean surface to avoid scratching the product.
26.Use only with approved fire pits or burners.
27.Do not move during use. Allow to cool completely before handling. Clean with a soft cloth and mild glass cleaner. Do not use abrasive materials.
28.Store in a dry place when not in use.
29.GLASS MAY BREAK IF IMPACTED – Handle with care. Wear gloves during assembly.
30.KEEP CHILDREN AND PETS AWAY – This is not a toy. Risk of burns or breakage.
31.FOR OUTDOOR USE ONLY – Do not use indoors or in enclosed spaces.
32.DO NOT COVER WITH FLAMMABLE MATERIALS – Risk of fire.
33.USE ON A STABLE, NON-FLAMMABLE SURFACE – Avoid uneven or combustible grounds.
34.GLASS MAY BREAK IF IMPACTED – Handle with care. Wear gloves during assembly.
35.WARNING: HIGH TEMPERATURE – Metal parts become extremely hot during use. Do not touch without protection.
36. When the product is burning, the surface temperature of the furnace is high; do not touch the product. When storing the product, wait until the furnace has cooled down before doing so; do not splash cold water onto the furnace.

Parameter List

Model	VOLD-ZP-01
Fuel	Firewood and Wood pellets
Outer Diameter Of Chimney	Φ60mm(2.36 inch)
Maximum Height After Chimney Installation(Including the host）	2565mm(101inch)

Part List

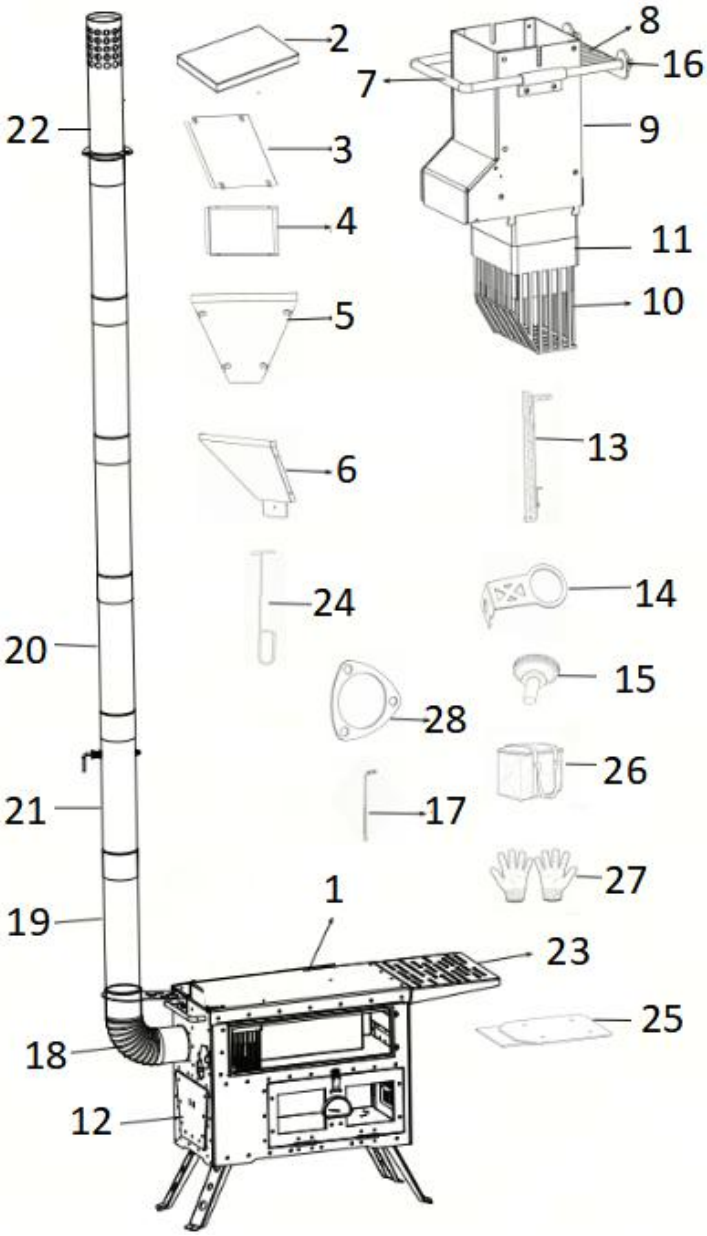

Part	Description	Qty
1	Stove	1pc
2	Granular Storage Bin Roof Cover	1pc
3	Rectangular Hopper Front Panel	2pcs
4	Rectangular Hopper Side Panel	2pcs
5	Trapezoidal Hopper Front Panel	2pcs
6	Trapezoidal Hopper Side Panel	2pcs
7	Flow Control Pull Rod	1pc
8	Flow Controller	1pc
9	Particle Guidance Sleeve	1pc
10	Pellet Combustion Chamber	1pc
11	Combustion Chamber Cover	1pc
12	Ash Box	1pc
13	Ash Box Handle	1pc
14	Chimney Fixing Bracket	1pc
15	M*8 Knurled Bolt	3pcs
16	M6 Lock Nut	2pcs
17	Hexagon Socket Wrench	1pc
18	Elbow Chimney	1pc
19	Direct Chimney Pipe φ60×400	3pcs
20	Direct Chimney Pipe φ60×350	2pcs
21	φ60×300 Chimney Pipe With Damper Valve	1pc
22	Spark Arrestor Pipe	1pc
23	Storage Rack	1pc
24	Ash Rake	1pc
25	Square Cover Plate	1pc
26	Portable Bag	1pc
27	Gloves	1pc
28	Guyline Adjuster Mount Plate	1Pair

INSTRUCTIONS

Note：To avoid injury, wear gloves when installing the product.

1.The trapezoidal hopper side panels are assembled into a complete trapezoidal hopper by means of rotatable latches on the trapezoidal hopper front panel.

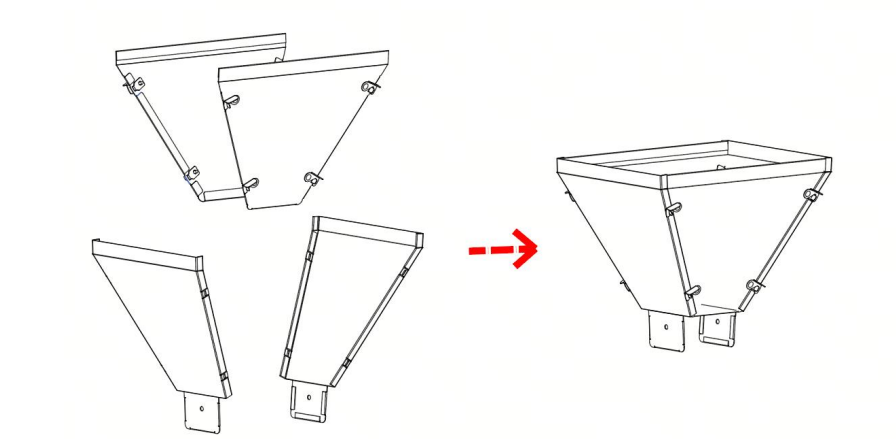

2.The rectangular hopper side panels are secured and assembled into a complete rectangular hopper using rotatable latches on the rectangular hopper front panel.

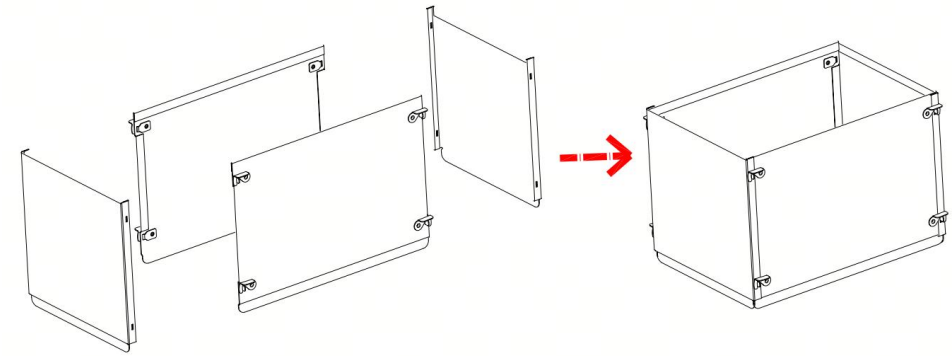

3. Insert the rectangular hopper into the trapezoidal hopper, and cover the top of the rectangular hopper with the pellet hopper top cover to form a complete pellet hopper.

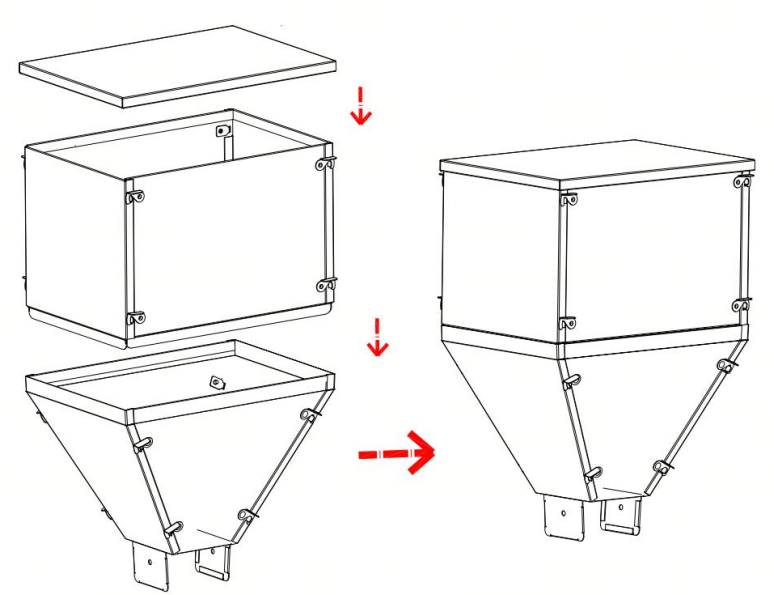

4.Unfold the 4 support legs from the bottom of the furnace body, then place the furnace on a flat ground surface.

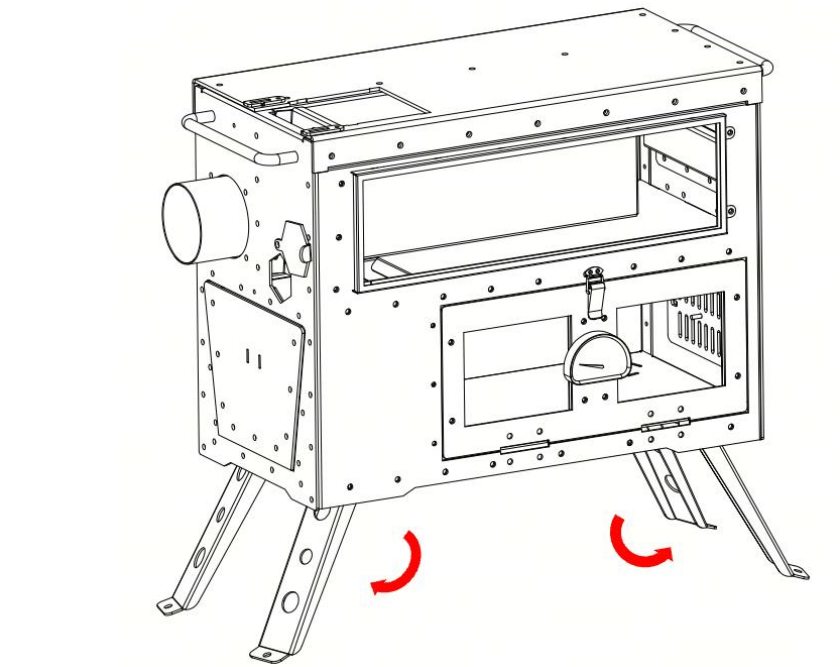

5.Insert the pellet burner assembly into the stove, and fasten it with the latches on both sides.

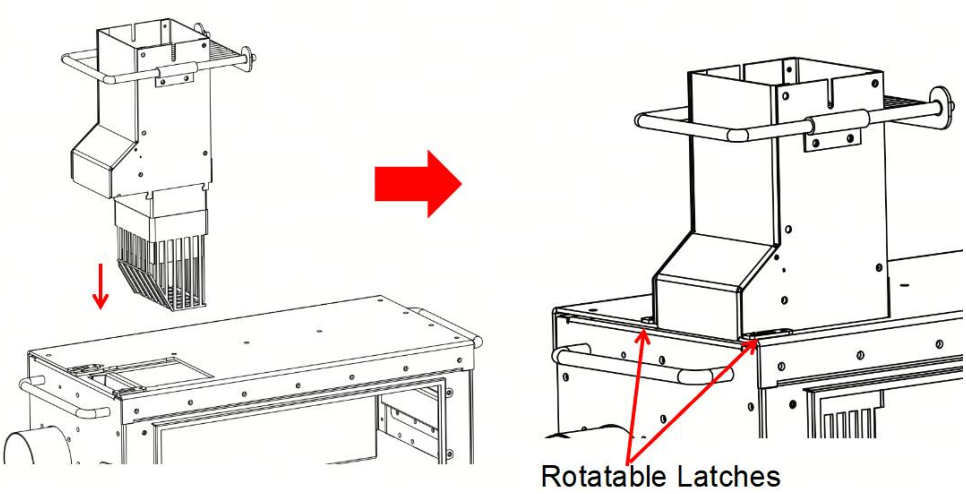

6.Insert the pellet hopper into the burner assembly, and secure it on both sides with knurled bolts.

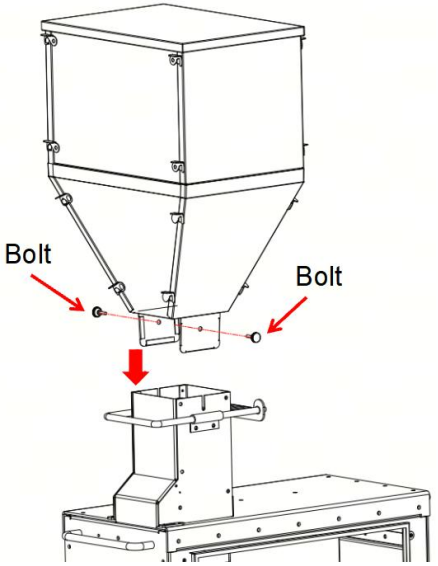

7.Insert the elbow chimney into the chimney opening of the stove body. Fit one direct chimney pipe over the elbow chimney. Then slide the chimney

fixing bracket from the top of the direct chimney pipe down to the bottom. Adjust the position of the chimney fixing bracket. Fit the large hole on the front of the bracket onto the bolt at the rear of the stove, then shift the chimney fixing bracket horizontally so that the small hole locks onto the bolt. Tighten the bolt slightly to secure the chimney fixing bracket.

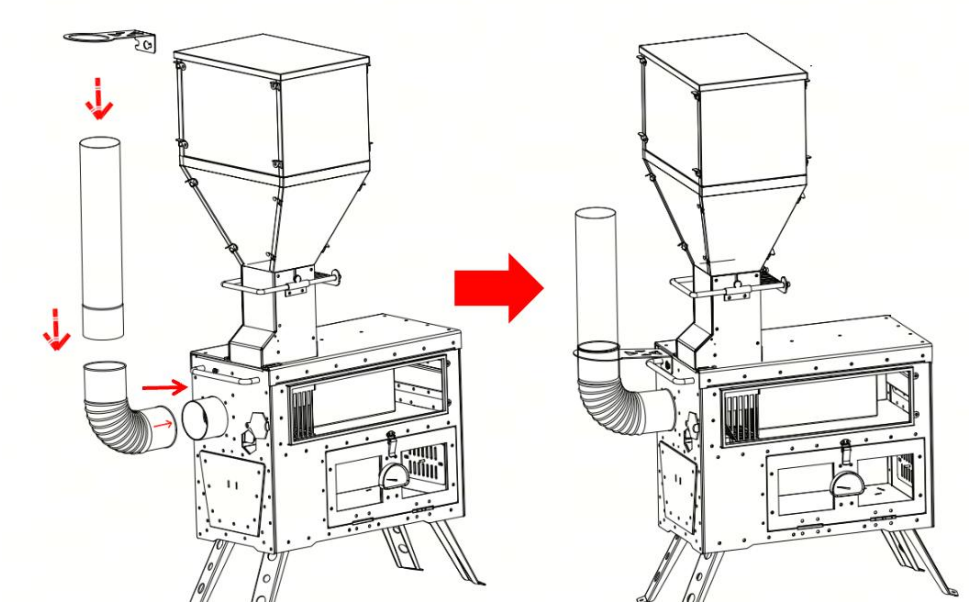

8.Fit the large round hole of the storage rack front panel onto the bolt at the front of the stove. Lower the storage rack so that the small hole on the front of the rack locks onto the bolt to complete the installation.

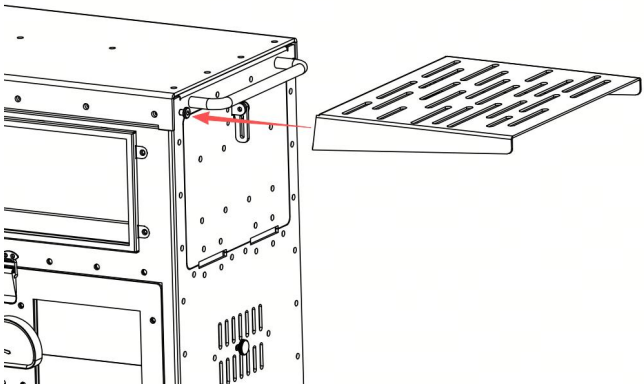

9.Assemble the chimney pipe with damper valve, direct chimney pipes and spark arrestor pipe together by push-fitting according to the required chimney height. The chimney pipe with damper valve and spark arrestor pipe shall be arranged at both ends of the chimney assembly.

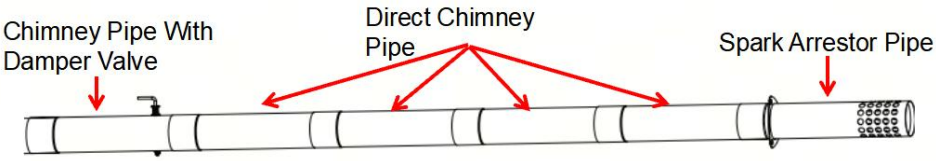

10.Fit the assembled chimney assembly onto the direct chimney pipe of the stove. Finally, place the trapezoidal ash box inside the stove to complete product installation.

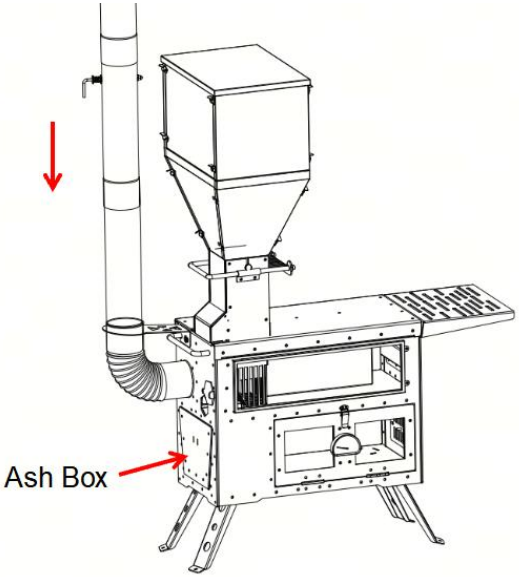

NOTICE: For better chimney fixation, you may separately purchase three 4m high-temperature fiberglass ropes and three ground stakes to reinforce the chimney. Tie the ropes to the holes of the guyline adjuster mount platee. Insert the guyline adjuster mount platee from the top onto the spark

arrestor pipe.then fasten the other end of each rope to a ground stake and drive the stake into the ground with the rope tightened. Keep the three ropes taut to tension the guyline adjuster mount platee and improve the chimney's wind resistance.

11.Open the granular storage bin roof cover, add an appropriate amount of wood pellets, then reinstall the roof cover.

12.Push the flow control pull rod toward the particle guidance sleeve to open the passage of the flow controller, allowing wood pellets to fall into the pellet combustion chamber. Pull the flow control pull rod outward to close the flow passage and prevent wood pellets from entering the combustion chamber.

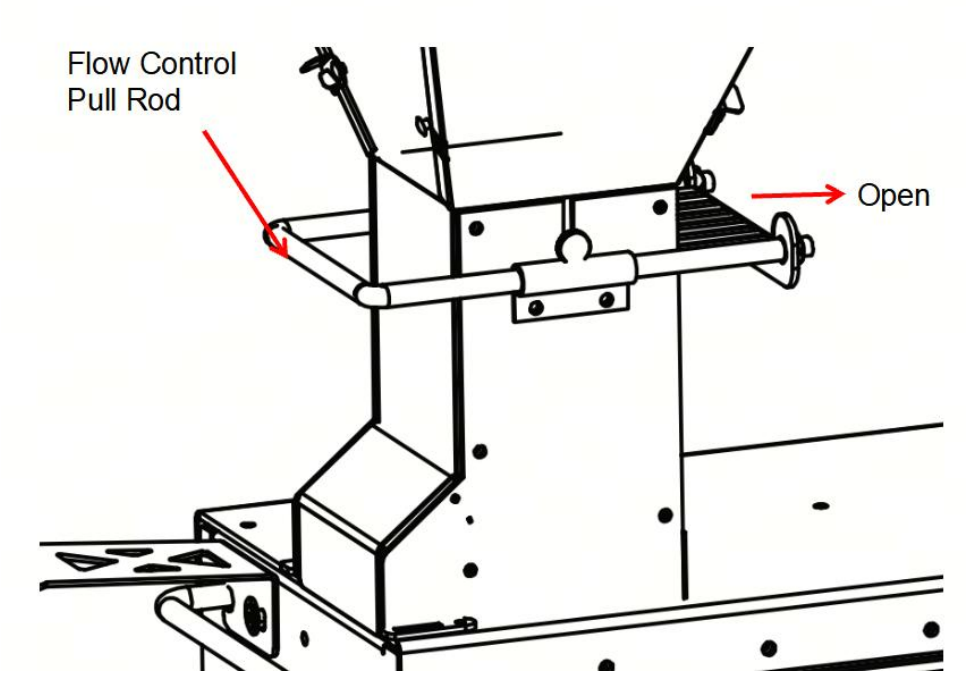

13.Open the ignition cover at the rear of the stove, insert the ignition lighter into the stove and ignite the wood pellets in the combustion chamber. Close the ignition cover after ignition. (Ignition lighter needs to be purchased separately.)

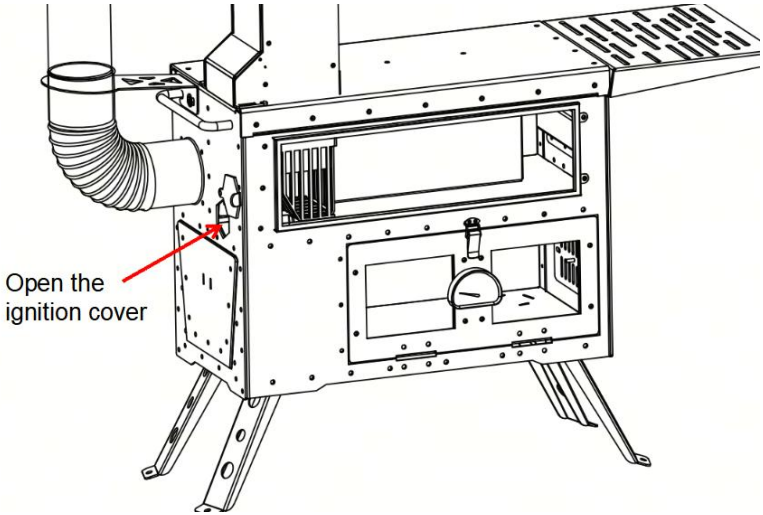

14.Adjust the vertical position of the nut to control the coverage area of the pellet combustion chamber covered by the combustion chamber cover, so as to adjust the flame size and combustion rate.Move the adjustment nut upward to increase flame power; move it downward to reduce flame power.

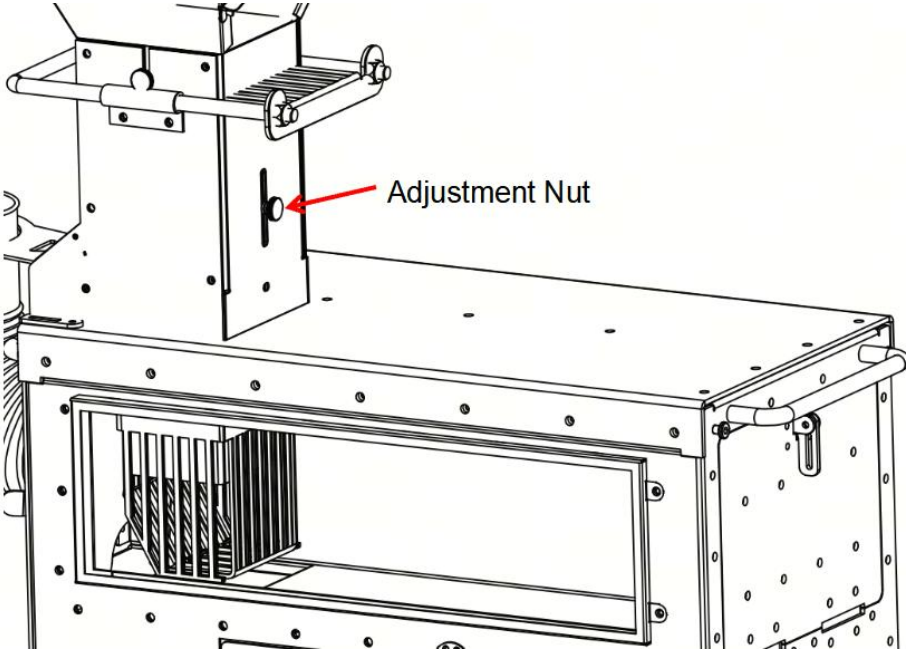

15.For the damper on the chimney pipe with damper valve: turn the damper downward to open the passage and increase exhaust airflow; place the damper horizontally to close the passage and reduce exhaust airflow.If the product has poor exhaust ventilation, open the damper valve on the chimney pipe.

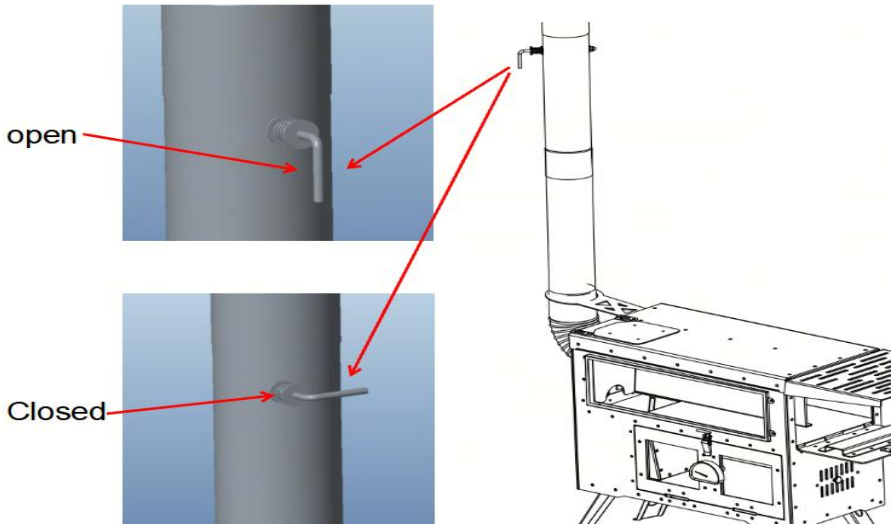

16.Move the air intake screw at the front end of the furnace to the left to open the air intake; move it to the right to close the air intake.

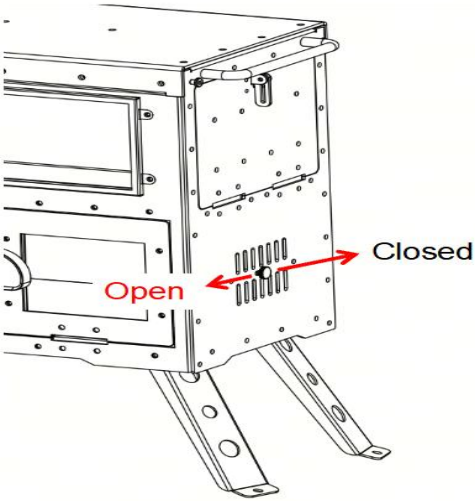

17.When the ash box is full of ashes, insert the ash box handle into the ash hole to take out the ashes.
18.The rear air intake cover opens automatically when wood pellets are added to the pellet chamber, but must be manually closed by pressing it downward.
19.Unlatch the lock to activate the oven function.

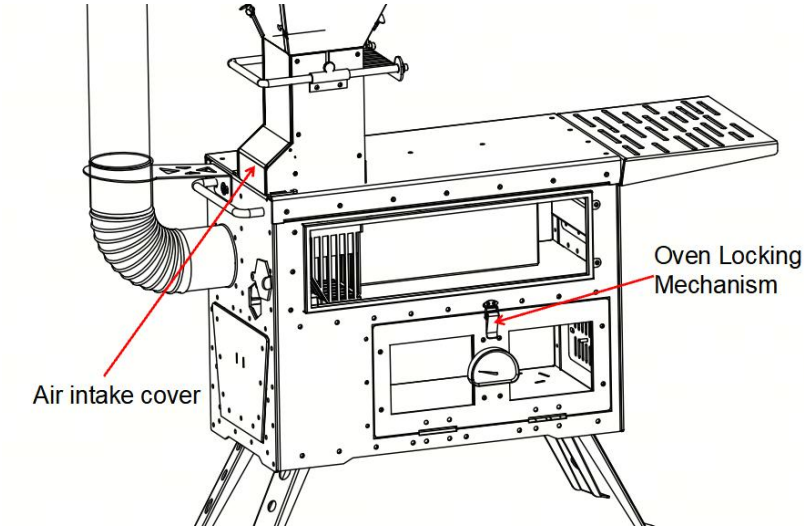

20.When the wood pellet hopper is not in use, wait until the stove cools down before removing the pellet hopper assembly, and seal the inlet with the square cover plate.

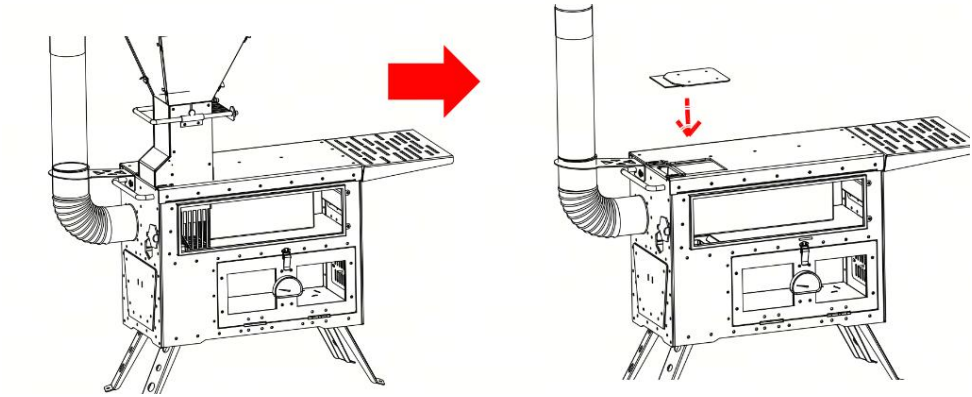

21.When using firewood as fuel, open the front firewood feeding door, add

the firewood into the stove, and then close the firewood feeding door. Next, open the ignition cover at the rear of the stove, insert a lighter into the stove, and ignite the firewood.(Ignition lighter needs to be purchased separately.)

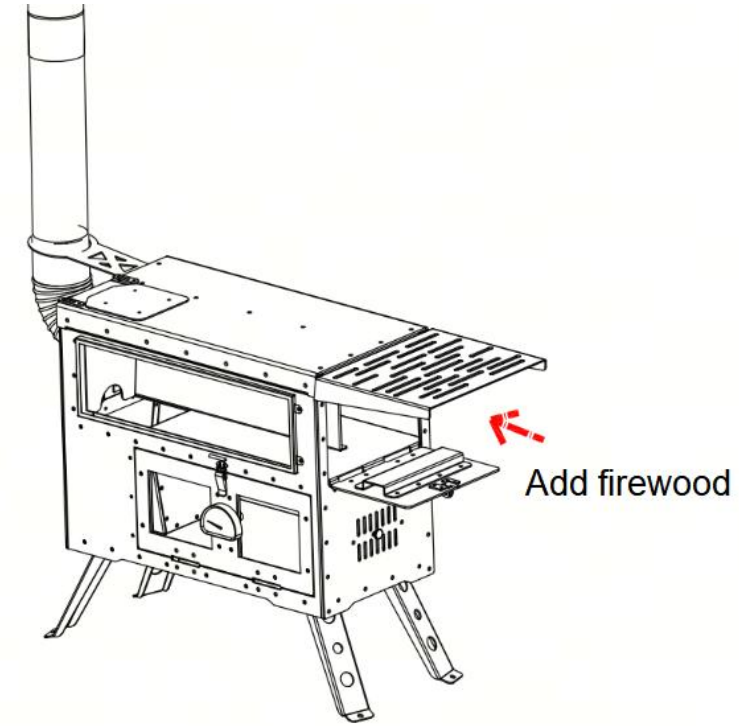



VEVOR

Upgrade · The Home Creator Way

Poêle à bois

MODÈLE : VOLD-ZP-01

VEVOR | Upgrade
The Home Creator Way

Modèle : VOLD-ZP-01

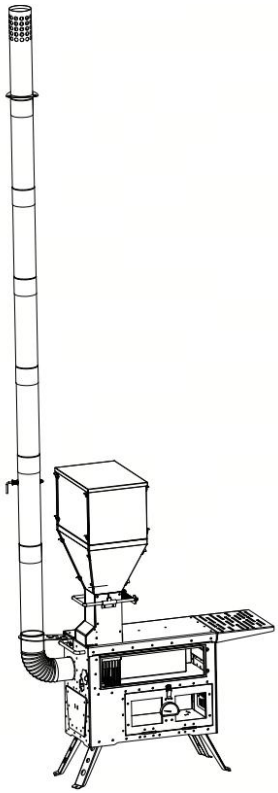

(Images fournies à titre indicatif uniquement)

Voici le mode d'emploi original. Veuillez lire attentivement toutes les instructions du manuel avant utilisation. VEVOR se réserve le droit d'interpréter ce manuel à sa guise. L'apparence du produit que vous recevrez peut différer. Nous vous prions de nous excuser si nous ne vous informons pas des mises à jour techniques ou logicielles concernant notre produit.

CONSIGNES DE SÉCURITÉ

1. Avertissement - Afin de réduire les risques de blessure, l'utilisateur doit lire attentivement le manuel d'instructions.
2. Ce produit est conforme aux normes et réglementations en vigueur. Son installation doit respecter toutes les réglementations applicables et son utilisation doit se faire uniquement dans des zones bien ventilées. Veuillez lire attentivement le manuel d'utilisation avant d'installer et d'utiliser cet équipement.
3. Veuillez lire et comprendre l'intégralité de ce manuel avant d'assembler, d'installer, d'utiliser ou d'entretenir ce produit. Le non-respect de ces avertissements et instructions peut entraîner la mort, des blessures corporelles ou des dommages matériels importants.
4. Lors de l'assemblage de ce produit, veillez à ce que la zone de travail reste propre et bien éclairée, et tenez les spectateurs et les enfants à l'écart de la zone de travail.
5. Lors de l'utilisation du réchaud, veuillez vérifier qu'il n'est ni déformé ni endommagé. En particulier, si la vitre est fissurée ou cassée, ne l'utilisez jamais.
6. Lors de la première utilisation, la couleur de la grille en acier inoxydable changera, ce qui est un phénomène normal. Il est recommandé de la faire chauffer à haute température pendant 2 heures après la première utilisation.
7. Lors de l'installation du poêle, veuillez le placer sur une surface plane.
8. Lors de l'assemblage du produit, les pinces et les pièces pointues peuvent être manipulées de haut en bas. Veuillez porter des gants pour l'assemblage.
9. Veuillez faire attention à l'utilisation des réchauds dans les tentes ou les grands espaces. Veuillez veiller à une bonne ventilation.
10. Le monoxyde de carbone est un gaz incolore et transparent qui doit être évacué en toute sécurité pour éviter son accumulation dans un

environnement clos.
11. Il est préférable de placer un détecteur de monoxyde de carbone à proximité du poêle. Ne laissez jamais les enfants ni les animaux domestiques s'approcher du poêle, car il sera très chaud.
12. Essayez d'installer des dispositifs de protection de sécurité et veillez à ce que les enfants ne se touchent pas les mains.
13. Lors de l'utilisation du réchaud, veuillez le placer sur un sol ignifugé afin d'éviter que le sol de la tente ne prenne feu. Veuillez ajouter le combustible avec précaution en ouvrant l'orifice d'injection.
14. Chaque fois que vous manipulez les pièces du four à haute température, veuillez utiliser des gants résistants à la chaleur pour éviter les brûlures.
15. Le combustible, le propane, le pistolet à combustible, la peinture, le diluant et les matériaux combustibles doivent être entreposés à l'écart du poêle et des conduits de ventilation. Il est recommandé de maintenir ces matériaux combustibles à une distance minimale de 1,80 m (6 pieds) du poêle.
16. Le poêle peut se renverser dans des circonstances particulières telles qu'une collision, un tremblement de terre ou un apport de combustible. Veuillez surveiller attentivement le poêle afin d'éviter tout basculement !
17. Ne touchez pas le radiateur avec vos mains lorsque vous l'utilisez, cela pourrait provoquer de graves brûlures.
18. Veuillez attendre que le poêle refroidisse suffisamment avant de le ranger afin d'éviter les brûlures. Attention ! Les casseroles, vermicelles et autres objets chauffés sur le poêle doivent être posés de manière à éviter toute chute. N'utilisez pas le réservoir de combustible pour allumer un feu. Le combustible, tel que le réservoir et le dispositif d'allumage, peut exploser dans le poêle et provoquer des blessures graves, voire mortelles, ainsi qu'un incendie.
19. Pendant l'utilisation du four, une surveillance constante est nécessaire. Ne laissez jamais un four allumé sans surveillance pendant une période prolongée.
20. Lors du rangement du poêle, surveillez attentivement les alentours afin

d'éviter que Mars n'enflamme l'environnement environnant.
21. Il est préférable d'avoir un extincteur de taille adaptée à proximité. Pour déterminer la taille appropriée, veuillez vous renseigner auprès des pompiers.
22. Choisissez votre combustible avec soin. Le bois traité ou peint peut dégager des toxines nocives lors de sa combustion. Assurez-vous que le combustible ne contient aucune substance chimique toxique. Ce produit doit être installé avec une cheminée avant utilisation. Veillez à maintenir l'orifice d'injection de combustible fermé, sauf lors de l'injection.
23. Lors de l'installation de la cheminée, veuillez vous assurer que le flux d'air anormal à au moins 3 m de hauteur est compatible avec l'environnement. Après utilisation, veuillez essuyer les fumées, la poussière, les résidus alimentaires et autres feuilles, puis ranger la cheminée proprement.
24. Dans le processus de fabrication, les petites rayures lors de l'assemblage n'ont aucun style dans l'utilisation des produits, elles n'ont donc rien à voir avec la qualité du produit.
25. Assembler sur une surface douce et propre pour éviter de rayer le produit.
26. À utiliser uniquement avec des foyers ou des brûleurs approuvés.
27. Ne pas déplacer pendant l'utilisation. Laisser refroidir complètement avant de manipuler.
Nettoyer avec un chiffon doux et un nettoyant pour vitres doux. Ne pas utiliser de produits abrasifs.
28. Conserver dans un endroit sec lorsqu'il n'est pas utilisé.
29. LE VERRE PEUT SE BRISER EN CAS DE CHOC – Manipuler avec précaution. Porter des gants lors du montage.
30. TENIR HORS DE PORTÉE DES ENFANTS ET DES ANIMAUX – Ceci n’est pas un jouet. Risque de brûlures ou de bris.
31. POUR USAGE EXTÉRIEUR UNIQUEMENT – Ne pas utiliser à l’intérieur ou dans des espaces clos.
32. NE PAS RECOUVRIR AVEC DES MATÉRIAUX INFLAMMABLES – Risque d’incendie.

33. UTILISER SUR UNE SURFACE STABLE ET NON INFLAMMABLE – Éviter les sols inégaux ou combustibles .

34. LE VERRE PEUT SE BRISER EN CAS DE CHOC – Manipuler avec précaution. Porter des gants lors du montage.

35. AVERTISSEMENT : HAUTE TEMPÉRATURE – Les pièces métalliques deviennent extrêmement chaudes pendant l'utilisation. Ne pas toucher sans protection.

36. Lorsque le produit brûle, la température de surface du four est élevée ; ne touchez pas le produit. Avant de ranger le produit, attendez que le four ait refroidi ; ne projetez pas d' eau froide sur le four.

Liste des paramètres

Modèle	VOLD-ZP-01
Carburant	Bois de chauffage et granulés de bois
Diamètre extérieur de la cheminée	Φ60 mm (2,36 pouces ch)
Hauteur maximale après installation de la cheminée (y compris le corps de cheminée)	2565 mm (101 pouces)

Liste des pièces

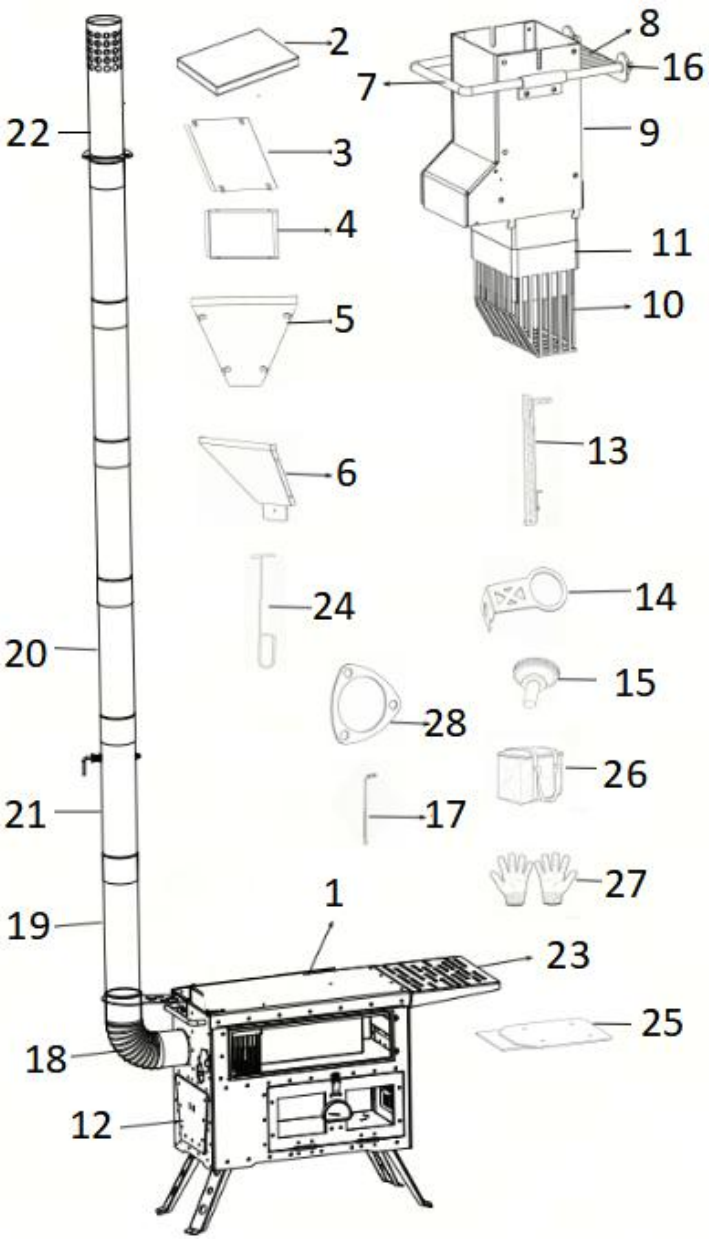

Partie	Description	Qté
1	Poêle	1 pièce
2	Toiture pour silo de stockage de granulés	1 pièce

Partie	Description	Qté
3	Panneau avant rectangulaire de la trémie	2 pièces
4	Panneau latéral rectangulaire de la trémie	2 pièces
5	Panneau avant de trémie trapézoïdal	2 pièces
6	Panneau latéral trapézoïdal de la trémie	2 pièces
7	Tige de commande de débit	1 pièce
8	Contrôleur de débit	1 pièce
9	Manchon de guidage des particules	1 pièce
10	Chambre de combustion à granulés	1 pièce
11	Couvercle de chambre de combustion	1 pièce
12	Boîte à cendres	1 pièce
13	Poignée de boîte à cendres	1 pièce
14	Support de fixation de cheminée	1 pièce
15	M *8 Boulon moleté	3 pièces
16	Écrou de blocage M6	2 pièces
17	Clé à douille hexagonale	1 pièce
18	Cheminée coudée	1 pièce
19	direct φ60×400	3 pièces
20	Direct Tuyau de cheminée φ60×350	2 pièces
21	Tuyau de cheminée φ60×300 Avec soupape	1 pièce
22	tuyau pare-étincelles	1 pièce
23	Étagère de rangement	1 pièce
24	Râteau à cendres	1 pièce
25	Plaque de recouvrement carrée	1 pièce
26	Sac portable	1 pièce
27	Gants	1 pièce
28	Plaque de montage du tendeur de hauban	1 paire

INSTRUCTIONS

Remarque : Pour éviter toute blessure, portez des gants lors de l'installation du produit.

1. Les panneaux latéraux de la trémie trapézoïdale sont assemblés en une trémie trapézoïdale complète au moyen de loquets rotatifs sur le panneau avant de la trémie trapézoïdale.

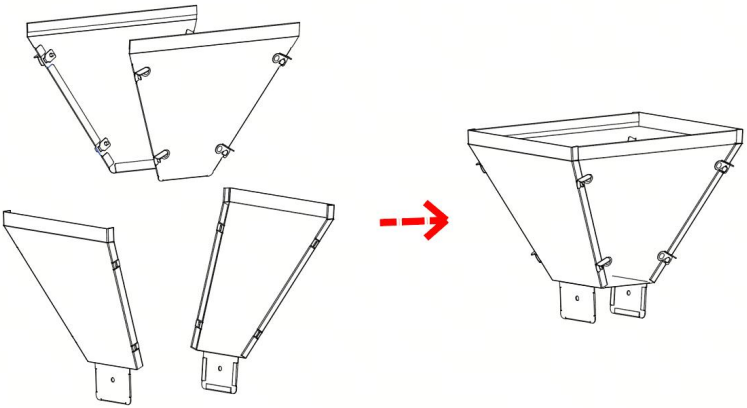

2. Les panneaux latéraux rectangulaires de la trémie sont fixés et assemblés pour former une trémie rectangulaire complète à l'aide de loquets rotatifs situés sur le panneau avant rectangulaire de la trémie.

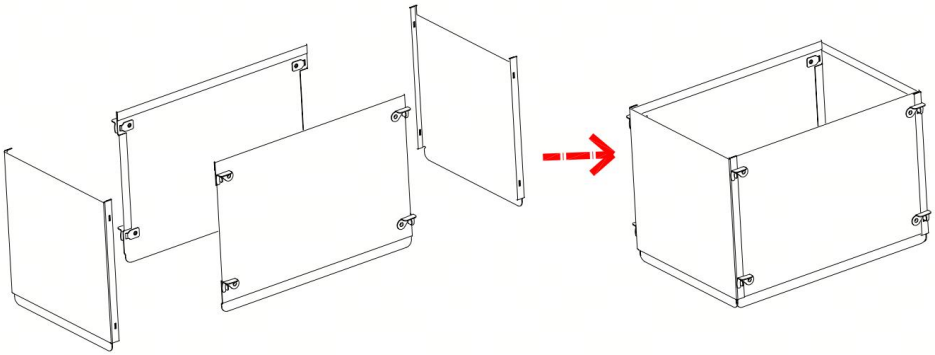

4. Insérez la trémie rectangulaire dans la trémie trapézoïdale et recouvrez le dessus de la trémie rectangulaire avec le couvercle supérieur de la trémie à granulés pour former une trémie à granulés complète.

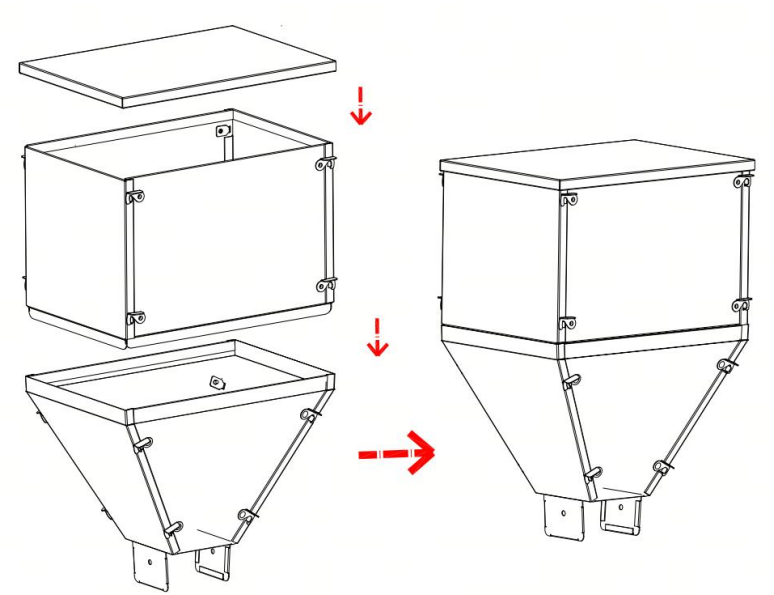

4. Dépliez les 4 pieds de support situés sous le corps du four, puis placez le four sur une surface plane au sol.

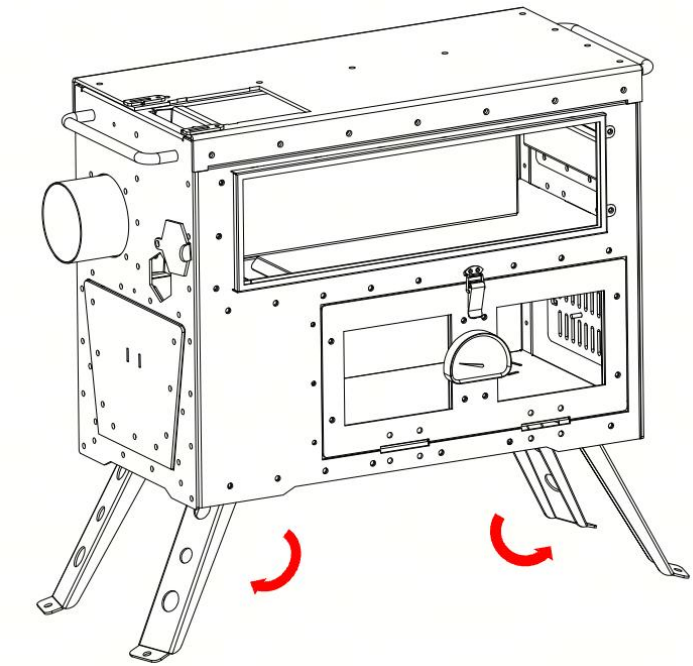

5. Insérez l'ensemble brûleur à granulés dans le poêle et fixez-le avec les loquets des deux côtés.

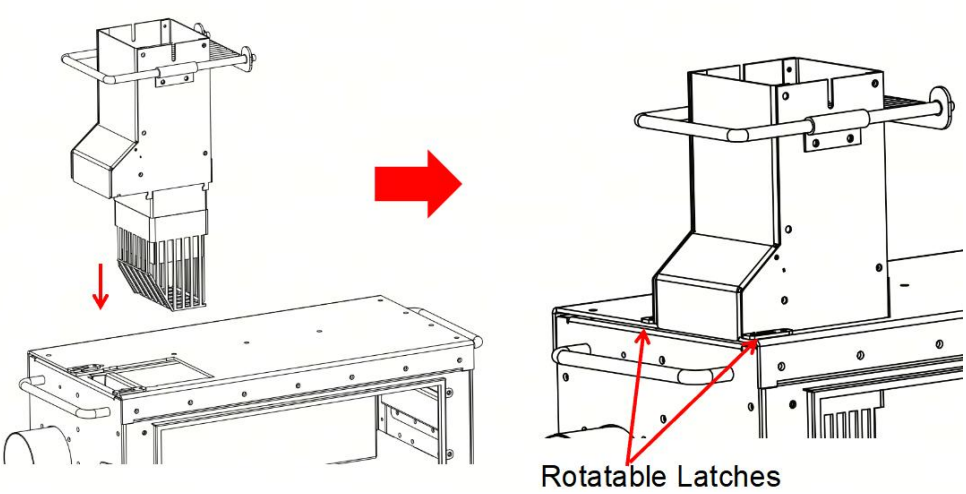

6. Insérez la trémie à granulés dans l'ensemble du brûleur et fixez-la des deux côtés avec des boulons moletés.

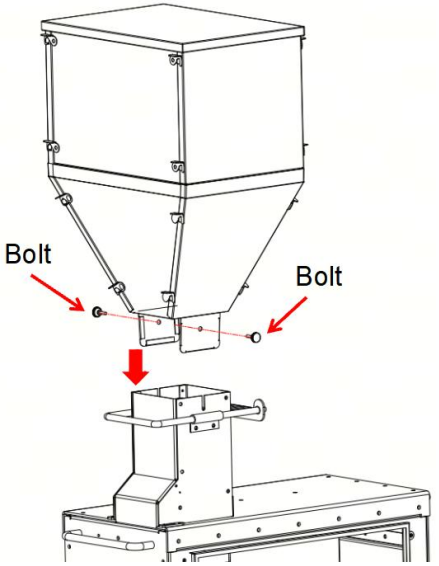

7. Insérez le coude de cheminée dans l'ouverture de cheminée du corps du poêle. Placez un tuyau de cheminée direct sur le coude. Faites glisser

ensuite le support de fixation de la cheminée du haut du tuyau de cheminée direct vers le bas . Ajustez la position du support. Alignez le grand trou situé à l'avant du support avec le boulon à l'arrière du poêle, puis déplacez le support horizontalement de façon à ce que le petit trou s'enclenche sur le boulon. Serrez légèrement le boulon pour fixer le support.

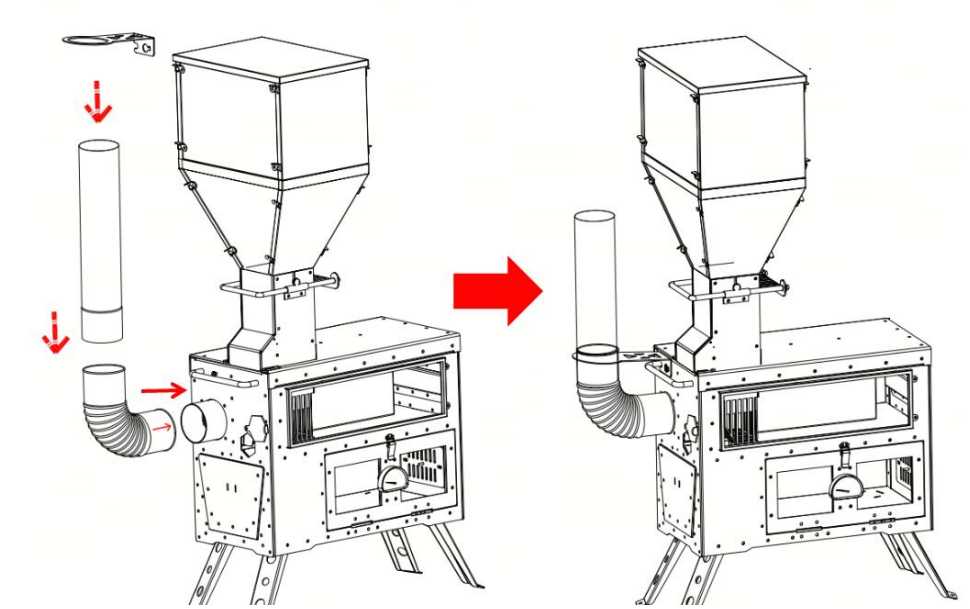

8. Placez le grand trou rond du panneau avant du support de rangement sur le boulon situé à l'avant du poêle. Abaissez le support de rangement de façon à ce que le petit trou à l'avant du support se verrouille sur le boulon pour terminer l'installation.

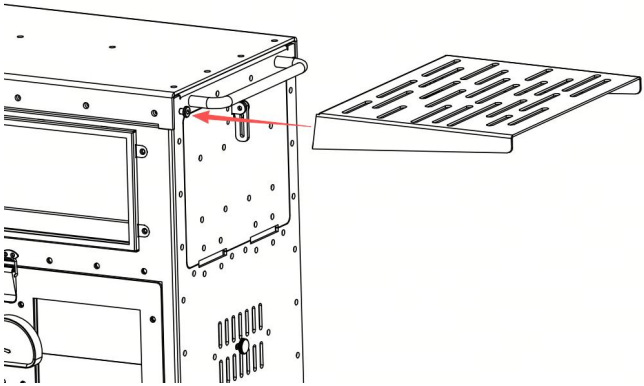

9. Assemblez le conduit de cheminée avec le clapet anti-retour, le conduit de cheminée direct et le pare-étincelles par emboîtement selon les besoins. Hauteur de la cheminée. Le conduit de cheminée muni d'un clapet anti-retour et d'un pare-étincelles doit être installé aux deux extrémités de l'ensemble de la cheminée .

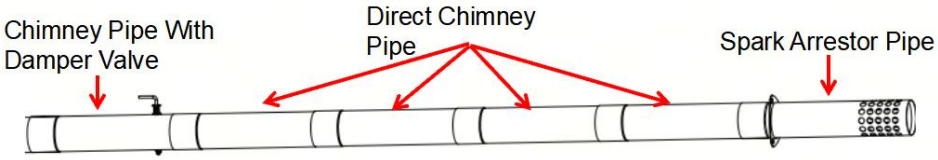

11. Installez l'ensemble de cheminée assemblé sur le conduit de cheminée direct du poêle. Enfin, placez le cendrier trapézoïdal à l'intérieur du poêle pour terminer l'installation.

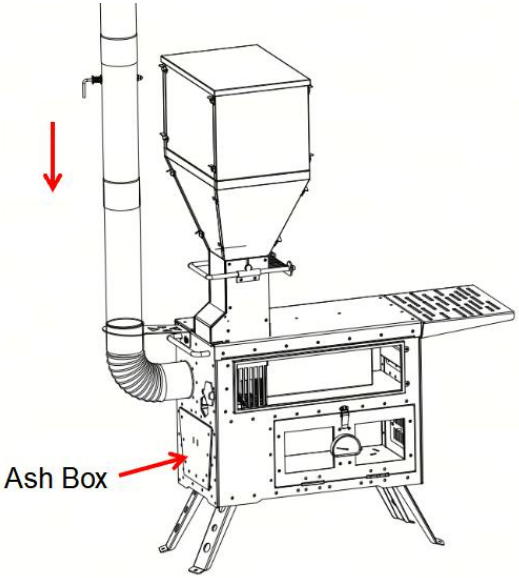

REMARQUE : Pour une meilleure fixation de la cheminée, vous pouvez acheter séparément trois cordes en fibre de verre haute température de 4 m et trois piquets pour la renforcer. Attachez les cordes aux trous de la plaque de fixation du tendeur de hauban (e). Insérez la plaque de fixation du tendeur de hauban (e) par le haut sur le tuyau de pare -étincelles . Fixez ensuite l'autre extrémité de chaque corde à un piquet et enfoncez-le dans le sol en tendant la corde. Maintenez les trois cordes bien tendues pour tendre la plaque de fixation du tendeur de hauban (e) et améliorer la résistance au vent de la cheminée.

11. Ouvrez le couvercle du toit du silo de stockage de granulés, ajoutez une quantité appropriée de granulés de bois, puis réinstallez le couvercle du toit.

12. Poussez la tige de commande de débit vers le manchon de guidage des particules pour ouvrir le passage du régulateur de débit et permettre aux granulés de bois de tomber dans la chambre de combustion. Tirez la tige de commande de débit vers l'extérieur pour fermer le passage et

empêcher les granulés de bois de pénétrer dans la chambre de combustion. chambre.

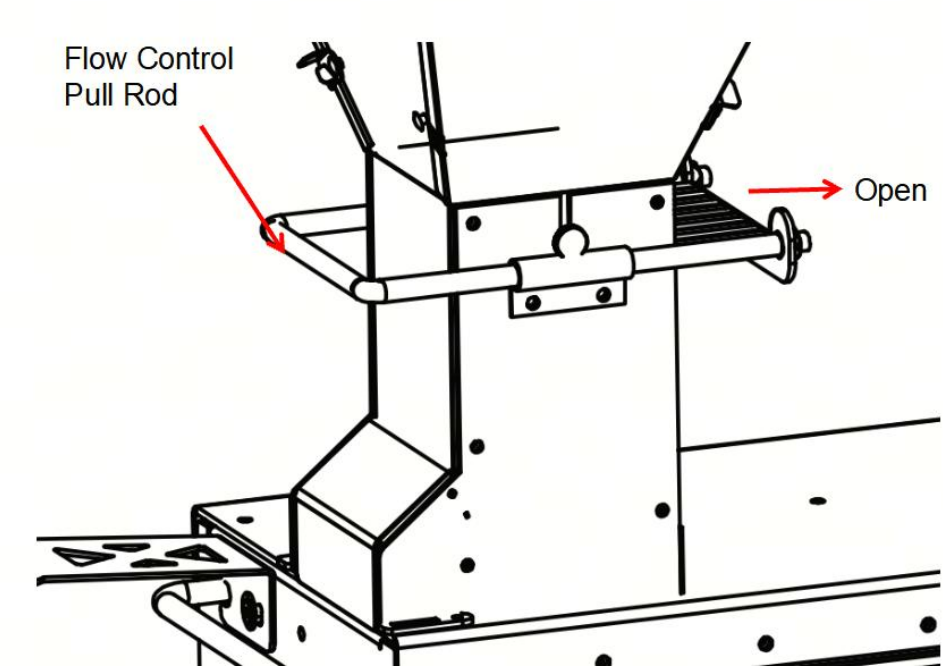

13. Ouvrez le couvercle d'allumage situé à l'arrière du poêle, insérez l'allumeur dans le poêle et enflammez les granulés de bois dans la chambre de combustion. Refermez le couvercle d'allumage après l'allumage. (L'allumeur est vendu séparément.)

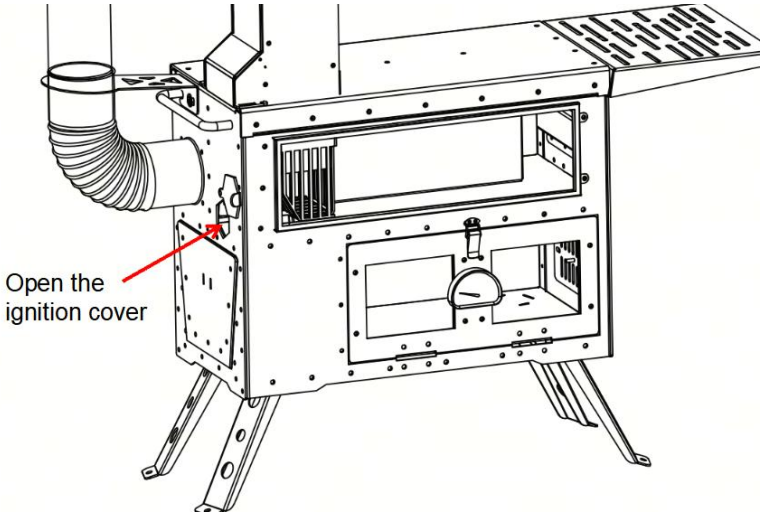

14. Ajustez la position verticale de l'écrou pour contrôler la zone de couverture de la chambre de combustion des granulés par le couvercle de la chambre de combustion, afin d'ajuster la taille de la flamme et le taux de combustion. Déplacez l'écrou de réglage vers le haut pour augmenter la puissance de la flamme ; déplacez-le vers le bas pour réduire la puissance de la flamme .

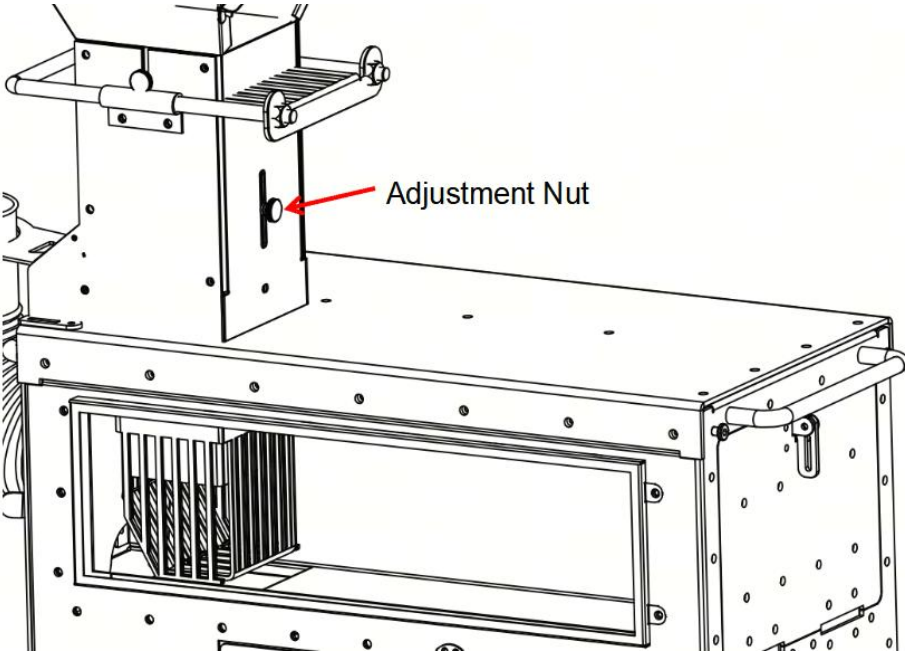

15. Pour le clapet de tirage du conduit de cheminée : abaissez le clapet pour ouvrir le passage et augmenter le débit d'air d'évacuation ; placez-le à l'horizontale pour fermer le passage et réduire le débit d'air d'évacuation. Si le produit présente une ventilation d'évacuation insuffisante, ouvrez le clapet de tirage du conduit de cheminée.

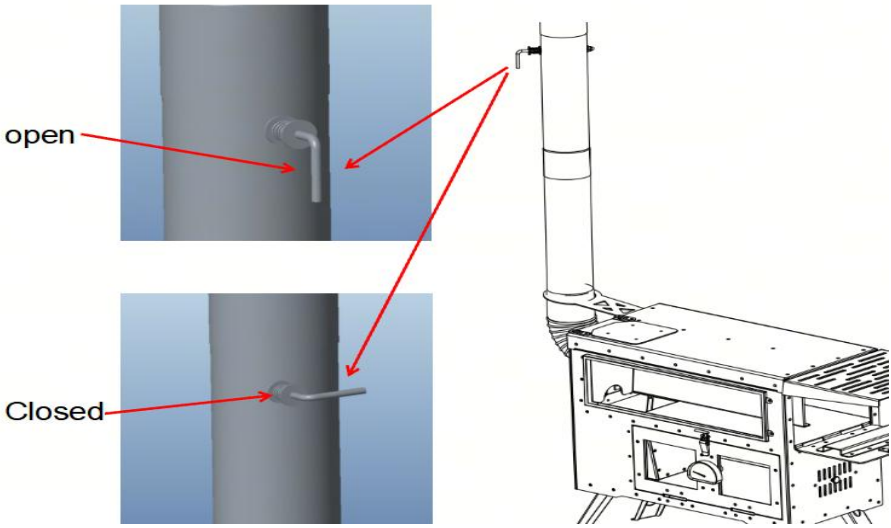

16. Déplacez la vis d'entrée d'air située à l'avant du four vers la gauche pour ouvrir l'entrée d'air ; déplacez-la vers la droite pour fermer l'entrée d'air.

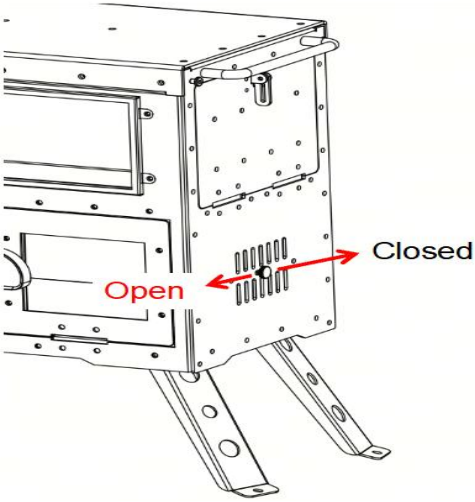

1 7 . Lorsque le cendrier est plein de cendres, insérez la poignée du cendrier dans le trou à cendres pour retirer les cendres.

1 8 . Le couvercle d'entrée d'air arrière s'ouvre automatiquement lorsque des granulés de bois sont ajoutés à la chambre à granulés, mais doit être

fermé manuellement en appuyant dessus vers le bas.

19. Déverrouillez le verrou pour activer la fonction four.

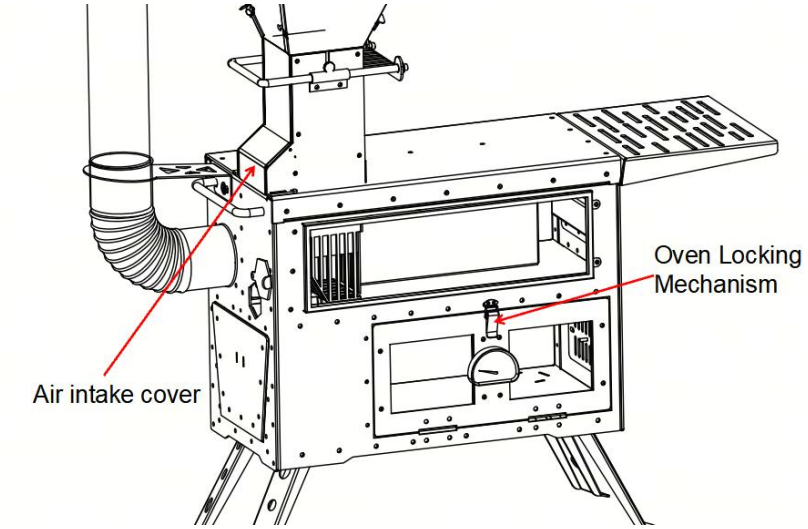

21.Lorsque la trémie à granulés de bois n'est pas utilisée, attendez que le poêle refroidisse avant de retirer l'ensemble de la trémie à granulés et scellez l'entrée avec la plaque de recouvrement carrée.

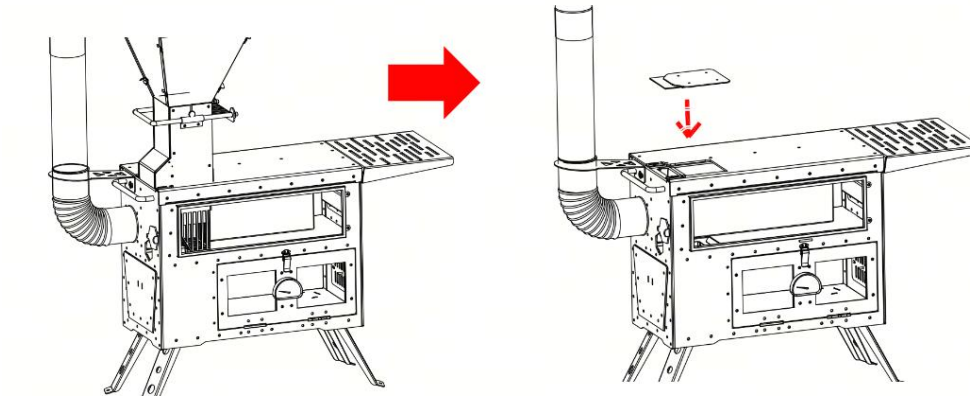

21. Pour utiliser du bois de chauffage, ouvrez la porte d'alimentation en bois située à l'avant, ajoutez le bois dans le poêle, puis refermez la porte. Ensuite, ouvrez le couvercle d'allumage à l'arrière du poêle, insérez un allume-feu (vendu séparément) et allumez le bois.

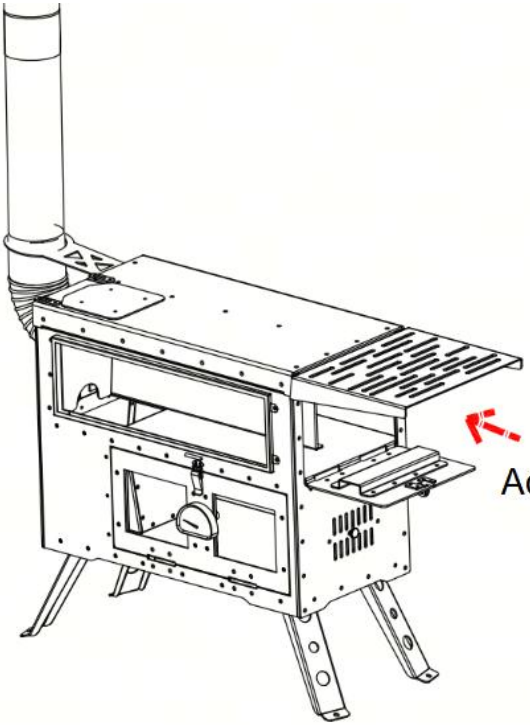
Add firewood



VEVOR

Upgrade · The Home Creator Way

Holzofen

MODELL: VOLD-ZP-01

VEVOR | Upgrade
The Home Creator Way

Modell : VOLD-ZP-01

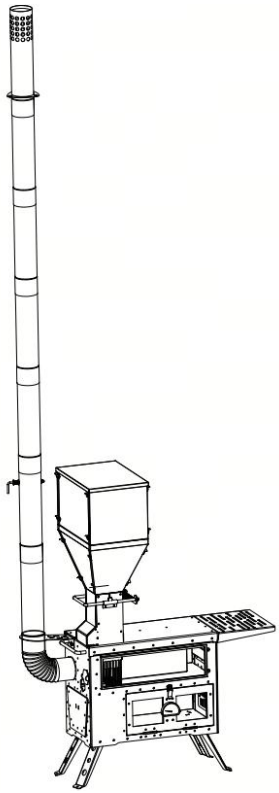

(Abbildungen dienen nur als Referenz)

Dies ist die Originalanleitung. Bitte lesen Sie die gesamte Bedienungsanleitung vor der Inbetriebnahme sorgfältig durch. VEVOR behält sich die Auslegung der Bedienungsanleitung vor. Das Aussehen des Produkts kann von dem gelieferten Produkt abweichen. Wir bitten um Verständnis, dass wir Sie nicht erneut über etwaige Technologie- oder Software-Updates informieren werden .

SICHERHEITSHINWEISE

1. Warnung – Um das Verletzungsrisiko zu verringern, muss der Benutzer die Bedienungsanleitung sorgfältig lesen.
2. Das Produkt entspricht den geltenden Normen und Vorschriften. Die Installation dieses Geräts muss allen anwendbaren Vorschriften entsprechen und es darf nur in gut belüfteten Bereichen betrieben werden. Bitte lesen Sie die Bedienungsanleitung vor der Installation und Inbetriebnahme des Geräts.
3. Lesen und verstehen Sie diese gesamte Bedienungsanleitung, bevor Sie dieses Produkt montieren, installieren, in Betrieb nehmen oder warten. Die Nichtbeachtung dieser Warnhinweise und Anweisungen kann zum Tod, zu Verletzungen oder zu Sachschäden führen.
4. Halten Sie während der Montage dieses Produkts den Arbeitsbereich sauber und gut beleuchtet und halten Sie Zuschauer und Kinder vom Arbeitsbereich fern.
5. Bitte überprüfen Sie den Herd vor der Benutzung auf Verformungen oder Beschädigungen. Insbesondere bei Rissen oder Brüchen im Glas darf er nicht benutzt werden.
6. Bei der ersten Benutzung kann sich die Farbe des Edelstahlrosts verändern, was ein normales Phänomen ist. Es wird empfohlen, den Grill nach der ersten Benutzung 2 Stunden lang bei hoher Temperatur einzubrennen.
7. Bitte stellen Sie den Herd auf eine ebene Fläche.
8. Beim Zusammenbau des Produkts können sich die Handclips und scharfen Teile lösen. Bitte tragen Sie beim Zusammenbau unbedingt Handschuhe.
9. Bitte achten Sie beim Gebrauch von Kochern in Zelten oder größeren Räumen auf ausreichende Belüftung.
10. Kohlenmonoxid ist ein farbloses und transparentes Gas, das sicher abgeleitet werden muss, um eine Ansammlung in geschlossenen Räumen

zu vermeiden.
11. Es empfiehlt sich, einen Kohlenmonoxidmelder in der Nähe des Herdes anzubringen. Lassen Sie Kinder und Haustiere niemals in die Nähe des Herdes, da dieser sehr heiß wird.
12. Versuchen Sie, Sicherheitsvorrichtungen zu installieren und achten Sie darauf, dass Kinder nicht mit den Händen in Berührung kommen.
13. Bitte stellen Sie den Kocher beim Gebrauch auf einen feuerfesten Boden, um ein Entzünden des Zeltbodens zu verhindern. Bitte füllen Sie den Brennstoff vorsichtig ein, wenn Sie die Brennstoffeinfüllöffnung öffnen.
14. Bitte tragen Sie bei der Bedienung der Teile des Hochtemperaturofens stets hitzebeständige Handschuhe, um Verbrennungen zu vermeiden.
15. Brennstoffe, Propangas, Brennstoffdüsen, Farbe, Verdünner und brennbare Materialien sollten in ausreichendem Abstand zum Ofen und den Lüftungsrohren gelagert werden. Es wird empfohlen, brennbare Materialien in einem Abstand von mindestens 180 cm (6 Fuß) zum Ofen aufzubewahren.
16. Unter besonderen Umständen, wie z. B. durch Kollisionen, Erdbeben oder Brennstoffzufuhr, kann der Ofen umkippen. Bitte achten Sie sorgfältig darauf, dass der Ofen nicht umkippt!
17. Berühren Sie das Heizgerät während des Gebrauchs nicht mit den Händen, da dies zu schweren Verbrennungen führen kann.
18. Bitte warten Sie, bis der Herd ausreichend abgekühlt ist, bevor Sie ihn verstauen, um Verbrennungen zu vermeiden. Bitte achten Sie darauf, dass Töpfe, Nudeln und andere erhitzte Gegenstände nicht umfallen! Verwenden Sie den Brennstofftank nicht zum Anzünden. Brennstoffe wie der Tank und die Zündvorrichtung, die brennbare Gase enthalten, können im Herd explodieren und schwere Verletzungen, Tod und Brände verursachen.
19. Der Ofen muss während des Betriebs ständig überwacht werden. Lassen Sie den brennenden Ofen nicht längere Zeit unbeaufsichtigt.
20. Beim Verstauen des Ofens ist die Umgebung sorgfältig zu beobachten, um zu verhindern, dass Mars die Umgebung entzündet.
21. Es ist ratsam, einen Feuerlöscher geeigneter Größe in der Nähe

bereitzuhalten. Die benötigte Größe sollte mit der örtlichen Feuerwehr besprochen werden.
22. Achten Sie auf die Wahl des Brennstoffs. Lackiertes Holz setzt beim Verbrennen schädliche Giftstoffe frei. Verwenden Sie daher nur Brennstoffe, die keine giftigen Chemikalien enthalten. Dieses Produkt muss mit einem Schornstein installiert und verwendet werden. Halten Sie die Brennstoffeinspritzöffnung außer zum Einspritzen geschlossen.
23. Achten Sie bei der Installation des Kamins darauf, dass der Luftstrom mindestens 3 m hoch in den Himmel reicht und mit der Umgebung verträglich ist. Wischen Sie den Kamin nach Gebrauch von Staub, Speiseresten und anderen Ablagerungen ab und lagern Sie ihn sauber.
24. Kleine Kratzer, die während des Montageprozesses entstehen, haben keinen Einfluss auf den Stil des Produkts und somit auch nicht auf dessen Qualität.
25. Montieren Sie das Produkt auf einer weichen, sauberen Oberfläche, um Kratzer zu vermeiden.
26. Nur mit zugelassenen Feuerstellen oder Brennern verwenden.
27. Während des Gebrauchs nicht bewegen. Vor der Handhabung vollständig abkühlen lassen.
Mit einem weichen Tuch und einem milden Glasreiniger reinigen. Keine Scheuermittel verwenden.
28. Bei Nichtgebrauch an einem trockenen Ort aufbewahren.
29. Glas kann bei Stößen zerbrechen – Vorsichtig handhaben. Tragen Sie beim Zusammenbau Handschuhe.
30. VON KINDERN UND HAUSTIEREN FERNHALTEN – Dies ist kein Spielzeug. Verbrennungs- und Bruchgefahr.
31. NUR FÜR DEN AUSSENBEREICH GEEIGNET – Nicht in Innenräumen oder geschlossenen Räumen verwenden.
32. NICHT MIT BRENNBAREN MATERIALIEN ABDECKEN – Brandgefahr.
33. AUF EINER STABILEN, NICHT ENTFLAMMBAREN OBERFLÄCHE VERWENDEN – Unebene oder brennbare Böden vermeiden .
34. Glas kann bei Stößen zerbrechen – Vorsichtig handhaben. Tragen

Sie beim Zusammenbau Handschuhe.

35. WARNUNG: HOHE TEMPERATUR – Metallteile werden während des Gebrauchs extrem heiß. Nicht ohne Schutz berühren.

36. Während des Brennvorgangs ist die Oberflächentemperatur des Ofens hoch; berühren Sie das Produkt nicht. Warten Sie vor der Lagerung, bis der Ofen abgekühlt ist; spritzen Sie kein kaltes Wasser auf den Ofen.

Parameterliste

Modell	VOLD-ZP-01
Kraftstoff	Brennholz und Holzpellets
Außendurchmesser des Schornsteins	ϕ 60 mm (2,36 Zoll ch)
Maximale Höhe nach Schornsteininstallation (einschließlich Hauptgebäude)	2565 mm (101 Zoll)

Teileliste

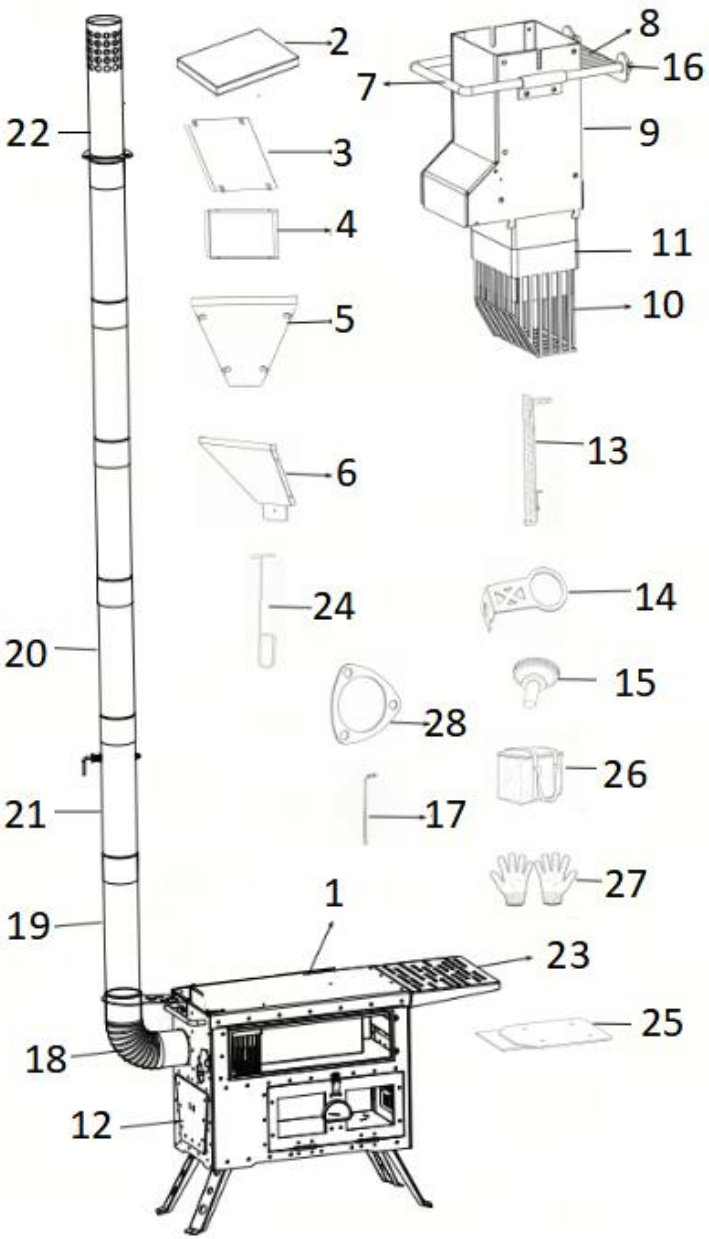

Teil	Beschreibung	Menge
1	Herd	1 Stück
2	Dachabdeckung für Granulatlagerbehälter	1 Stück

Teil	Beschreibung	Menge
3	Rechteckige Trichterfrontplatte	2 Stück
4	Rechteckige Trichter-Seitenwand	2 Stück
5	Trapezförmige Trichterfrontplatte	2 Stück
6	Trapezförmige Trichter-Seitenwand	2 Stück
7	Zugstange zur Durchflussregelung	1 Stück
8	Durchflussregler	1 Stück
9	Partikelführungshülse	1 Stück
10	Pellet-Brennkammer	1 Stück
11	Brennkammerdeckel	1 Stück
12	Aschenkasten	1 Stück
13	Aschenkastengriff	1 Stück
14	Schornsteinbefestigungswinkel	1 Stück
15	M *8 Rändelschraube	3 Stück
16	M 6 Sicherungsmutter	2 Stück
17	Sechskant-Steckschlüssel	1 Stück
18	Winkelkamin	1 Stück
19	Direktes Kaminrohr φ60×400	3 Stück
20	Direkt Schornsteinrohr φ60×350	2 Stück
21	φ60×300 Schornsteinrohr Mit Dämpfungsventil	1 Stück
22	Funkenfängerrohr	1 Stück
23	Lagerregal	1 Stück
24	Ascherechen	1 Stück
25	Quadratische Abdeckplatte	1 Stück
26	Tragbare Tasche	1 Stück
27	Handschuhe	1 Stück
28	Montageplatte für Abspannseilversteller	1 Paar

ANWEISUNGEN

Hinweis: Um Verletzungen zu vermeiden, tragen Sie bei der Installation des Produkts Handschuhe.

1. Die trapezförmigen Trichterseitenwände werden mittels drehbarer Verschlüsse an der trapezförmigen Trichterfrontwand zu einem kompletten trapezförmigen Trichter zusammengefügt.

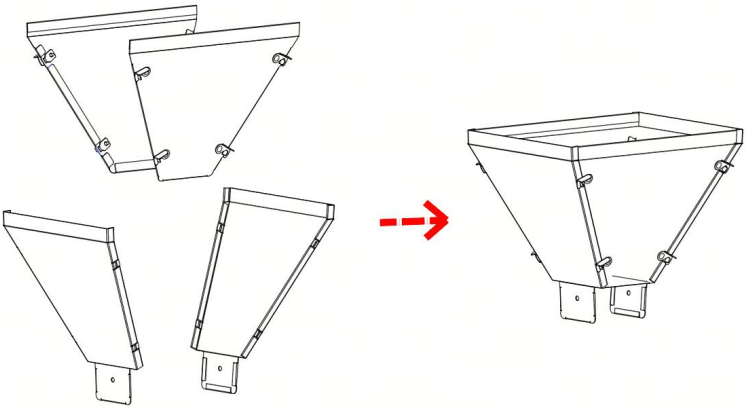

2. Die rechteckigen Seitenwände des Trichters werden mithilfe von drehbaren Verschlüssen an der rechteckigen Vorderseite des Trichters befestigt und zu einem kompletten rechteckigen Trichter zusammengebaut.

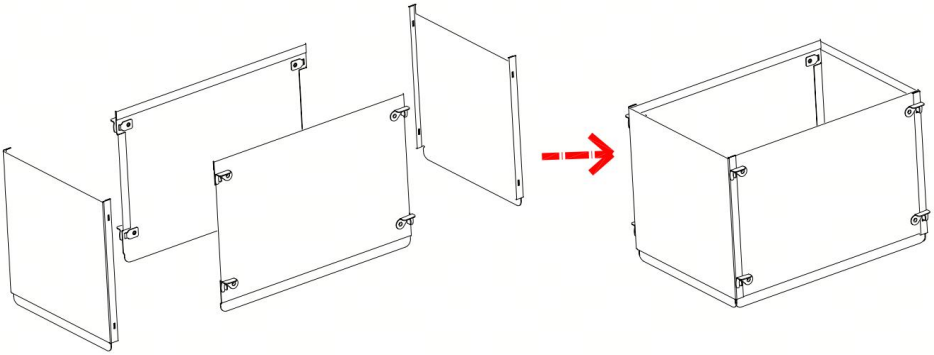

5. Setzen Sie den rechteckigen Trichter in den trapezförmigen Trichter ein und verschließen Sie den rechteckigen Trichter mit dem Deckel des Pelletbehälters, um einen vollständigen Pelletbehälter zu bilden.

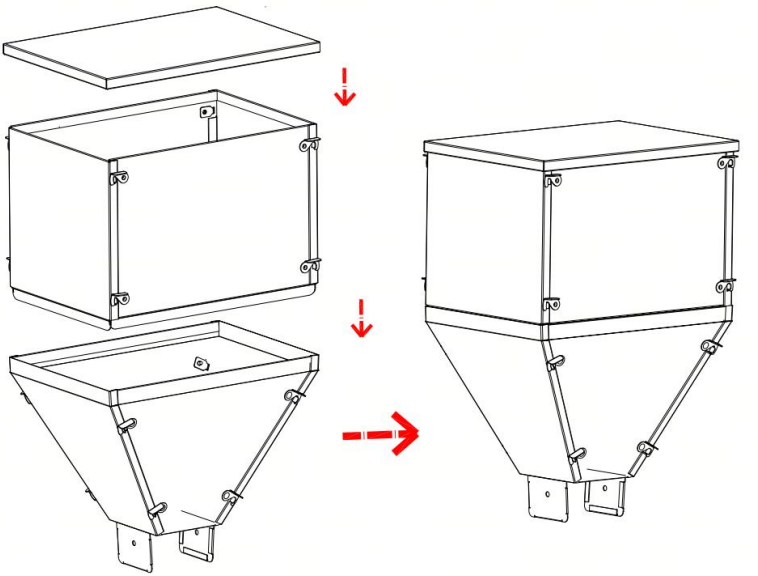

4. Klappen Sie die 4 Stützbeine an der Unterseite des Ofenkörpers aus und stellen Sie den Ofen anschließend auf eine ebene Fläche.

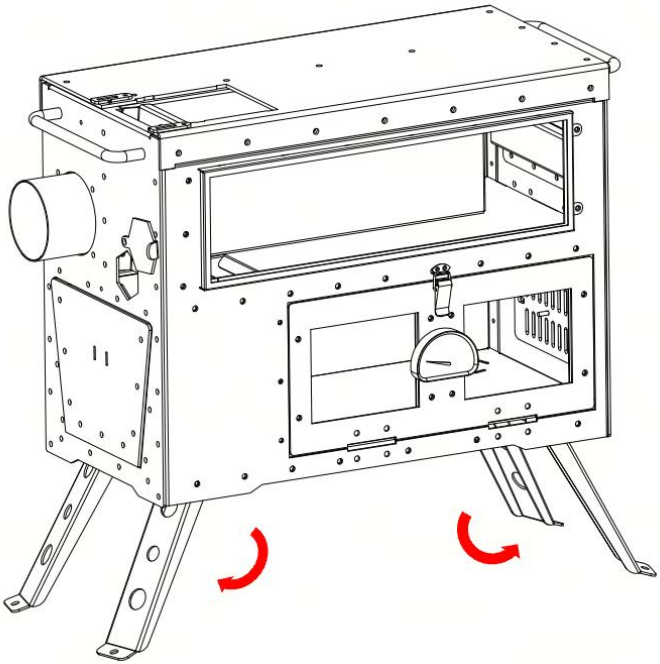

5. Setzen Sie die Pelletbrennereinheit in den Ofen ein und verriegeln Sie sie mit den Verriegelungen auf beiden Seiten.

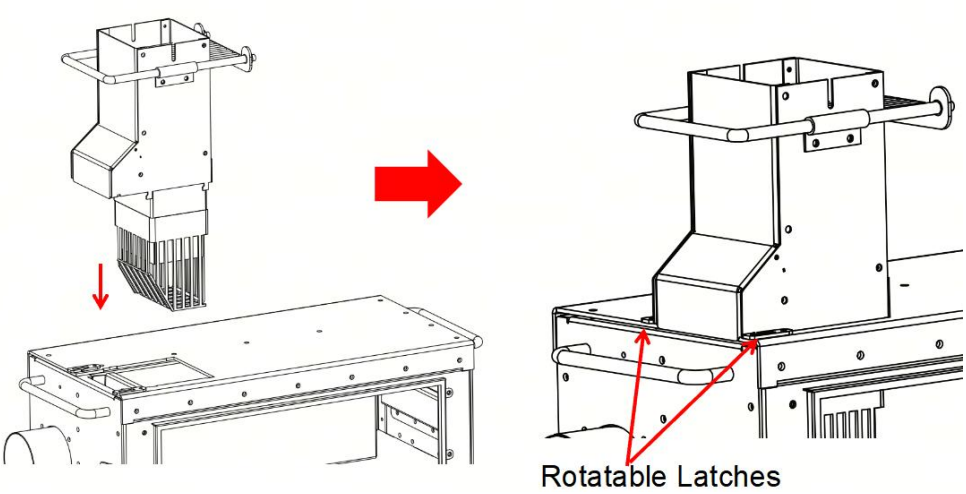

6. Setzen Sie den Pelletbehälter in die Brennerbaugruppe ein und befestigen Sie ihn auf beiden Seiten mit Rändelschrauben.

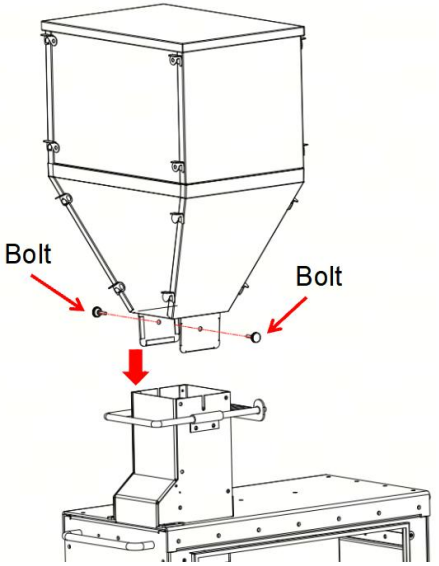

7. Setzen Sie den Winkelkamin in die Kaminöffnung des Ofenkörpers ein. Schieben Sie ein gerades Kaminrohr über den Winkelkamin. Schieben Sie

dann die Kaminbefestigungshalterung von oben auf das gerade Kaminrohr nach unten. Justieren Sie die Position der Kaminbefestigungshalterung . Führen Sie die große Öffnung an der Vorderseite der Halterung in die Schraube an der Rückseite des Ofens ein und verschieben Sie die Kaminbefestigungshalterung horizontal , sodass die kleine Öffnung in die Schraube einrastet. Ziehen Sie die Schraube leicht an, um die Kaminbefestigungshalterung zu sichern.

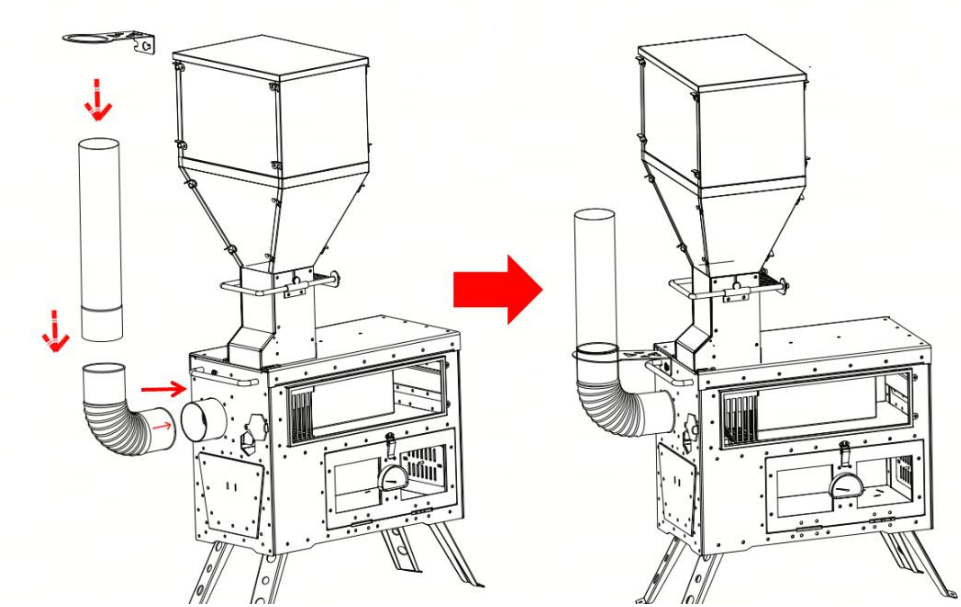

8. Setzen Sie die große runde Öffnung der Frontblende des Ablagefachs auf die Schraube an der Vorderseite des Ofens. Senken Sie das Ablagefach ab, bis die kleine Öffnung an der Vorderseite des Fachs in die Schraube einrastet, um die Montage abzuschließen.

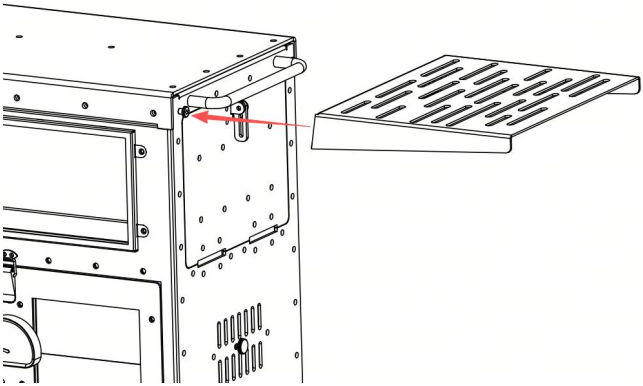

9. Montieren Sie das Schornsteinrohr mit Drosselklappe, das direkte Schornsteinrohr und das Funkenfängerrohr durch Steckverbindungen gemäß den erforderlichen Vorgaben. Schornsteinhöhe. Das Schornsteinrohr mit Drosselklappe und Funkenfängerrohr ist an beiden Enden der Schornsteinkonstruktion anzubringen .

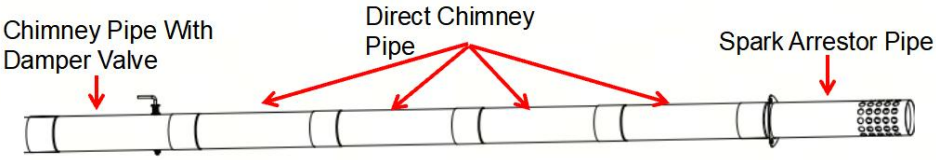

12.Setzen Sie die montierte Schornsteinbaugruppe auf das direkte Schornsteinrohr des Ofens. Zum Schluss setzen Sie den trapezförmigen Aschekasten in den Ofen ein, um die Installation abzuschließen.

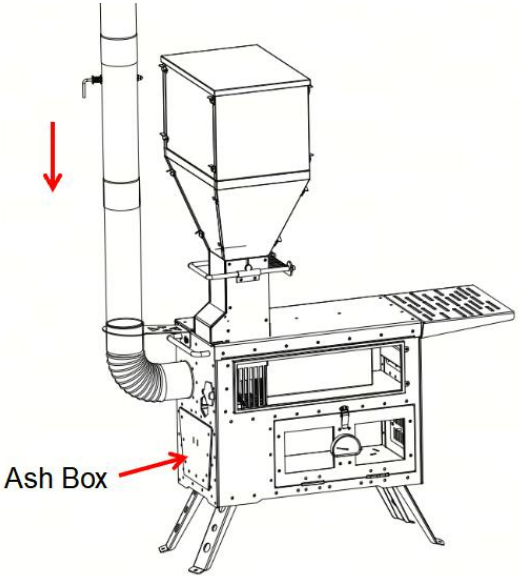

HINWEIS: Für eine bessere Befestigung des Schornsteins können Sie drei 4 m lange, hochtemperaturbeständige Fiberglasseile und drei Erdanker separat erwerben. Befestigen Sie die Seile an den Löchern der Abspannplattenhalterung e. Setzen Sie die Abspannplattenhalterung e von oben auf das Schornsteinrohr . Befestigen Sie anschließend das andere Ende jedes Seils an einem Erdanker und schlagen Sie diesen mit gespanntem Seil in den Boden. Halten Sie die drei Seile straff, um die Abspannplattenhalterung e zu spannen und die Windbeständigkeit des Schornsteins zu verbessern.

11. Öffnen Sie den Deckel des Granulatlagerbehälters, geben Sie eine angemessene Menge Holzpellets hinzu und setzen Sie den Deckel wieder auf.

12. Drücken Sie den Zugstab der Durchflussregelung in Richtung der Partikelführungshülse, um den Durchflussregler zu öffnen und die Holzpellets in die Pelletbrennkammer fallen zu lassen. Ziehen Sie den Zugstab der Durchflussregelung nach außen, um den Durchfluss zu

schließen und zu verhindern, dass Holzpellets in die Brennkammer gelangen . Kammer.

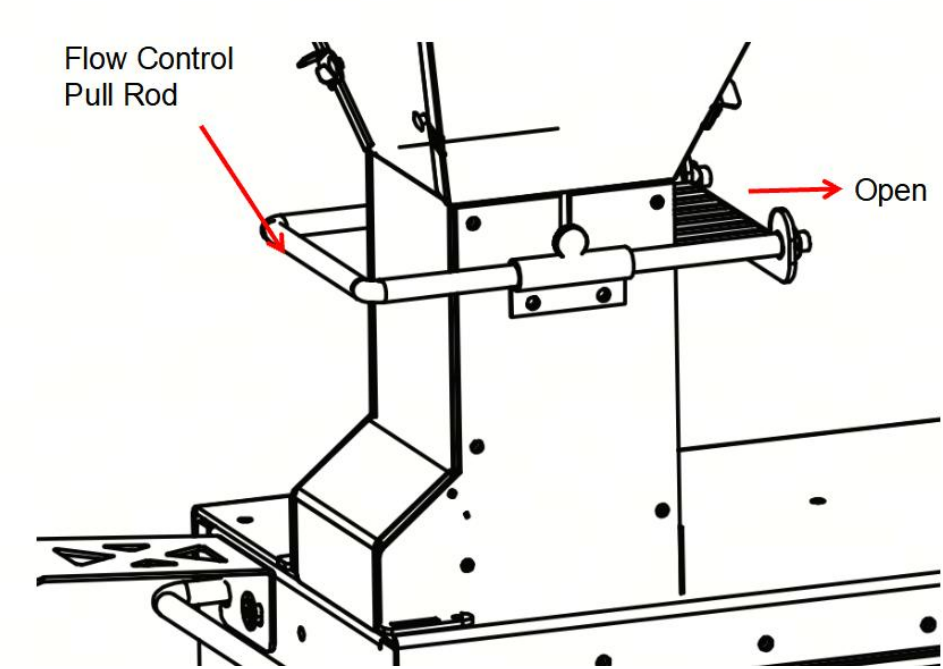

13. Öffnen Sie die Zündabdeckung an der Rückseite des Ofens, führen Sie den Anzünder in den Ofen ein und zünden Sie die Holzpellets in der Brennkammer an. Schließen Sie die Zündabdeckung nach dem Anzünden. (Der Anzünder muss separat erworben werden.)

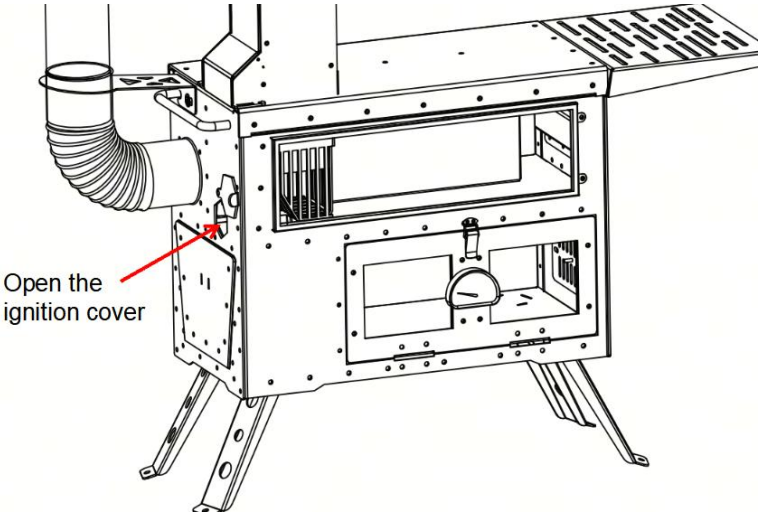

14. Durch Verstellen der vertikalen Position der Mutter lässt sich der vom Brennkammerdeckel abgedeckte Bereich der Pelletbrennkammer steuern, um so Flammengröße und Verbrennungsrate anzupassen. Durch Verschieben der Einstellmutter nach oben wird die Flammenleistung erhöht, durch Verschieben nach unten verringert.

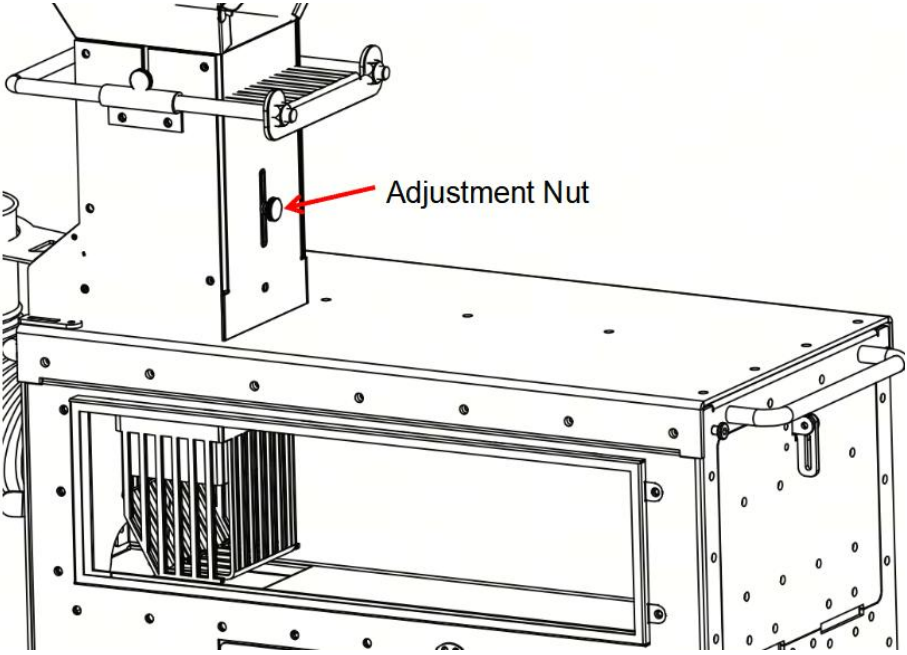

15. Bei der Drosselklappe am Schornsteinrohr: Drehen Sie die Drosselklappe nach unten, um den Abgasstrom zu erhöhen; stellen Sie die Drosselklappe waagerecht ein, um den Abgasstrom zu verringern. Bei unzureichender Abgasabführung öffnen Sie die Drosselklappe am Schornsteinrohr.

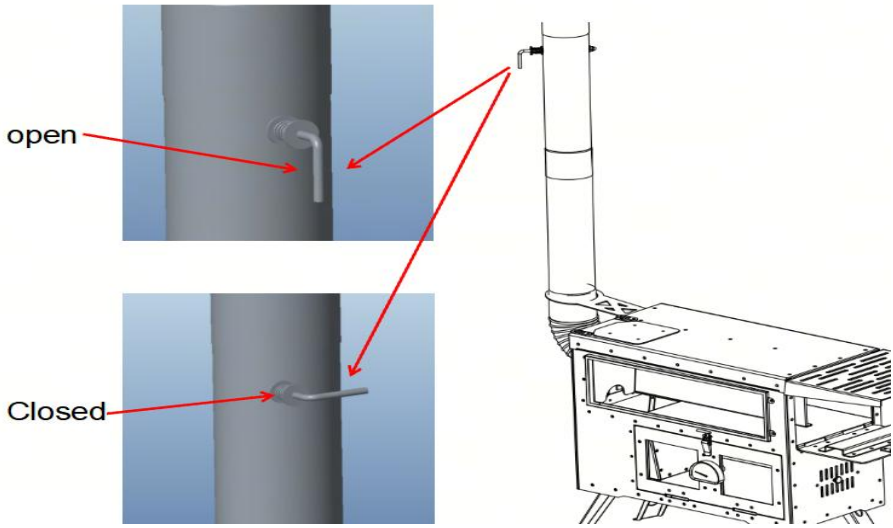

16. Drehen Sie die Lufteinlassschraube an der Vorderseite des Ofens nach links, um den Lufteinlass zu öffnen; drehen Sie sie nach rechts, um den Lufteinlass zu schließen.

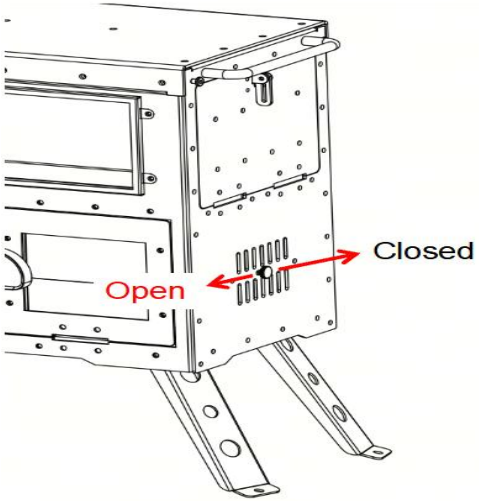

1 7. Wenn der Aschebehälter mit Asche gefüllt ist, führen Sie den Griff des Aschebehälters in die Ascheöffnung ein, um die Asche zu entnehmen .
1 8 . Die hintere Lufteinlassklappe öffnet sich automatisch, wenn Holzpellets in die Pelletkammer gegeben werden, muss aber manuell durch Herunterdrücken geschlossen werden.
19. Entriegeln Sie die Verriegelung, um die Ofenfunktion zu aktivieren.

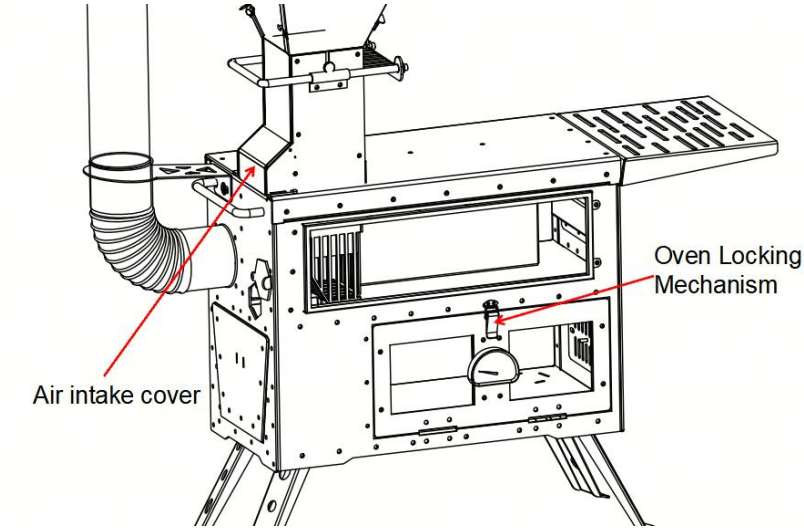

22.Wenn der Pelletbehälter nicht in Gebrauch ist, warten Sie, bis der Ofen abgekühlt ist, bevor Sie die Pelletbehälterbaugruppe entfernen und den Einlass mit der quadratischen Abdeckplatte verschließen.

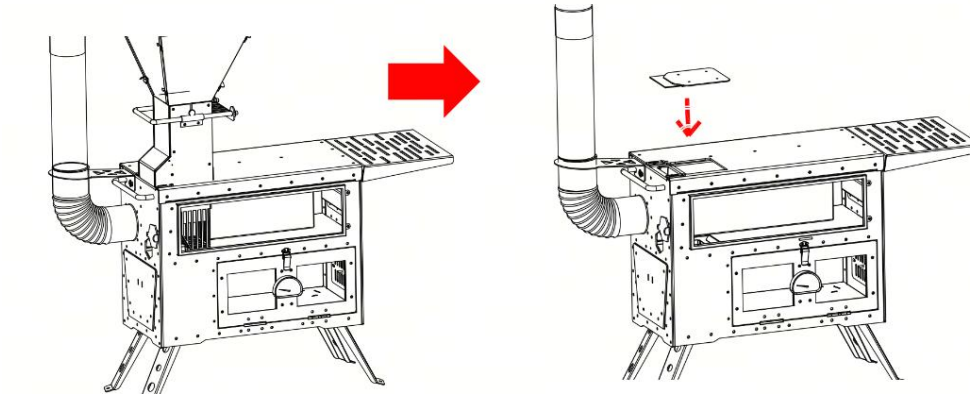

21. Wenn Sie Brennholz als Brennstoff verwenden, öffnen Sie die vordere

Brennholzzuführungsklappe, geben Sie das Brennholz in den Ofen und schließen Sie anschließend die Brennholzzuführungsklappe. Öffnen Sie danach die Zündabdeckung an der Rückseite des Ofens, führen Sie ein Feuerzeug in den Ofen ein und zünden Sie das Brennholz an. (Das Feuerzeug muss separat erworben werden.)

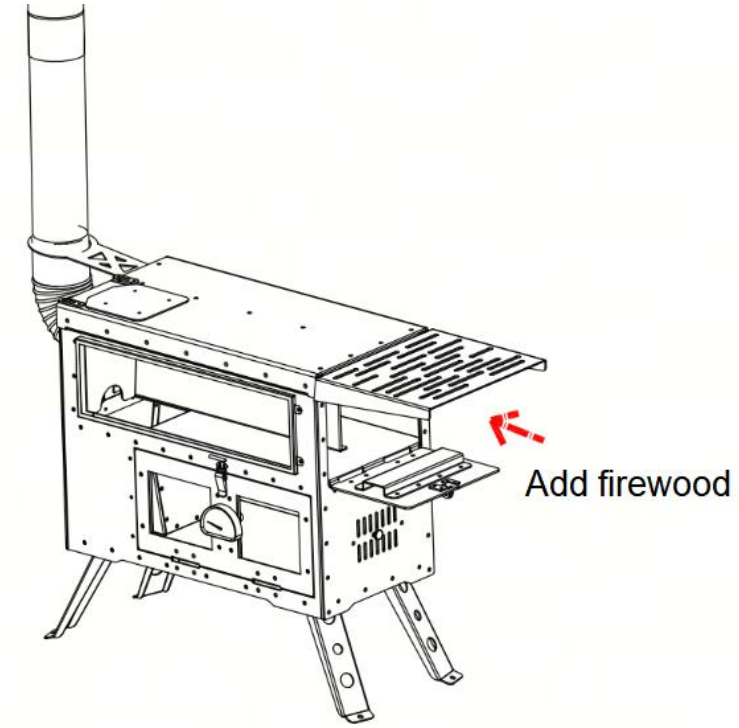



VEVOR

Upgrade · The Home Creator Way

Stufa a legna

MODELLO: VOLD-ZP-01

VEVOR | Upgrade
The Home Creator Way

Modello : VOLD-ZP-01

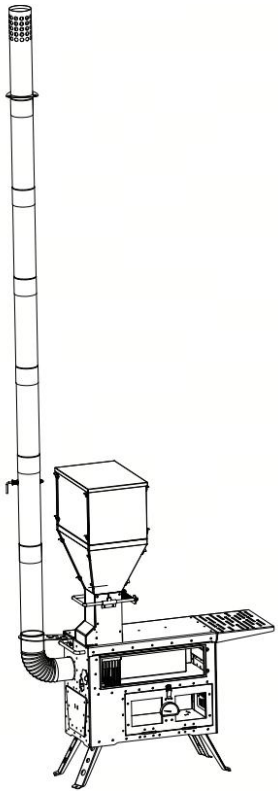

(Le immagini sono solo a scopo illustrativo)

Queste sono le istruzioni originali, si prega di leggere attentamente tutte le istruzioni del manuale prima dell'uso. VEVOR si riserva il diritto di interpretare a proprio piacimento il presente manuale d'uso. L'aspetto del prodotto potrebbe differire leggermente da quello del prodotto ricevuto. Ci scusiamo se non vi informeremo tempestivamente di eventuali aggiornamenti tecnologici o software del nostro prodotto.

ISTRUZIONI DI SICUREZZA

1. Avvertenza: per ridurre il rischio di lesioni, l'utente deve leggere attentamente il manuale di istruzioni.
2. Il prodotto è conforme agli standard e alle normative vigenti. L'installazione di questo dispositivo deve essere conforme a tutte le normative applicabili e il suo utilizzo deve avvenire esclusivamente in aree ben ventilate. Si prega di leggere il manuale d'uso prima di installare e utilizzare l'apparecchiatura.
3. Leggere e comprendere appieno questo manuale prima di assemblare, installare, utilizzare o riparare questo prodotto. La mancata osservanza di queste avvertenze e istruzioni può causare morte, lesioni personali o danni a beni di valore.
4. Durante l'assemblaggio di questo prodotto, mantenere l'area di lavoro pulita e ben illuminata e tenere lontani spettatori e bambini dall'area di lavoro.
5. Quando si utilizza il fornello, assicurarsi che non sia deformato o danneggiato. In particolare, se il vetro presenta crepe o rotture, non utilizzarlo mai.
6. Al primo utilizzo, il colore della griglia in acciaio inossidabile cambierà, il che è un fenomeno normale. Si consiglia di riscaldare ad alta temperatura per 2 ore dopo il primo utilizzo.
7. Quando si posiziona il fornello, assicurarsi di posizionarlo su una superficie piana.
8. Durante l'assemblaggio del prodotto, le clip e le parti taglienti potrebbero staccarsi e staccarsi. Si raccomanda di indossare guanti durante l'assemblaggio.
9. Si prega di prestare attenzione all'uso di stufe in tende o spazi aperti. Assicuratevi che l'aria sia ben ventilata.
10. Il monossido di carbonio è un gas incolore e trasparente che deve essere smaltito in modo sicuro per evitare l'accumulo in un ambiente

chiuso.
11. È consigliabile posizionare un rilevatore di monossido di carbonio vicino ai fornelli. Non lasciare mai bambini e animali domestici vicino ai fornelli, perché saranno molto caldi.
12. Cercate di installare dispositivi di protezione e fate attenzione a non lasciare che i bambini si tocchino le mani.
13. Quando si utilizza il fornello, posizionarlo su una superficie ignifuga per evitare che il pavimento della tenda prenda fuoco. Aggiungere il combustibile con cautela quando si apre la valvola di iniezione.
14. Ogni volta che si maneggiano le parti del forno ad alta temperatura, si prega di indossare guanti resistenti al calore per evitare ustioni.
15. Combustibile, propano, ugelli per combustibile, vernici, diluenti e materiali combustibili devono essere conservati lontano dalla stufa e dai condotti di ventilazione. Si raccomanda di tenere questo tipo di materiale combustibile a una distanza di almeno 180 cm (6 piedi) dalla stufa.
16. In circostanze particolari, come urti, terremoti o l'immissione di combustibile, la stufa potrebbe ribaltarsi. Prestare molta attenzione alla stufa per evitare che si ribalti!
17. Non toccare il riscaldatore con le mani mentre lo usi, potresti procurarti gravi ustioni.
18. Attendere che il fornello si raffreddi a sufficienza prima di riporlo per evitare ustioni. Prestare attenzione. Pentole, vermicelli, pentole e altri oggetti riscaldati sul fornello devono essere tenuti in posizione per evitare che cadano! Non utilizzare il serbatoio del combustibile per accendere il fuoco. Il combustibile, come il serbatoio e il dispositivo di accensione, contenente gas combustibile, potrebbe esplodere all'interno del fornello, causando gravi lesioni, danni, morte e incendi.
19. Durante l'utilizzo della fornace, è necessario controllarla continuamente. Non lasciare la fornace accesa incustodita per lungo tempo.
20. Quando si ripone la stufa, osservare attentamente l'ambiente circostante per evitare che Marte incendi l'ambiente circostante.
21. È meglio avere un estintore di dimensioni adeguate nelle vicinanze.

Per stabilire le dimensioni, si prega di consultare i vigili del fuoco locali.
22. Prestare attenzione alla scelta del combustibile. Il legno trattato con vernice rilascerà tossine nocive durante la combustione. Assicurarsi che il combustibile non contenga sostanze chimiche tossiche. Questo prodotto deve essere installato e utilizzato con un camino. Tenere chiuso l'orifizio di iniezione del combustibile, tranne durante l'iniezione.
23. Durante l'installazione del camino, prestare attenzione affinché il flusso d'aria anomalo ad almeno 3 metri di altezza sia compatibile con l'ambiente circostante. Dopo l'uso, pulire il camino da residui di fumo, polvere, cibo e foglie e riporlo dopo averlo pulito.
24. Nel processo di produzione, piccoli graffi durante il processo di assemblaggio non hanno alcun impatto sullo stile del prodotto durante l'utilizzo, quindi non hanno nulla a che vedere con la qualità del prodotto.
25. Assemblare su una superficie morbida e pulita per evitare di graffiare il prodotto.
26. Utilizzare esclusivamente con bracieri o bruciatori approvati.
27. Non muovere durante l'uso. Lasciare raffreddare completamente prima di maneggiare.
Pulire con un panno morbido e un detergente delicato per vetri. Non utilizzare materiali abrasivi.
28. Conservare in un luogo asciutto quando non in uso.
29. IL VETRO POTREBBE ROMPERSI IN CASO DI URTO – Maneggiare con cura. Indossare guanti durante il montaggio.
30. TENERE LONTANO DA BAMBINI E ANIMALI DOMESTICI – Questo non è un giocattolo. Rischio di ustioni o rotture.
31. SOLO PER USO ESTERNO – Non utilizzare in ambienti chiusi o spazi confinati.
32. NON COPRIRE CON MATERIALI INFIAMMABILI – Rischio di incendio.
33. UTILIZZARE SU UNA SUPERFICIE STABILE E NON INFIAMMABILE – Evitare terreni irregolari o combustibili .
34. IL VETRO POTREBBE ROMPERSI IN CASO DI URTO – Maneggiare con cura. Indossare guanti durante il montaggio.

35. ATTENZIONE: ALTA TEMPERATURA – Le parti metalliche diventano estremamente calde durante l'uso. Non toccare senza protezione.
36. Quando il prodotto è in combustione, la temperatura superficiale del forno è elevata; non toccare il prodotto. Quando si ripone il prodotto, attendere che il forno si sia raffreddato prima di farlo; non spruzzare acqua fredda sul forno.

Elenco dei parametri

Modello	VOLD-ZP-01
Carburante	Legna da ardere e pellet di legno
Diametro esterno del camino	ϕ 60 mm (2,36 pollici)
Altezza massima dopo l'installazione del camino (incluso il corpo principale)	2565 mm (101 pollici)

Elenco dei componenti

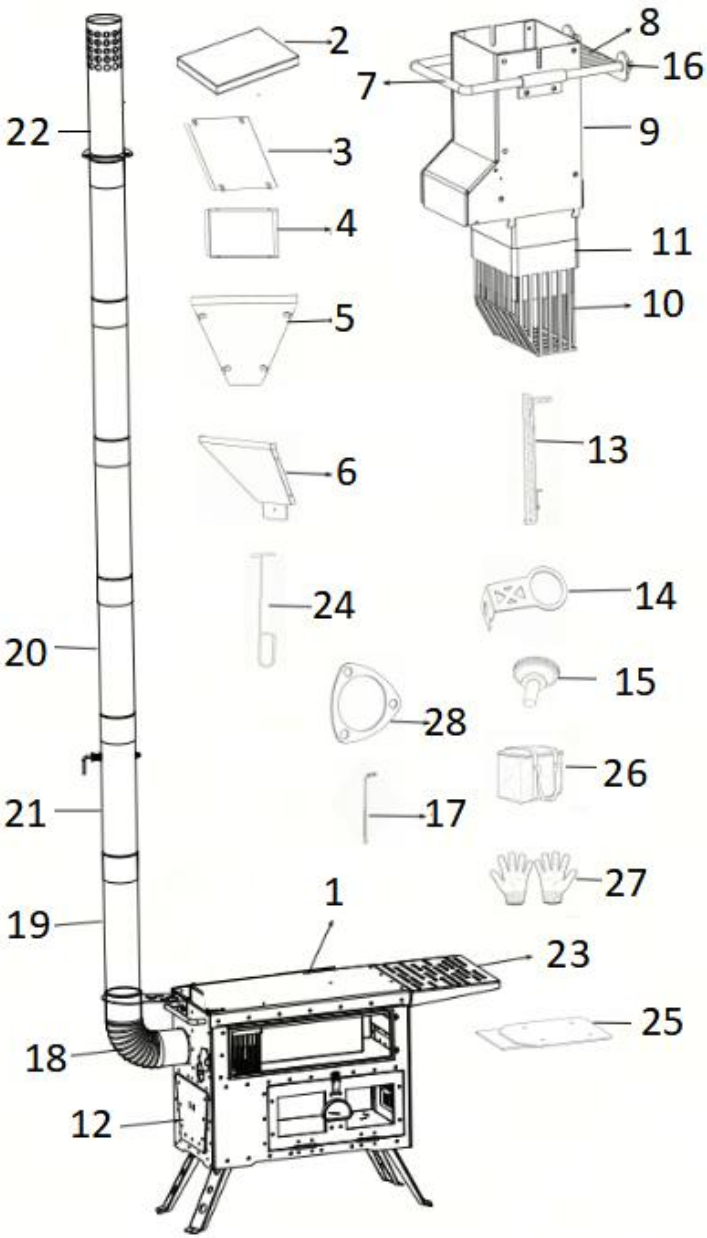

Parte	Descrizione	Quantità
1	Stufa	1 pz
2	Copertura per tetto del contenitore di stoccaggio	1 pz

Parte	Descrizione	Quantità
3	Pannello frontale rettangolare della tramoggia	2 pezzi
4	Pannello laterale rettangolare della tramoggia	2 pezzi
5	Pannello frontale della tramoggia trapezoidale	2 pezzi
6	Pannello laterale trapezoidale della tramoggia	2 pezzi
7	Asta di comando del flusso	1 pz
8	Regolatore di flusso	1 pz
9	Manicotto di guida delle particelle	1 pz
10	Camera di combustione dei pellet	1 pz
11	Coperchio della camera di combustione	1 pz
12	Scatola di cenere	1 pz
13	Maniglia per posacenere	1 pz
14	Staffa di fissaggio per camino	1 pz
15	M *8 Bullone zigrinato	3 pezzi
16	Dado autobloccante M 6	2 pezzi
17	Chiave a bussola esagonale	1 pz
18	Camino del gomito	1 pz
19	diretto per camino φ60×400	3 pezzi
20	Diretto Tubo per camino φ60×350	2 pezzi
21	Tubo per camino φ60×300 Con valvola di	1 pz
22	Tubo parascintille	1 pz
23	Scaffale portaoggetti	1 pz
24	Rastrello per cenere	1 pz
25	Piastra di copertura quadrata	1 pz
26	Borsa portatile	1 pz
27	Guanti	1 pz
28	Piastra di montaggio per regolatore della fune di	1 paio

ISTRUZIONI

Nota: per evitare infortuni, indossare i guanti durante l'installazione del prodotto.

1. I pannelli laterali della tramoggia trapezoidale vengono assemblati in una tramoggia trapezoidale completa tramite fermi girevoli sul pannello frontale della tramoggia trapezoidale.

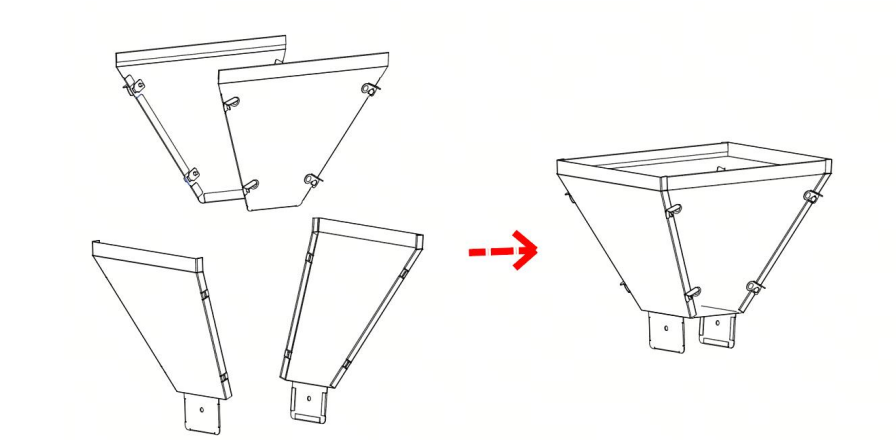

2. I pannelli laterali rettangolari della tramoggia vengono fissati e assemblati in una tramoggia rettangolare completa utilizzando fermi girevoli sul pannello frontale della tramoggia rettangolare.

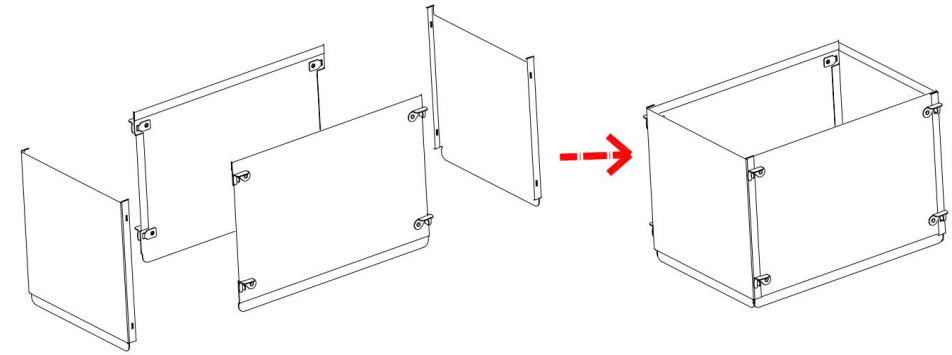

6. Inserire la tramoggia rettangolare nella tramoggia trapezoidale e coprire la parte superiore della tramoggia rettangolare con il coperchio superiore della tramoggia per pellet per formare una tramoggia per pellet completa.

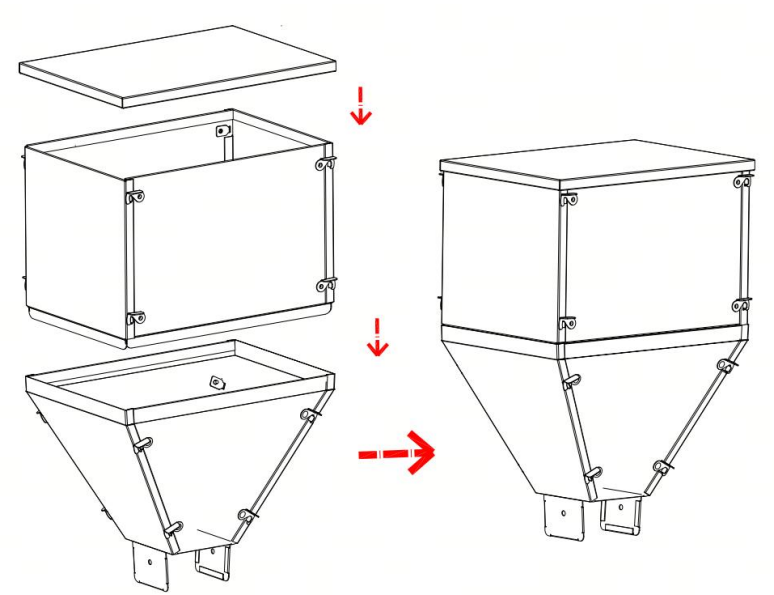

4. Aprire i 4 piedini di supporto dalla parte inferiore del corpo del forno, quindi posizionare il forno su una superficie piana.

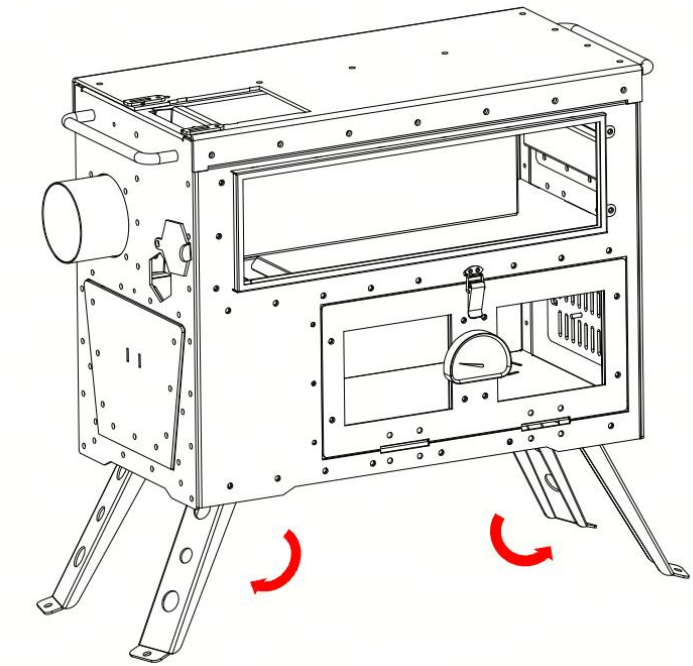

5. Inserire il gruppo bruciatore a pellet nella stufa e fissarlo con i fermi su entrambi i lati.

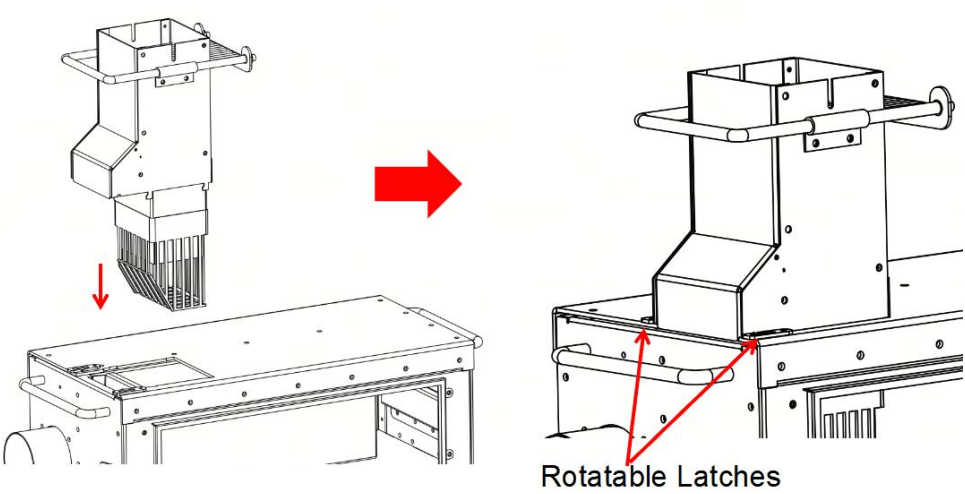

6. Inserire la tramoggia per pellet nel gruppo bruciatore e fissarla su entrambi i lati con i bulloni zigrinati.

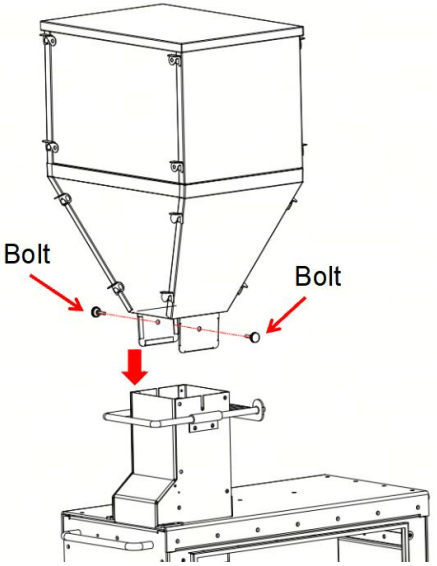

7. Inserire il gomito del camino nell'apertura del camino del corpo della stufa. Montare un tubo di canna fumaria diretto sul gomito del camino.

Quindi far scorrere la staffa di fissaggio del camino dalla parte superiore del tubo di canna fumaria diretto verso il basso. Regolare la posizione della staffa di fissaggio del camino. Inserire il foro grande sulla parte anteriore della staffa sul bullone nella parte posteriore della stufa, quindi spostare orizzontalmente la staffa di fissaggio del camino in modo che il foro piccolo si incastri sul bullone. Stringere leggermente il bullone per fissare la staffa di fissaggio del camino.

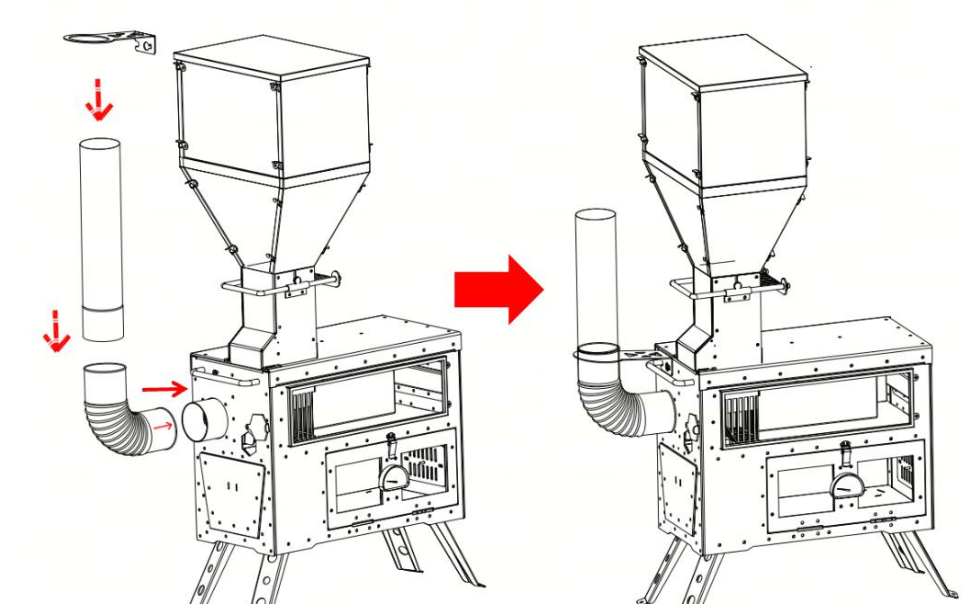

8. Inserire il foro rotondo più grande del pannello frontale del ripiano portaoggetti nel bullone posto sulla parte anteriore della stufa. Abbassare il ripiano portaoggetti in modo che il foro più piccolo sulla parte anteriore del ripiano si incastri nel bullone per completare l'installazione.

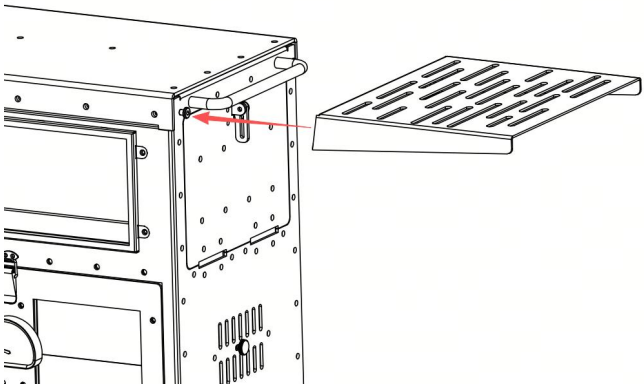

9. Assemblare il tubo del camino con la valvola di regolazione, il tubo del camino diretto e il tubo parascintille mediante innesto a pressione secondo le istruzioni richieste. Altezza del camino. Il tubo del camino con valvola di regolazione e tubo parascintille deve essere disposto ad entrambe le estremità del gruppo camino .

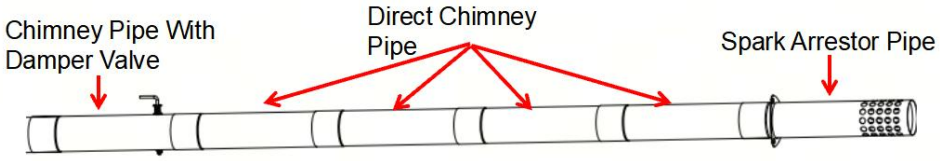

13.Montare il gruppo canna fumaria assemblato sul tubo di scarico della stufa. Infine, posizionare il cassetto cenere trapezoidale all'interno della stufa per completare l'installazione del prodotto.

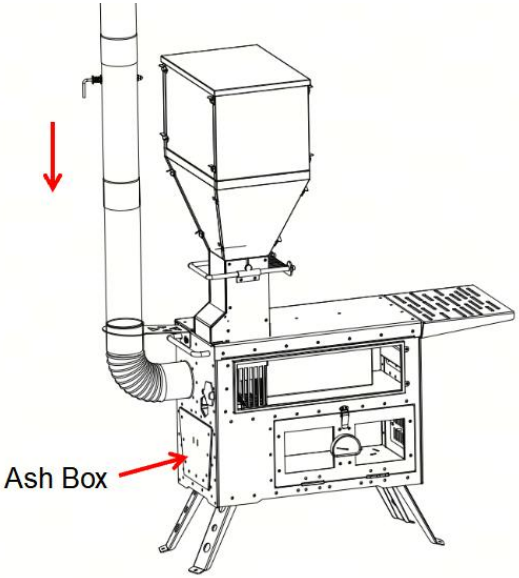

AVVISO: Per un fissaggio migliore del camino, è possibile acquistare separatamente tre corde in fibra di vetro resistenti alle alte temperature da 4 m e tre picchetti per rinforzare la struttura. Annodare le corde ai fori della piastra di montaggio del regolatore di tiranti e. Inserire la piastra di montaggio del regolatore di tiranti e dall'alto sul tubo parascintille . Quindi fissare l' altra estremità di ciascuna corda a un picchetto e piantare il picchetto nel terreno con la corda tesa. Mantenere le tre corde tese per tensionare la piastra di montaggio del regolatore di tiranti e migliorare la resistenza al vento del camino.

11. Aprire il coperchio del contenitore per il materiale granulare, aggiungere una quantità adeguata di pellet di legno, quindi rimettere il coperchio.

12. Spingere l'asta di controllo del flusso verso il manicotto di guida delle particelle per aprire il passaggio del regolatore di flusso, consentendo ai pellet di legno di cadere nella camera di combustione dei pellet. Tirare l'asta di controllo del flusso verso l'esterno per chiudere il passaggio di

flusso e impedire che i pellet di legno entrino nella camera di combustione camera.

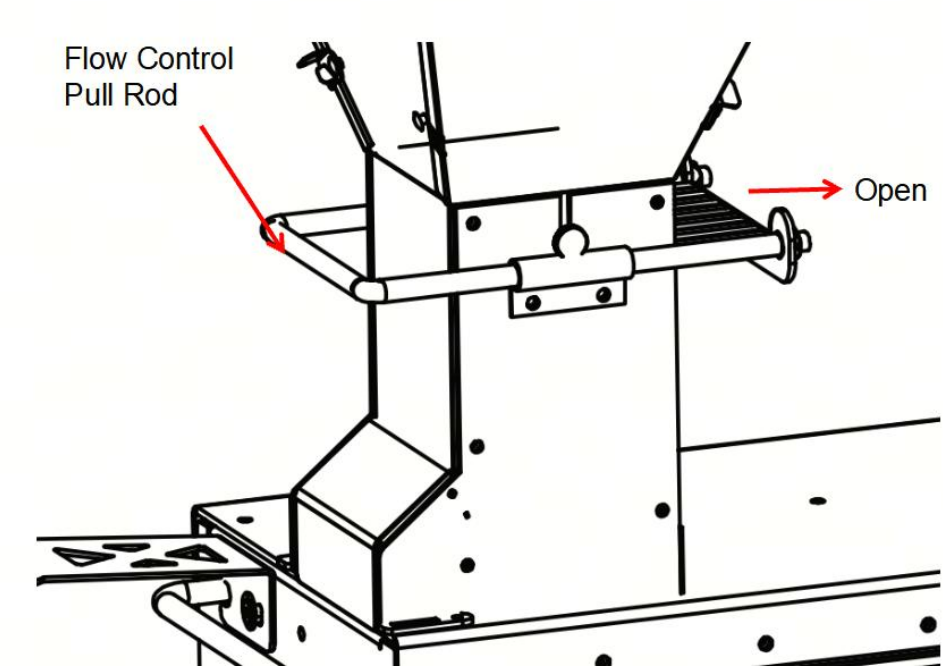

13. Aprire il coperchio di accensione sul retro della stufa, inserire l'accenditore nella stufa e accendere i pellet di legno nella camera di combustione. Chiudere il coperchio di accensione dopo l'accensione. (L'accenditore deve essere acquistato separatamente.)

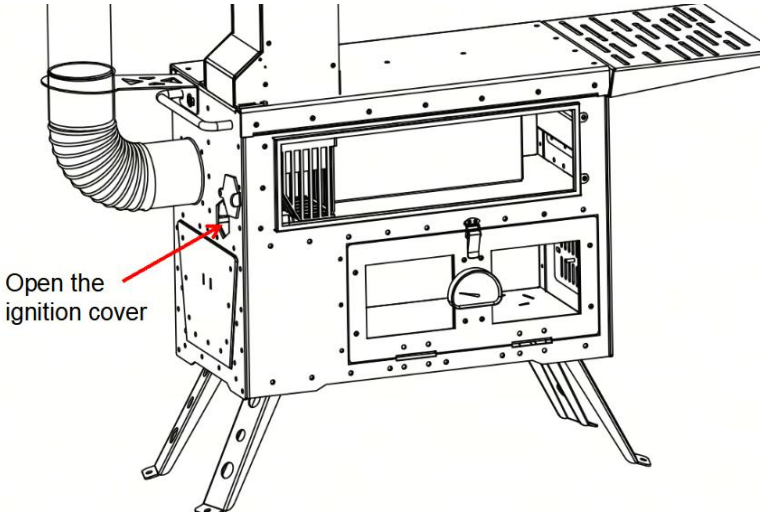

14. Regolare la posizione verticale del dado per controllare l'area di copertura della camera di combustione del pellet coperta dal coperchio della camera di combustione, in modo da regolare le dimensioni della fiamma e la velocità di combustione. Spostare il dado di regolazione verso l'alto per aumentare la potenza della fiamma; spostarlo verso il basso per ridurla.

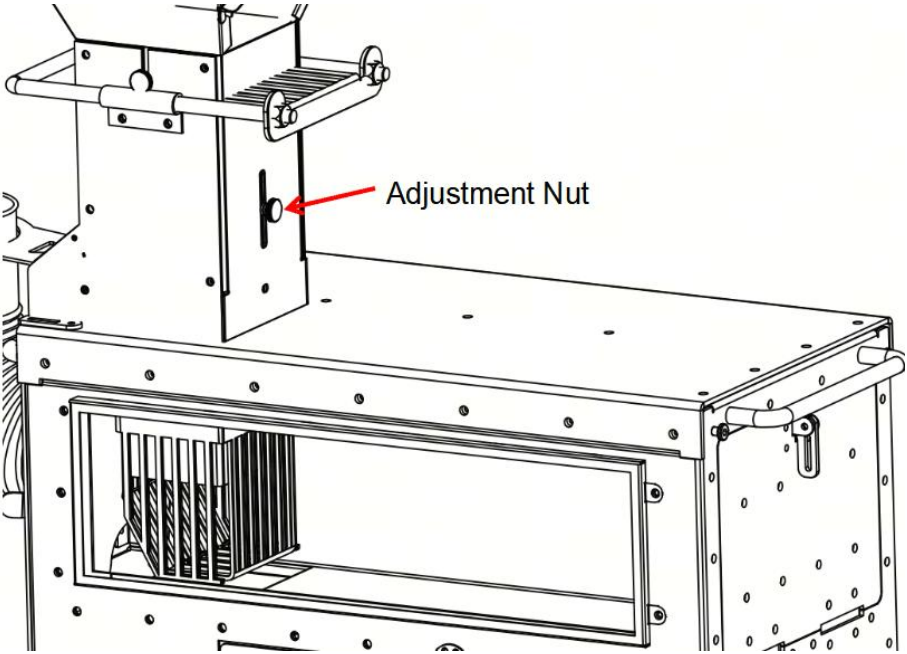

15. Per la serranda sul tubo del camino con valvola di regolazione: ruotare la serranda verso il basso per aprire il passaggio e aumentare il flusso d'aria di scarico; posizionare la serranda orizzontalmente per chiudere il passaggio e ridurre il flusso d'aria di scarico. Se il prodotto ha una ventilazione di scarico insufficiente, aprire la valvola di regolazione sul tubo del camino.

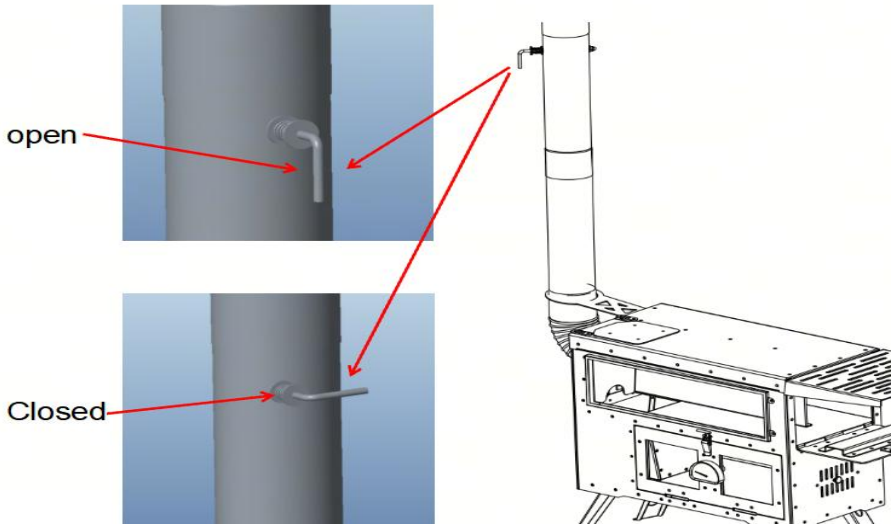

16. Spostare la vite di regolazione della presa d'aria nella parte anteriore della caldaia verso sinistra per aprire la presa d'aria; spostarla verso destra per chiuderla.

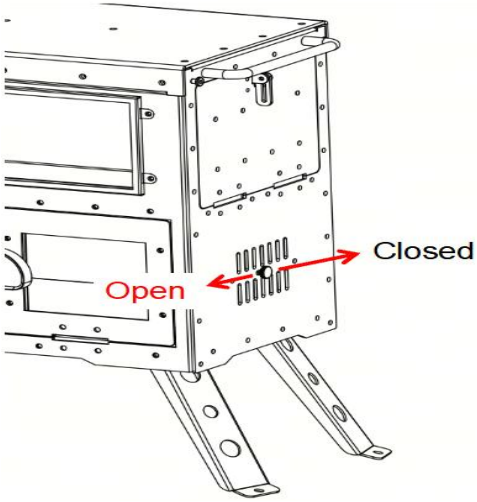

1 7 . Quando il posacenere è pieno di cenere, inserire la maniglia del posacenere nell'apposito foro per estrarre la cenere.

1 8 . Il coperchio posteriore della presa d'aria si apre automaticamente quando si aggiungono pellet di legno al vano pellet, ma deve essere chiuso

manualmente premendolo verso il basso.

19. Sbloccare il fermo per attivare la funzione forno.

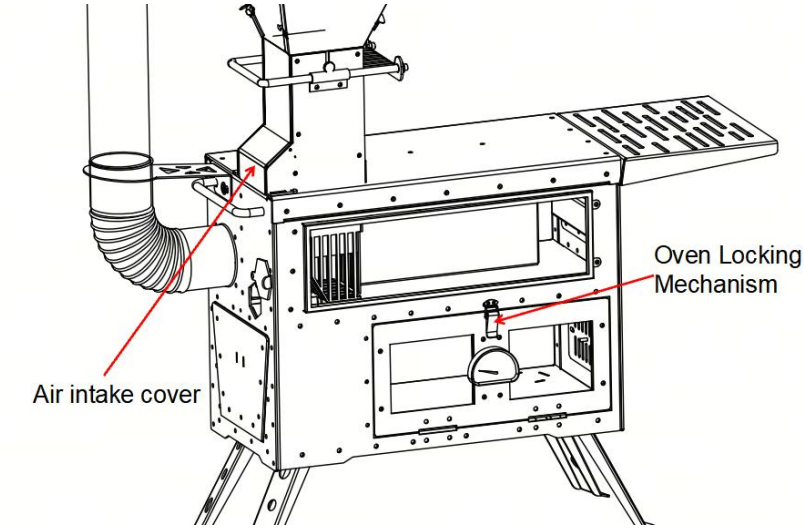

23.Quando la tramoggia per pellet non è in uso, attendere che la stufa si raffreddi prima di rimuovere il gruppo della tramoggia e sigillare l'ingresso con la piastra di copertura quadrata.

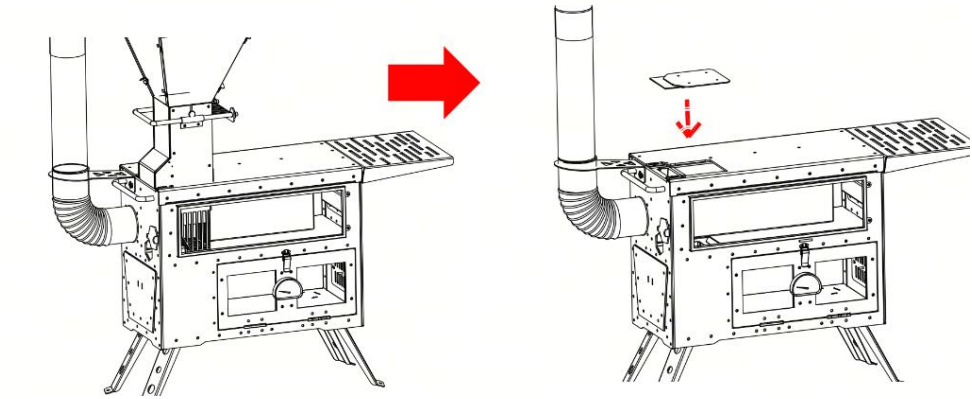

21. Quando si utilizza la legna da ardere come combustibile, aprire lo sportello anteriore di alimentazione della legna, inserire la legna nella stufa e quindi chiudere lo sportello. Successivamente, aprire il coperchio di accensione sul retro della stufa, inserire un accenditore e accendere la legna. (L'accenditore deve essere acquistato separatamente.)

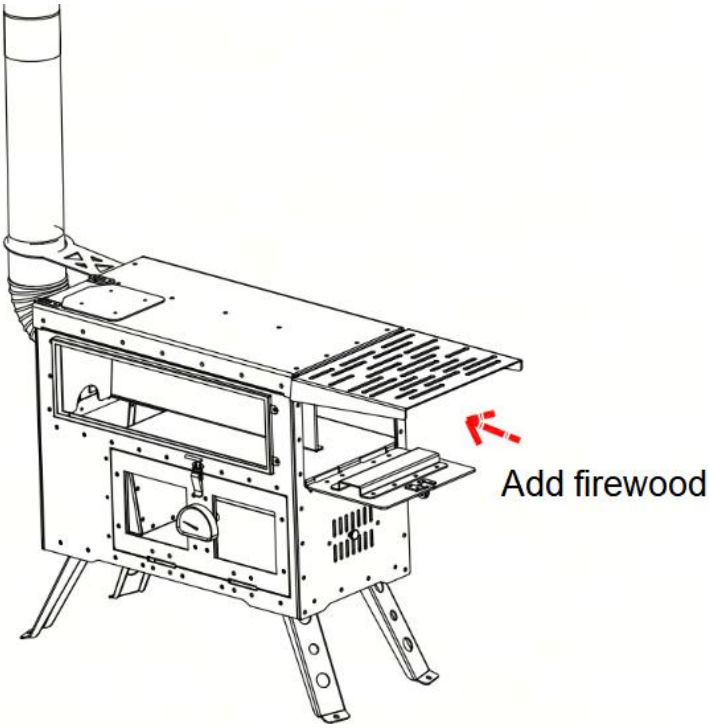
Add firewood



VEVOR

Upgrade · The Home Creator Way

Estufa de leña

MODELO: VOLD-ZP-01

VEVOR | Upgrade
The Home Creator Way

Modelo : VOLD-ZP-01

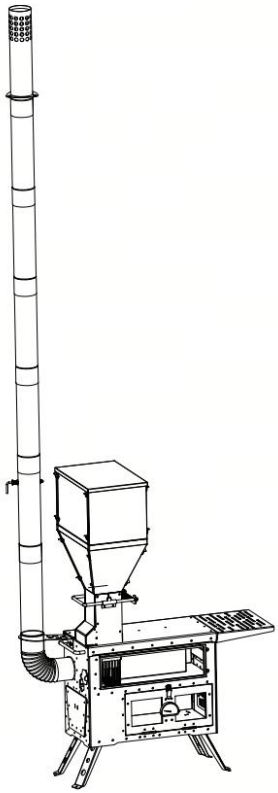

(Las imágenes son solo de referencia)

Estas son las instrucciones originales. Lea atentamente todo el manual antes de usar el producto. VEVOR se reserva el derecho de interpretar el manual de usuario. El aspecto del producto puede variar con respecto al que reciba. Le pedimos disculpas si no le informamos nuevamente sobre actualizaciones de tecnología o software.

INSTRUCCIONES DE SEGURIDAD

1. Advertencia: Para reducir el riesgo de lesiones, el usuario debe leer atentamente el manual de instrucciones.
2. El producto cumple con las normas y reglamentos pertinentes. La instalación de este dispositivo debe cumplir con todas las normativas aplicables y solo debe utilizarse en áreas bien ventiladas. Lea el manual de usuario antes de instalar y utilizar este equipo.
3. Lea y comprenda este manual completo antes de ensamblar, instalar, operar o realizar el mantenimiento de este producto. El incumplimiento de estas advertencias e instrucciones puede provocar la muerte, lesiones personales o daños a bienes valiosos.
4. Mientras ensambla este producto, mantenga el área de trabajo limpia y bien iluminada, y mantenga a los espectadores y a los niños fuera del área de trabajo.
5. Al usar la estufa, asegúrese de comprobar que no esté deformada ni dañada. Si el cristal presenta grietas o roturas, no la utilice.
6. La primera vez que lo uses, el color de la rejilla de acero inoxidable cambiará, lo cual es un fenómeno normal. Se recomienda calentarlo a alta temperatura durante 2 horas después del primer uso.
7. Al colocar la estufa, por favor, colóquela en un lugar plano.
8. Al ensamblar el producto, las pinzas de sujeción y las piezas afiladas pueden desmontarse hacia arriba y hacia abajo. Asegúrese de usar guantes durante el ensamblaje.
9. Preste atención al uso de hornillos en tiendas de campaña o espacios amplios. Mantenga el aire bien ventilado.
10. El monóxido de carbono es un gas incoloro y transparente que debe ser descargado de forma segura para evitar su acumulación en un ambiente cerrado.
11. Es recomendable colocar un detector de monóxido de carbono en el espacio de la estufa. Nunca permita que los niños ni las mascotas se acerquen a la estufa, ya que estará muy caliente.

12. Procure instalar dispositivos de protección de seguridad y tenga cuidado de que los niños no se toquen las manos.
13. Al usar la estufa, colóquela sobre un piso ignífugo para evitar que el piso de la tienda se incendie. Añada el combustible con cuidado al abrir la boca de llenado.
14. Cada vez que manipule las partes del horno de alta temperatura, utilice guantes resistentes al calor para evitar quemaduras.
15. El combustible, el propano, la boquilla de combustible, la pintura, el disolvente y los materiales combustibles deben almacenarse lejos de la estufa y los conductos de ventilación. Se recomienda mantener este tipo de material combustible a una distancia de 180 cm (6 pies) del horno.
16. El horno puede volcarse en circunstancias especiales como colisiones, terremotos o sobrealimentación. ¡Preste mucha atención al horno para evitar que se vuelque!
17. No toque el calentador con las manos mientras lo usa, ya que podría sufrir quemaduras graves.
18. Espere a que la estufa se enfríe lo suficiente antes de guardarla para evitar quemaduras. Preste atención: ¡mantenga las ollas, los fideos y demás objetos calientes sobre la estufa a una altura segura y evite que se caigan! No utilice el tanque de combustible para encender fuego. El combustible, como el tanque y el dispositivo de ignición que contienen gas combustible, puede explotar dentro de la estufa, causando lesiones graves, heridas, la muerte e incendios.
19. Durante el uso del horno, es necesario revisarlo continuamente. No deje el horno encendido sin supervisión durante mucho tiempo.
20. Al guardar la estufa, observe atentamente los alrededores para evitar que Marte incendie el entorno circundante.
21. Es mejor tener cerca un extintor de incendios del tamaño adecuado. Para determinar el tamaño, consulte con el departamento de bomberos local.
22. Preste atención a la elección del combustible. La madera tratada con pintura libera toxinas dañinas al quemarse. Asegúrese de que el combustible no contenga sustancias químicas tóxicas. Este producto debe

instalarse con chimenea y utilizarse correctamente. Mantenga el puerto de inyección de combustible cerrado, excepto durante la inyección.
23. Al instalar la chimenea, asegúrese de que el flujo de aire anormal a una altura mínima de 3 metros sea adecuado para el entorno circundante. Después de usarla, limpie el flujo de aire, el polvo, los restos de comida y otras hojas, y guárdela después de limpiarla.
24. En el proceso de fabricación, los pequeños arañazos en el proceso de ensamblaje no tienen ningún efecto en el estilo de uso de los productos, por lo que no tienen nada que ver con la calidad del producto.
25. Ensámblelo sobre una superficie suave y limpia para evitar rayar el producto.
26. Utilizar únicamente con fogatas o quemadores homologados.
27. No lo mueva durante su uso. Deje que se enfríe completamente antes de manipularlo.
Limpiar con un paño suave y un limpiacristales suave. No utilizar materiales abrasivos.
28. Guardar en un lugar seco cuando no se utilice.
29. EL VIDRIO PUEDE ROMPERSE SI RECIBE UN IMPACTO .
Manipúlelo con cuidado. Use guantes durante el montaje.
30. MANTENER A LOS NIÑOS Y LAS MASCOTAS ALEJADOS – Esto no es un juguete. Riesgo de quemaduras o rotura.
31. SOLO PARA USO EXTERIOR – No lo utilice en interiores ni en espacios cerrados.
32. NO CUBRIR CON MATERIALES INFLAMABLES – Riesgo de incendio.
33. UTILIZAR SOBRE UNA SUPERFICIE ESTABLE Y NO INFLAMABLE – Evitar terrenos irregulares o combustibles .
34. EL VIDRIO PUEDE ROMPERSE SI RECIBE UN IMPACTO .
Manipúlelo con cuidado. Use guantes durante el montaje.
35. ADVERTENCIA: ALTA TEMPERATURA – Las piezas metálicas se calientan muchísimo durante el uso. No las toque sin protección.
36. Cuando el producto esté en combustión, la temperatura de la superficie del horno será alta; no toque el producto. Al almacenar el

producto, espere a que el horno se enfríe antes de hacerlo; no le arroje agua fría.

Lista de parámetros

Modelo	VOLD-ZP-01
Combustible	Leña y pellets de madera
Diámetro exterior de la chimenea	Φ 60 mm (2,36 pulgadas de canal)
Altura máxima después de la instalación de la chimenea (incluida la unidad principal)	2565 mm (101 pulgadas)

Lista de piezas

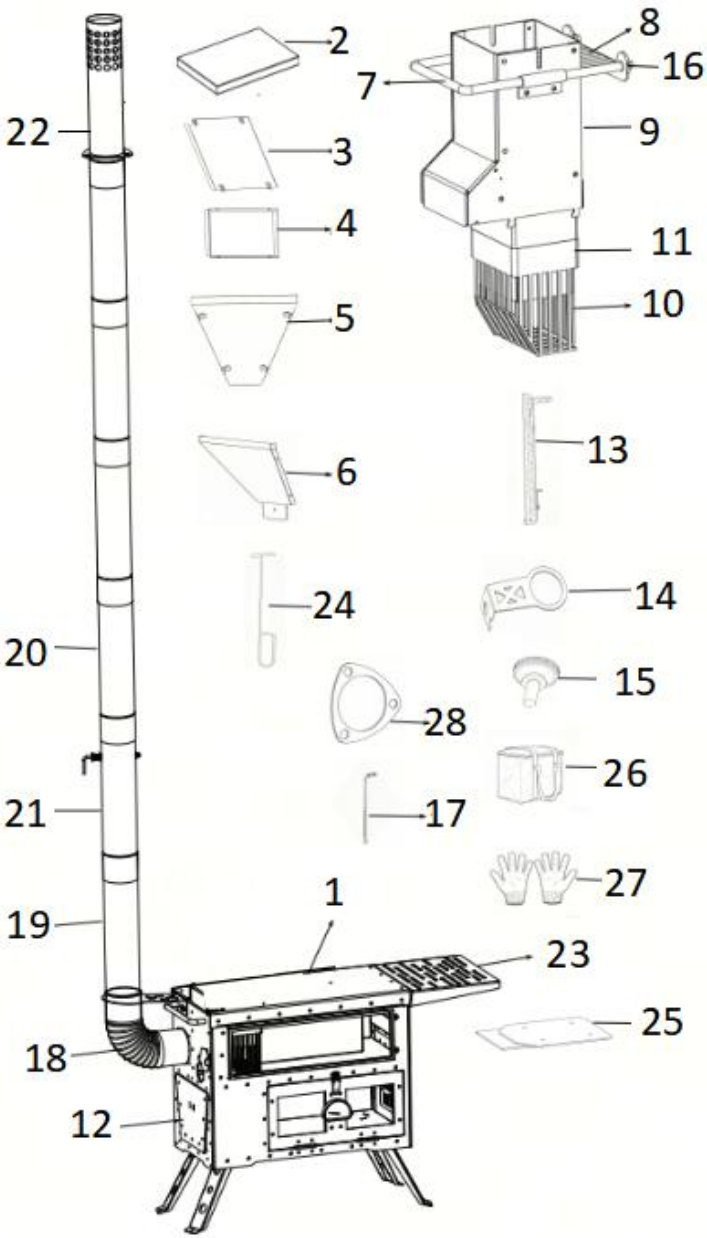

Parte	Descripción	Cantidad
1	Cocina	1 unidad
2	Cubierta para el techo de un contenedor de	1 unidad

Parte	Descripción	Cantidad
3	Panel frontal de tolva rectangular	2 piezas
4	Panel lateral rectangular para tolva	2 piezas
5	Panel frontal de tolva trapezoidal	2 piezas
6	Panel lateral de tolva trapezoidal	2 piezas
7	Varilla de tracción para control de flujo	1 unidad
8	Controlador de flujo	1 unidad
9	Manguito de guía de partículas	1 unidad
10	Cámara de combustión de pellets	1 unidad
11	Tapa de la cámara de combustión	1 unidad
12	Caja de cenizas	1 unidad
13	Asa de la caja de cenizas	1 unidad
14	Soporte de fijación para chimenea	1 unidad
15	M *8 Tornillo moleteado	3 piezas
16	Tuerca de seguridad M 6	2 piezas
17	Llave hexagonal	1 unidad
18	Chimenea en codo	1 unidad
19	directo φ60×400	3 piezas
20	Directo Tubo de chimenea φ60×350	2 piezas
21	Tubo de chimenea de φ60×300 Con válvula	1 unidad
22	Tubo parachispas	1 unidad
23	Estante de almacenamiento	1 unidad
24	Rastrillo de ceniza	1 unidad
25	Placa de cubierta cuadrada	1 unidad
26	Bolsa portátil	1 unidad
27	Guantes	1 unidad
28	Placa de montaje del ajustador de la línea de	1 par

INSTRUCCIONES

Nota: Para evitar lesiones, utilice guantes al instalar el producto.

1. Los paneles laterales de la tolva trapezoidal se ensamblan para formar una tolva trapezoidal completa mediante pestillos giratorios en el panel frontal de la tolva trapezoidal.

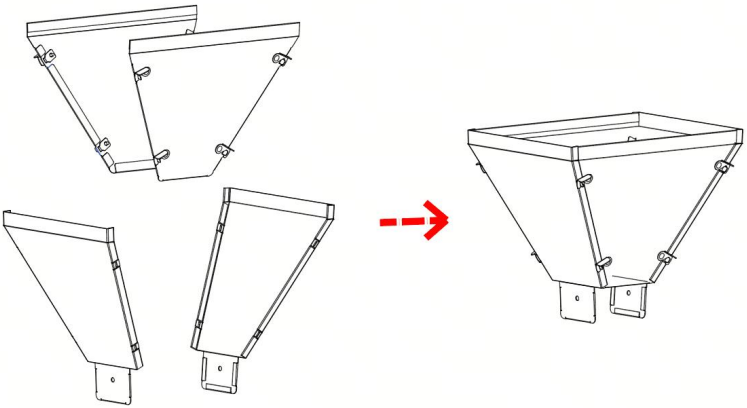

2. Los paneles laterales rectangulares de la tolva se fijan y ensamblan para formar una tolva rectangular completa mediante pestillos giratorios en el panel frontal rectangular de la tolva.

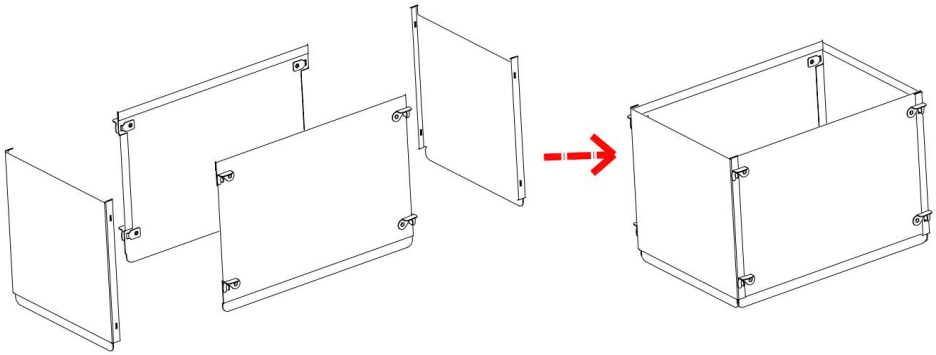

7. Inserte la tolva rectangular dentro de la tolva trapezoidal y cubra la parte superior de la tolva rectangular con la tapa superior de la tolva de pellets para formar una tolva de pellets completa.

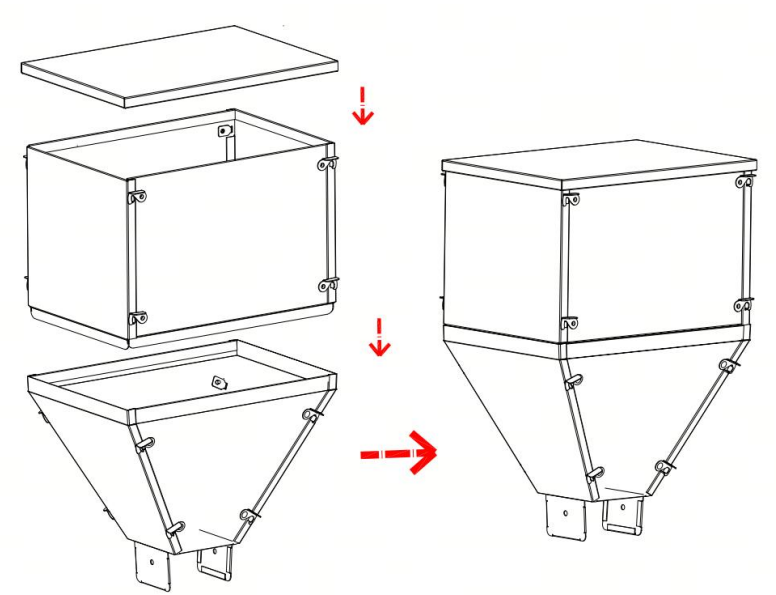

4. Despliegue las 4 patas de soporte desde la parte inferior del cuerpo del horno y, a continuación, coloque el horno sobre una superficie plana en el suelo.

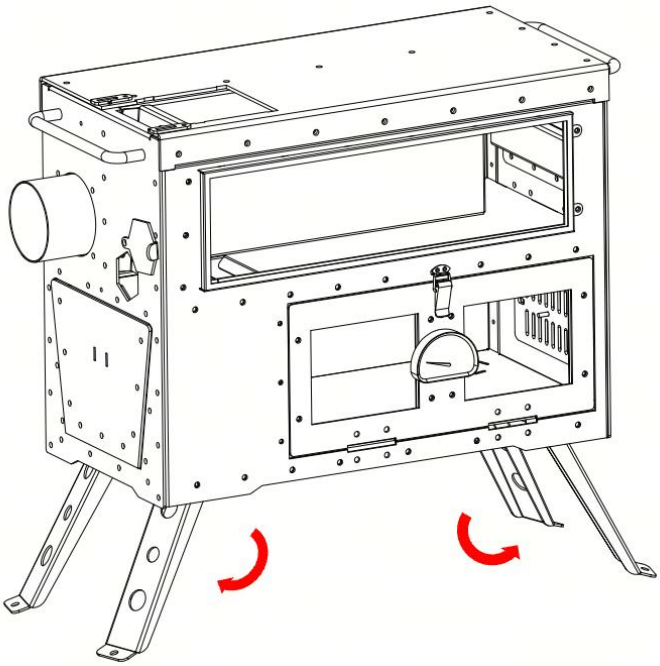

5. Inserte el conjunto del quemador de pellets en la estufa y fíjelo con los pestillos de ambos lados.

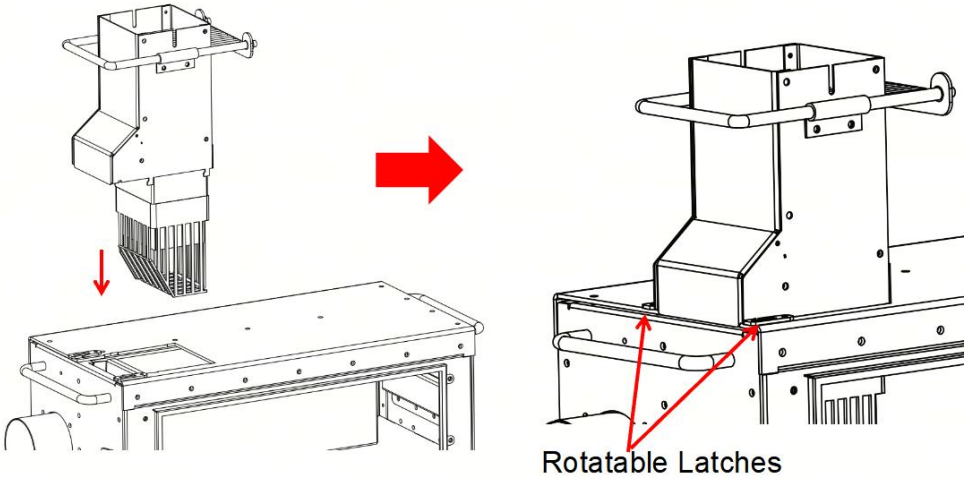

6. Inserte la tolva de pellets en el conjunto del quemador y fíjela por ambos

lados con tornillos moleteados.

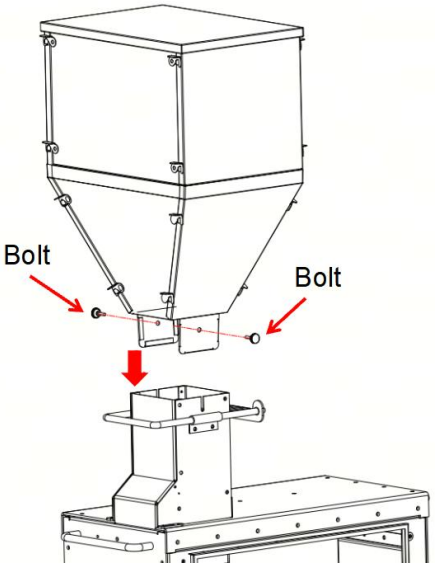

7. Inserte el codo de chimenea en la abertura de la chimenea del cuerpo de la estufa. Coloque un tubo de chimenea directo sobre el codo. Luego, deslice el soporte de fijación de la chimenea desde la parte superior del tubo de chimenea directo hacia abajo. Ajuste la posición del soporte de fijación de la chimenea . Alinee el orificio grande en la parte frontal del soporte con el perno en la parte posterior de la estufa, luego mueva el soporte de fijación de la chimenea horizontalmente de manera que el orificio pequeño se fije al perno. Apriete ligeramente el perno para asegurar el soporte de fijación de la chimenea.

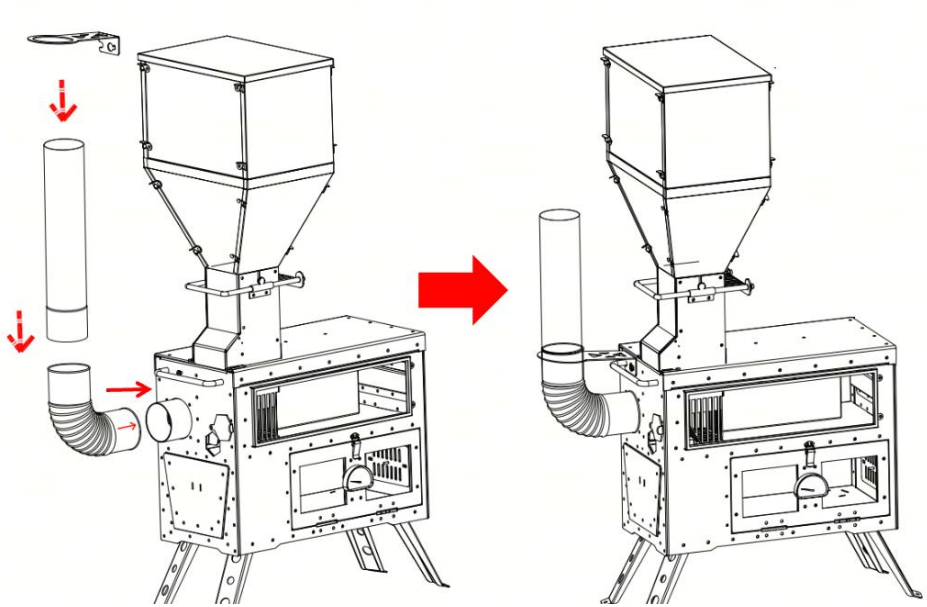

8. Coloque el orificio redondo grande del panel frontal del estante de almacenamiento sobre el perno en la parte delantera de la estufa. Baje el estante de almacenamiento de manera que el orificio pequeño en la parte delantera del estante se fije al perno para completar la instalación.

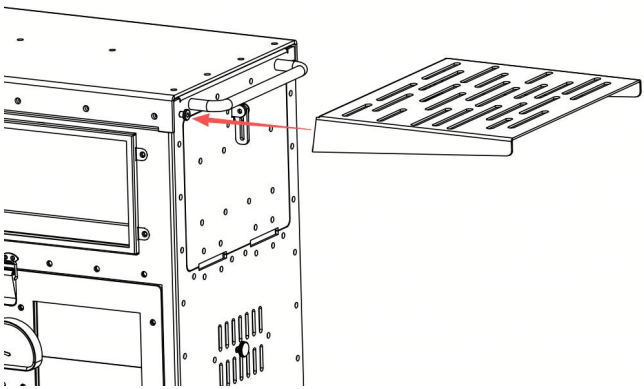

9. Ensamble el tubo de la chimenea con la válvula de compuerta, el tubo directo de la chimenea y el tubo del parachispas mediante acoplamiento a presión según lo requerido. altura de la chimenea. El tubo de la chimenea

con válvula de compuerta y tubo parachispas deberá estar dispuesto en ambos extremos del conjunto de la chimenea .

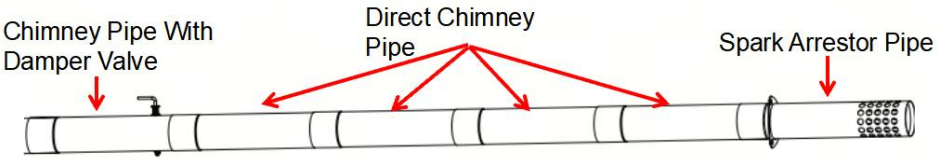

14.Coloque el conjunto de la chimenea ensamblado en el tubo de la chimenea de la estufa. Finalmente, coloque el cenicero trapezoidal dentro de la estufa para completar la instalación del producto.

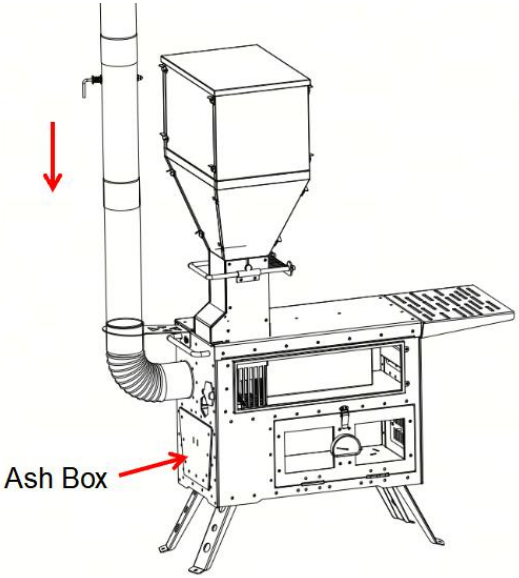

AVISO: Para una mejor fijación de la chimenea, puede adquirir por separado tres cuerdas de fibra de vidrio de alta temperatura de 4 m y tres estacas para reforzarla. Ate las cuerdas a los orificios de la placa de montaje del ajustador de vientos e. Inserte la placa de montaje del ajustador de vientos e desde la parte superior en el tubo del pararrayos . Luego, fije el otro extremo de cada cuerda a una estaca y clave la estaca

en el suelo con la cuerda tensa. Mantenga las tres cuerdas tensas para ajustar la placa de montaje del ajustador de vientos e y mejorar la resistencia al viento de la chimenea.
11. Abra la tapa del contenedor de almacenamiento de gránulos, agregue la cantidad adecuada de pellets de madera y luego vuelva a colocar la tapa.
12. Empuje la varilla de control de flujo hacia el manguito de guía de partículas para abrir el paso del controlador de flujo, permitiendo que los pellets de madera caigan en la cámara de combustión de pellets. Tire de la varilla de control de flujo hacia afuera para cerrar el paso de flujo y evitar que los pellets de madera entren en la cámara de combustión . cámara.

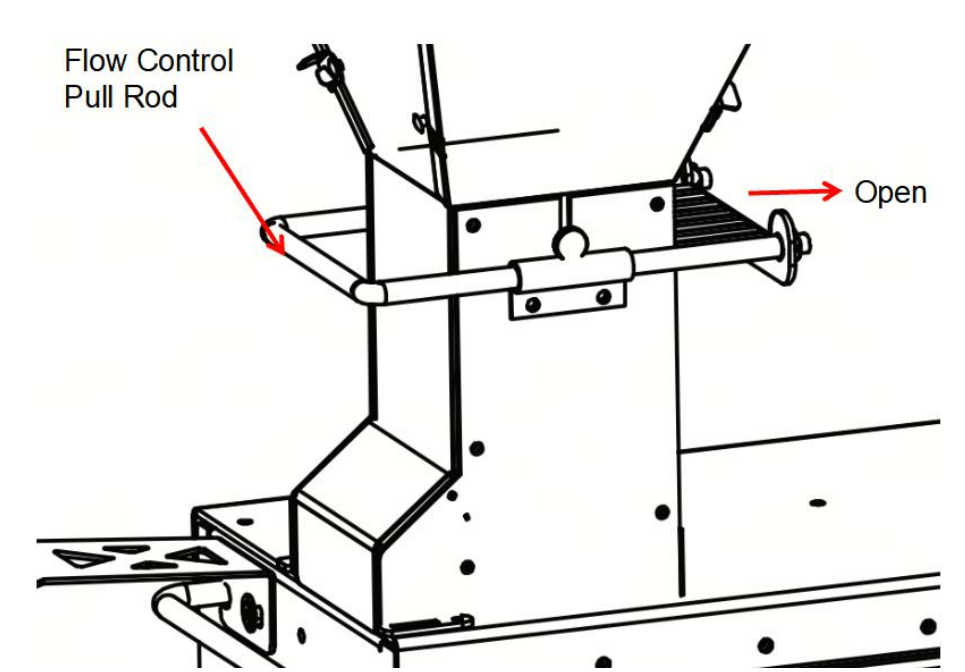

13. Abra la tapa de encendido en la parte posterior de la estufa, inserte el encendedor y encienda los pellets de madera en la cámara de combustión. Cierre la tapa de encendido una vez encendida la estufa. (El encendedor se vende por separado).

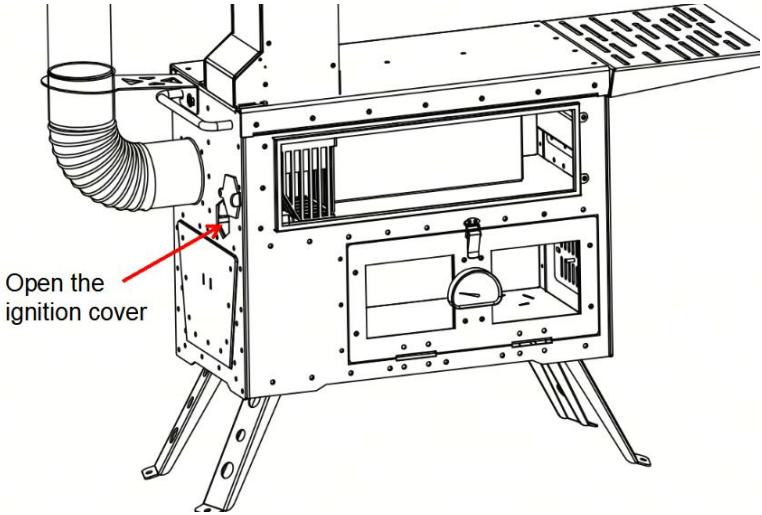

14. Ajuste la posición vertical de la tuerca para controlar el área de cobertura de la cámara de combustión de pellets cubierta por la tapa de la cámara de combustión, de modo que pueda ajustar el tamaño de la llama y la velocidad de combustión. Mueva la tuerca de ajuste hacia arriba para aumentar la potencia de la llama; muévala hacia abajo para reducir la potencia de la llama.

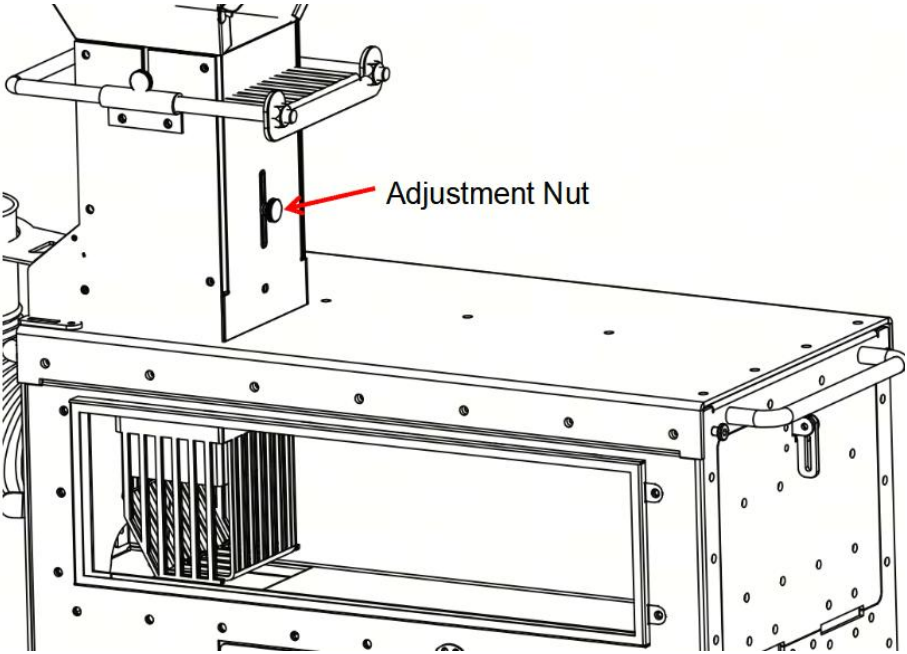

15. Para la compuerta en el tubo de la chimenea con válvula de compuerta: gire la compuerta hacia abajo para abrir el paso y aumentar el flujo de aire de escape; coloque la compuerta horizontalmente para cerrar el paso y reducir el flujo de aire de escape. Si el producto tiene una ventilación de escape deficiente, abra la válvula de compuerta en el tubo de la chimenea.

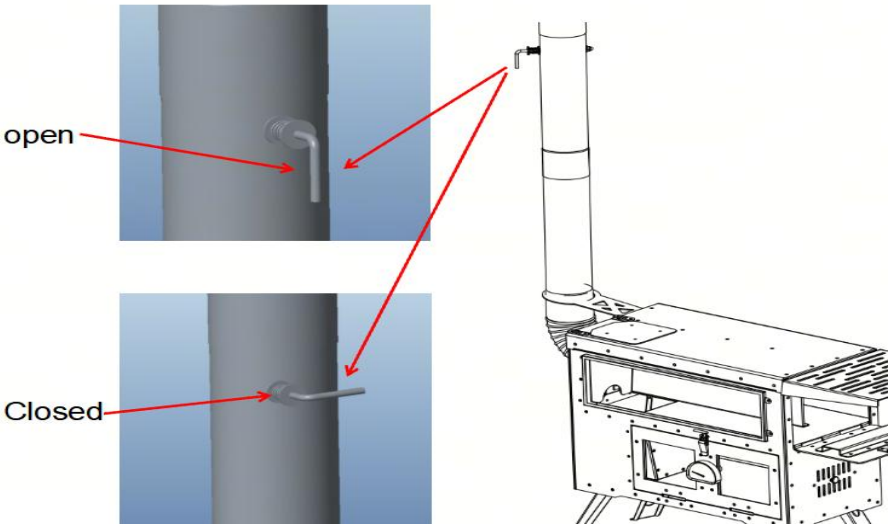

16. Mueva el tornillo de entrada de aire en el extremo frontal del horno hacia la izquierda para abrir la entrada de aire; muévalo hacia la derecha para cerrar la entrada de aire.

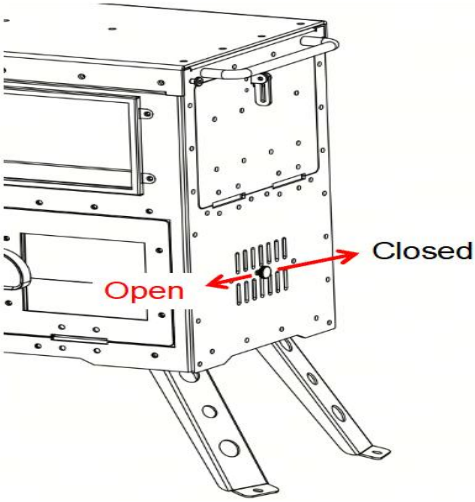

1 7 . Cuando el cenicero esté lleno de cenizas, inserte el asa del cenicero en el orificio de las cenizas para sacar las cenizas.

1 8 . La tapa de entrada de aire trasera se abre automáticamente cuando se agregan pellets de madera a la cámara de pellets, pero debe cerrarse

manualmente presionándola hacia abajo.

19. Abra el pestillo para activar la función del horno.

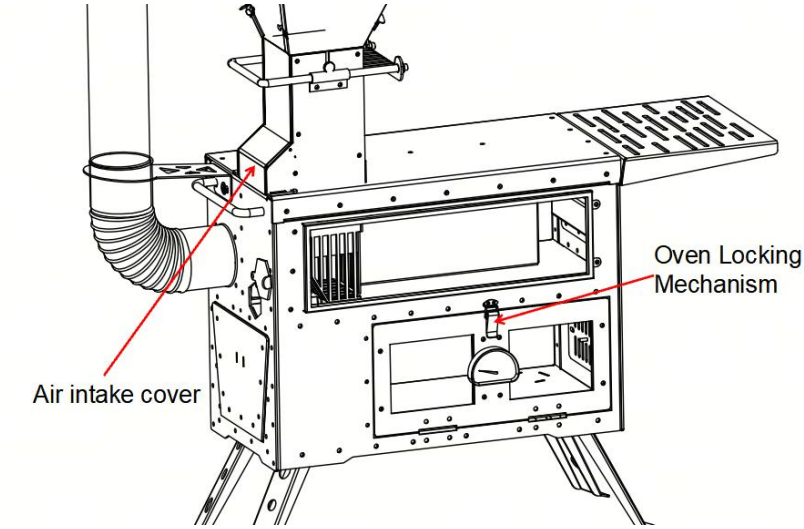

24.Cuando no se utilice la tolva de pellets de madera, espere a que la estufa se enfríe antes de retirar el conjunto de la tolva y selle la entrada con la placa de cubierta cuadrada.

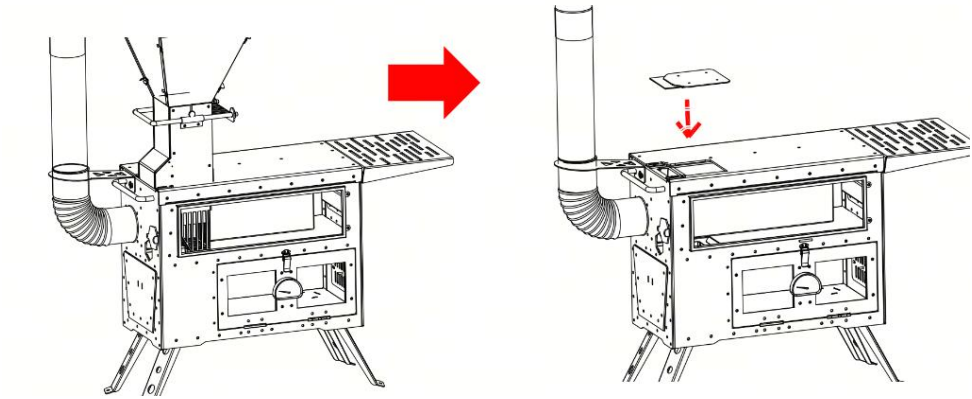

21. Al usar leña como combustible, abra la puerta de alimentación frontal, introduzca la leña en la estufa y cierre la puerta. A continuación, abra la tapa de encendido en la parte posterior de la estufa, inserte un encendedor y encienda la leña. (El encendedor se vende por separado).

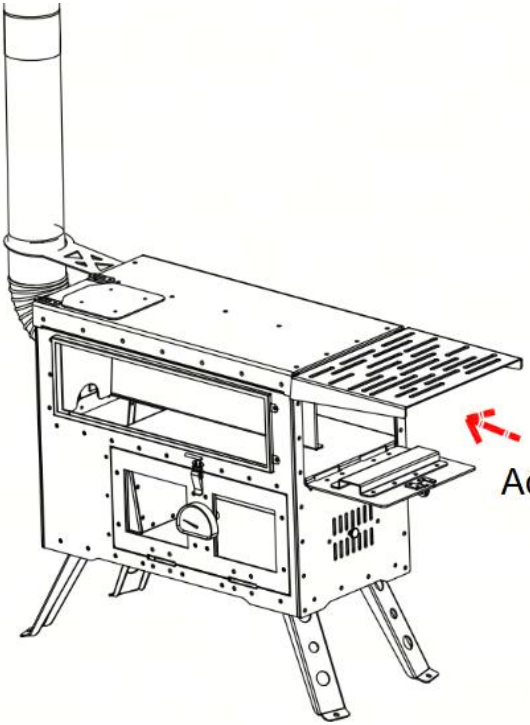
Add firewood



VEVOR

Upgrade · The Home Creator Way

Piec na drewno

MODEL: VOLD-ZP-01

VEVOR | Upgrade
The Home Creator Way

Model : VOLD-ZP-01

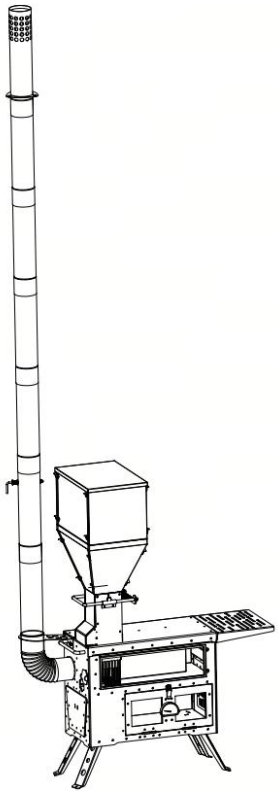

(Zdjęcia mają wyłącznie charakter poglądowy)

To jest oryginalna instrukcja obsługi. Przed użyciem prosimy o dokładne zapoznanie się z treścią instrukcji. Firma VEVOR zastrzega sobie prawo do jednoznacznej interpretacji niniejszej instrukcji obsługi. Wygląd produktu zależy od stanu, w jakim go otrzymali Państwo. Prosimy o wyrozumiałość, ale nie będziemy Państwa ponownie informować o aktualizacjach technologicznych lub oprogramowania naszego produktu.

INSTRUKCJE BEZPIECZEŃSTWA

1. Ostrzeżenie - Aby zminimalizować ryzyko obrażeń, użytkownik powinien uważnie przeczytać instrukcję obsługi.
2. Produkt jest zgodny z odpowiednimi normami i przepisami. Instalacja tego urządzenia musi być zgodna ze wszystkimi obowiązującymi przepisami i powinno być ono użytkowane wyłącznie w dobrze wentylowanych pomieszczeniach. Przed instalacją i użytkowaniem urządzenia należy zapoznać się z instrukcją obsługi.
3. Przed montażem, instalacją, obsługą lub serwisowaniem produktu należy przeczytać i zrozumieć całą instrukcję. Nieprzestrzeganie tych ostrzeżeń i instrukcji może spowodować śmierć, obrażenia ciała lub uszkodzenie cennego mienia.
4. Podczas montażu produktu należy zadbać o czystość i dobre oświetlenie miejsca pracy oraz nie dopuścić, aby dzieci i osoby postronne znajdowały się w pobliżu miejsca pracy.
5. Podczas użytkowania kuchenki należy sprawdzić, czy nie jest ona zdeformowana lub uszkodzona. W szczególności, jeśli na szkle znajduje się pęknięcie lub stłuczenie, nie należy jej używać.
6. Przy pierwszym użyciu kolor siatki ze stali nierdzewnej ulegnie zmianie, co jest zjawiskiem normalnym. Zaleca się palenie w wysokiej temperaturze przez 2 godziny po pierwszym użyciu.
7. Ustawiając piecyk, należy ustawić go na płaskiej powierzchni.
8. Podczas montażu produktu, zaciski ręczne i ostre części mogą być demontowane w górę i w dół. Należy pamiętać o założeniu rękawiczek podczas montażu.
9. Prosimy o zachowanie ostrożności podczas używania kuchenek w namiotach i na dużych przestrzeniach. Prosimy o zapewnienie odpowiedniej wentylacji.
10. Tlenek węgla jest bezbarwnym i przezroczystym gazem, który należy bezpiecznie odprowadzać, aby nie dopuścić do jego gromadzenia się w

zamkniętym środowisku.
11. Najlepiej umieścić czujnik tlenku węgla w pobliżu kuchenki. Nigdy nie pozwalaj dzieciom i zwierzętom zbliżać się do kuchenki, będzie bardzo gorąco.
12. Staraj się instalować urządzenia zabezpieczające i uważaj, aby dzieci nie dotykały swoich rąk.
13. Podczas używania kuchenki należy ustawić ją na ognioodpornej podłodze, aby zapobiec jej zapaleniu. Należy ostrożnie dodawać paliwo podczas otwierania otworu wtryskowego.
14. Przy każdej obsłudze elementów pieca wysokotemperaturowego należy używać rękawic odpornych na działanie ciepła, aby uniknąć oparzeń.
15. Paliwo, propan, dyszę paliwową, farbę, rozcieńczalnik i materiały palne należy przechowywać z dala od pieca i przewodów wentylacyjnych. Zaleca się, aby tego rodzaju materiały palne znajdowały się w odległości około 180 cm (6 stóp) od pieca.
16. Piec może się przewrócić w szczególnych okolicznościach, takich jak zderzenie, trzęsienie ziemi i dodanie paliwa. Zachowaj szczególną ostrożność, aby zapobiec jego przewróceniu!
17. Podczas korzystania z grzejnika nie dotykaj gołymi rękami, gdyż grozi to poważnymi poparzeniami.
18. Przed schowaniem pieca należy odczekać, aż ostygnie dostatecznie, aby uniknąć oparzeń. Prosimy o zachowanie ostrożności. Garnki, makaron, garnki i inne przedmioty podgrzewane na piecu należy zabezpieczyć przed upadkiem! Nie należy używać zbiornika paliwa do rozpalania ognia. Paliwo, takie jak zbiornik paliwa i urządzenie zapłonowe zawierające łatwopalny gaz, może wybuchnąć w piecu, powodując poważne obrażenia, śmierć i pożar.
19. Podczas użytkowania pieca należy go stale sprawdzać. Nie pozostawiaj włączonego pieca bez nadzoru przez dłuższy czas.
20. Podczas przechowywania pieca należy uważnie obserwować otoczenie, aby zapobiec zapłonowi otaczającego środowiska przez Marsa.
21. Lepiej mieć pod ręką gaśnicę o odpowiedniej wielkości. Aby ustalić

rozmiar, skonsultuj się z lokalną strażą pożarną.
22. Zwróć uwagę na wybór paliwa. Drewno pomalowane lub pomalowane wydziela szkodliwe toksyny podczas spalania. Zwróć uwagę, czy paliwo nie zawiera toksycznych substancji chemicznych. Produkt należy montować w kominie i użytkować. Otwór wtrysku paliwa powinien być zamknięty, z wyjątkiem wtrysku.
23. Podczas montażu komina należy zwrócić uwagę, czy nienormalny przepływ powietrza na wysokości co najmniej 3 metrów jest odpowiedni dla otaczającego środowiska. Po użyciu należy wytrzeć komin, kurz, resztki jedzenia i inne liście, a następnie je schować.
24. W procesie produkcyjnym drobne zarysowania powstałe w trakcie montażu nie mają żadnego wpływu na użytkowanie produktu, a zatem nie mają nic wspólnego z jego jakością.
25. Aby uniknąć zarysowania produktu, należy go montować na miękkiej i czystej powierzchni.
26. Stosować wyłącznie z zatwierdzonymi paleniskami lub palnikami.
27. Nie ruszać podczas użytkowania. Przed dotknięciem pozostawić do całkowitego ostygnięcia.
Czyścić miękką ściereczką i łagodnym środkiem do mycia szyb. Nie używać materiałów ściernych.
28. Przechowywać w suchym miejscu, gdy nie jest używany.
29. SZKŁO MOŻE PĘKNĄĆ W PRZYPADKU UDERZENIA – Zachowaj ostrożność. Podczas montażu noś rękawice.
30. TRZYMAĆ Z DALA OD DZIECI I ZWIERZĄT – To nie jest zabawka. Ryzyko poparzenia lub uszkodzenia.
31. TYLKO DO UŻYTKU NA ZEWNĄTRZ – Nie stosować wewnątrz ani w pomieszczeniach zamkniętych.
32. NIE PRZYKRYWAĆ MATERIAŁAMI ŁATWOPALNYMI – ryzyko pożaru.
33. UŻYWAĆ NA STABILNEJ, NIEPALNEJ POWIERZCHNI – Unikać nierównych lub łatwopalnych powierzchni .
34. SZKŁO MOŻE PĘKNĄĆ W PRZYPADKU UDERZENIA – Zachowaj ostrożność. Podczas montażu noś rękawice.

35. OSTRZEŻENIE: WYSOKA TEMPERATURA – Części metalowe nagrzewają się bardzo mocno podczas użytkowania. Nie dotykać bez zabezpieczenia.

36. Podczas palenia się produktu temperatura powierzchni pieca jest wysoka; nie dotykaj produktu. Podczas przechowywania produktu odczekaj, aż piec ostygnie; nie polewaj pieca zimną wodą.

Lista parametrów

Model	VOLD-ZP-01
Paliwo	Drewno opałowe i pelety drzewne
Średnica zewnętrzna komina	ϕ 60 m m (2,36 cala)
Maksymalna wysokość po zainstalowaniu komina (wliczając gospodarza)	2565 mm (101 cali)

Lista części

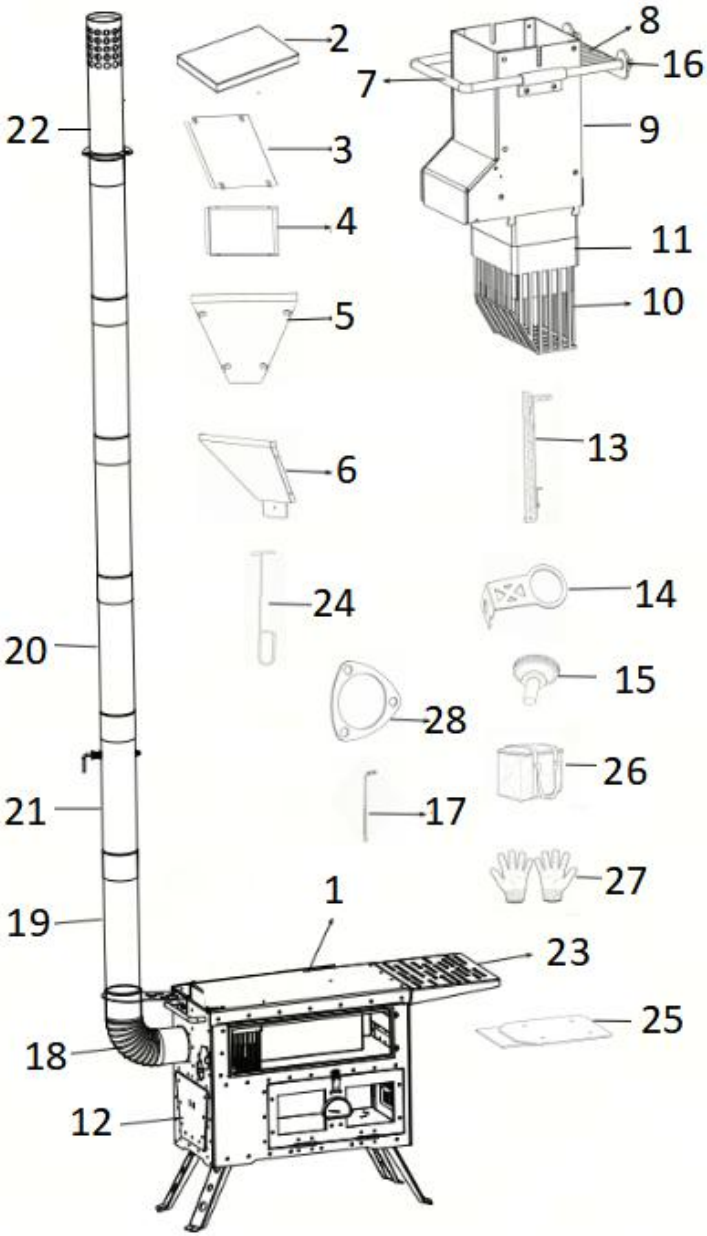

Część	Opis	Ilość
1	Kuchenka	1 szt.
2	Pokrycie dachowe pojemnika na granulat	1 szt.

Część	Opis	Ilość
3	Prostokątny panel przedni leja	2 szt .
4	Prostokątny panel boczny leja	2 szt .
5	Przedni panel leja trapezowego	2 szt .
6	Boczny panel zasobnika trapezowego	2 szt .
7	Pręt pociągowy do sterowania przepływem	1 szt.
8	Kontroler przepływu	1 szt.
9	Rękaw prowadzący cząstki	1 szt.
10	Komora spalania peletu	1 szt.
11	Pokrywa komory spalania	1 szt.
12	Skrzynka na popiół	1 szt.
13	Uchwyt do skrzynki jesionowej	1 szt.
14	Wspornik mocujący komin	1 szt.
15	M *8 Śruba radełkowana	3 szt .
16	Nakrętka zabezpieczająca M 6	2 szt .
17	Klucz nasadowy sześciokątny	1 szt.
18	Komin kolankowy	1 szt.
19	bezpośrednia φ60×400	3 szt .
20	Bezpośredni Rura kominowa φ60×350	2 szt .
21	Rura kominowa φ60×300 Z zaworem tłumiącym	1 szt.
22	Rura odgromnika	1 szt.
23	Regał magazynowy	1 szt.
24	Grabie do popiołu	1 szt.
25	Płyta osłonowa kwadratowa	1 szt.
26	Torba przenośna	1 szt.
27	Rękawice	1 szt.
28	Płyta montażowa regulatora linki odciągowej	1 para

INSTRUKCJE

Uwaga: Aby uniknąć obraże ń , podczas montażu produktu należy nosić rękawice.

1. Boczne panele zasobnika trapezowego są montowane w kompletny zasobnik trapezowy za pomocą obrotowych zatrzasków na przednim panelu zasobnika trapezowego.

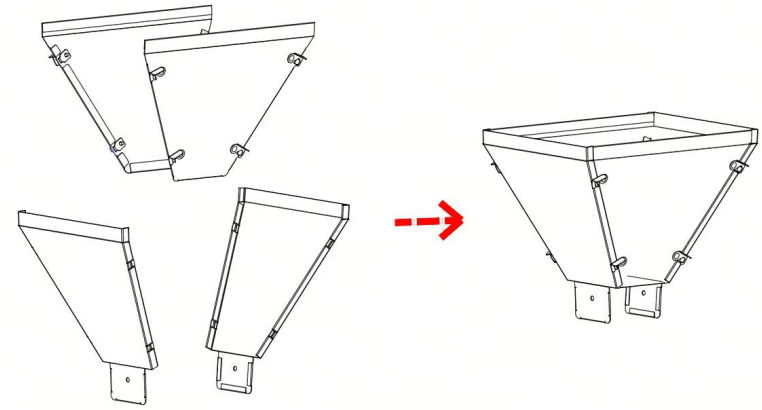

2. Prostokątne panele boczne zasobnika są mocowane i montowane w kompletny prostokątny zasobnik za pomocą obrotowych zatrzasków na przednim panelu zasobnika prostokątnego.

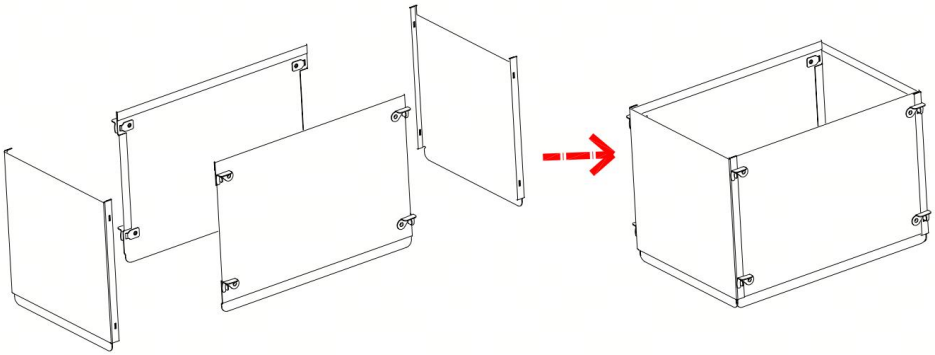

8. Włóż zasobnik prostokątny do zasobnika trapezowego i przykryj górną część zasobnika prostokątnego pokrywą zasobnika na pelet, aby utworzyć kompletny zasobnik na pelet.

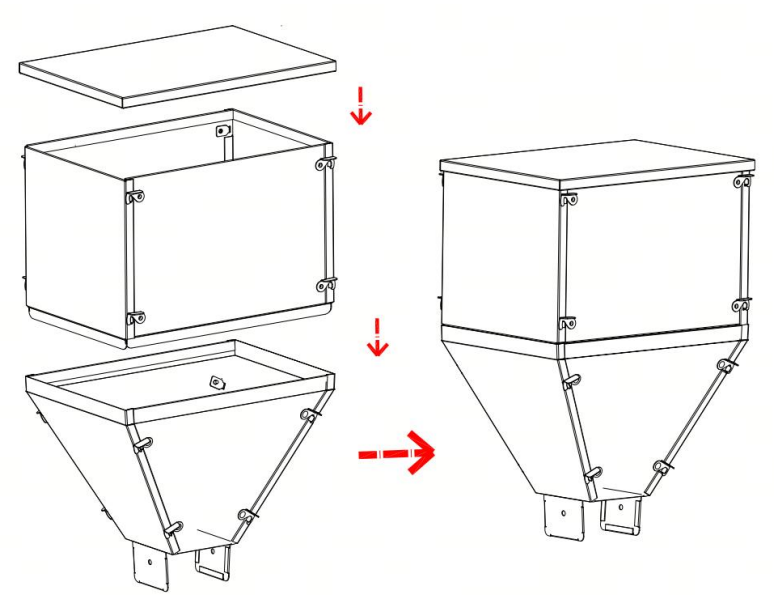

4. Rozłóż 4 nogi podporowe znajdujące się u dołu korpusu pieca, a następnie umieść piec na płaskiej powierzchni.

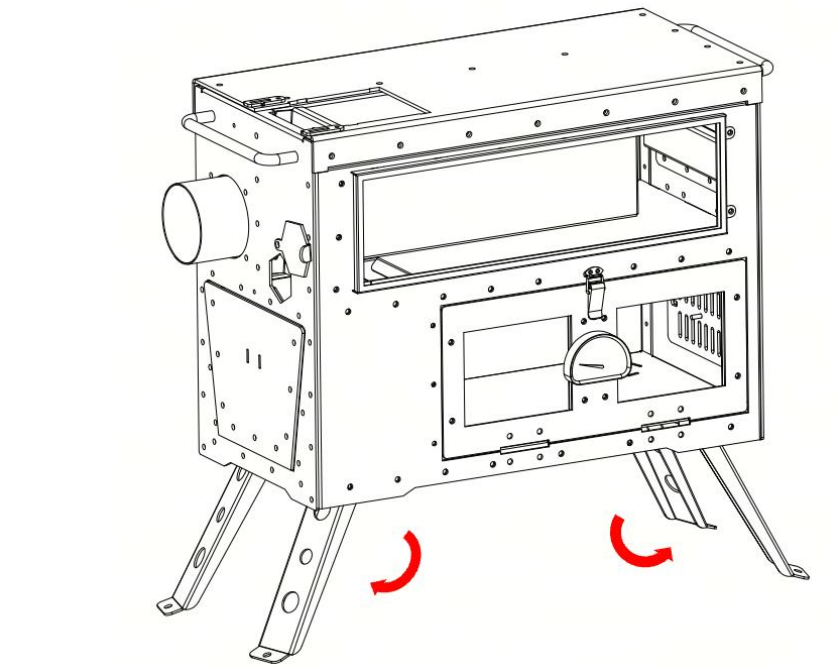

5. Włóż zespół palnika na pellet do pieca i zamocuj go zatrzaskami po obu stronach.

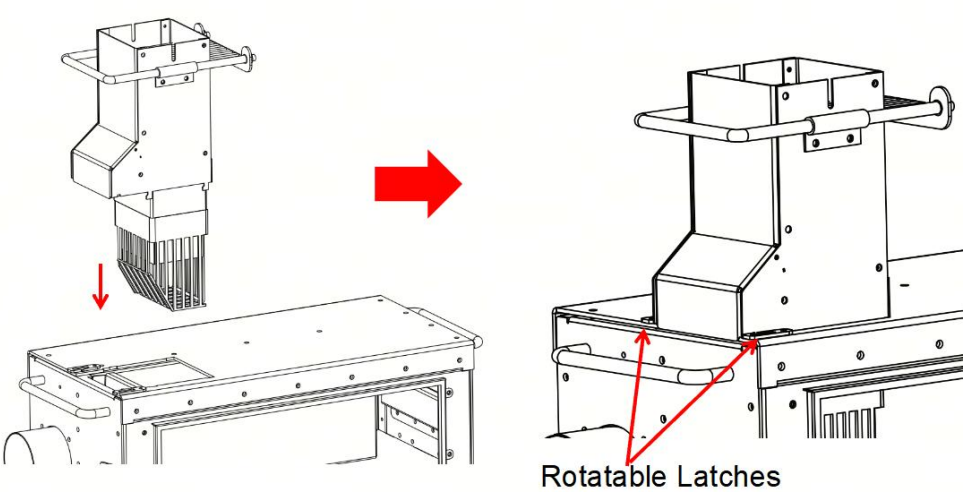

6. Włóż zasobnik na pelet do zespołu palnika i zabezpiecz go z obu stron śrubami radełkowanymi.

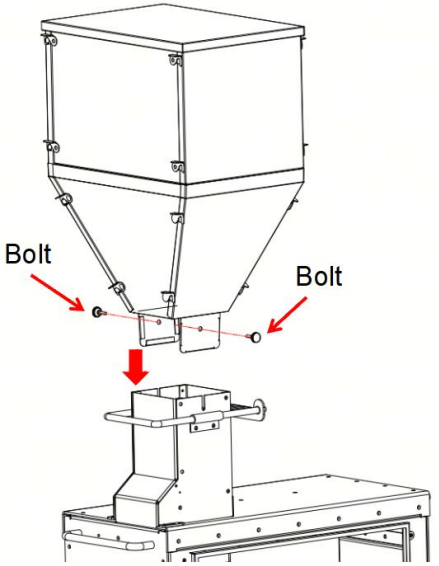

7. Włóż kolanko kominowe do otworu kominowego w korpusie pieca. Zamontuj jedną rurę kominową na kolanku. Następnie przesuń wspornik

mocujący komin od góry rury kominowej do dołu. Wyreguluj położenie wspornika mocującego komin . Dopasuj duży otwór z przodu wspornika do śruby z tyłu pieca, a następnie przesuń wspornik mocujący komin poziomo, tak aby mały otwór zablokował się na śrubie. Lekko dokręć śrubę, aby zamocować wspornik mocujący komin.

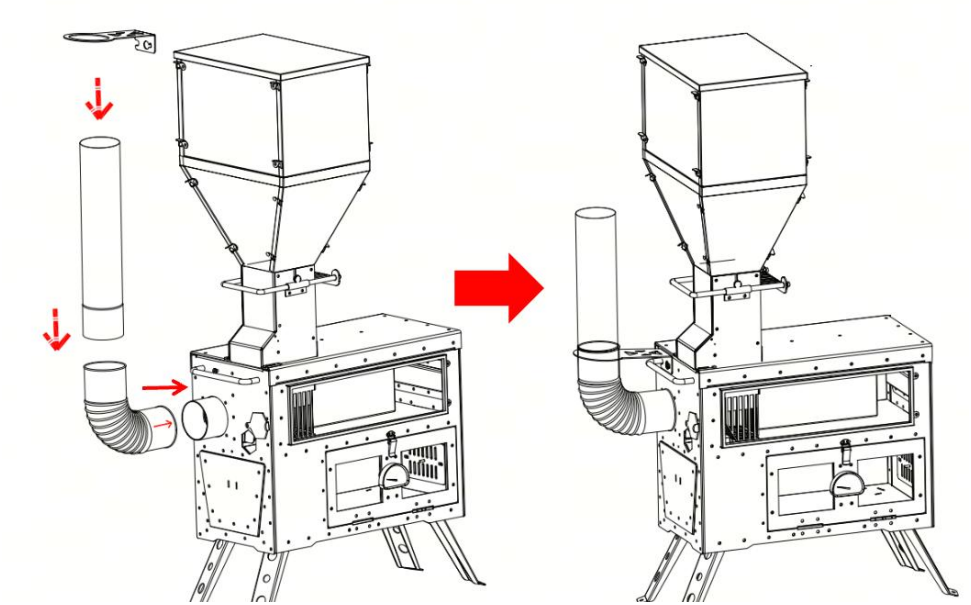

8. Dopasuj duży okrągły otwór w przednim panelu półki do śruby z przodu pieca. Opuść półkę tak, aby mały otwór z przodu półki zatrzasnął się na śrubie, co zakończy montaż.

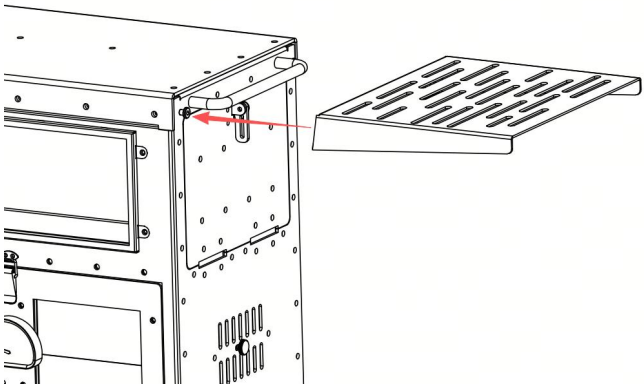

9. Złóż rurę kominową z zaworem tłumiącym, połącz rury kominowe i rurę przeciwiskrową za pomocą wcisku zgodnie z wymaganymi wysokość komina. Rura kominowa z zaworem tłumiącym i rurą przeciwiskrową powinna być umieszczona na obu końcach zespołu kominowego .

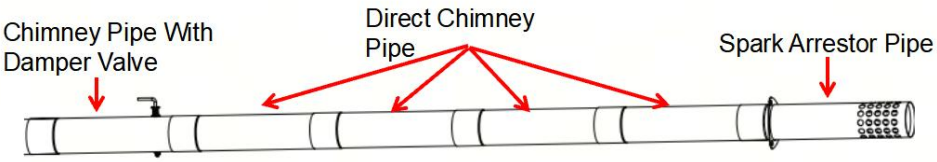

15.Zamontuj zmontowany zespół kominowy na rurze kominowej pieca. Na koniec umieść trapezowy popielnik wewnątrz pieca, aby zakończyć instalację produktu.

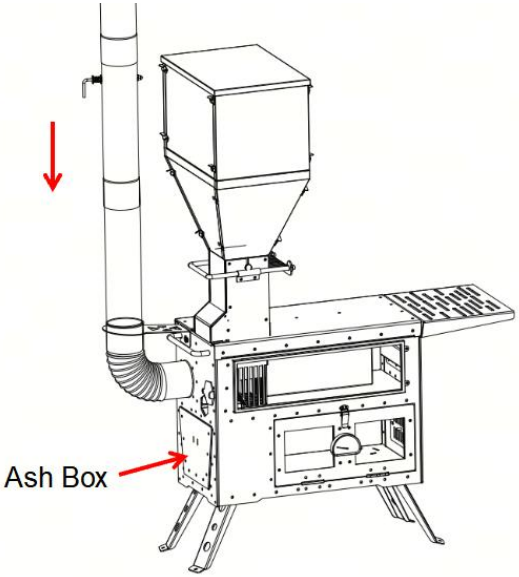

UWAGA: Aby zapewnić lepsze mocowanie komina, można osobno zakupić trzy 4-metrowe liny z włókna szklanego odporne na wysokie temperatury oraz trzy kołki uziemiające, aby wzmocnić komin. Przywiąż liny do otworów w płytce montażowej regulatora odciągów e. Włóż płytkę montażową

regulatora odciągów e od góry do rury odciągowej . Następnie przymocuj drugi koniec każdej liny do kołka uziemiającego i wbij go w ziemię z napiętą liną. Utrzymuj napięte trzy liny, aby naciągnąć płytkę montażową regulatora odciągów e i poprawić odporność komina na wiatr.
11. Otwórz pokrywę dachu zbiornika na granulat, wsyp odpowiednią ilość peletu drzewnego, a następnie załóż ponownie pokrywę dachu.
12. Przesuń drążek regulacji przepływu w kierunku tulei prowadzącej cząstki, aby otworzyć kanał regulatora przepływu, umożliwiając wpadnięcie peletu drzewnego do komory spalania. Wyciągnij drążek regulacji przepływu na zewnątrz, aby zamknąć kanał przepływu i zapobiec przedostawaniu się peletu drzewnego do komory spalania . izba.

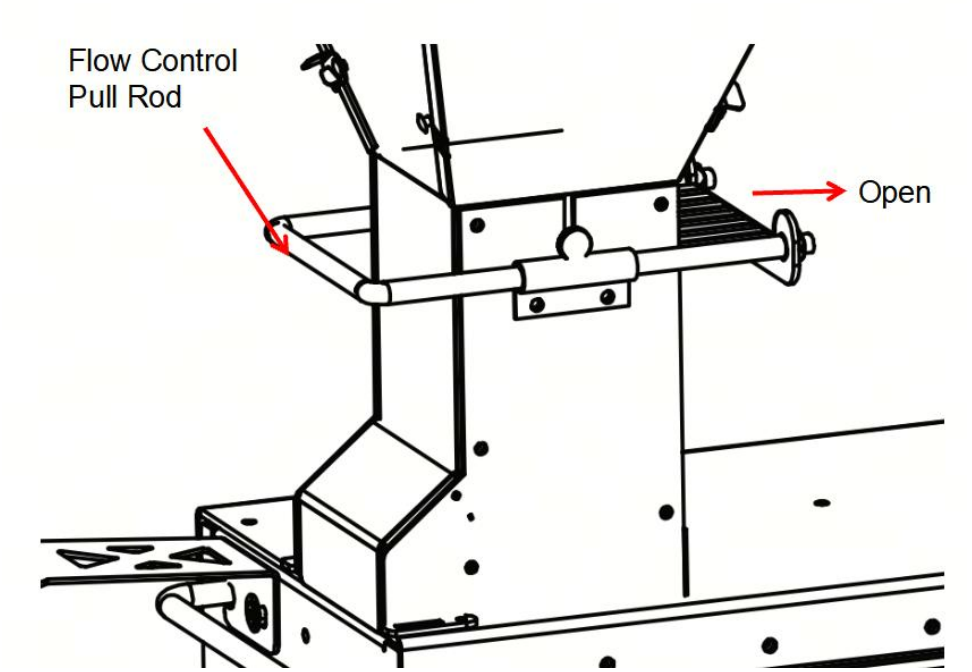

13. Otwórz pokrywę zapłonu z tyłu pieca, włóż zapalniczkę do pieca i zapal pelety drzewne w komorze spalania. Po zapaleniu zamknij pokrywę zapłonu. (Zapalniczkę należy zakupić osobno).

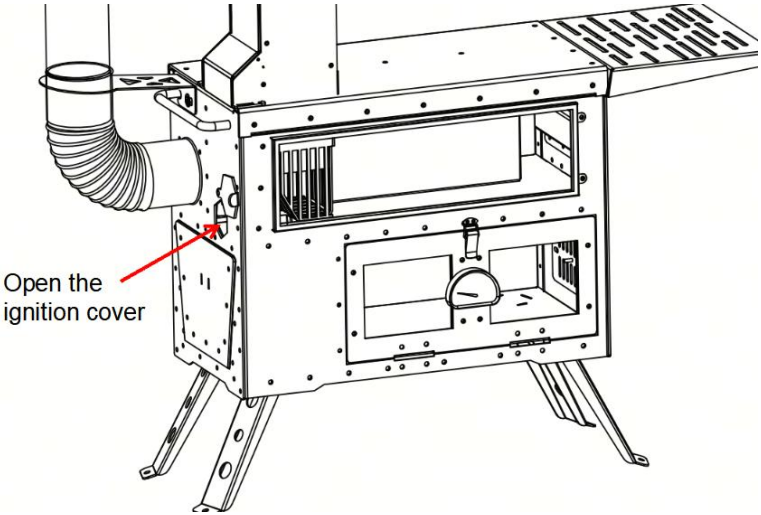

14. Wyreguluj położenie nakrętki w pionie, aby kontrolować obszar pokrycia komory spalania peletu przykrywany pokrywą komory spalania, dzięki czemu dostosujesz wielkość płomienia i szybkość spalania. Przesuń nakrętkę regulacyjną w górę, aby zwiększyć moc płomienia, lub w dół, aby ją zmniejszyć .

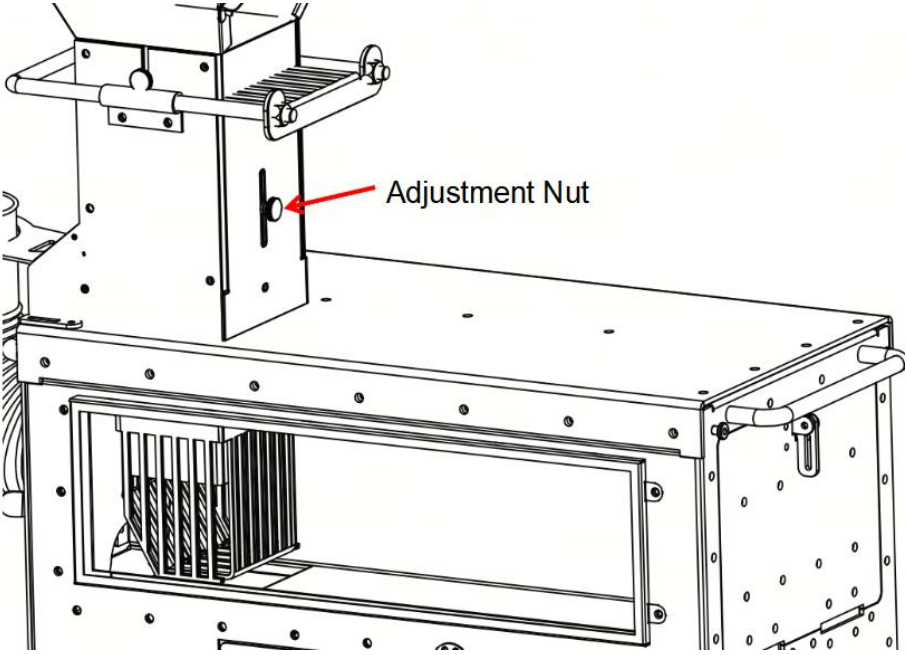

15. W przypadku przepustnicy na rurze kominowej z zaworem przepustnicy: obróć przepustnicę w dół, aby otworzyć przejście i zwiększyć przepływ powietrza wywiewanego; umieść przepustnicę poziomo, aby zamknąć przejście i zmniejszyć przepływ powietrza wywiewanego. Jeśli produkt ma słabą wentylację wywiewną, otwórz zawór przepustnicy na rurze kominowej.

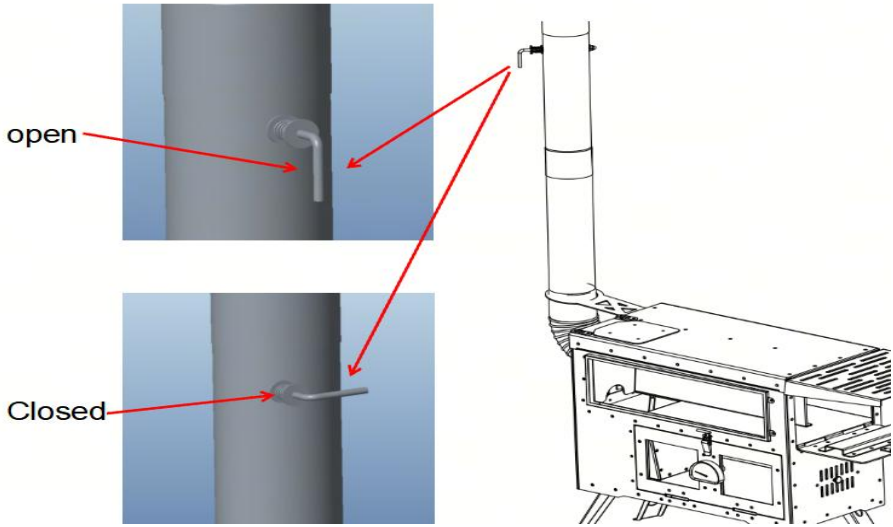

16. Przesuń śrubę wlotu powietrza znajdującą się z przodu pieca w lewo, aby otworzyć wlot powietrza; przesuń ją w prawo, aby zamknąć wlot powietrza.

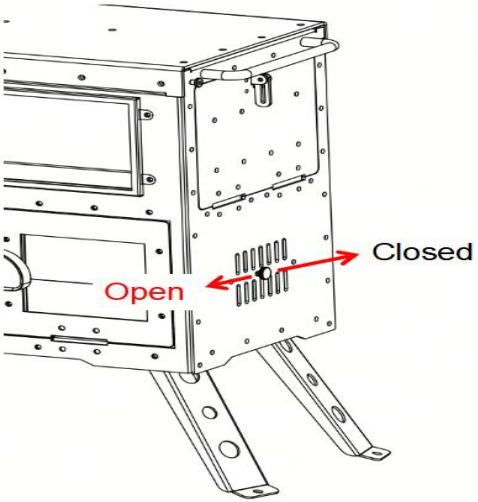

1 7. Gdy popielnik będzie pełen popiołu, włóż uchwyt popielnika do otworu popielnika, aby wyjąć popiół .

1 8. Tylna pokrywa wlotu powietrza otwiera się automatycznie po dodaniu peletu drzewnego do komory na pelet, ale należy ją zamknąć ręcznie, naciskając ją w dół .

19. Odblokuj zamek, aby włączyć funkcję piekarnika.

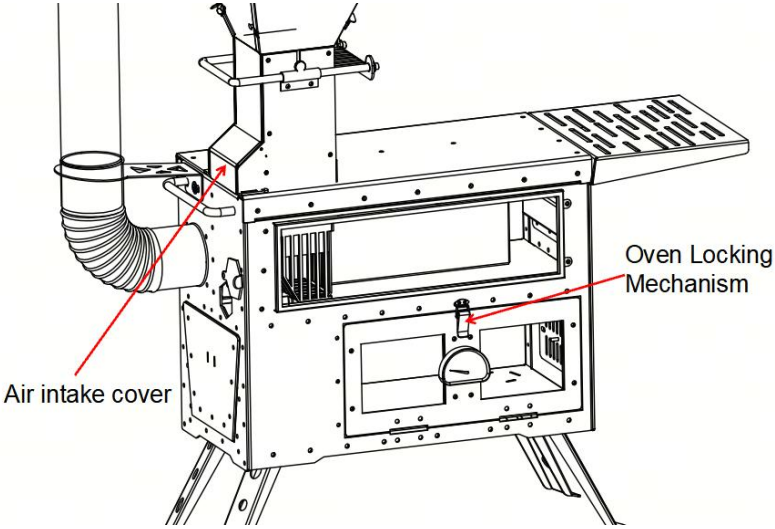

25.Jeśli zasobnik na pelet drzewny nie jest używany, przed wyjęciem

zasobnika na pelet odczekaj, aż piec ostygnie, a następnie zamknij wlot kwadratową płytą pokrywy.

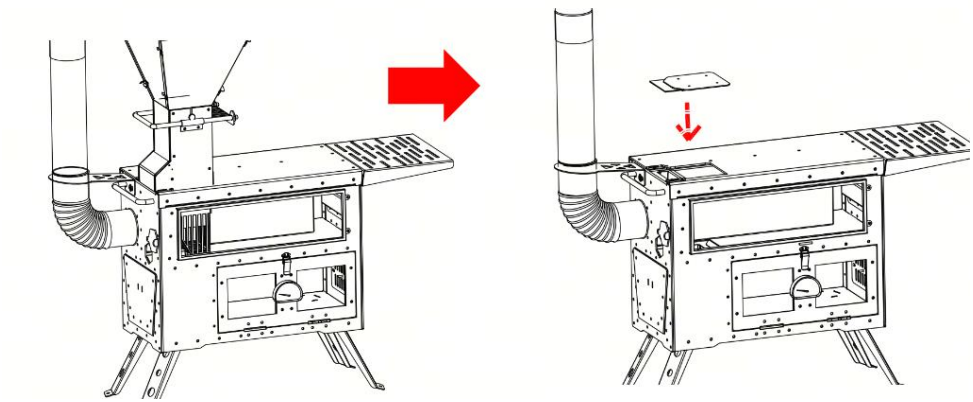

21. Używając drewna opałowego jako paliwa, otwórz przednie drzwiczki podajnika drewna opałowego, wsyp drewno do pieca, a następnie zamknij drzwiczki podajnika. Następnie otwórz pokrywę zapłonu z tyłu pieca, włóż zapalniczkę do środka i podpal drewno opałowe. (Zapalniczkę należy zakupić osobno).

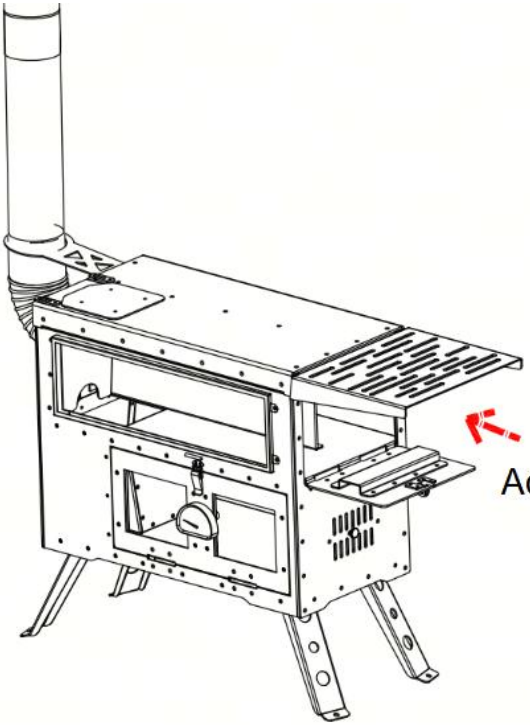
Add firewood



VEVOR

Upgrade · The Home Creator Way

Houtkachel

MODEL: VOLD-ZP-01

VEVOR | Upgrade
The Home Creator Way

Model : VOLD-ZP-01

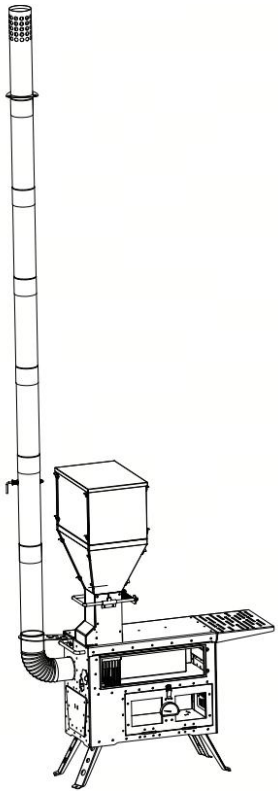

(De afbeeldingen dienen uitsluitend ter referentie .)

Dit is de originele handleiding. Lees alle instructies in de handleiding zorgvuldig door voordat u het product in gebruik neemt. VEVOR behoudt zich het recht voor om de gebruikershandleiding anders te interpreteren. Het uiterlijk van het product kan afwijken van het product dat u ontvangt. Wij zullen u niet opnieuw informeren over eventuele technologische of software-updates voor ons product.

VEILIGHEIDSINSTRUCTIES

1. Waarschuwing - Om het risico op letsel te verminderen, dient de gebruiker de gebruiksaanwijzing zorgvuldig te lezen.
2. Het product voldoet aan de relevante normen en voorschriften. De installatie van dit apparaat moet voldoen aan alle geldende voorschriften en het mag alleen worden gebruikt in goed geventileerde ruimtes. Lees de gebruikershandleiding voordat u dit apparaat installeert en gebruikt.
3. Lees en begrijp deze hele handleiding voordat u dit product monteert, installeert, bedient of onderhoudt. Het niet opvolgen van deze waarschuwingen en instructies kan leiden tot overlijden, letselschade of schade aan waardevolle eigendommen.
4. Zorg er tijdens de montage van dit product voor dat de werkplek schoon en goed verlicht is en dat toeschouwers en kinderen uit de buurt van de werkplek blijven.
5. Controleer bij gebruik van het fornuis of het niet vervormd of beschadigd is. Gebruik het fornuis in het bijzonder nooit als er een barst of breuk in het glas zit.
6. Bij het eerste gebruik kan de kleur van het roestvrijstalen rooster veranderen, dit is een normaal verschijnsel. Het wordt aanbevolen om het rooster na het eerste gebruik 2 uur op hoge temperatuur te laten branden.
7. Plaats het fornuis op een vlakke ondergrond.
8. Tijdens de montage van het product kunnen de handklemmen en scherpe onderdelen losraken. Draag daarom handschoenen tijdens de montage.
9. Let op het gebruik van kachels in tenten of andere grote ruimtes. Zorg voor goede ventilatie.
10. Koolmonoxide is een kleurloos en transparant gas dat op een veilige manier moet worden afgevoerd om ophoping in een gesloten ruimte te voorkomen.
11. Het is raadzaam een koolmonoxidemelder in de buurt van het fornuis te

plaatsen. Laat kinderen en huisdieren nooit in de buurt van het fornuis komen, het wordt erg heet.
12. Probeer veiligheidsvoorzieningen te installeren en let erop dat kinderen hun handen niet aanraken.
13. Plaats het kooktoestel bij gebruik op de brandwerende ondergrond om te voorkomen dat de tentvloer vlam vat. Vul de brandstof voorzichtig bij via de brandstofinjectieopening.
14. Draag bij het bedienen van onderdelen van de heteluchtoven altijd hittebestendige handschoenen om brandwonden te voorkomen.
15. Brandstof, propaan, brandstofmondstukken, verf, verdunner en brandbare materialen moeten uit de buurt van de kachel en ventilatiebuizen worden bewaard. Het wordt aanbevolen om dit soort brandbare materialen op een afstand van 180 cm (ongeveer 6 voet) van de kachel te bewaren.
16. De kachel kan onder bijzondere omstandigheden, zoals een botsing, aardbeving of het bijvullen van brandstof, omvallen. Let goed op de kachel om te voorkomen dat deze omvalt!
17. Raak de verwarming niet met uw handen aan tijdens gebruik, dit kan ernstige brandwonden veroorzaken.
18. Wacht tot het fornuis voldoende is afgekoeld voordat u het opbergt om brandwonden te voorkomen. Let op: Pannen, vermicelli, potten en andere voorwerpen die op het fornuis worden verwarmd, moeten worden vastgezet om te voorkomen dat ze omvallen! Gebruik de brandstoftank niet om vuur te maken. Brandstof, zoals de brandstoftank en het ontstekingsapparaat, kunnen in de oven exploderen en ernstig letsel, verwondingen, de dood en brand veroorzaken.
19. Tijdens het gebruik van de oven moet deze continu gecontroleerd worden. Laat de brandende oven niet langdurig onbeheerd achter.
20. Let bij het opbergen van de kachel goed op de omgeving om te voorkomen dat Mars de omgeving in brand steekt.
21. Het is beter om een brandblusser van de juiste grootte in de buurt te hebben. Om de juiste maat te bepalen, kunt u het beste overleggen met de plaatselijke brandweer.

22. Let op de brandstofkeuze. Geverfd hout kan bij verbranding schadelijke stoffen afgeven. Zorg ervoor dat de brandstof geen giftige chemicaliën bevat. Dit product dient met een schoorsteen te worden geïnstalleerd en gebruikt. Houd de brandstofinjectieopening gesloten, behalve tijdens het injecteren.
23. Let er bij de installatie van de afzuigkap op dat de abnormale luchtstroom van minimaal 3 meter de lucht in geschikt is voor de omgeving. Veeg na gebruik stof, voedselresten en bladeren van de afzuigkap en berg deze na het afvegen op.
24. Kleine krasjes die tijdens de assemblage ontstaan, hebben geen invloed op het gebruik van de producten en zeggen dus niets over de productkwaliteit.
25. Monteer het product op een zachte, schone ondergrond om krassen te voorkomen.
26. Uitsluitend gebruiken met goedgekeurde vuurkorven of branders.
27. Niet verplaatsen tijdens gebruik. Laat volledig afkoelen alvorens aan te raken.
Reinig met een zachte doek en een mild glasreinigingsmiddel. Gebruik geen schurende materialen.
28. Bewaar op een droge plaats wanneer niet in gebruik.
29. GLAS KAN BREKEN BIJ EEN STOOT – Ga er voorzichtig mee om. Draag handschoenen tijdens de montage.
30. HOUD KINDEREN EN HUISDIEREN UIT DE BUURT – Dit is geen speelgoed. Risico op brandwonden of breuk.
31. UITSLUITEND VOOR BUITENGEBRUIK – Niet binnenshuis of in afgesloten ruimtes gebruiken.
32. NIET BEDEKKEN MET BRANDBARE MATERIALEN – Brandgevaar.
33. GEBRUIK OP EEN STABIELE, NIET-ONTVLAMBARE ONDERGROND – Vermijd oneffen of brandbare ondergronden .
34. GLAS KAN BREKEN BIJ EEN STOOT – Ga er voorzichtig mee om. Draag handschoenen tijdens de montage.
35. WAARSCHUWING: HOGE TEMPERATUREN – Metalen onderdelen worden extreem heet tijdens gebruik. Niet aanraken zonder bescherming.

36. Wanneer het product brandt, is de oppervlaktetemperatuur van de oven hoog; raak het product niet aan. Wacht bij het opslaan van het product tot de oven is afgekoeld; spat geen koud water op de oven.

Parameterlijst

Model	VOLD-ZP-01
Brandstof	Brandhout en houtpellets
Buitendiameter van de schoorsteen	Φ60 mm (2,36 inch)
Maximale hoogte na installatie van de schoorsteen (inclusief de hoofdschoorsteen)	2565 mm (101 inch)

Onderdelenlijst

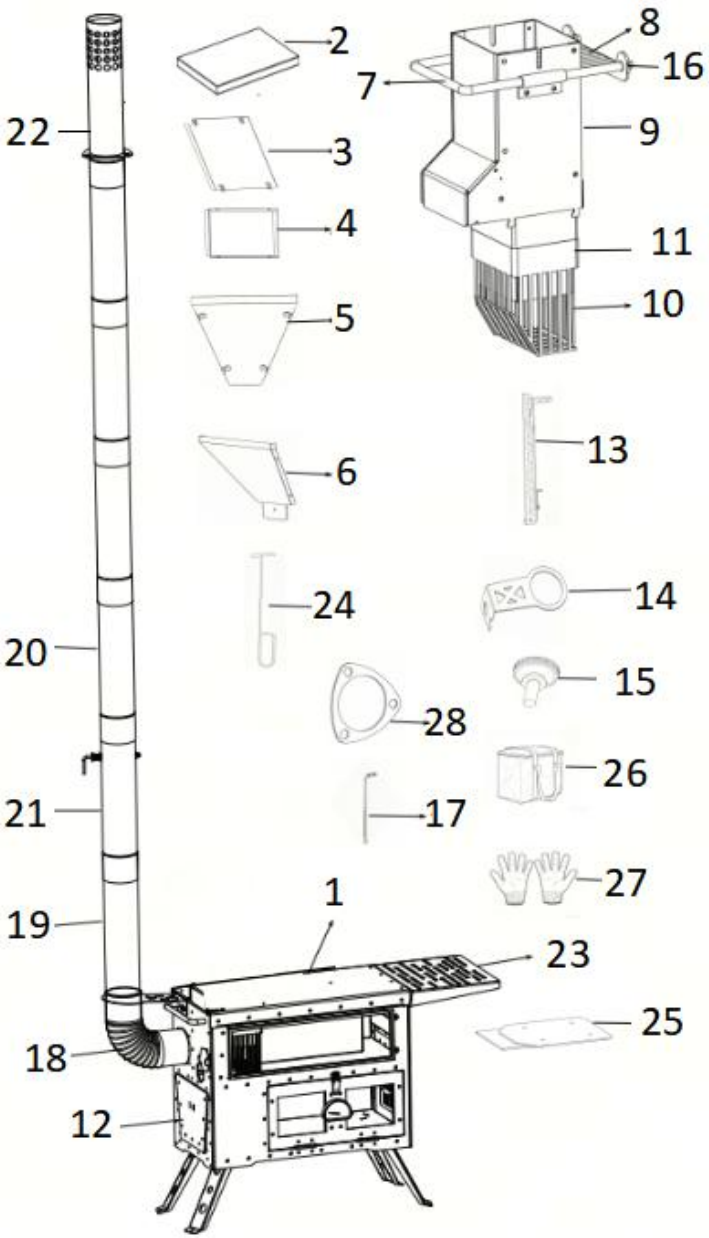

Deel	Beschrijving	Aantal
1	Fornuis	1 stuk
2	Dakafdekking voor opslagcontainers voor granulaat	1 stuk

Deel	Beschrijving	Aantal
3	Rechthoekig frontpaneel van de trechter	2 stuks
4	Rechthoekig zijpaneel van de trechter	2 stuks
5	Trapeziumvormig trechtervormig voorpaneel	2 stuks
6	Trapeziumvormig zijpaneel van de trechter	2 stuks
7	Stroomregeling trekstang	1 stuk
8	Flowcontroller	1 stuk
9	Deeltjesgeleidingshuls	1 stuk
10	Pelletverbrandingskamer	1 stuk
11	Verbrandingskamerdeksel	1 stuk
12	Asbak	1 stuk
13	Asbakhandvat	1 stuk
14	Schoorsteenbevestigingsbeugel	1 stuk
15	M *8 Gekartelde bout	3 stuks
16	M6 borgmoer	2 stuks
17	Zeskantige dopsleutel	1 stuk
18	Elleboogschoorsteen	1 stuk
19	Directe schoorsteenpijp φ60×400	3 stuks
20	Direct Schoorsteenpijp φ60×350	2 stuks
21	φ60×300 Schoorsteenpijp Met demperklep	1 stuk
22	Vonkenvangerpijp	1 stuk
23	Opbergrek	1 stuk
24	Ashark	1 stuk
25	Vierkante afdekplaat	1 stuk
26	Draagbare tas	1 stuk
27	Handschoenen	1 stuk
28	Bevestigingsplaat voor spaninrichting van de	1 paar

INSTRUCTIES

Let op: Draag handschoenen tijdens de installatie van het product om letsel te voorkomen.

1. De trapeziumvormige zijpanelen van de trechter worden door middel van draaibare vergrendelingen op het voorpaneel van de trapeziumvormige trechter tot een complete trapeziumvormige trechter samengevoegd.

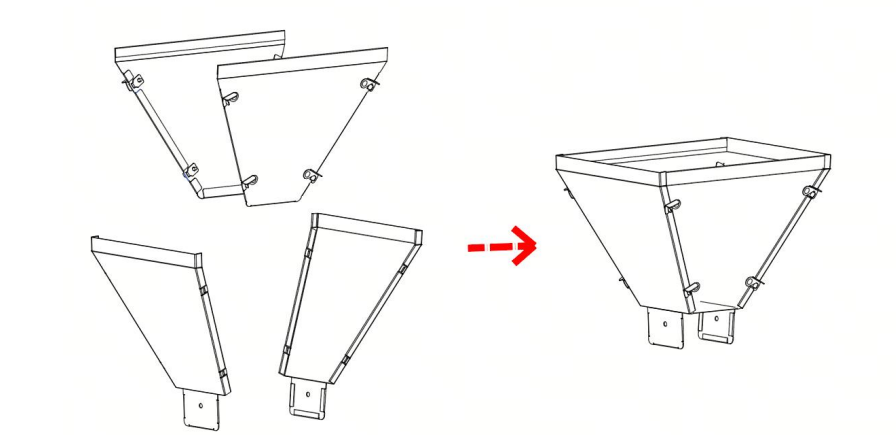

2. De rechthoekige zijpanelen van de trechter worden vastgezet en tot een complete rechthoekige trechter samengevoegd met behulp van draaibare vergrendelingen op het voorpaneel van de rechthoekige trechter.

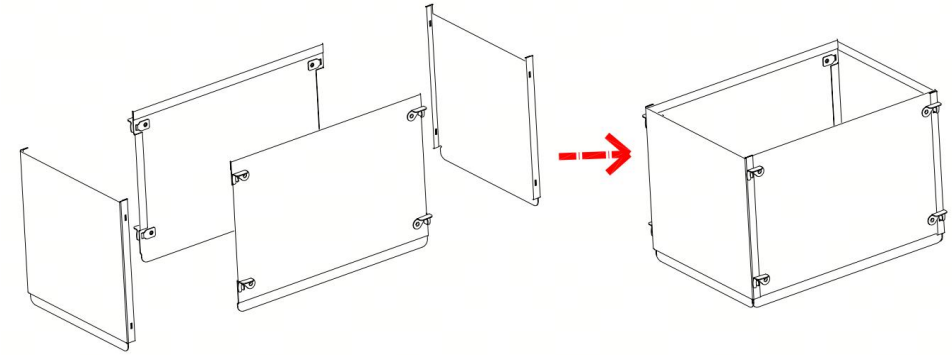

9. Plaats de rechthoekige trechter in de trapeziumvormige trechter en dek de bovenkant van de rechthoekige trechter af met de deksel van de pellettrechter om een complete pellettrechter te vormen.

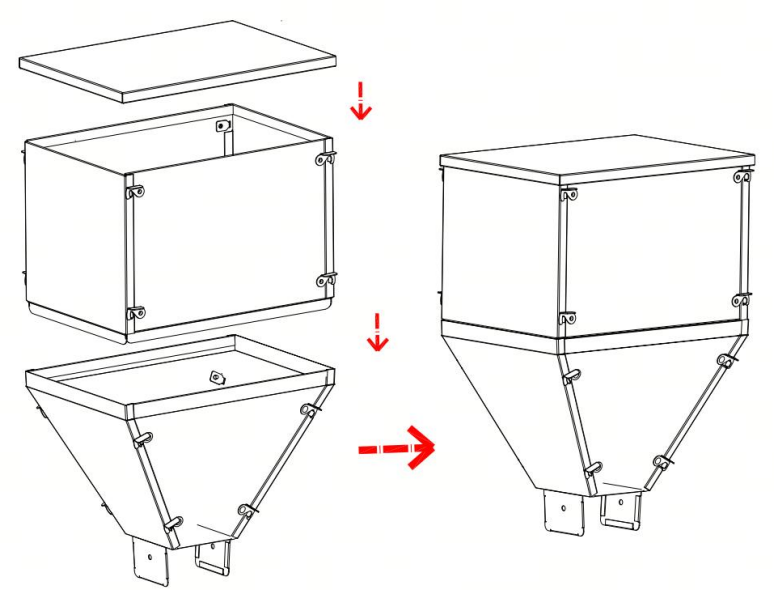

4. Klap de 4 steunpoten aan de onderkant van de oven uit en plaats de oven vervolgens op een vlakke ondergrond.

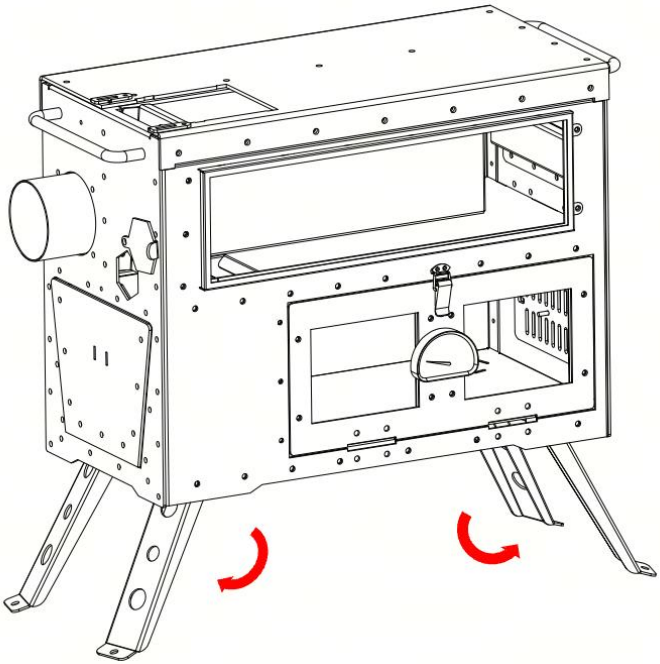

5. Plaats de pelletbrander in de kachel en bevestig deze met de vergrendelingen aan beide zijden.

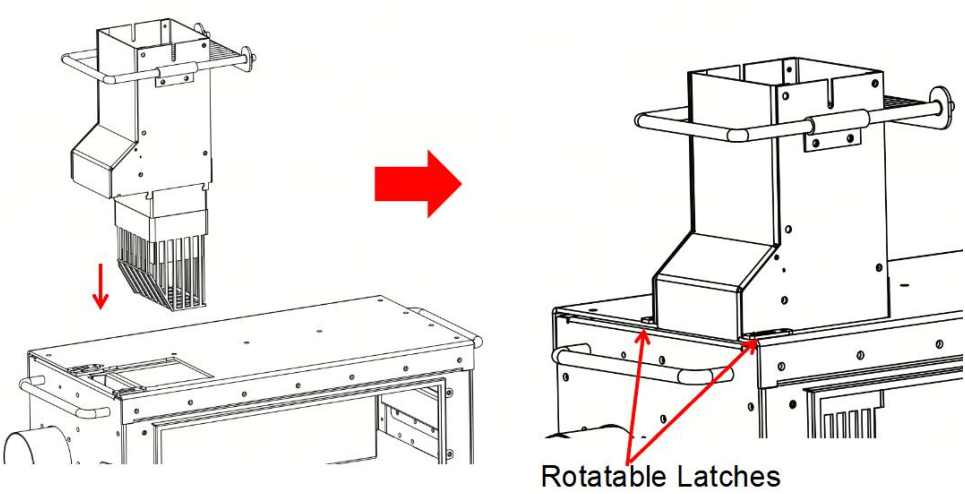

6. Plaats de pellettrechter in de branderunit en bevestig deze aan beide zijden met de kartelbouten.

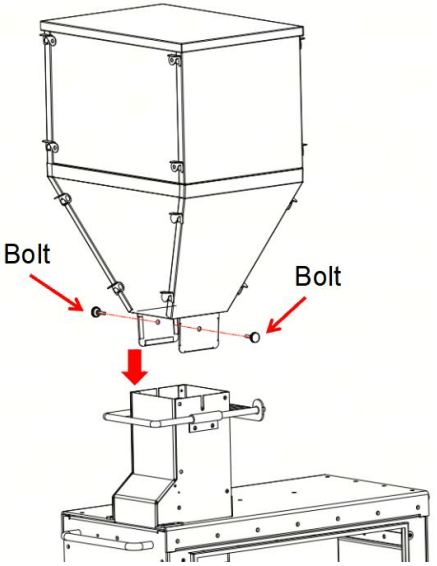

7. Plaats de elleboogpijp in de schoorsteenopening van de kachel. Plaats een rechte schoorsteenpijp over de elleboogpijp. Schuif vervolgens de

bevestigingsbeugel van de schoorsteen van boven naar beneden over de rechte schoorsteenpijp . Stel de positie van de bevestigingsbeugel af. Plaats het grote gat aan de voorzijde van de beugel op de bout aan de achterzijde van de kachel en verschuif de bevestigingsbeugel horizontaal zodat het kleine gat in de bout klikt. Draai de bout iets aan om de bevestigingsbeugel vast te zetten.

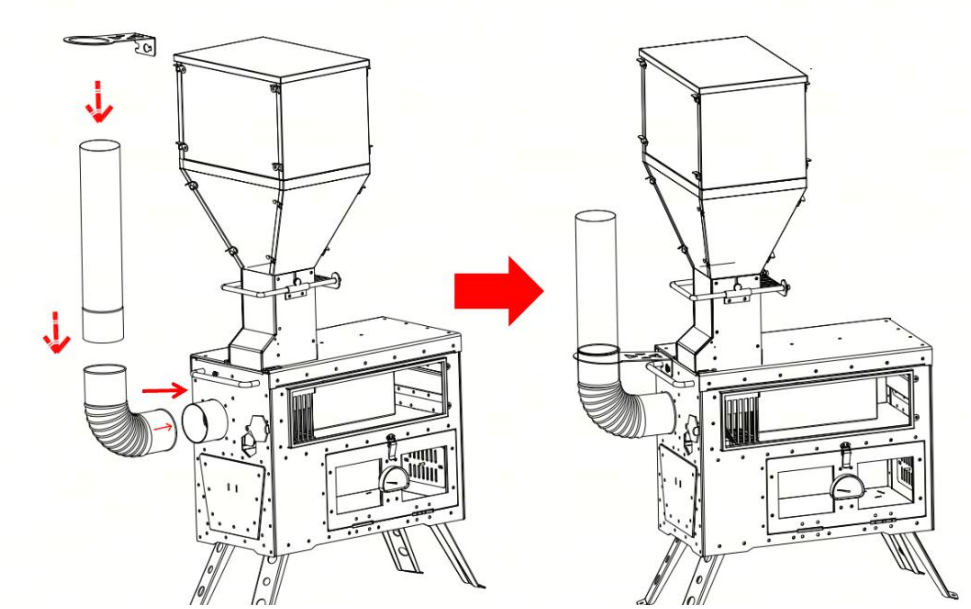

8. Plaats het grote ronde gat van het voorpaneel van het opbergrek op de bout aan de voorkant van de kachel. Laat het opbergrek zakken zodat het kleine gat aan de voorkant van het rek in de bout vastklikt om de installatie te voltooien.

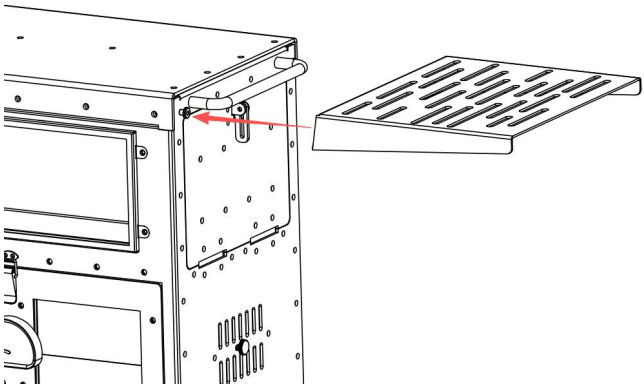

9. Monteer de schoorsteenpijp met de demperklep, de directe schoorsteenpijp en de vonkenvangerpijp met behulp van een push-fit verbinding volgens de vereiste instructies. schoorsteenhoogte. De schoorsteenpijp met dempingsklep en vonkenvangerpijp moet aan beide uiteinden van de schoorsteenconstructie worden aangebracht .

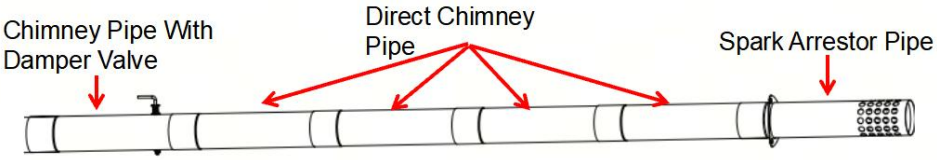

16.Plaats de gemonteerde schoorsteenconstructie op de schoorsteenpijp van de kachel. Plaats tot slot de trapeziumvormige aslade in de kachel om de installatie te voltooien.

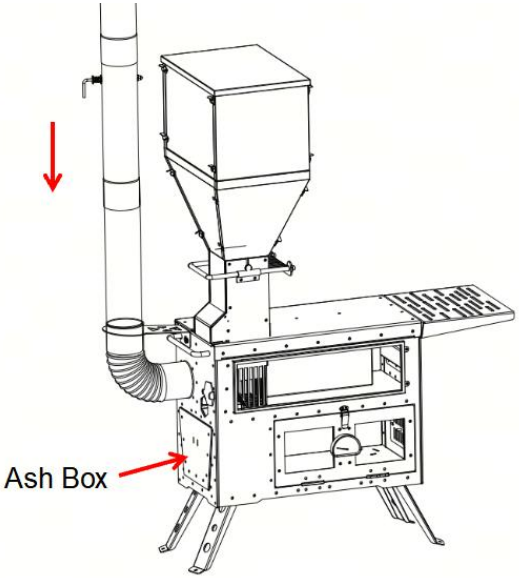

LET OP: Voor een betere versteviging van de schoorsteen kunt u apart drie hittebestendige glasvezeltouwen van 4 meter en drie grondpinnen aanschaffen om de schoorsteen te verstevigen. Bevestig de touwen aan de gaten van de bevestigingsplaat e van de tuidradenversteller. Schuif de bevestigingsplaat e van bovenaf op de schoorsteenpijp . Bevestig vervolgens het andere uiteinde van elk touw aan een grondpin en sla de pin in de grond terwijl het touw gespannen is. Houd de drie touwen strak gespannen om de bevestigingsplaat e van de tuidradenversteller te spannen en de windbestendigheid van de schoorsteen te verbeteren.
11. Open het deksel van de opslagbak voor houtpellets, voeg een geschikte hoeveelheid houtpellets toe en plaats het deksel terug.
12. Duw de trekstang van de stroomregelaar naar de deeltjesgeleidingshuls om de doorgang van de stroomregelaar te openen, zodat de houtpellets in de pelletverbrandingskamer kunnen vallen. Trek de trekstang van de stroomregelaar naar buiten om de doorgang te sluiten en te voorkomen dat de houtpellets in de verbrandingskamer terechtkomen .

kamer.

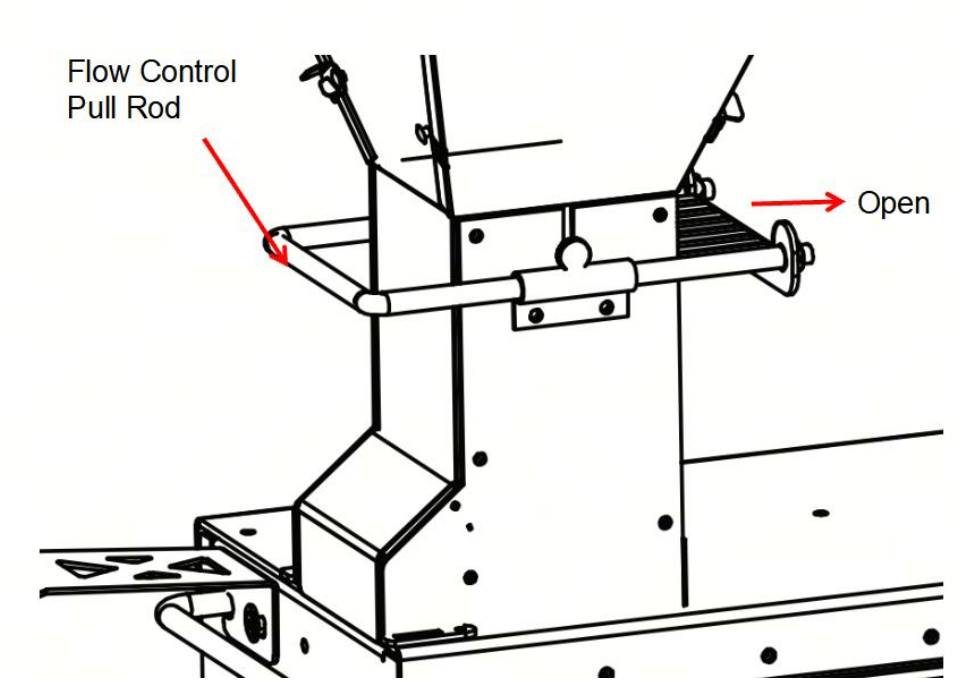

13. Open de ontstekingsklep aan de achterkant van de kachel, steek de aansteker in de kachel en steek de houtpellets in de verbrandingskamer aan. Sluit de ontstekingsklep na het aansteken. (De aansteker moet apart worden aangeschaft.)

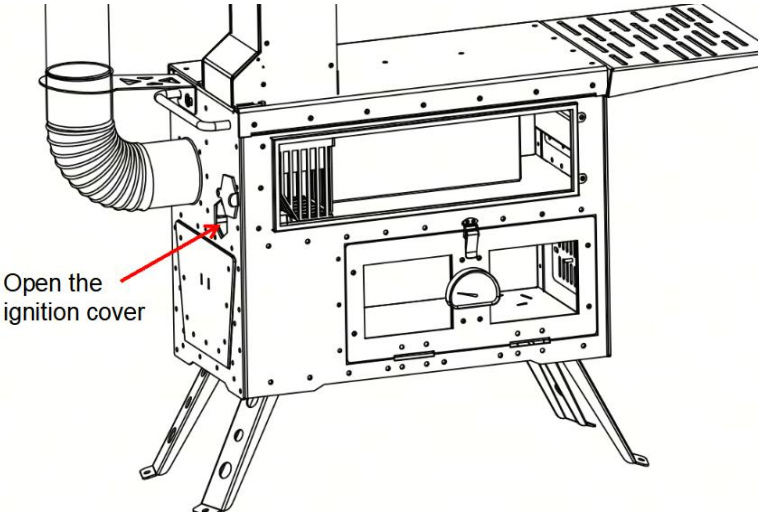

14. Stel de verticale positie van de moer in om het dekkingsgebied van de pelletverbrandingskamer, dat door de verbrandingskamerkap wordt afgedekt, te regelen en zo de vlamgrootte en de verbrandingssnelheid aan te passen. Draai de stelmoer omhoog om de vlamkracht te vergroten; draai hem omlaag om de vlamkracht te verminderen .

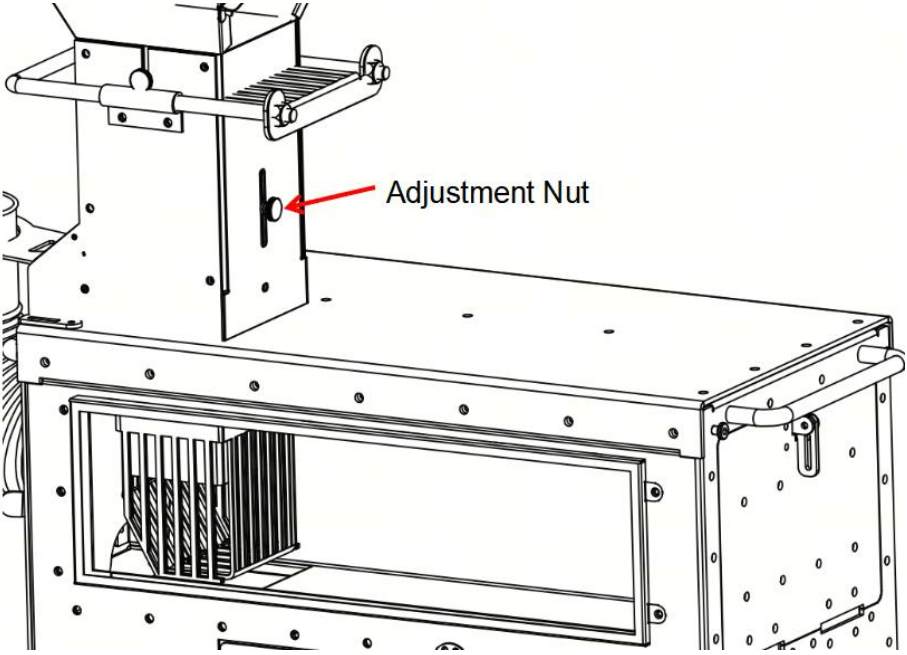

15. Voor de klep op de schoorsteenpijp met klepventiel: draai de klep naar beneden om de doorgang te openen en de afvoerluchtstroom te vergroten; plaats de klep horizontaal om de doorgang te sluiten en de afvoerluchtstroom te verminderen. Als het product een slechte afvoerventilatie heeft, open dan het klepventiel op de schoorsteenpijp.

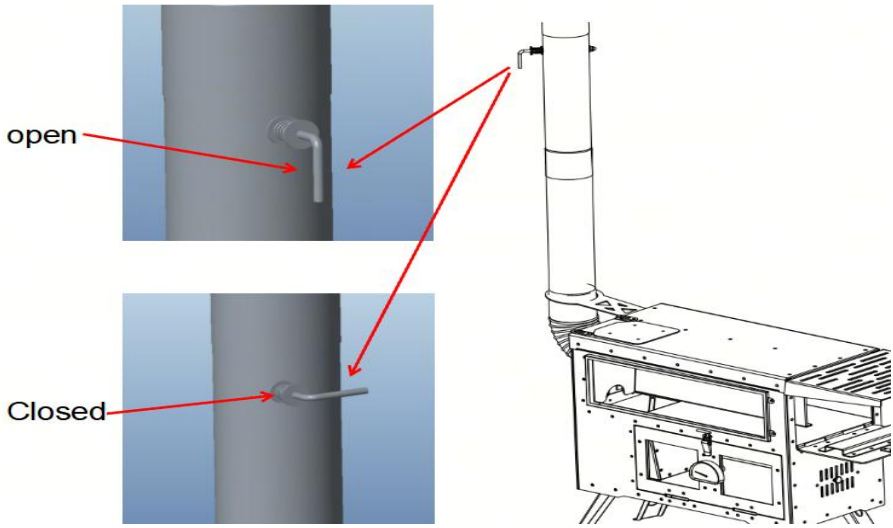

16. Draai de luchtinlaatschroef aan de voorzijde van de oven naar links om de luchtinlaat te openen; draai hem naar rechts om de luchtinlaat te sluiten.

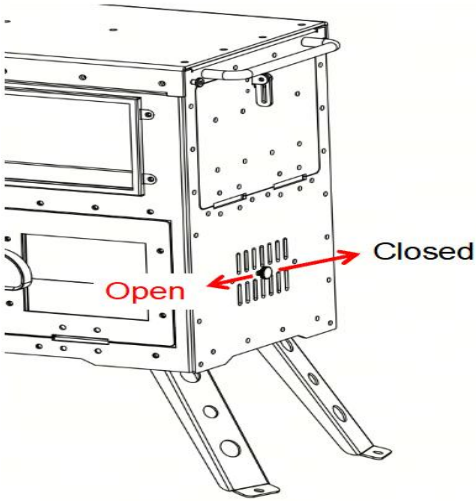

1 7 . Wanneer de aslade vol as is, steek dan de handgreep van de aslade in de asopening om de as eruit te halen.

1 8. De achterste luchtinlaatklep opent automatisch wanneer er houtpellets in de pelletkamer worden gedaan, maar moet handmatig worden gesloten door deze naar beneden te drukken .

19. Ontgrendel het slot om de ovenfunctie te activeren.

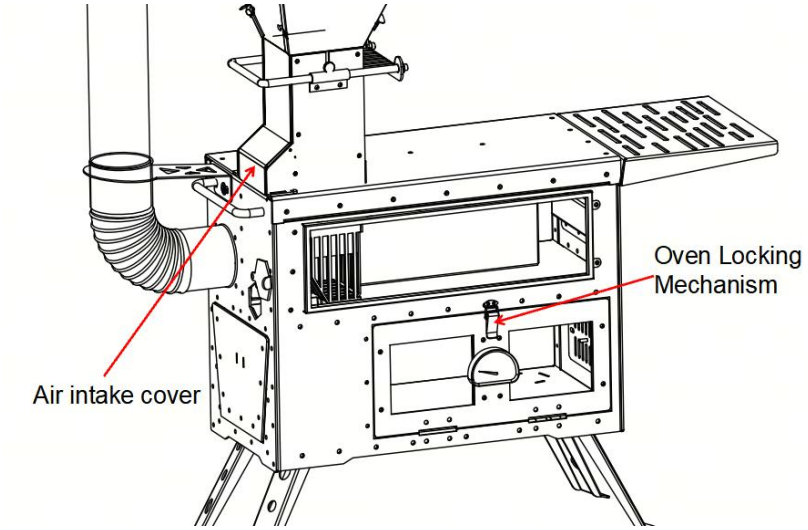

26.Als de pelletcontainer niet in gebruik is, wacht dan tot de kachel is afgekoeld voordat u de pelletcontainer verwijdert en de inlaat afsluit met de vierkante afdekplaat.

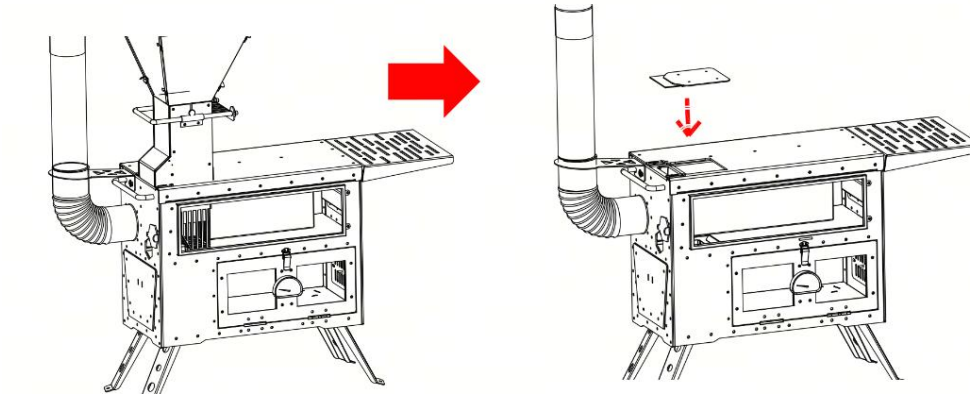

21. Wanneer u brandhout als brandstof gebruikt, opent u de voorste

vulklep voor het brandhout, vult u de kachel met het brandhout en sluit u de vulklep. Open vervolgens de ontstekingsklep aan de achterkant van de kachel, steek een aansteker in de kachel en steek het brandhout aan. (Een aansteker moet apart worden aangeschaft.)

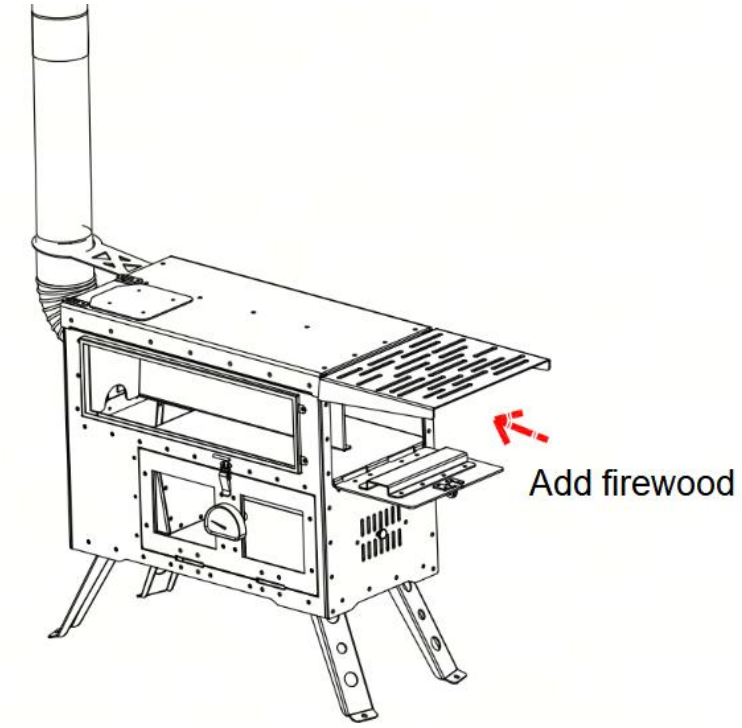



VEVOR

Upgrade · The Home Creator Way

Vedspis

MODELL: VOLD-ZP-01

VEVOR | Upgrade
The Home Creator Way

Modell : VOLD-ZP-01

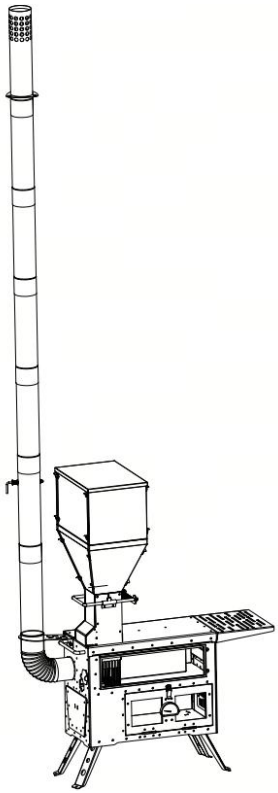

(Bilderna är endast för referens)

Detta är originalinstruktionerna, vänligen läs alla instruktioner noggrant innan du använder produkten. VEVOR förbehåller sig en tydlig tolkning av vår användarmanual. Produktens utseende ska vara beroende av den produkt du mottagit. Vi ber om ursäkt för att vi inte kommer att informera dig igen om det finns några teknik- eller programuppdateringar för vår produkt.

SÄKERHETSINSTRUKTIONER

1. Varning – För att minska risken för skador måste användaren läsa instruktionsmanualen noggrant.
2. Produkten uppfyller relevanta standarder och föreskrifter. Installationen av denna enhet måste uppfylla alla tillämpliga föreskrifter och den bör endast användas i välventilerade utrymmen. Läs användarmanualen innan du installerar och använder denna utrustning.
3. Läs och förstå hela denna manual innan du monterar, installerar, använder eller utför service på denna produkt. Underlåtenhet att följa dessa varningar och instruktioner kan orsaka dödsfall, personskador eller skador på värdefull egendom.
4. Håll arbetsområdet rent och väl upplyst när du monterar produkten, och håll åskådare och barn borta från arbetsområdet.
5. Kontrollera att spisen inte är deformerad eller skadad när du använder den. Använd den aldrig, särskilt om det finns en spricka eller ett brott på glaset.
6. Första gången du använder den kommer färgen på det rostfria stålgallret att ändras, vilket är normalt. Det rekommenderas att bränna vid hög temperatur i 2 timmar efter första användningen.
7. Placera spisen på en plan yta när du installerar den.
8. Vid montering av produkten kan handklämmorna och vassa delar demonteras upp och ner. Var noga med att använda handskar vid montering.
9. Var uppmärksam på användning av spisar i tält eller större utrymmen. Se till att luften är välventilerad.
10. Kolmonoxid är en färglös och transparent gas som måste släppas ut på ett säkert sätt för att undvika ansamling i en sluten miljö.
11. Det är bäst att placera en kolmonoxiddetektor i utrymmet runt spisen. Låt aldrig barn och husdjur vara i närheten av spisen, den blir mycket varm.

12. Försök att installera säkerhetsanordningar och var noga med att inte låta barn röra vid deras händer.
13. När du använder kaminen, placera den på ett brandsäkert golv för att förhindra att tältgolvet fattar eld. Fyll på bränsle försiktigt när du öppnar bränsleinsprutningsporten.
14. Använd värmebeständiga handskar varje gång du använder delarna av högtemperaturugnen för att undvika brännskador.
15. Bränsle, propan, bränslemunstycke, färg, förtunning och brännbart material ska förvaras åtskilt från spisen och ventilationsrören. Denna typ av brännbart material rekommenderas att förvaras cirka 180 cm från ugnen.
16. Ugnen kan välta under speciella omständigheter som kollision, jordbävning och bränsletillförsel. Var noga med att hålla kaminen uppmärksam för att förhindra att den välter!
17. Rör inte vid värmaren med händerna när du använder den, det kan orsaka allvarliga brännskador.
18. Vänta tills spisen har svalnat tillräckligt innan du ställer undan den för att förhindra brännskador. Var uppmärksam. Kastruller, vermicelli, kastruller och andra föremål som värms upp på spisen bör förhindras från att stå stadigt och falla av! Använd inte bränsletanken för att göra upp eld. Bränsle som bränsletank och tändanordning som innehåller brännbar gas kan explodera i ugnen och orsaka allvarliga skador, personskador, dödsfall och brand.
19. Under användning av ugnen måste den kontrolleras kontinuerligt. Lämna inte den brinnande ugnen utan uppsikt under en längre tid.
20. När du förvarar kaminen, observera omgivningen noggrant för att förhindra att Mars antänder den omgivande miljön.
21. Det är bättre att ha en brandsläckare av lämplig storlek i närheten. För att bestämma storleken, vänligen diskutera det med den lokala brandkåren.
22. Var uppmärksam på valet av bränsle. Annars kommer målat trä att avge skadliga gifter när det brinner. Var uppmärksam när det inte finns några giftiga kemikalier i bränslet. Denna produkt ska installeras med skorsten och användas. Håll bränsleinsprutningsporten stängd förutom vid

insprutning.
23. Var uppmärksam på om det onormala luftflödet på minst 3 m upp i luften är lämpligt för den omgivande miljön när du installerar skorstenen. Torka bort luftflöde, damm, matrester och andra löv efter användning och förvara dem efter att du torkat av dem.
24. Små repor i monteringsprocessen har ingen betydelse för användningen av produkterna, så de har ingenting att göra med produktkvaliteten.
25. Montera på en mjuk, ren yta för att undvika repor på produkten.
26. Använd endast med godkända eldgropar eller brännare.
27. Flytta inte under användning. Låt svalna helt innan hantering. Rengör med en mjuk trasa och milt glasrengöringsmedel. Använd inte slipande material.
28. Förvara på en torr plats när den inte används.
29. GLAS KAN GÅ BRÖS OM DET KOMMER IHÅG – Hantera försiktigt. Använd handskar under monteringen.
30. HÅLL BARN OCH HUSDJUR BORT – Detta är inte en leksak. Risk för brännskador eller brott.
31. ENDAST FÖR UTOMHUSBRUK – Använd inte inomhus eller i slutna utrymmen.
32. TÄCK INTE MED BRANDFARLIGT MATERIAL – Brandrisk.
33. ANVÄND PÅ EN STABIL, ICKE-BRANDBAR YTA – Undvik ojämn eller brännbar mark .
34. GLAS KAN GÅ BRÖS OM DET KOMMER IHÅG – Hantera försiktigt. Använd handskar under monteringen.
35. VARNING: HÖG TEMPERATUR – Metalldelar blir extremt varma under användning. Vidrör inte utan skydd.
36. När produkten brinner är ugnens yttemperatur hög; rör inte vid produkten. Vänta tills ugnen har svalnat innan du förvarar produkten; stänk inte kallt vatten på ugnen.

Parameterlista

Modell	VOLD-ZP-01
Bränsle	Ved och träpellets
Skorstenens ytterdiameter	ϕ 60 mm (2,36 tum)
Maximal höjd efter skorstensinstallation (inklusive värd)	2565 mm (101 tum)

Dellista

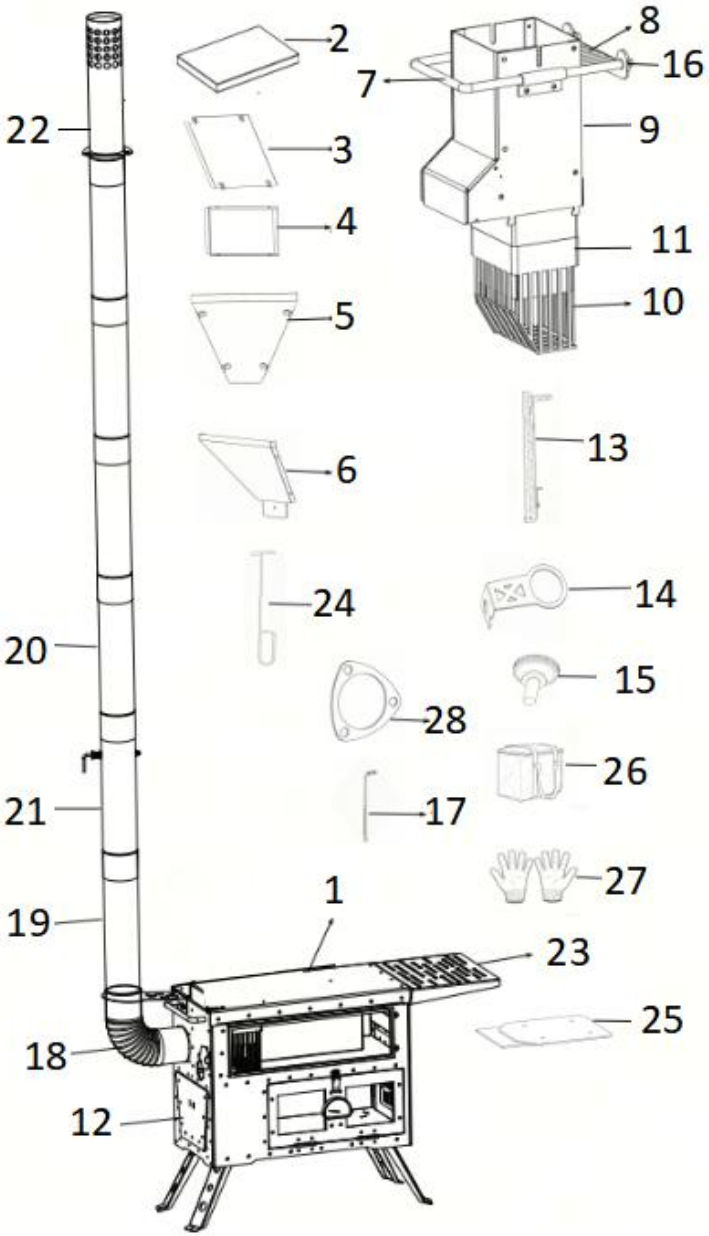

Del	Beskrivning	Antal
1	Spis	1 st
2	Takskydd för granulärt förvaringsfack	1 st

Del	Beskrivning	Antal
3	Rektangulär behållarens frontpanel	2 st
4	Rektangulär sidopanel för behållare	2 st
5	Trapetsformad behållarens frontpanel	2 st
6	Trapetsformad sidopanel för behållare	2 st
7	Flödeskontrollens dragstång	1 st
8	Flödesregulator	1 st
9	Partikelstyrningshylsa	1 st
10	Pelletförbränningskammare	1 st
11	Förbränningskammarlock	1 st
12	Asklåda	1 st
13	Handtag för asklåda	1 st
14	Skorstensfäste	1 st
15	M *8 Räfflad bult	3 st
16	M 6 låsmutter	2 st
17	Sexkantsnyckel	1 st
18	Armbågsskorsten	1 st
19	Direkt skorstensrör φ60×400	3 st
20	Direkt Skorstensrör φ60×350	2 st
21	φ60×300 skorstensrör Med spjällventil	1 st
22	Gnistfångarrör	1 st
23	Förvaringsställ	1 st
24	Askkraka	1 st
25	Fyrkantig täckplatta	1 st
26	Bärbar väska	1 st
27	Handskar	1 st
28	Monteringsplatta för guylinställning	1 par

INSTRUKTIONER

Obs! Använd handskar när du installerar produkten för att undvika skador.

1. De trapetsformade sidopanelerna monteras till en komplett trapetsformad behållare med hjälp av roterbara spärrar på den trapetsformade behållarens frontpanel.

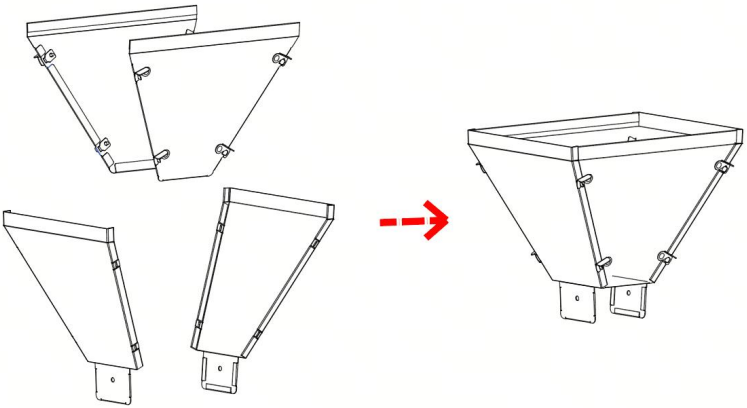

2. De rektangulära sidopanelerna på behållaren är fästa och monterade till en komplett rektangulär behållare med hjälp av roterbara spärrar på den rektangulära behållarens frontpanel.

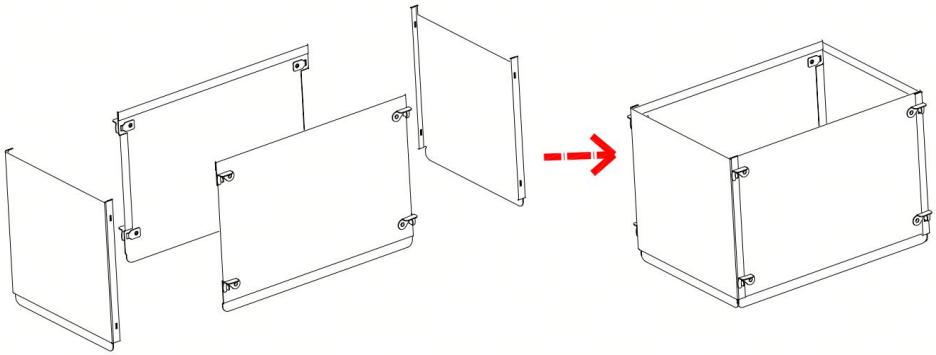

10.Sätt i den rektangulära tratten i den trapetsformade tratten och täck toppen av den rektangulära tratten med pelletsbehållarens topplock för att bilda en komplett pelletsbehållare.

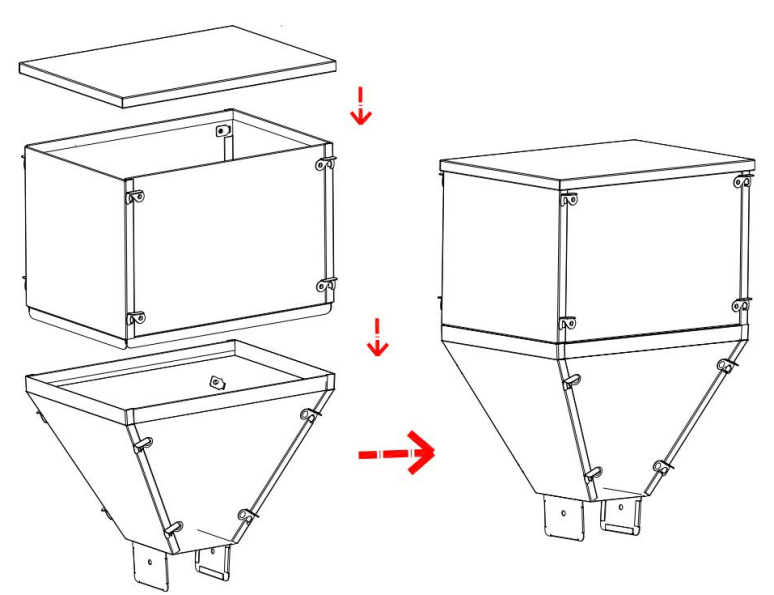

4. Fäll ut de fyra stödbenen från botten av ugnskroppen och placera sedan ugnen på en plan markyta.

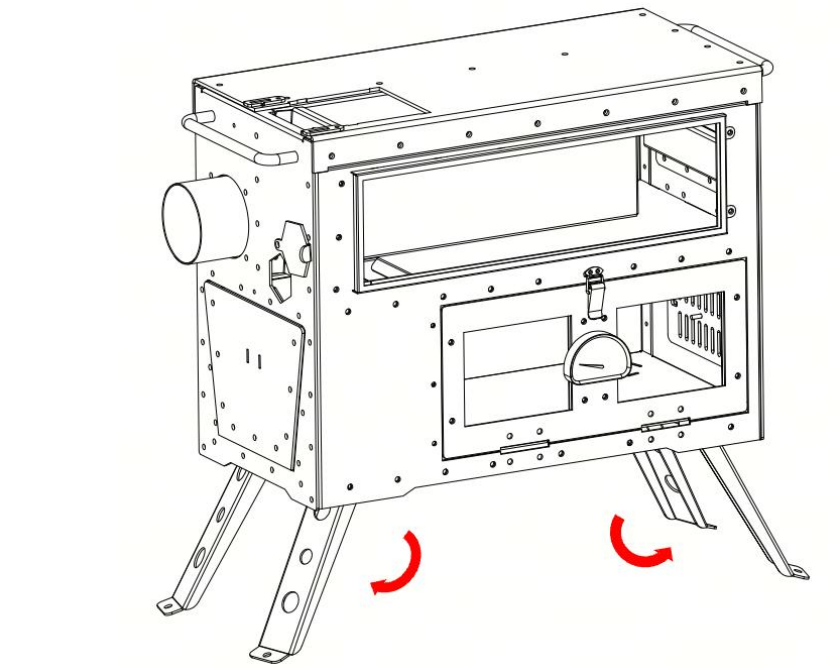

5. Sätt in pelletsbrännaren i kaminen och fäst den med spärrarna på båda sidor.

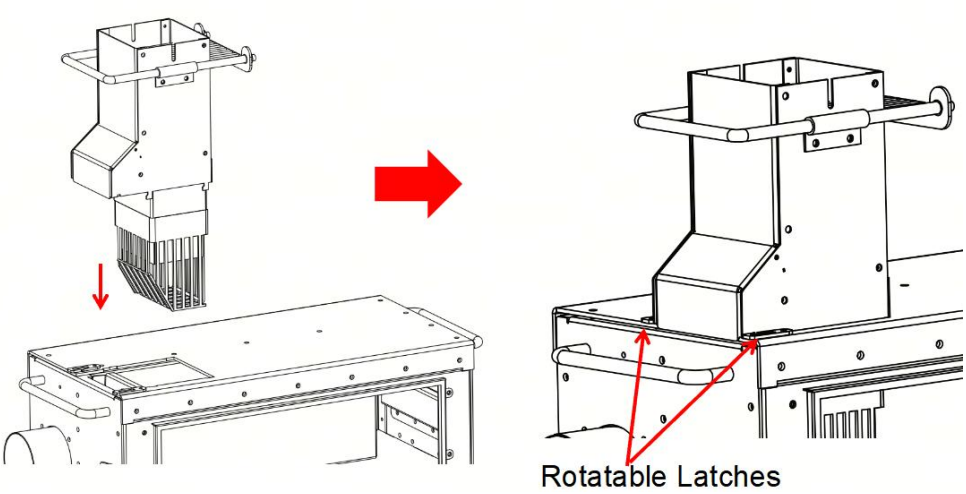

6. Sätt in pelletsbehållaren i brännarenheten och fäst den på båda sidor med räfflade bultar.

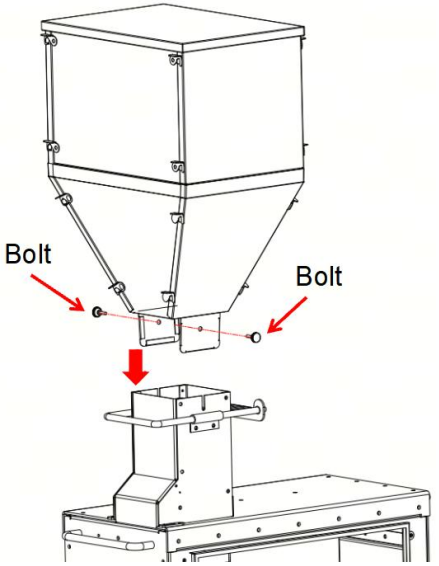

7. För in vinkelskorstenen i skorstensöppningen på kaminens stomme. Montera ett direkt skorstensrör över vinkelskorstenen . Skjut sedan

skorstenens fästbeslag från toppen av det direkta skorstensröret ner till botten. Justera skorstenens fästbeslag. Montera det stora hålet på framsidan av fästet på bulten på baksidan av kaminen och förskjut sedan skorstenens fästbeslag horisontellt så att det lilla hålet låses fast på bulten. Dra åt bulten lätt för att säkra skorstenens fästbeslag.

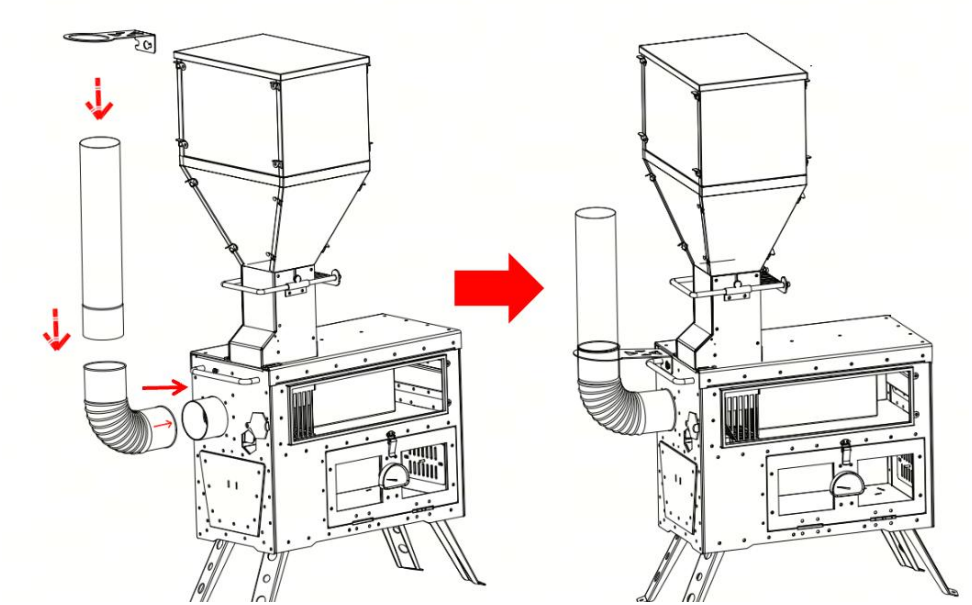

8. Montera det stora runda hålet på förvaringsställets frontpanel på bulten på spisens framsida. Sänk ner förvaringsstället så att det lilla hålet på ställets framsida låses fast på bulten för att slutföra installationen.

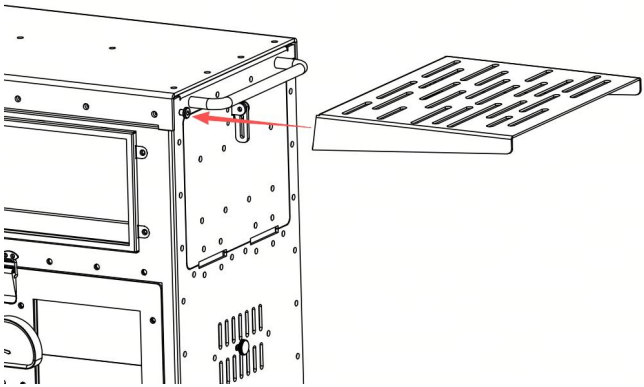

9. Montera skorstensröret med spjällventilen, de direkta skorstensrören och gnistfångarröret genom att skjuta ihop det enligt anvisningarna. skorstenshöjd. Skorstensröret med spjällventil och gnistfångarrör ska placeras i båda ändar av skorstensaggregatet .

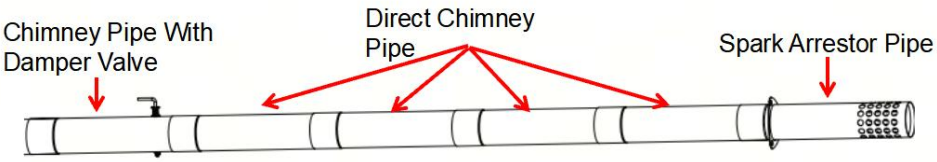

17.Montera den monterade skorstenen på kaminens direkta skorstensrör . Placera slutligen den trapetsformade asklådan inuti kaminen för att slutföra produktinstallationen.

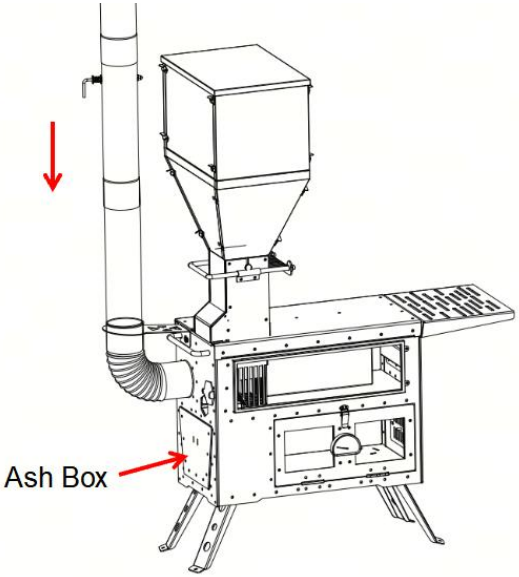

OBS: För bättre fixering av skorstenen kan du köpa tre 4 m långa högtemperaturglasfiberrep och tre jordspettar separat för att förstärka skorstenen. Knyt fast repen i hålen på stagjusteringens monteringsplatta e. För in stagjusteringens monteringsplatta e uppifrån på restaureringsröret .

Fäst sedan den andra änden av varje rep vid ett jordspett och slå ner stolpen i marken med repet spänt. Håll de tre repen spända för att spänna stagjusteringens monteringsplatta e och förbättra skorstenens vindmotstånd.
11. Öppna taklocket på förvaringsbehållaren för granulat, tillsätt en lämplig mängd träpellets och sätt sedan tillbaka taklocket.
12. Tryck flödesregleringsstången mot partikelstyrningshylsan för att öppna flödesregleringens passage, så att träpellets kan falla ner i pelletsförbränningskammaren. Dra flödesregleringsstången utåt för att stänga flödeskanalen och förhindra att träpellets kommer in i förbränningskammaren . kammare.

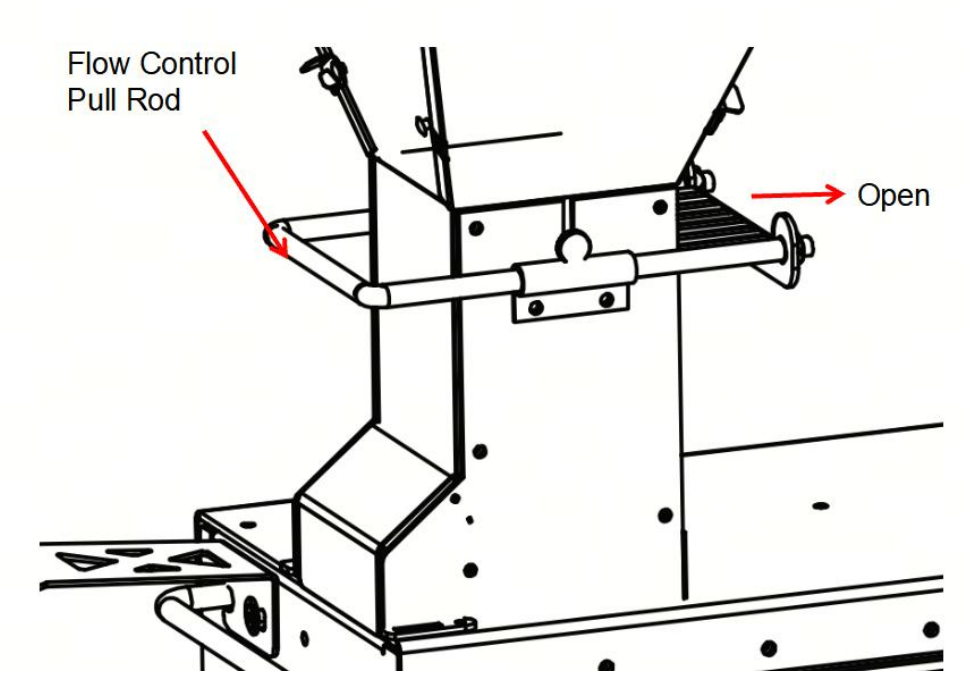

13. Öppna tändlocket på kaminens baksida, sätt in tändtänden i kaminen och tänd träpelletsen i förbränningskammaren. Stäng tändlocket efter tändning. (Tändtänden måste köpas separat.)

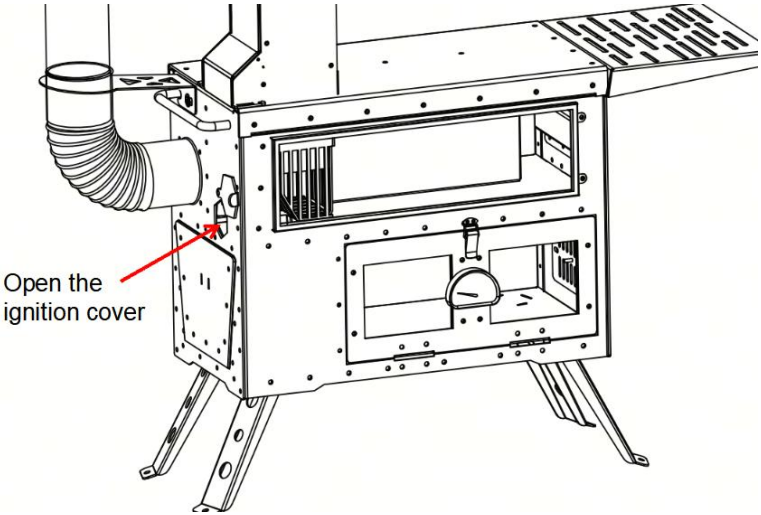

14. Justera mutterns vertikala läge för att kontrollera täckningsområdet för pelletsförbränningskammarens lock, så att flamstorleken och förbränningshastigheten kan justeras. Flytta justeringsmuttern uppåt för att öka flameffekten; flytta den nedåt för att minska flameffekten .

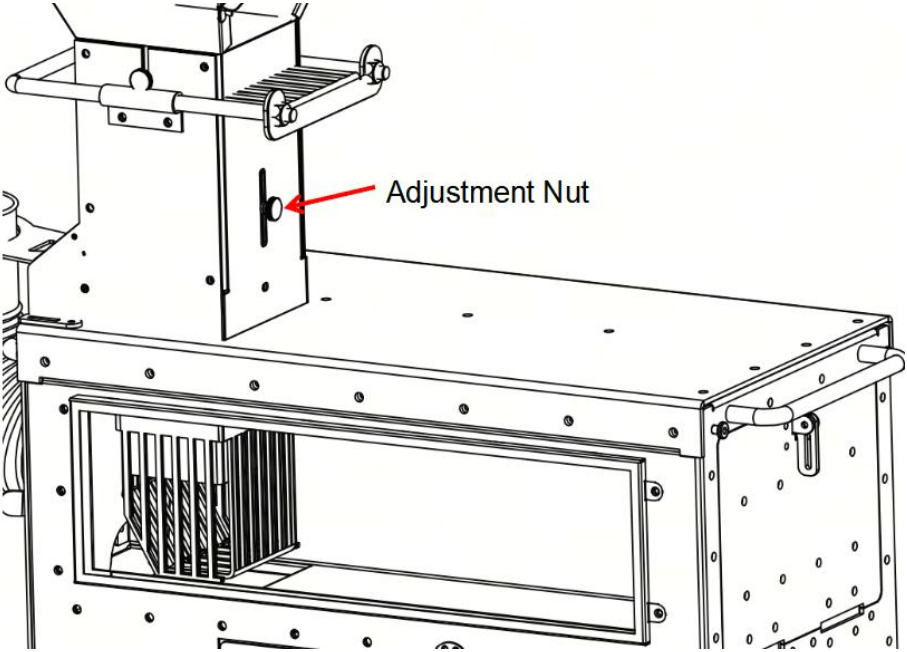

15. För spjället på skorstensröret med spjällventil: vrid spjället nedåt för att öppna passagen och öka frånluftsflödet; placera spjället horisontellt för att stänga passagen och minska frånluftsflödet. Om produkten har dålig frånluftsventilation, öppna spjällventilen på skorstensröret.

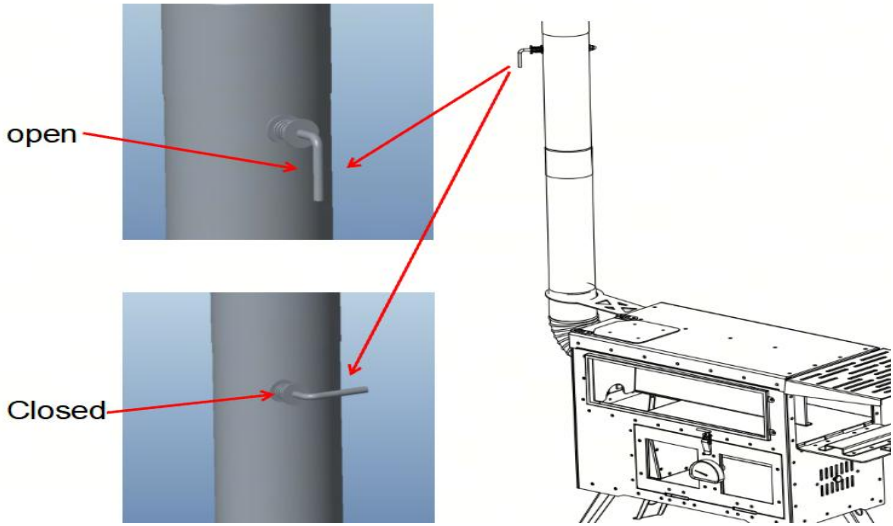

16. Flytta luftintagsskruven på ugnens framsida åt vänster för att öppna luftintaget; flytta den åt höger för att stänga luftintaget.

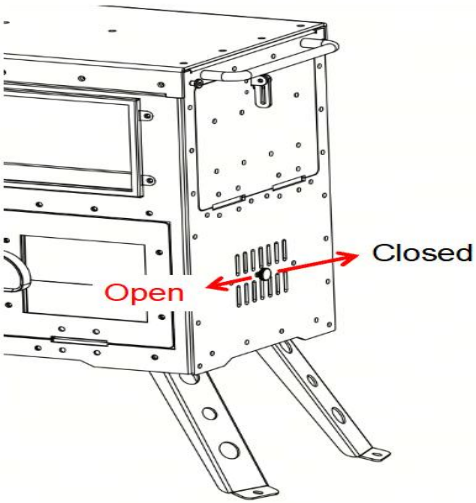

1 7. När asklådan är full med aska, stick in asklådans handtag i askhålet

för att ta ut askan.

1 8. Det bakre luftintagslocket öppnas automatiskt när träpellets tillsätts i pelletskammaren, men måste stängas manuellt genom att trycka det nedåt .

19. Lås upp låset för att aktivera ugnsfunktionen.

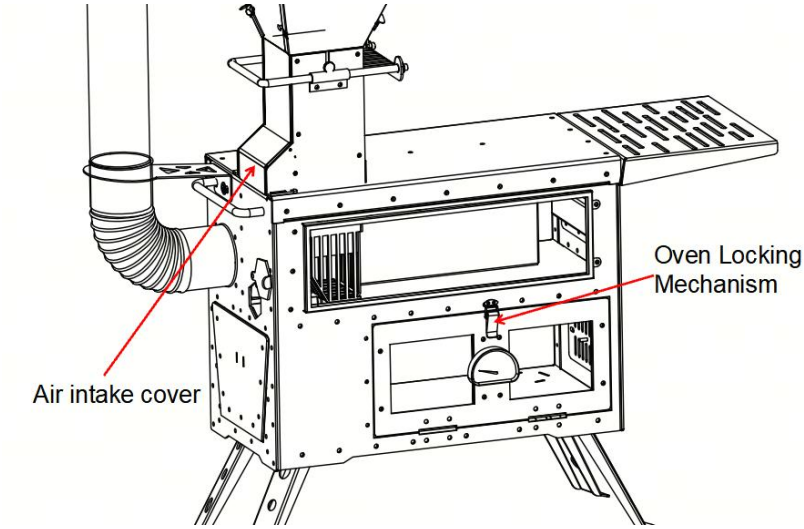

27.När träpelletsbehållaren inte används, vänta tills kaminen har svalnat innan du tar bort pelletsbehållaren och försegla inloppet med den fyrkantiga täckplattan.

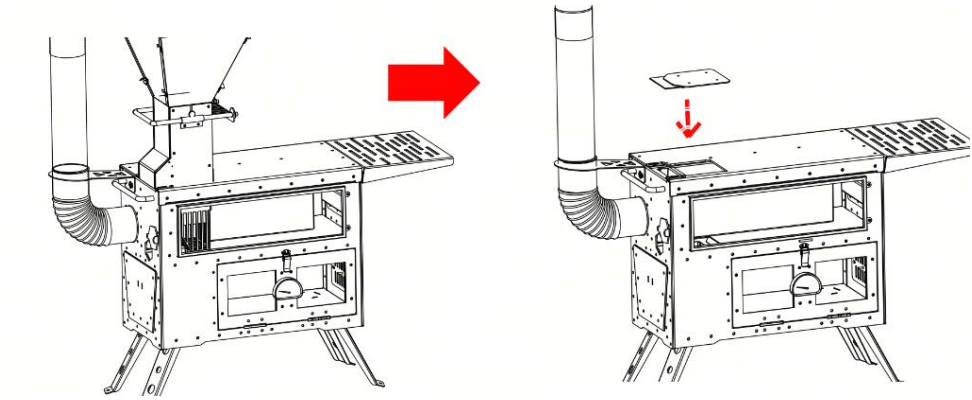

21. När du använder ved som bränsle, öppna den främre vedmatningsluckan, lägg veden i kaminen och stäng sedan

vedmatningsluckan. Öppna sedan tändlocket på baksidan av kaminen, sätt i en tändare i kaminen och tänd veden. (Tändningständare måste köpas separat.)

