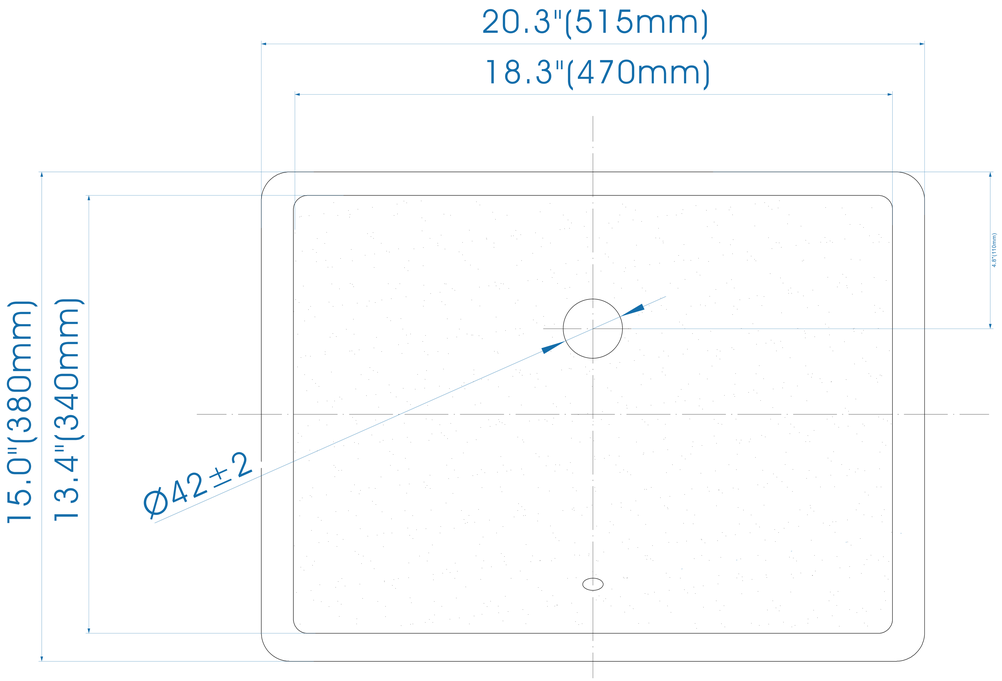
20.3"(515mm)
18.3"(470mm)
15.0"(380mm)
13.4"(340mm)
Ø42±2

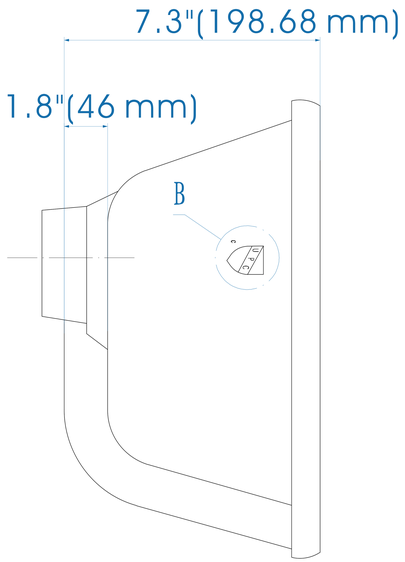
7.3"(198.68 mm)
1.8"(46 mm)
B