VEVOR

Upgrade · The Home Creator Way

VEVOR Support Center

Running Boards

Model:TB-SS-001

VEVOR | Upgrade
The Home Creator Way

Model:TB-SS-001

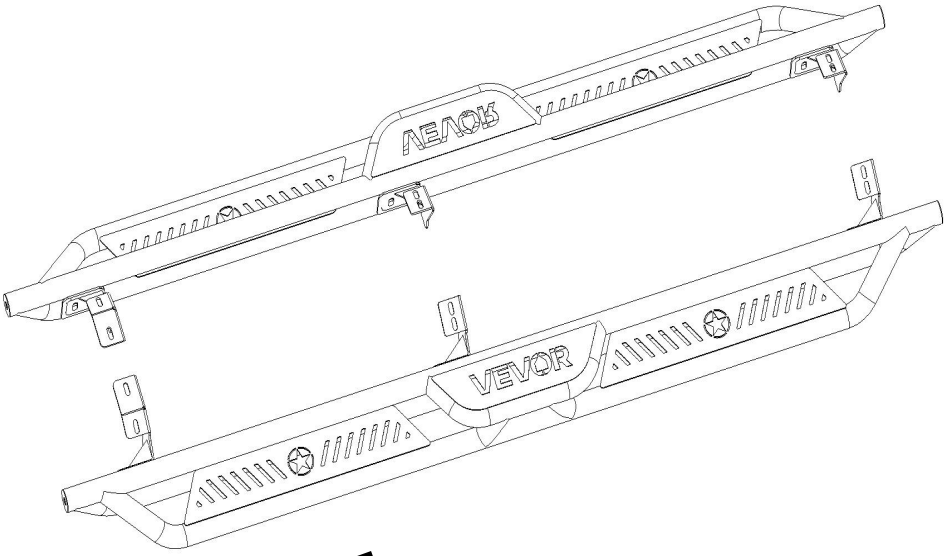

This is the original instruction, please read all manual instructions carefully before operating. VEVOR reserves a clear interpretation of our user manual. The appearance of the product shall be subject to the product you received. Please forgive us that we won't inform you again if there are any technology or software updates on our product.

Warning-To reduce the risk of injury, user must read instructions manual carefully.
The product complies with relevant standards and regulations. Installation of this device must comply with all applicable regulations, and it should only be operated in well-ventilated areas. Please read the user manual before installing and using this equipment.
Children shall not play with the appliance.
Please properly keep product. Check whether the product is abnormal before use. If it is abnormal, please stop using it.
Please use the product according to the intended use, warn of potential injury from misuse.

Before Installation

Read this instruction carefully before starting installation.
Proper tools will improve the quality of installation and reduce the time required.
If missing parts or any damage is found, please take a picture and contact us.
Professional installation would be highly recommended.
Periodic check to ensure all mounting hardware remains secure and tight.

Step 1:

1. Locate (3) mounting positions on each side.
2. Remove factory plugs or hex bolts from mounting positions.
3. Clean the sealant and dirt around mounting positions.
4.

Step 2:

1. Attach bracket to the rocker panel and secure it with (2) M8 hex bolts, (2) M8 flat washers.
2. Repeat to install all brackets. Do not fully tighten.

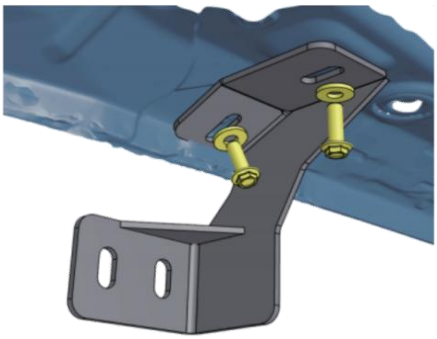

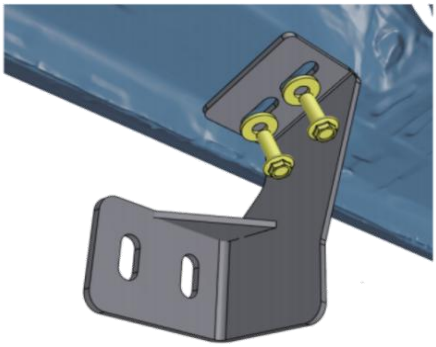

Front Passenger Side Bracket

Center Passenger Side Bracket



Front ← Passenger Right Side

Step 3:

1. With assistance, lift and attach the Running Boards to brackets. Secure the Running Boards on brackets with (6) M10 hex bolts and (6) M10 hex nuts.
2. Repeat to install the other side. Do not fully tighten.

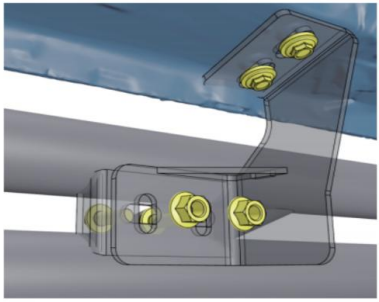

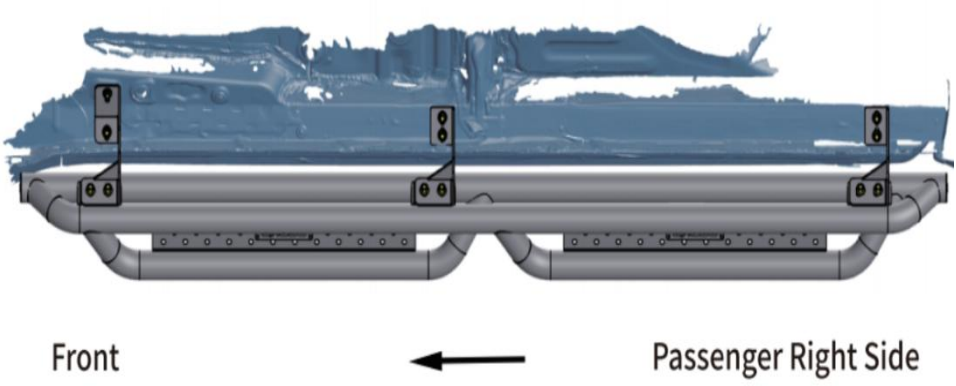

Step 4:

1. Tighten M8 hex bolts on vehicle with 15ft. lbs. torque.
2. Adjust the Running Boards to level and tighten M10 hex bolts and nuts with 31
ft. lbs. torque.
3. After the Running Boards is installed, periodic check to ensure all mounting
Hardware.

Part List:

	Qty.	Description
DF	×1	Front Driver Side Bracket
PF	×1	Front Passenger Side Bracket
DC/DR	×2	Center/Rear Driver Side Bracket
PC/PR	×2	Center/Rear Passenger Side Bracket
A	×12	M10X25 Hexagon Serrated Flange Bolt

	×12	M10 Hexagon Serrated Flange Nut
B	×12	M8X25 Hexagon Serrated Flange Bolt
	×12	M8 ×25 Flat Washers

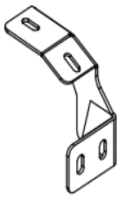

DF



DC/DR



PF

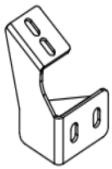

PC/PR



A: To secure step bar on brackets.



B: To secure brackets on vehicle.



VEVOR

Upgrade · The Home Creator Way

Centre d'assistance VEVOR

Marchepieds

Modèle : TB-SS-001

VEVOR | Upgrade
The Home Creator Way

Modèle : TB-SS-001

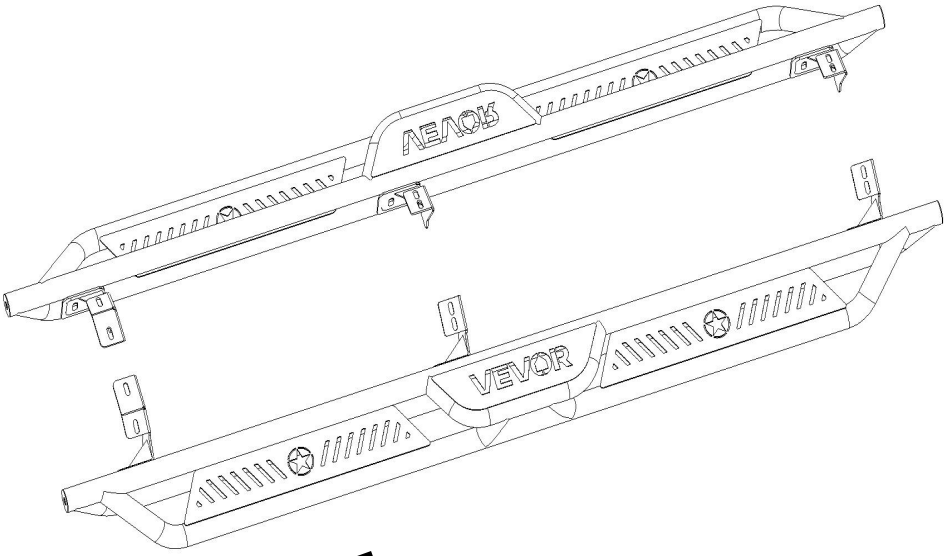

Voici les instructions originales. Veuillez lire attentivement toutes les instructions du manuel avant utilisation. VEVOR se réserve le droit d'interpréter ce manuel à sa guise. L'apparence du produit que vous recevrez peut différer. Nous vous prions de nous excuser si nous vous informons des mises à jour techniques ou logicielles concernant notre produit.

Avertissement – Afin de réduire les risques de blessure, l’utilisateur doit lire attentivement le manuel d’instructions.
Ce produit est conforme aux normes et réglementations en vigueur. Son installation doit respecter toutes les réglementations applicables et son utilisation doit se faire uniquement dans des endroits bien ventilés. Veuillez lire attentivement le manuel d'utilisation avant d'installer et d'utiliser cet équipement.
Les enfants ne doivent pas jouer avec cet appareil.
Veuillez conserver le produit correctement. Vérifiez son état avant utilisation. En cas d'anomalie, cessez immédiatement l'utilisation.
Veuillez utiliser le produit conformément à son usage prévu et prendre connaissance des risques de blessures liés à une mauvaise utilisation.

Avant l'installation

Veuillez lire attentivement ces instructions avant de commencer l'installation. L' utilisation d'outils adaptés améliorera la qualité de l'installation et réduira le temps nécessaire.
Si des pièces sont manquantes ou endommagées , veuillez prendre une photo et nous contacter.
L'installation par un professionnel est fortement recommandée.
Vérifiez régulièrement que toutes les fixations sont bien serrées.

Étape 1 :

1. Repérez (3) positions de montage de chaque côté.
2. Retirez les bouchons d'usine ou les boulons hexagonaux de leurs emplacements de montage.
3. Nettoyez le mastic et la saleté autour des points de fixation.
4.

Étape 2 :

1. Fixez le support au bas de caisse et fixez -le avec (2) boulons hexagonaux M8,
(2) Rondelles plates M8.

2. Répétez l'opération pour installer tous les supports. Ne serrez pas complètement.

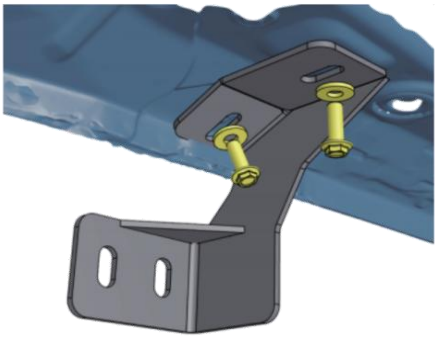

Front Passenger Side Bracket

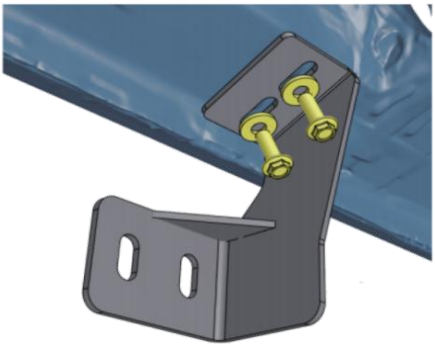

Center Passenger Side Bracket



Front

Passenger Right Side

Étape 3 :

1. Avec de l'aide, soulevez et fixez le Fixez les marchepieds aux supports. Marchepieds sur supports avec (6) M10 boulons hexagonaux et (6) écrous hexagonaux M10.
2. Répétez l'opération pour installer l'autre côté.

Ne pas serrer complètement.

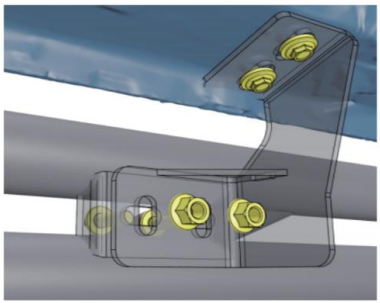

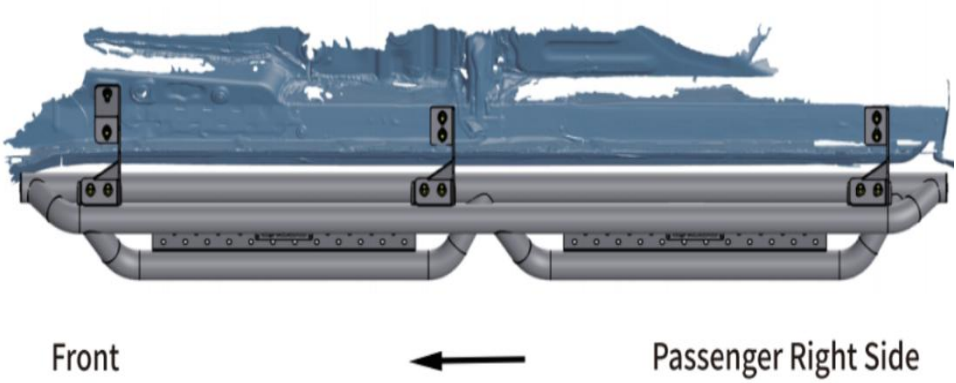

Étape 4 :

1. Serrer les boulons hexagonaux M8 du véhicule avec un couple de 15 pi-lb.
2. Ajustez les marchepieds pour les mettre à niveau et serrez les boulons et écrous hexagonaux M10 avec 31
ft. lbs. de couple.
3. installation des marchepieds , vérifiez périodiquement que tous les éléments de montage sont correctement fixés.

Matériel.

Liste des pièces :

	Qté.	Description
DF	×1	Support avant côté conducteur
PF	×1	Support avant côté passager
DC/DR	×2	Support central/arrière côté conducteur
PC/PR	×2	Support central/arrière côté passager

UN	×12	Boulon à bride hexagonale dentelée M10x25
	×12	Écrou à bride hexagonale dentelée M10
B	×12	Boulon à bride hexagonale dentelée M8x25
	×12	Rondelles plates M8 × 25

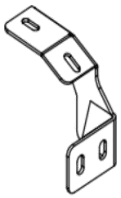

DF



DC/DR



PF

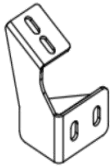

PC/PR



A: To secure step bar on brackets.



B: To secure brackets on vehicle.



VEVOR

Upgrade · The Home Creator Way

VEVOR Support Center

Trittbretter

Modell: TB-SS-001

VEVOR | Upgrade
The Home Creator Way

Modell: TB-SS-001

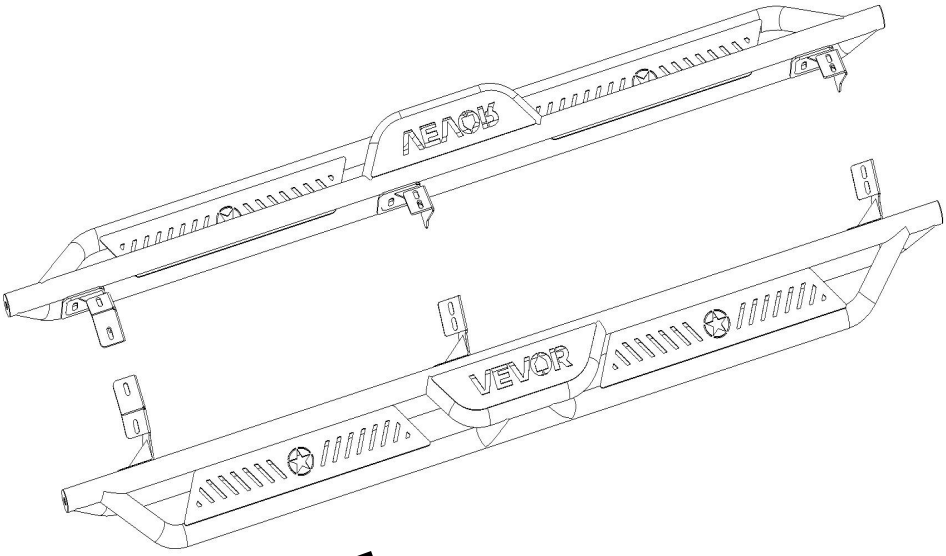

FRONT

Dies ist die Originalanleitung. Bitte lesen Sie die gesamte Bedienungsanleitung vor der Inbetriebnahme sorgfältig durch. VEVOR behält sich die Auslegung der Bedienungsanleitung vor. Das Aussehen des Produkts kann von dem gelieferten Produkt abweichen. Wir bitten um Verständnis, dass wir Sie nicht erneut über etwaige Technologie- oder Software-Updates informieren werden .

Warnung – Um das Verletzungsrisiko zu verringern, muss der Benutzer die Bedienungsanleitung sorgfältig lesen.
Das Produkt entspricht den geltenden Normen und Vorschriften. Die Installation dieses Geräts muss allen anwendbaren Vorschriften entsprechen und es darf nur in gut belüfteten Bereichen betrieben werden. Bitte lesen Sie die Bedienungsanleitung vor der Installation und Inbetriebnahme des Geräts.
Kinder dürfen nicht mit dem Gerät spielen.
Bitte bewahren Sie das Produkt ordnungsgemäß auf. Prüfen Sie es vor Gebrauch auf Beschädigungen. Sollte es Beschädigungen aufweisen, verwenden Sie es bitte nicht weiter.
Bitte verwenden Sie das Produkt gemäß dem vorgesehenen Verwendungszweck. Wir weisen auf mögliche Verletzungen durch unsachgemäße Verwendung hin.

Vor der Installation

Lesen Sie diese Anleitung vor Beginn der Installation sorgfältig durch.
Geeignetes Werkzeug verbessert die Installationsqualität und verkürzt die Installationszeit.
Sollten Teile fehlen oder Beschädigungen auftreten , fotografieren Sie diese bitte und kontaktieren Sie uns.
Eine Installation durch einen Fachmann wird dringend empfohlen.
Überprüfen Sie regelmäßig, ob alle Befestigungselemente fest sitzen.

Schritt 1:

1. auf jeder Seite (3) Montagepositionen .
2. Entfernen Sie die werkseitig angebrachten Stopfen oder Sechskantschrauben von den Befestigungspunkten.
3. Reinigen Sie die Dichtmasse und den Schmutz um die Montagestellen herum.
4.

Schritt 2:

1. Die Halterung an der Schwellerverkleidung befestigen und mit (2)

M8-Sechskantschrauben sichern .
(2) M8-Flachscheiben.
2. Wiederholen Sie den Vorgang, um alle Halterungen zu montieren. Nicht vollständig festziehen.

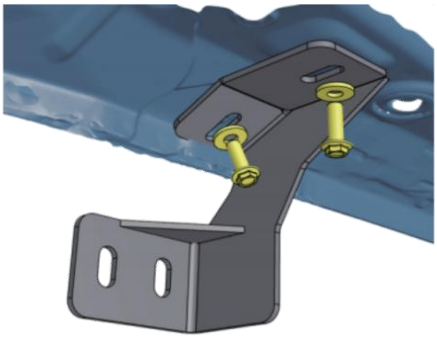

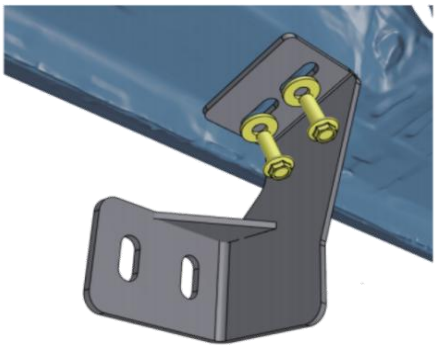

Front Passenger Side Bracket

Center Passenger Side Bracket



Front

Passenger Right Side

Schritt 3:

1. Heben und befestigen Sie mit Hilfe die Trittbretter an Halterungen befestigen. Sichern Sie die Trittbretter an Halterungen mit (6) M10 Sechskantschrauben und (6) M10-Sechskantmuttern.
2. Wiederholen Sie den Vorgang, um die andere Seite zu installieren.

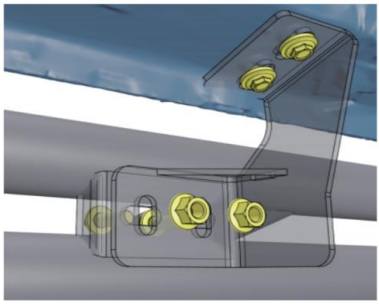

Nicht vollständig festziehen.

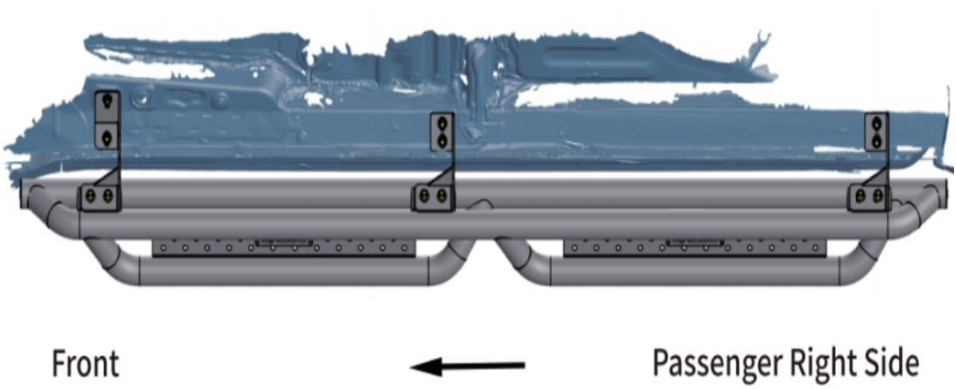

Schritt 4:

1. Die M8-Sechskantschrauben am Fahrzeug mit einem Drehmoment von 15 ft-lbs festziehen.
2. Die Trittbretter waagerecht ausrichten und die M10-Sechskantschrauben und -muttern mit 31 mm festziehen.
ft. lbs. Drehmoment.
3. Montage der Trittbretter sollten Sie regelmäßig überprüfen, ob alle Befestigungen korrekt sitzen.
Hardware.

Teileliste:

	Menge.	Beschreibung
DF	×1	Halterung vorne, Fahrerseite
PF	×1	Halterung vorne Beifahrerseite
DC/DR	×2	Mittlere/hintere Halterung auf der Fahrerseite

PC/PR	×2	Halterung Mitte/hinten, Beifahrerseite
A	×12	M10x25 Sechskant-Flanschschraube mit Verzahnung
	×12	M10 Sechskant-Flanschmutter mit Verzahnung
B	×12	M8x25 Sechskant-Flanschschraube mit Verzahnung
	×12	M8 ×25 Unterlegscheiben

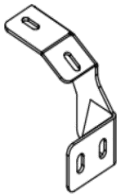

DF



DC/DR



PF

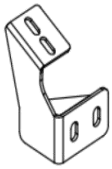

PC/PR



A: To secure step bar on brackets.



B: To secure brackets on vehicle.



VEVOR

Upgrade · The Home Creator Way

Centro assistenza VEVOR

Pedane laterali

Modello: TB-SS-001

VEVOR | Upgrade
The Home Creator Way

Modello: TB-SS-001

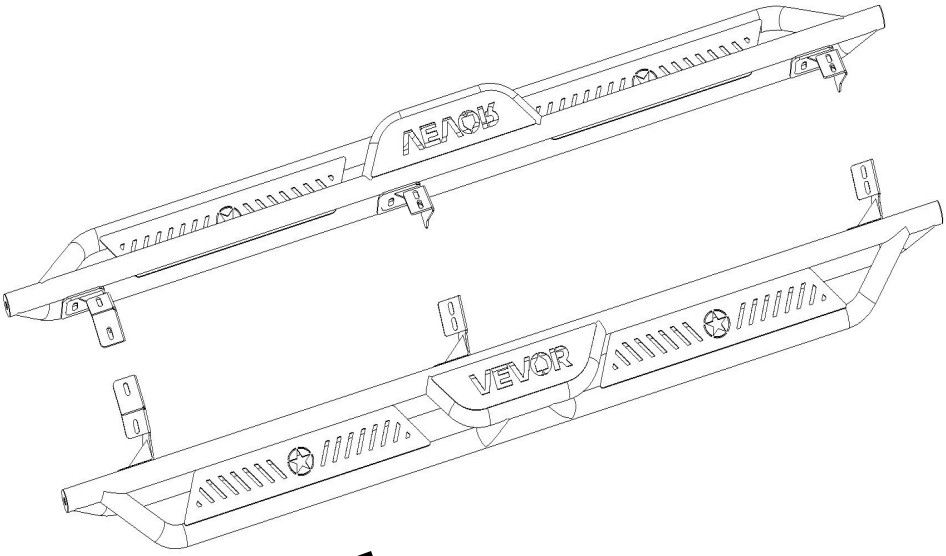

Queste sono le istruzioni originali, si prega di leggere attentamente tutte le istruzioni del manuale prima dell'uso. VEVOR si riserva il diritto di interpretare a proprio piacimento il presente manuale d'uso. L'aspetto del prodotto potrebbe differire leggermente da quello del prodotto ricevuto. Ci scusiamo se non vi informeremo tempestivamente di eventuali aggiornamenti tecnologici o software del nostro prodotto.

Attenzione: per ridurre il rischio di lesioni, l'utente deve leggere attentamente il manuale di istruzioni.
Il prodotto è conforme agli standard e alle normative vigenti. L'installazione di questo dispositivo deve essere conforme a tutte le normative applicabili e il suo utilizzo deve avvenire esclusivamente in aree ben ventilate. Si prega di leggere il manuale d'uso prima di installare e utilizzare l'apparecchiatura.
I bambini non devono giocare con l'apparecchio.
Conservare il prodotto in modo appropriato. Prima dell'uso, verificare che il prodotto non presenti anomalie. In caso di anomalie, interromperne immediatamente l'utilizzo.
Si prega di utilizzare il prodotto secondo le istruzioni d'uso. Attenzione ai potenziali rischi di lesioni derivanti da un uso improprio.

Prima dell'installazione

Leggere attentamente queste istruzioni prima di iniziare l'installazione.
L'utilizzo degli strumenti appropriati migliorerà la qualità dell'installazione e ridurrà i tempi necessari.
In caso di parti mancanti o danni , si prega di scattare una foto e di contattarci.
Si consiglia vivamente l'installazione da parte di un professionista.
Effettuare controlli periodici per assicurarsi che tutti i componenti di montaggio rimangano ben saldi.

Passaggio 1:

1. Individuare (3) posizioni di montaggio su ciascun lato.
2. Rimuovere i tappi o i bulloni esagonali di fabbrica dalle posizioni di montaggio.
3. Pulire il sigillante e lo sporco intorno ai punti di fissaggio.
4.

Passaggio 2:

1. Fissare la staffa al pannello laterale e fissarla con (2) bulloni esagonali

M8,
(2) Rondelle piatte M8.
2. Ripetere l'operazione per installare tutte le staffe. Non serrare completamente.

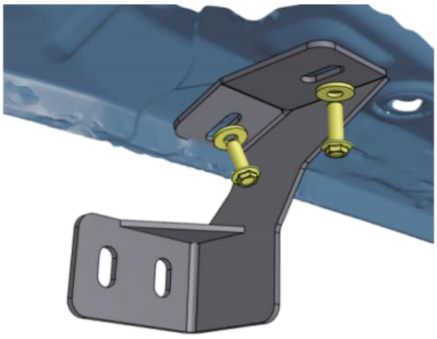

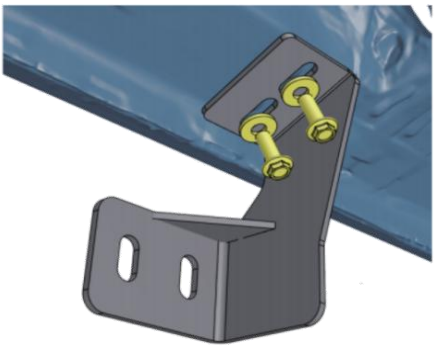

Front Passenger Side Bracket

Center Passenger Side Bracket



Front

Passenger Right Side

Passo 3:

1. Con l'aiuto di qualcuno, sollevare e attaccare il Pedane laterali alle staffe. Fissare le Pedane laterali su staffe con (6) M10
bulloni esagonali e (6) dadi esagonali M10.
2. Ripetere l'operazione per installare l'altro lato.

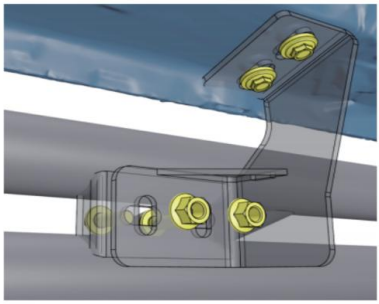

Non stringere completamente.

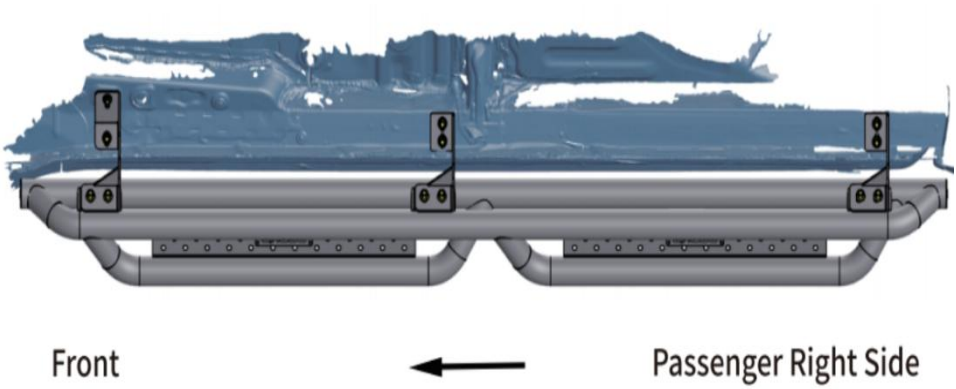

Passo 4:

1. Serrare i bulloni esagonali M8 sul veicolo con una coppia di 15 ft. lbs.
2. Regolare le pedane laterali in modo che siano livellate e serrare i bulloni e dadi esagonali M10 con 31
coppia in piedi-libbre.
3. installazione delle pedane laterali , effettuare un controllo periodico per assicurarsi che tutti i punti di montaggio siano corretti.
Hardware.

Elenco dei componenti:

	Quantità	Descrizione
DF	×1	Staffa anteriore lato guidatore
PF	×1	Staffa anteriore lato passeggero
CC/DR	×2	Staffa centrale/posteriore lato guidatore

PC/PR	×2	Staffa centrale/posteriore lato passeggero
UN	×12	Bullone flangiato esagonale dentellato M10X25
	×12	Dado flangiato esagonale dentellato M10
B	×12	Bullone flangiato esagonale dentellato M8X25
	×12	Rondelle piatte M8 ×25

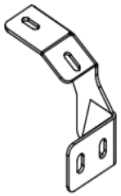

DF



DC/DR



PF

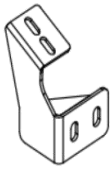

PC/PR



A: To secure step bar on brackets.



B: To secure brackets on vehicle.



VEVOR

Upgrade · The Home Creator Way

Centro de soporte de VEVOR

Estribos

Modelo: TB-SS-001

VEVOR | Upgrade
The Home Creator Way

Modelo: TB-SS-001

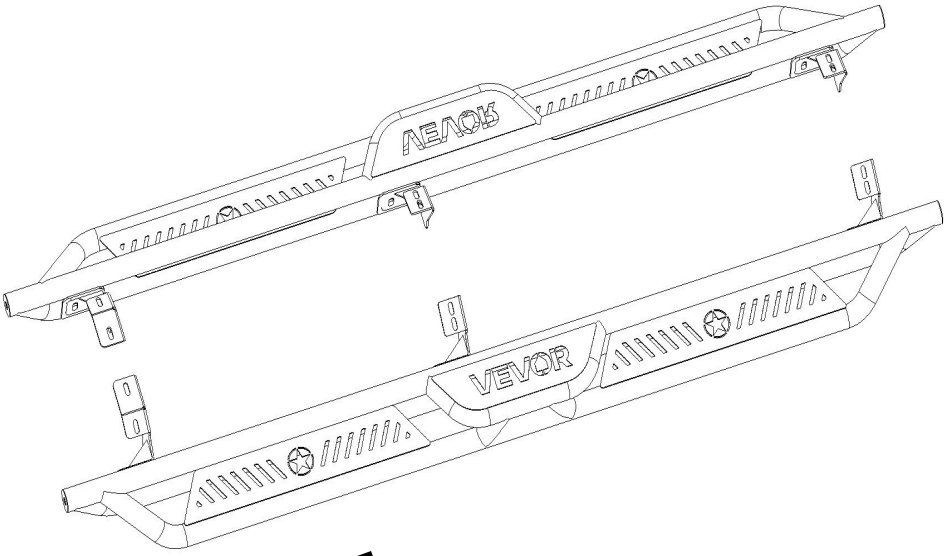

FRONT

Estas son las instrucciones originales. Lea atentamente todo el manual antes de usar el producto. VEVOR se reserva el derecho de interpretar el manual de usuario. El aspecto del producto puede variar con respecto al que reciba. Le pedimos disculpas si no le informamos nuevamente sobre actualizaciones de tecnología o software.

Advertencia: Para reducir el riesgo de lesiones, el usuario debe leer atentamente el manual de instrucciones.
El producto cumple con las normas y regulaciones pertinentes. La instalación de este dispositivo debe cumplir con todas las normativas aplicables y solo debe utilizarse en áreas bien ventiladas. Lea el manual de usuario antes de instalar y utilizar este equipo.
Los niños no deben jugar con el aparato.
Por favor, conserve el producto adecuadamente. Compruebe si presenta alguna anomalía antes de usarlo. Si detecta alguna anomalía, deje de usarlo.
Utilice el producto de acuerdo con el uso previsto; tenga en cuenta que un uso indebido puede causar lesiones.

Antes de la instalación

Lea atentamente estas instrucciones antes de comenzar la instalación. El uso de las herramientas adecuadas mejorará la calidad de la instalación y reducirá el tiempo necesario.
Si faltan piezas o encuentra algún daño , tome una fotografía y contáctenos.
Se recomienda encarecidamente la instalación por parte de un profesional.
Revise periódicamente que todos los elementos de montaje permanezcan seguros y bien ajustados.

Paso 1:

1. Localice (3) posiciones de montaje en cada lado.
2. Retire los tapones o pernos hexagonales de fábrica de sus posiciones de montaje.
3. Limpie el sellador y la suciedad alrededor de los puntos de montaje.
4.

Paso 2:

1. Fije el soporte al panel lateral y asegúrelo con (2) pernos hexagonales M8,
(2) Arandelas planas M8.

2. Repita el proceso para instalar todos los soportes. No los apriete completamente.

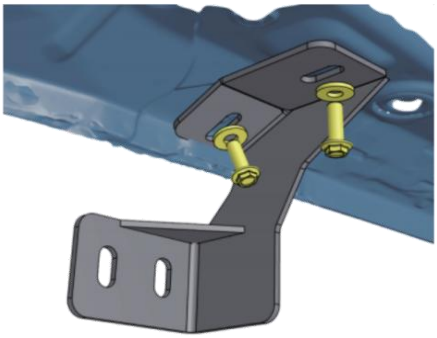

Front Passenger Side Bracket

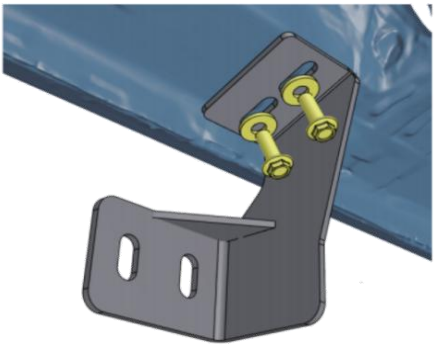

Center Passenger Side Bracket



Paso 3:

1. Con ayuda, levante y fije el Estribos a los soportes. Asegure los Estribos en soportes con (6) M10
pernos hexagonales y (6) tuercas hexagonales M10.
2. Repita el proceso para instalar el otro lado.
No apriete completamente.

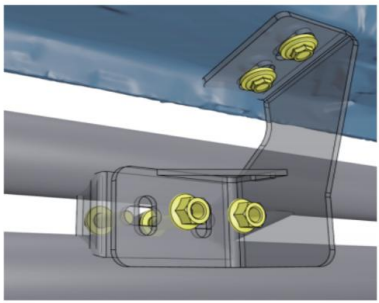

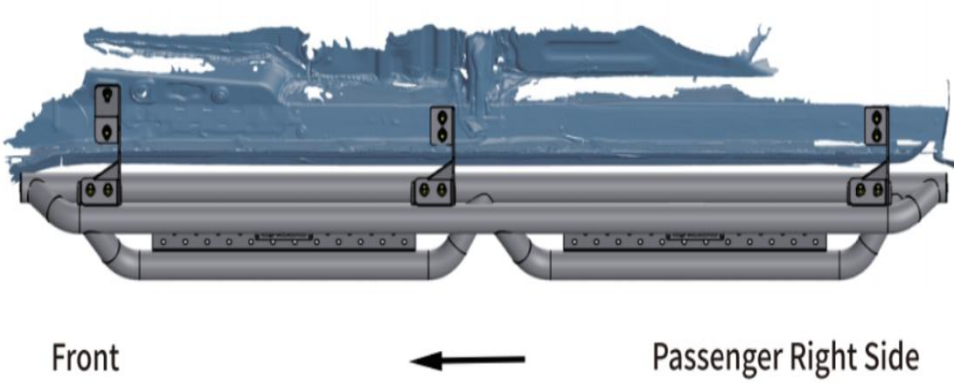

Paso 4:

1. Apriete los pernos hexagonales M8 del vehículo con un par de apriete de 15 lb-pie.
2. Ajuste los estribos para nivelarlos y apriete los pernos y tuercas hexagonales M10 con 31
par motor en libras-pie.
3. de instalar los estribos , realice una revisión periódica para asegurarse de que todos los soportes estén bien colocados.

Hardware.

Lista de piezas:

	Cantidad.	Descripción
DF	×1	Soporte del lado del conductor delantero
PF	×1	Soporte del lado del pasajero delantero
CC/DR	×2	Soporte central/trasero del lado del conductor
PC/PR	×2	Soporte central/trasero del lado del pasajero

A	×12	Tornillo hexagonal de brida dentada M10X25
	×12	Tuerca hexagonal de brida dentada M10
B	×12	Tornillo hexagonal de brida dentada M8X25
	×12	Arandelas planas M8 × 25

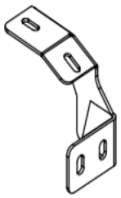

DF



DC/DR



PF

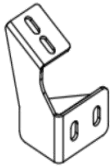

PC/PR



A: To secure step bar on brackets.



B: To secure brackets on vehicle.



VEVOR

Upgrade · The Home Creator Way

Centrum wsparcia VEVOR

Podnóżki

Model:TB-SS-001

VEVOR | Upgrade
The Home Creator Way

Model:TB-SS-001

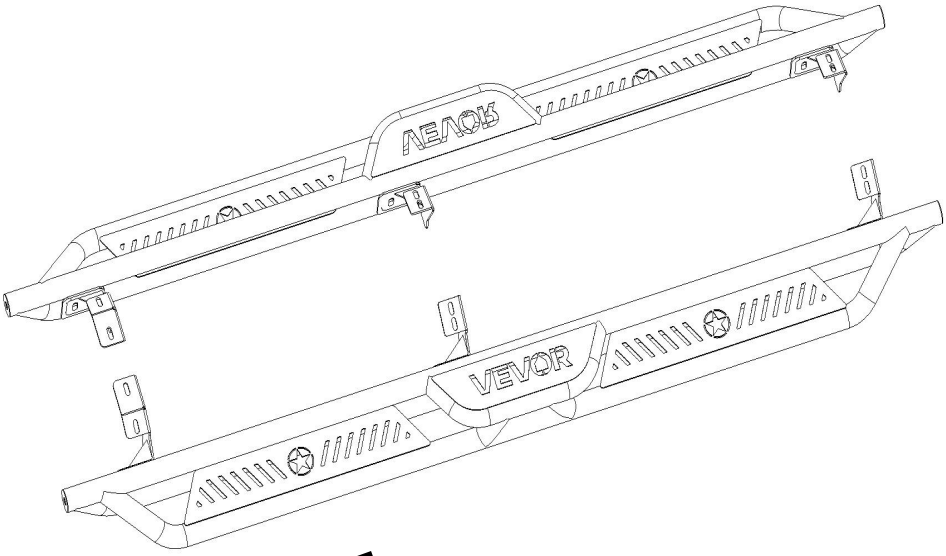

To jest oryginalna instrukcja obsługi. Przed użyciem prosimy o dokładne zapoznanie się z treścią instrukcji. Firma VEVOR zastrzega sobie prawo do jednoznacznej interpretacji niniejszej instrukcji obsługi. Wygląd produktu zależy od stanu, w jakim go otrzymali Państwo. Prosimy o wyrozumiałość, ale nie będziemy Państwa ponownie informować o aktualizacjach technologicznych lub oprogramowania naszego produktu.

Ostrzeżenie: Aby zminimalizować ryzyko obrażeń, użytkownik powinien uważnie przeczytać instrukcję obsługi.
Produkt jest zgodny z odpowiednimi normami i przepisami. Instalacja tego urządzenia musi być zgodna ze wszystkimi obowiązującymi przepisami i powinno być ono użytkowane wyłącznie w dobrze wentylowanych pomieszczeniach. Przed instalacją i użytkowaniem urządzenia należy zapoznać się z instrukcją obsługi.
Dzieci nie mogą bawić się urządzeniem.
Prosimy o prawidłowe przechowywanie produktu. Przed użyciem należy sprawdzić, czy produkt nie wykazuje oznak nieprawidłowości. W przypadku stwierdzenia nieprawidłowości, należy zaprzestać jego używania.
Używaj produktu zgodnie z jego przeznaczeniem, ostrzegając przed potencjalnymi obrażeniami na skutek niewłaściwego użycia.

Przed instalacją

Przed rozpoczęciem instalacji należy uważnie przeczytać niniejszą instrukcję.
Odpowiednie narzędzia poprawią jakość montażu i skrócą jego czas. W przypadku
stwierdzenia brakujących części lub uszkodzeń , prosimy o wykonanie zdjęcia i kontakt z nami.
Zalecamy profesjonalną instalację.
Regularnie sprawdzaj, czy wszystkie elementy montażowe są odpowiednio zabezpieczone i dokręcone.

Krok 1:

1. Zlokalizuj (3) pozycje montażowe po każdej stronie.
2. Wyjmij fabryczne zaślepki lub śruby sześciokątne z miejsc montażowych.
3. Oczyść uszczelniacz i brud wokół miejsc montażowych.
4.

Krok 2:

1. Przymocuj wspornik do panelu progowego i zabezpiecz go (2) śrubami imbusowymi M8,
(2) Podkładki płaskie M8.
2. Powtórz tę czynność, aby zamontować wszystkie wsporniki. Nie dokręcaj ich całkowicie.

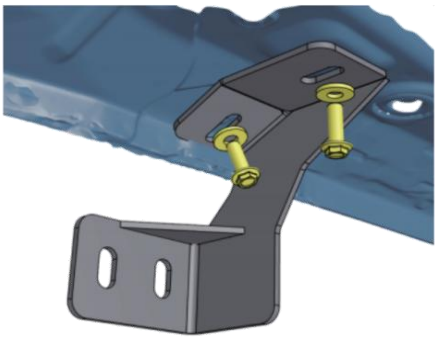

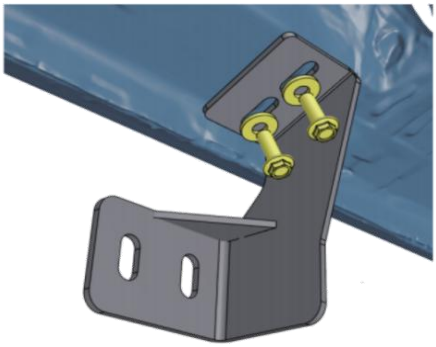

Front Passenger Side Bracket

Center Passenger Side Bracket



Front ← Passenger Right Side

Krok 3:

1. Z pomocą podnieś i zamocuj Podnóżki do wsporników. Zabezpiecz Podnóżki na wspornikach z (6) śrubami M10 śruby sześciokątne i (6) nakrętki sześciokątne M10.
2. Powtórz, aby zainstalować drugą stronę.

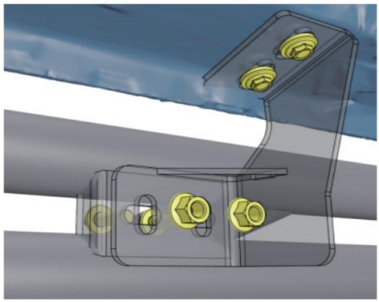

Nie dokręcać całkowicie.

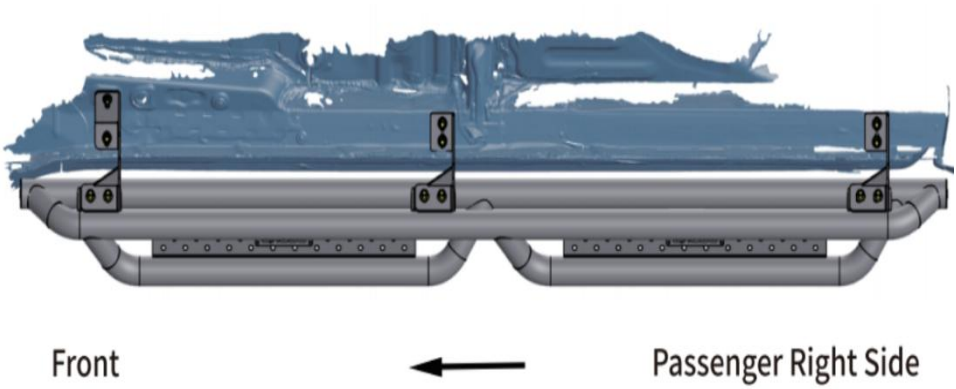

Krok 4:

1. Dokręć śruby sześciokątne M8 w pojeździe momentem obrotowym 15 ft.lbs.
2. Wypoziomuj stopnie i dokręć śruby sześciokątne M10 oraz nakrętki momentem 31
ft.lbs. moment obrotowy.
3. zamontowaniu podnóżków należy okresowo sprawdzać, czy wszystkie elementy montażowe są prawidłowo zamontowane.

Sprzęt komputerowy.

Lista części:

	Ilość	Opis
DF	×1	Przedni wspornik boczny kierowcy
PF	×1	Wspornik przedniego siedzenia pasażera
DC/DR	×2	Wspornik środkowy/tylny po stronie kierowcy

PC/PR	×2	Wspornik środkowy/tylny po stronie pasażera
A	×12	Śruba kołnierzowa ząbkowana sześciokątna M10X25
	×12	Nakrętka kołnierzowa ząbkowana sześciokątna M10
B	×12	Śruba kołnierzowa ząbkowana sześciokątna M8X25
	×12	Podkładki płaskie M8 × 25

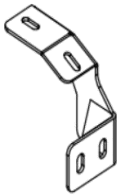

DF



DC/DR



PF

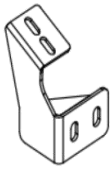

PC/PR



A: To secure step bar on brackets.



B: To secure brackets on vehicle.



VEVOR

Upgrade · The Home Creator Way

VEVOR-ondersteuningscentrum

Treeplanken

Model: TB-SS-001

VEVOR | Upgrade
The Home Creator Way

Model: TB-SS-001

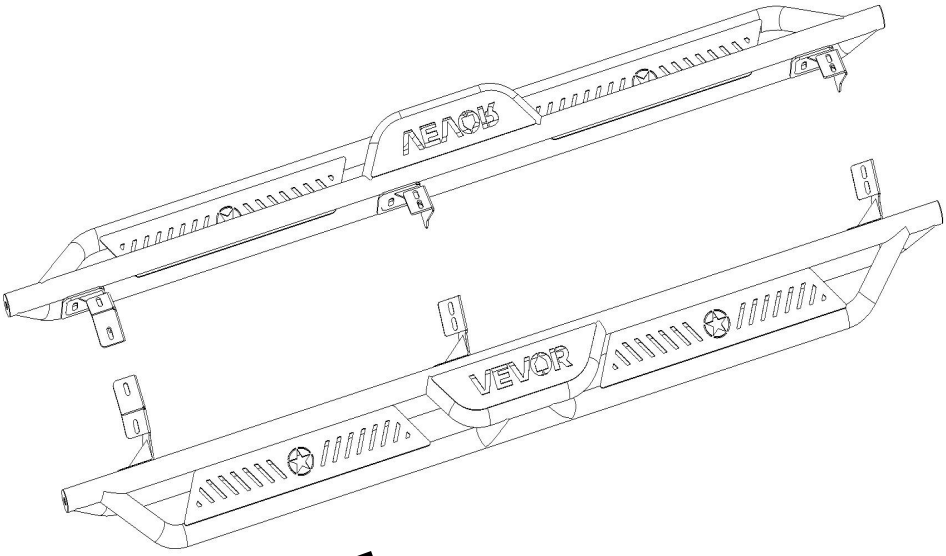

Dit is de originele handleiding. Lees alle instructies in de handleiding zorgvuldig door voordat u het product in gebruik neemt. VEVOR behoudt zich het recht voor om de gebruikershandleiding anders te interpreteren. Het uiterlijk van het product kan afwijken van het product dat u ontvangt. Wij zullen u niet opnieuw informeren over eventuele technologische of software-updates voor ons product.

Waarschuwing: Om het risico op letsel te verminderen, dient de gebruiker de gebruiksaanwijzing zorgvuldig te lezen.
Het product voldoet aan de relevante normen en voorschriften. De installatie van dit apparaat moet voldoen aan alle geldende voorschriften en het mag alleen worden gebruikt in goed geventileerde ruimtes. Lees de gebruikershandleiding voordat u dit apparaat installeert en gebruikt.
Kinderen mogen niet met het apparaat spelen.
Bewaar het product op de juiste manier. Controleer vóór gebruik of het product niet defect is. Stop het gebruik als er een defect is.
Gebruik het product volgens het beoogde doel; wij waarschuwen voor mogelijk letsel door verkeerd gebruik.

Voor de installatie

Lees deze instructies aandachtig door voordat u met de installatie begint.
Het gebruik van het juiste gereedschap verbetert de kwaliteit van de installatie en verkort de benodigde tijd.
Als er onderdelen ontbreken of als er schade is , maak dan een foto en neem contact met ons op.
Professionele installatie wordt sterk aanbevolen.
Controleer regelmatig of alle bevestigingsmaterialen goed vastzitten.

Stap 1:

1. Zoek (3) bevestigingspunten aan elke kant.
2. Verwijder de fabriekspluggen of zeskantbouten van de bevestigingspunten.
3. Reinig de kit en het vuil rond de bevestigingspunten.
4.

Stap 2:

1. Bevestig de beugel aan het dorpelpaneel en zet deze vast met (2) M8 zeskantbouten.

(2) M8 platte ringen.

2. Herhaal dit proces voor het monteren van alle beugels. Draai ze niet volledig vast.

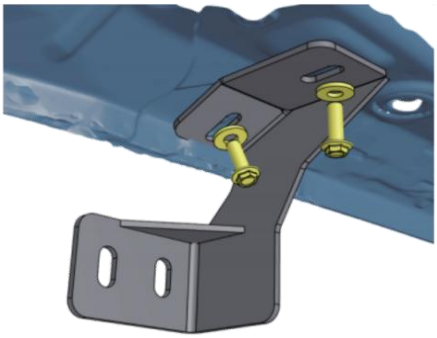

Front Passenger Side Bracket

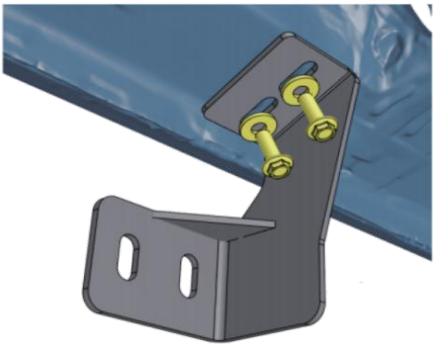

Center Passenger Side Bracket



Stap 3:

1. Til de met hulp op en bevestig de Bevestig de treeplanken aan de beugels. Zet ze vast. Treeplanken op beugels met (6) M10
zeskantbouten en (6) M10 zeskantmoeren.
2. Herhaal dit om de andere kant te installeren.
Niet volledig vastdraaien.

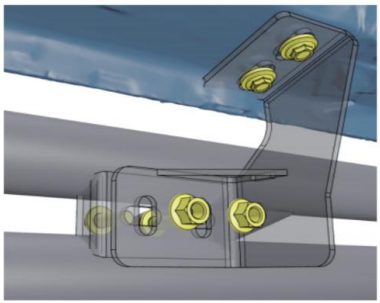

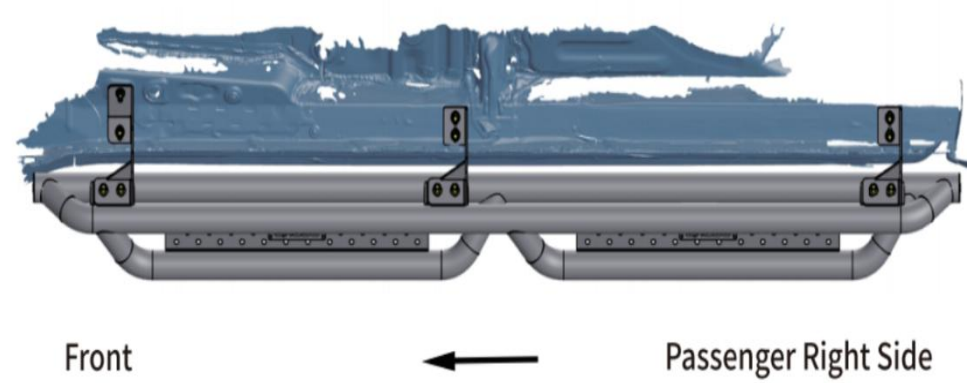

Stap 4:

1. Draai de M8 zeskantbouten op het voertuig vast met een koppel van 15 ft. lbs.
2. Stel de treeplanken waterpas af en draai de M10 zeskantbouten en -moeren vast met 31
koppel in ft. lbs.
3. de installatie van de treeplanken is het belangrijk om periodiek te controleren of alle bevestigingspunten goed vastzitten.
Hardware.

Onderdelenlijst:

	Aantal.	Beschrijving
DF	×1	Bevestigingsbeugel aan de voorzijde, bestuurderszijde
PF	×1	Bevestigingsbeugel aan de voorzijde, passagierszijde
DC/DR	×2	Midden-/achterbeugel aan de bestuurderszijde
PC/PR	×2	Midden-/achterbeugel aan de passagierszijde

A	×12	M10X25 Zeskantbout met gekartelde flens
	×12	M10 zeskantige getande flensmoer
B	×12	M8X25 Zeskantbout met gekartelde flens
	×12	M8 ×25 platte ringen

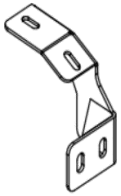

DF



DC/DR



PF

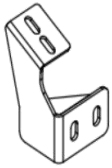

PC/PR



A: To secure step bar on brackets.



B: To secure brackets on vehicle.



VEVOR

Upgrade · The Home Creator Way

VEVOR Supportcenter

Fotsteg

Modell: TB-SS-001

VEVOR | Upgrade
The Home Creator Way

Modell: TB-SS-001

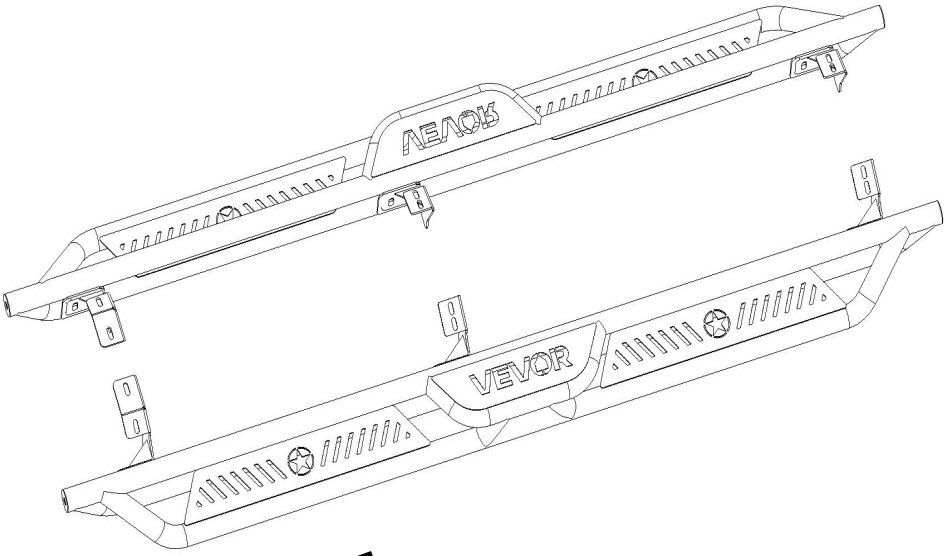

FRONT

Detta är originalinstruktionerna, vänligen läs alla instruktioner noggrant innan du använder produkten. VEVOR förbehåller sig en tydlig tolkning av vår användarmanual. Produktens utseende ska vara beroende av den produkt du mottagit. Vi ber om ursäkt för att vi inte kommer att informera dig igen om det finns några teknik- eller programuppdateringar för vår produkt.

Varning – För att minska risken för skador måste användaren läsa instruktionsmanualen noggrant.
Produkten uppfyller relevanta standarder och föreskrifter. Installationen av denna enhet måste uppfylla alla tillämpliga föreskrifter och den bör endast användas i välventilerade utrymmen. Läs användarmanualen innan du installerar och använder denna utrustning.
Barn får inte leka med apparaten.
Förvara produkten ordentligt. Kontrollera om produkten är avvikande före användning. Om den är avvikande, sluta använda den.
Använd produkten enligt avsett ändamål. Varna för potentiella skador vid felaktig användning.

Före installation

Läs noggrant igenom dessa instruktioner innan installationen påbörjas.
Rätt verktyg förbättrar installationskvaliteten och minskar tiden som krävs. Om du upptäcker saknade delar eller skador , vänligen ta en bild och kontakta oss.
Professionell installation rekommenderas starkt.
Regelbunden kontroll för att säkerställa att all monteringsutrustning sitter säkert och är åtdragen.

Steg 1:

1. Lokalisera (3) monteringsplatser på varje sida.
2. Ta bort fabrikspluggar eller sexkantsbultar från monteringspositionerna.
3. Rengör tätningsmedel och smuts runt monteringspunkterna.
4.

Steg 2:

1. Fäst fästet på vippstångspanelen och säkra det med (2) M8 sexkantsbultar,
(2) M8 plana brickor.
2. Upprepa för att montera alla fästen. Dra inte åt helt.

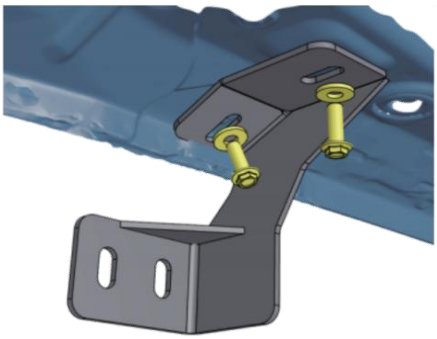

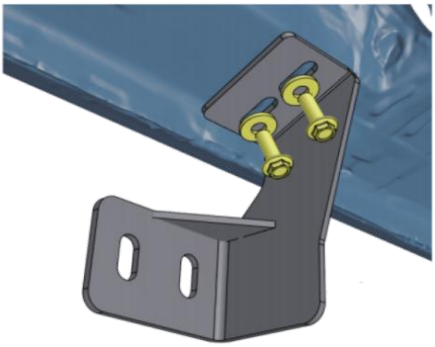

Front Passenger Side Bracket

Center Passenger Side Bracket



Front ← Passenger Right Side

Steg 3:

1. Lyft och fäst med hjälp Fotsteg till fästen. Fäst Fotsteg på fästen med (6) M10 sexkantsbultar och (6) M10 sexkantsmuttrar.
2. Upprepa för att montera den andra sidan.

Dra inte åt helt.

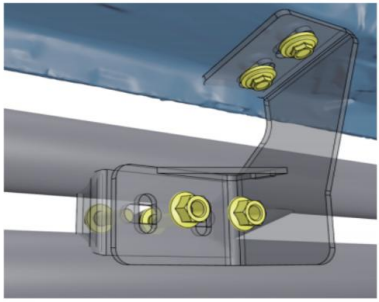

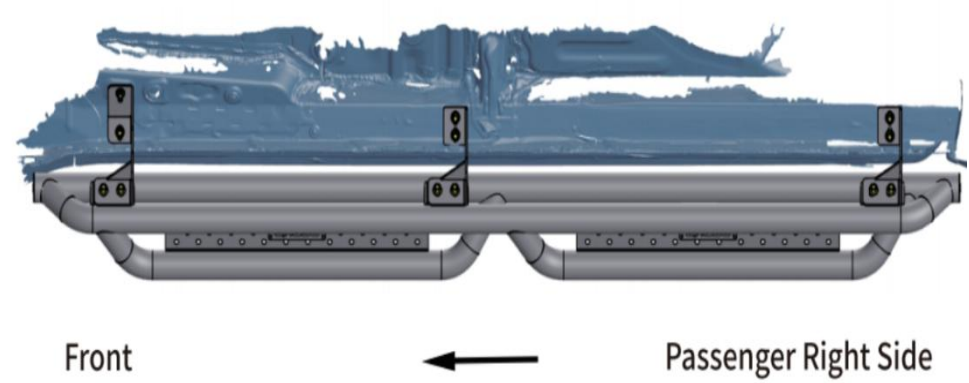

Steg 4:

1. Dra åt M8-sexkantsbultarna på fordonet med ett vridmoment på 15 ft. lbs. (ca 15 ft. lbs).
2. Justera fotstegen så att de är i jämnhöjd och dra åt M10 sexkantsbultar och muttrar med 31
ft. lbs. vridmoment.
3. Efter att fotsteg är monterade, kontrollera regelbundet att alla monteringsdetaljer är korrekt monterade.

Hårdvara.

Dellista:

	Antal	Beskrivning
DF	×1	Fäste förarsidan fram
PF	×1	Fäste på passagerarsidan fram
DC/DR	×2	Mitt-/bakre fäste förarsidan
PC/PR	×2	Fäste för mitten/bakre passagerarsida

En	×12	M10X25 Sexkantsraterad flänsbult
	×12	M10 Sexkantig tandad flänsmutter
B	×12	M8X25 Sexkantsräfflad flänsbult
	×12	M8 ×25 plattbrickor

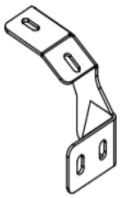

DF



DC/DR



PF

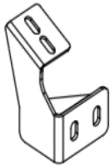

PC/PR



A: To secure step bar on brackets.



B: To secure brackets on vehicle.



VEVOR

Upgrade · The Home Creator Way

Centrum podpory VEVOR

Běžecké desky

Model: TB-SS-001

VEVOR | Upgrade
The Home Creator Way

Model: TB-SS-001

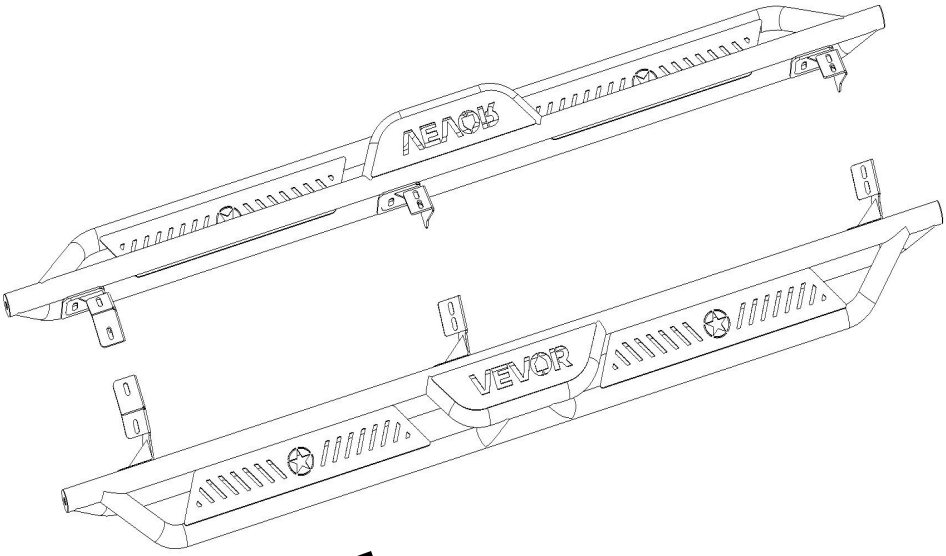

Toto je původní návod k použití, před použitím si prosím pečlivě přečtěte všechny pokyny v manuálu. Společnost VEVOR si vyhrazuje právo na jednoznačný výklad uživatelské příručky. Vzhled produktu se bude lišit v závislosti na produktu, který jste obdrželi. Prosíme, odpusťte nám, že vás nebudeme informovat o případných technologických nebo softwarových aktualizacích našeho produktu.

Varování – Aby se snížilo riziko zranění, musí si uživatel pečlivě přečíst návod k obsluze.
Výrobek splňuje příslušné normy a předpisy. Instalace tohoto zařízení musí být v souladu se všemi platnými předpisy a mělo by být provozováno pouze v dobře větraných prostorách. Před instalací a používáním tohoto zařízení si prosím přečtěte uživatelskou příručku.
Děti si se spotřebičem nesmí hrát.
Výrobek prosím řádně uchovávejte. Před použitím zkontrolujte, zda výrobek není abnormální. Pokud je abnormální, přestaňte jej používat.
Používejte výrobek v souladu s jeho určením a upozorněte na možné zranění v důsledku nesprávného použití.

Před instalací

Před zahájením instalace si pečlivě přečtěte tento návod.
Použití správného nářadí zlepší kvalitu instalace a zkrátí potřebný čas.
Pokud zjistíte chybějící díly nebo jakékoli poškození , vyfoťte si je a kontaktujte nás.
Důrazně doporučujeme profesionální instalaci.
Pravidelně kontrolujte, zda jsou všechny montážní prvky bezpečné a utažené.

Krok 1:

1. Na každé straně vyhledejte (3) montážní pozice .
2. Odstraňte tovární zátky nebo šestihranné šrouby z montážních pozic.
3. Očistěte tmel a nečistoty v okolí montážních pozic.
4.

Krok 2:

1. Připevněte držák k prahu a zajistěte jej (2) šestihrannými šrouby M8.
(2) Ploché podložky M8.
2. Opakujte pro instalaci všech držáků. Neutahujte je úplně.

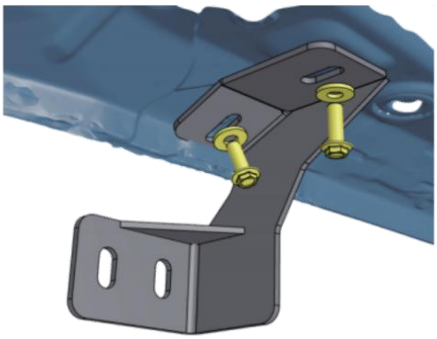

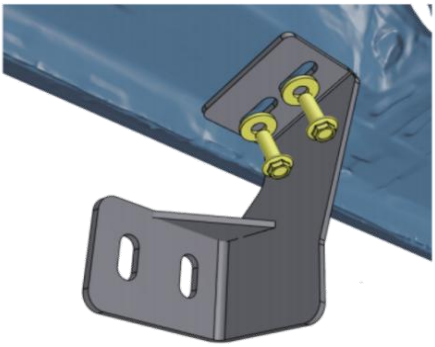

Front Passenger Side Bracket

Center Passenger Side Bracket



Front

Passenger Right Side

Krok 3:

1. S pomocí zvedněte a připevněte Připevněte stupačky k držákům. Zajistěte Nástupní desky na konzolách s (6) M10 šestihranné šrouby a (6) šestihranné matice M10.
2. Opakujte pro instalaci druhé strany. Neutahujte úplně.

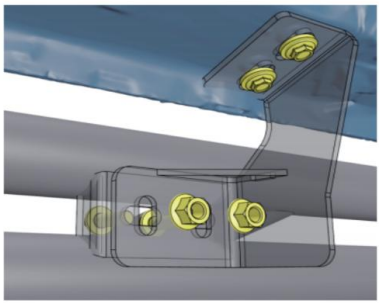

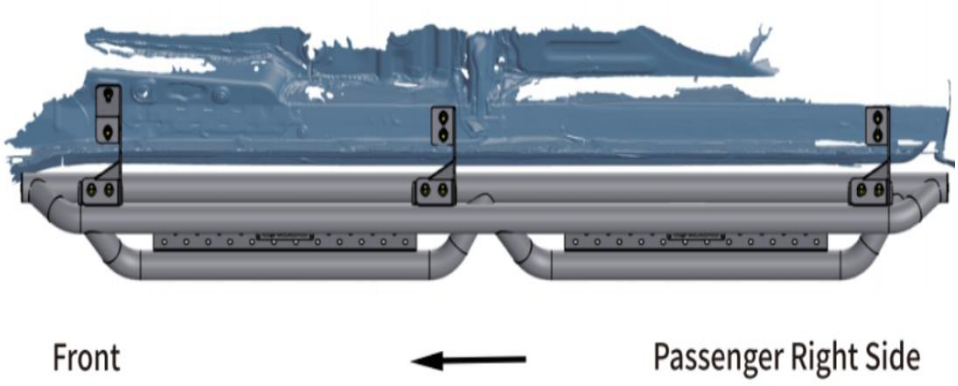

Krok 4:

1. Utáhněte šestihranné šrouby M8 na vozidle utahovacím momentem 15 ft.lbs.
2. Nastavte stupačky do vodorovné polohy a utáhněte šestihranné šrouby a matice M10 na 31

točivý moment ve stopách a liberech.

3. instalaci stupaček pravidelně kontrolujte, zda jsou všechny montážní prvky správně upevněny.

Železářské zboží.

Seznam dílů:

	Množství	Popis
DF	×1	Přední držák na straně řidiče
PF	×1	Držák na straně spolujezdce
DC/DR	×2	Středový/zadní držák na straně řidiče
PC/PR	×2	Středový/zadní držák na straně spolujezdce

A	×12	Šestihranný šroub s vroubkovanou přírubou M10X25
	×12	Šestihranná vroubkovaná přírubová matice M10
B.	×12	Šestihranný šroub s vroubkovanou přírubou M8X25
	×12	Ploché podložky M8 ×25

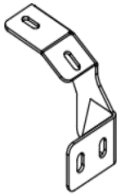

DF



DC/DR



PF

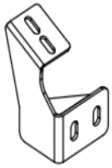

PC/PR



A: To secure step bar on brackets.



B: To secure brackets on vehicle.

