Avestar

INSTRUCTION MANUAL

GEBRAUCHSANWEISUNG

MANUEL D'UTILISATION

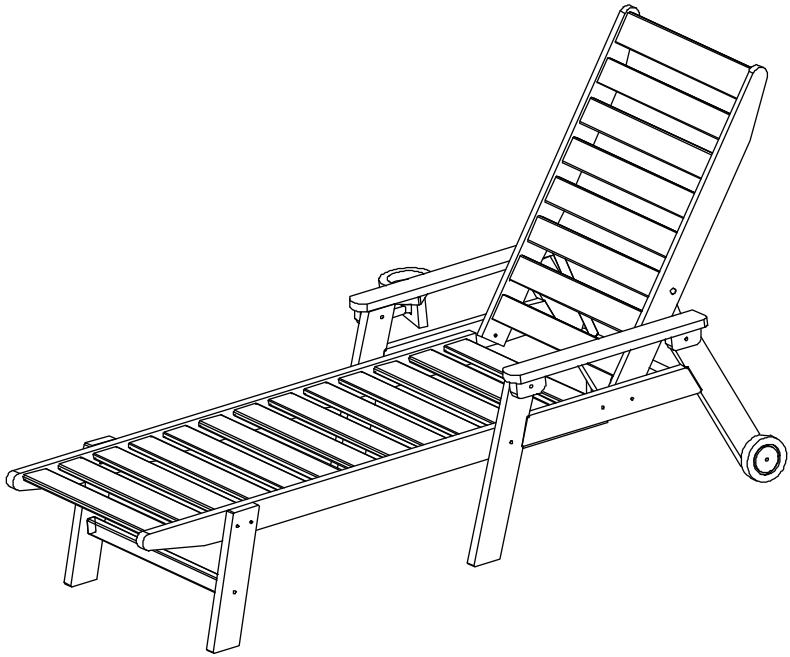

LPP001-BK

GB

Read and follow these instructions for proper use and maintenance.

·Clean with a damp cloth and air-dry completely.
·For stubborn dirt, use a mild detergent solution, wipe with a cloth or sponge, rinse thoroughly, and air-dry.
·Do not use hard brushes, abrasive cleaners, or bleach.
·Apply rust protectant (not included) and touch up paint if needed.
·Always lift furniture when moving; do not drag or push.
·Check and tighten bolts and nuts after 1–2 months of use.
·Avoid scratches from sharp objects and improper use.
·When not in use, cover with a protective cover or keep in a dry environment.

DE

Lesen und befolgen Sie diese Anweisungen für eine ordnungsgemäße Nutzung und Pflege.

·Mit einem feuchten Tuch reinigen und vollständig an der Luft trocknen lassen.·Bei hartnäckigem Schmutz eine milde Reinigungslösung verwenden, mit einem Tuch oder Schwamm reinigen, gründlich abspülen und lufttrocknen lassen.
·Keine harten Bürsten, scheuernden Reinigungsmittel oder Bleichmittel verwenden.
·Bei Bedarf Rostschutzmittel (nicht enthalten) auftragen und Lackschäden ausbessern.
·Möbel beim Bewegen immer anheben; nicht ziehen oder schieben.
·Schrauben und Muttern nach 1–2 Monaten Gebrauch überprüfen und ggf. nachziehen.
·Kratzer durch scharfe Gegenstände und unsachgemäße Nutzung vermeiden.
·Bei Nichtgebrauch abdecken oder in einer trockenen Umgebung aufbewahren.

FR

Lire et suivre ces instructions pour une utilisation et un entretien appropriés.

·Nettoyer avec un chiffon humide et laisser sécher complètement à l'air libre.
·En cas de saleté tenace, utiliser une solution détergente douce, nettoyer avec un chiffon ou une éponge, rincer soigneusement et laisser sécher à l'air.
·Ne pas utiliser de brosses dures, de nettoyants abrasifs ni de produits contenant de l'eau de Javel.
·Appliquer un antirouille (non inclus) et effectuer des retouches de peinture si nécessaire.
·Toujours soulever le meuble lors du déplacement ; ne pas tirer ni pousser.
·Vérifier et resserrer les vis et écrous après 1 à 2 mois d'utilisation.
·Éviter les rayures causées par des objets tranchants et toute utilisation inappropriée.
·En cas de non-utilisation, couvrir ou conserver dans un environnement sec.

GB

ASSEMBLY NOTES

·Check all parts, hardware, and tools before assembly.
·Remove protective materials carefully. Do NOT use a knife to avoid scratching the furniture.
·Assemble on a soft surface (cardboard/blanket/carpet) to prevent scratches.

Note: Do not fully tighten bolts until all are in place and the product is level to avoid misalignment.
·Place on a flat, level surface.
·Tighten all bolts and nuts if loose or wobbly.
·Use at least two people to move the furniture to avoid injury or damage.

DE

MONTAGEHINWEISE

· Prüfen Sie vor der Montage alle Teile, Beschläge und Werkzeuge.
· Entfernen Sie die Schutzmaterialien vorsichtig. Verwenden Sie kein Messer, um Kratzer zu vermeiden.
· Montieren Sie das Möbelstück auf einer weichen Unterlage (Karton/Decke/Teppich), um Kratzer zu vermeiden.

Hinweis: Ziehen Sie die Schrauben erst fest, wenn alle korrekt eingesetzt sind und das Produkt eben steht, um Fehlstellungen zu vermeiden.
· Stellen Sie das Möbel auf eine ebene Fläche.
· Ziehen Sie alle Schrauben und Muttern fest, wenn das Möbel locker ist oder wackelt.
· Bewegen Sie das Möbel mit mindestens zwei Personen, um Verletzungen oder Schäden zu vermeiden.

FR

CONSIGNES DE MONTAGE

· Vérifiez toutes les pièces, fixations et outils avant le montage.
· Retirez soigneusement les matériaux de protection. N' utilisez pas de couteau afin d' éviter de rayer le meuble.
· Montez le meuble sur une surface souple (carton/couverture/tapis) pour éviter les rayures.

Remarque: Ne serrez complètement les vis qu' une fois toutes en place et le produit bien à niveau, afin d' éviter tout désalignement.
· Placez le meuble sur une surface plane et stable.
· Si le meuble est instable ou desserré, resserrez toutes les vis et écrous.
· Déplacez le meuble avec au moins deux personnes afin d' éviter tout risque de blessure ou de dommage.

PRE-ASSEMBLY / VORBEREITUNG / PRÉ-ASSEMBLAGE

PARTS LIST/TEILELISTE/LISTE DES PIÈCES

 **A** X1	 **B** X1	 **C** X1	 **D** X1	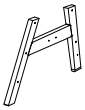 **E** X1
 **F** X1	 **G** X4	 **H** X1	 **I** X2	 **J** X1
 **K** X1	 **T** X1	 **U** X2		

HARDWARE LIST/BEFESTIGUNGSMATERIAL/LISTE DE QUINCAILLERIE

T:5MM  **L** X4	M6*50 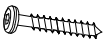 **M** X8	M6*55  **N** X18	M6*30  **O** X1	M6  **P** X18
M6  **Q** X18	M6 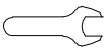 **R** X1	M6  **S** X1		

ASSEMBLY / MONTAGE / ASSEMBLAGE

1

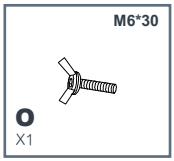

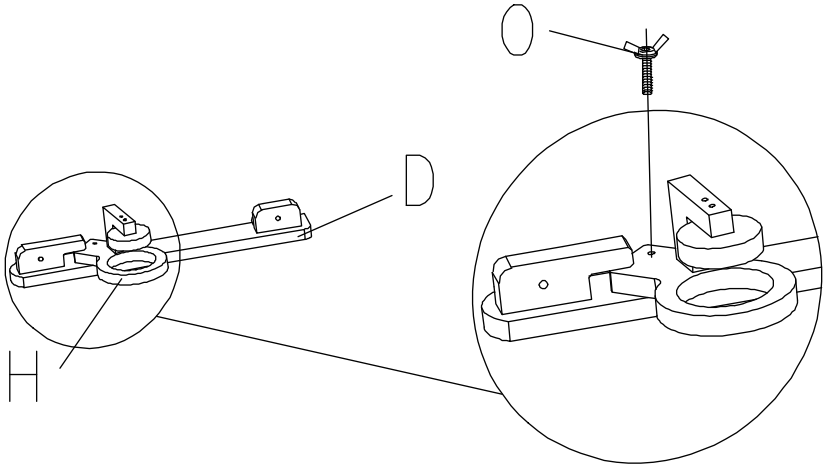

GB Attach the cup holder (H) to the armrest (D) using 1 wing bolt (O).

DE Befestigen Sie den Becherhalter (H) mithilfe von 1 Flügelschraube (O) an der Armlehne (D).

FR Fixez le porte-gobelet (H) sur l'accoudoir (D) à l'aide d'une vis à oreilles (O).

2

M6*55	M6	M6
		
N X2	**P** X2	**Q** X2

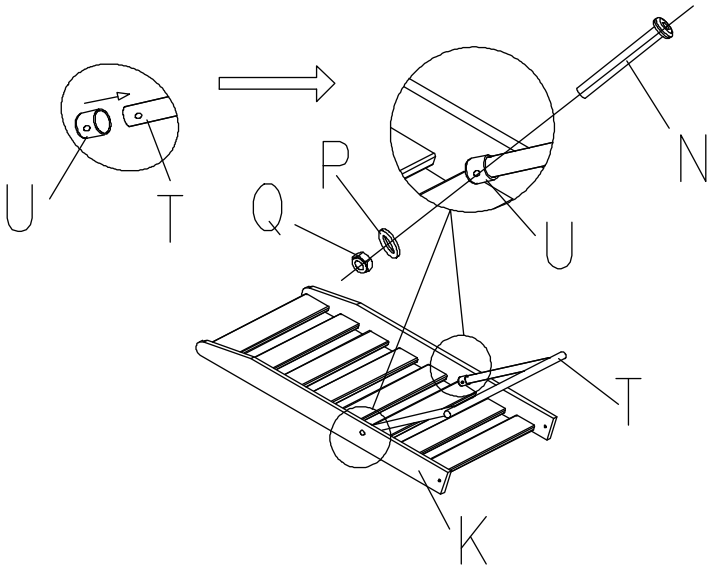

GB Attach the support structure (T) to the backrest (K) using 2 bolts (N), 2 washers (P) and 2 nuts (Q).
Install 2 protective caps (U).

DE Befestigen Sie die Tragstruktur (T) mit 2 Schrauben (N), 2 Unterlegscheiben (P) und 2 Muttern (Q) an der Rückenlehne (K).
Montieren Sie 2 Schutzkappen (U).

FR Fixez la structure de support (T) au dossier (K) à l'aide de 2 boulons (N), 2 rondelles (P) et 2 écrous (Q).
Installez 2 capuchons de protection (U).

3

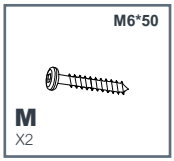

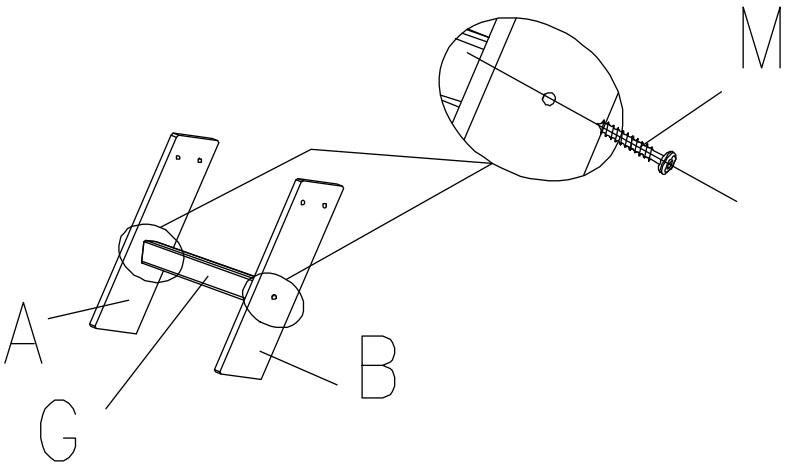

GB Attach 1 rung (G) to 2 support legs (A&B) using 2 bolts (M).

DE Befestigen Sie eine Sprosse (G) mit 2 Schrauben (M) an zwei Stützbeinen (A & B).

FR Fixez une barre transversale (G) sur deux pieds de support (A & B) à l'aide de 2 boulons (M).

4

T:5MM	M6*55	M6	M6
L X2	**N** X6	**P** X6	**Q** X6

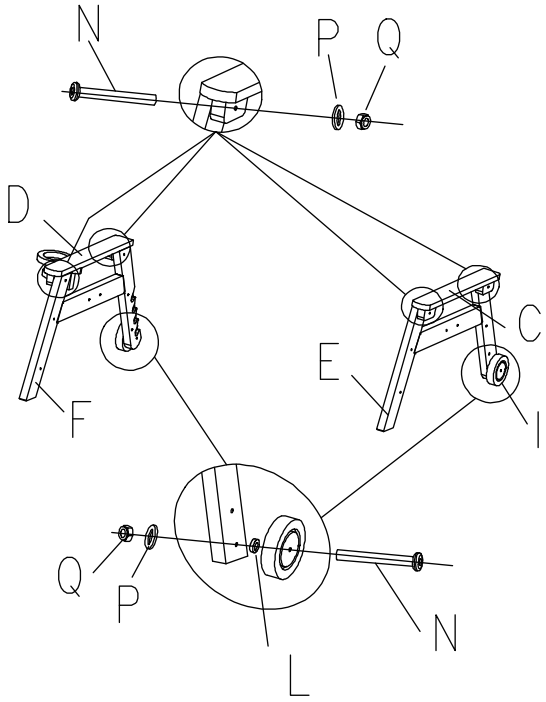

GB Attach 2 armrests (C & D) to the legs (E & F) using 4 bolts (N), 4 washers (P) and 4 nuts (Q).
Attach 2 wheels (I) to 2 legs (E & F) using 2 bolts (N), 2 washers (L), 2 washers (P) and 2 nuts (Q).

DE Befestigen Sie 2 Armlehnen (C und D) mit 4 Schrauben (N), 4 Unterlegscheiben (P) und 4 Muttern (Q) an den Beinen (E und F).
Befestigen Sie 2 Räder (I) mit 2 Schrauben (N), 2 Unterlegscheiben (L), 2 Unterlegscheiben (P) und 2 Muttern (Q) an den Beinen (E und F).

FR Fixez 2 accoudoirs (C et D) sur les pieds (E et F) à l'aide de 4 boulons (N), 4 rondelles (P) et 4 écrous (Q).
Fixez 2 roues (I) sur les pieds (E et F) à l'aide de 2 boulons (N), 2 rondelles (L), 2 rondelles (P) et 2 écrous (Q).

5

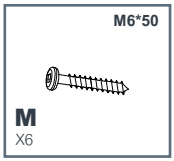

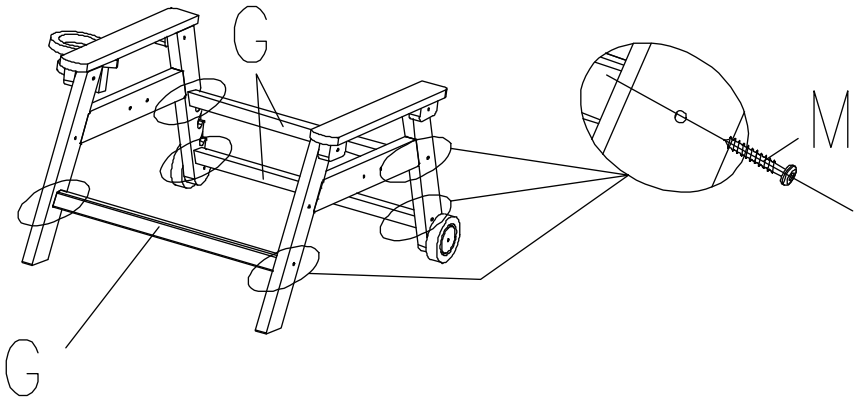

GB Attach 3 frames (G) to the legs (E&F) using 6 bolts (M).

DE Befestigen Sie 3 Rahmen (G) mit 6 Schrauben (M) an den Beinen (E und F).

FR Fixez 3 cadres (G) sur les pieds (E et F) à l'aide de 6 boulons (M).

6

M6*55	M6	M6
		
N X4	**P** X4	**Q** X4

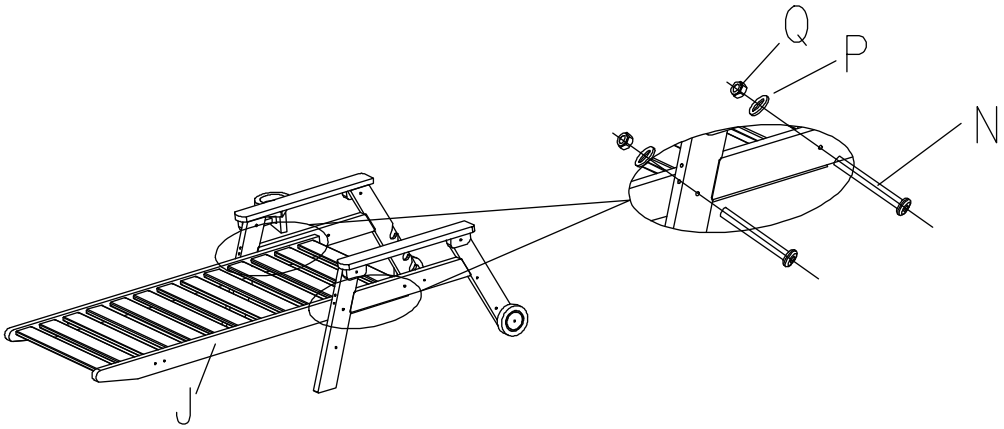

GB Attach seat (J) to the legs (E&F) using 4 bolts (N), 4 washers (P) and 4 nuts (Q).

DE Befestigen Sie den Sitz (J) mit 4 Schrauben (N), 4 Unterlegscheiben (P) und 4 Muttern (Q) an den Beinen (E und F).

FR Fixez le siège (J) sur les pieds (E et F) à l'aide de 4 boulons (N), 4 rondelles (P) et 4 écrous (Q).

7

M6*55	M6	M6
		
N X4	**P** X4	**Q** X4

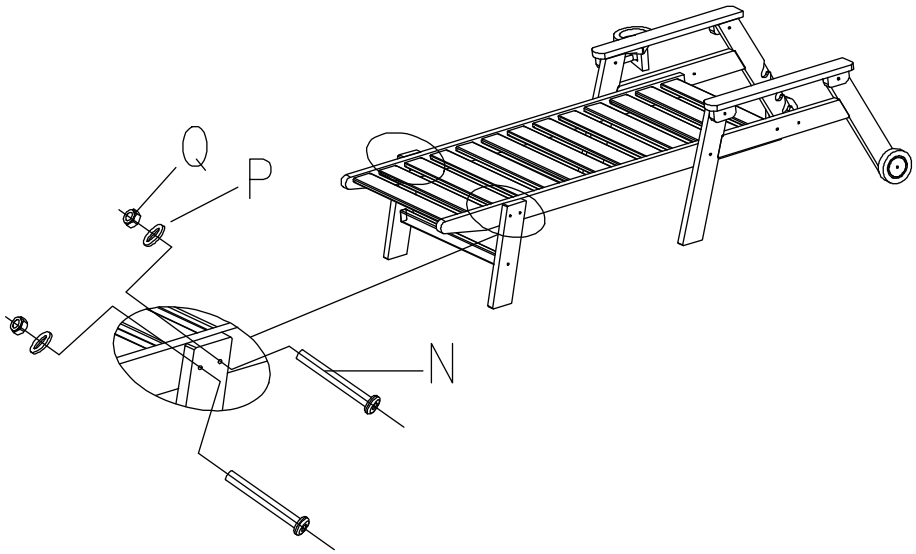

GB Attach legs (A&B) to the seat (J) using 4 bolts (N), 4 washers (P) and 4 nuts (Q).

DE Befestigen Sie die Beine (A und B) mit 4 Schrauben (N), 4 Unterlegscheiben (P) und 4 Muttern (Q) am Sitz (J).

FR Fixez les pieds (A et B) sur le siège (J) à l'aide de 4 boulons (N), 4 rondelles (P) et 4 écrous (Q).

8

T:5MM	M6*55	M6	M6
L X2	**N** X2	**P** X2	**Q** X2

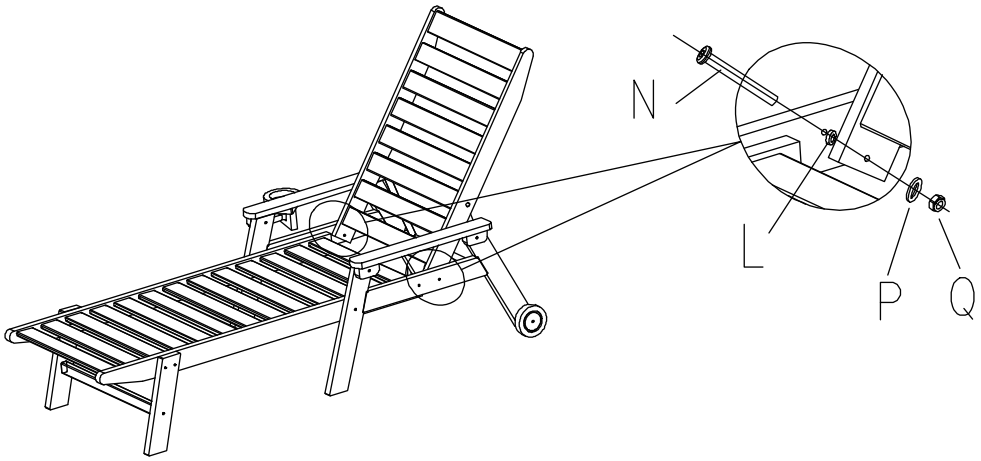

GB Install 2 bolts (N), 2 washers (L), 2 washers (P) and 2 nuts (Q).
Upon completing the entire assembly and bolting up, you can tighten down all screws.

DE Montieren Sie 2 Schrauben (N), 2 Unterlegscheiben (L), 2 Unterlegscheiben (P) sowie 2 Muttern (Q).
Nach Abschluss der gesamten Montage und Verschraubung können Sie alle Schrauben endgültig festziehen.

FR Installez 2 boulons (N), 2 rondelles (L), 2 rondelles (P) et 2 écrous (Q).
Une fois l'assemblage total terminé et tous les boulons serrés, vous pouvez serrer définitivement toutes les vis.