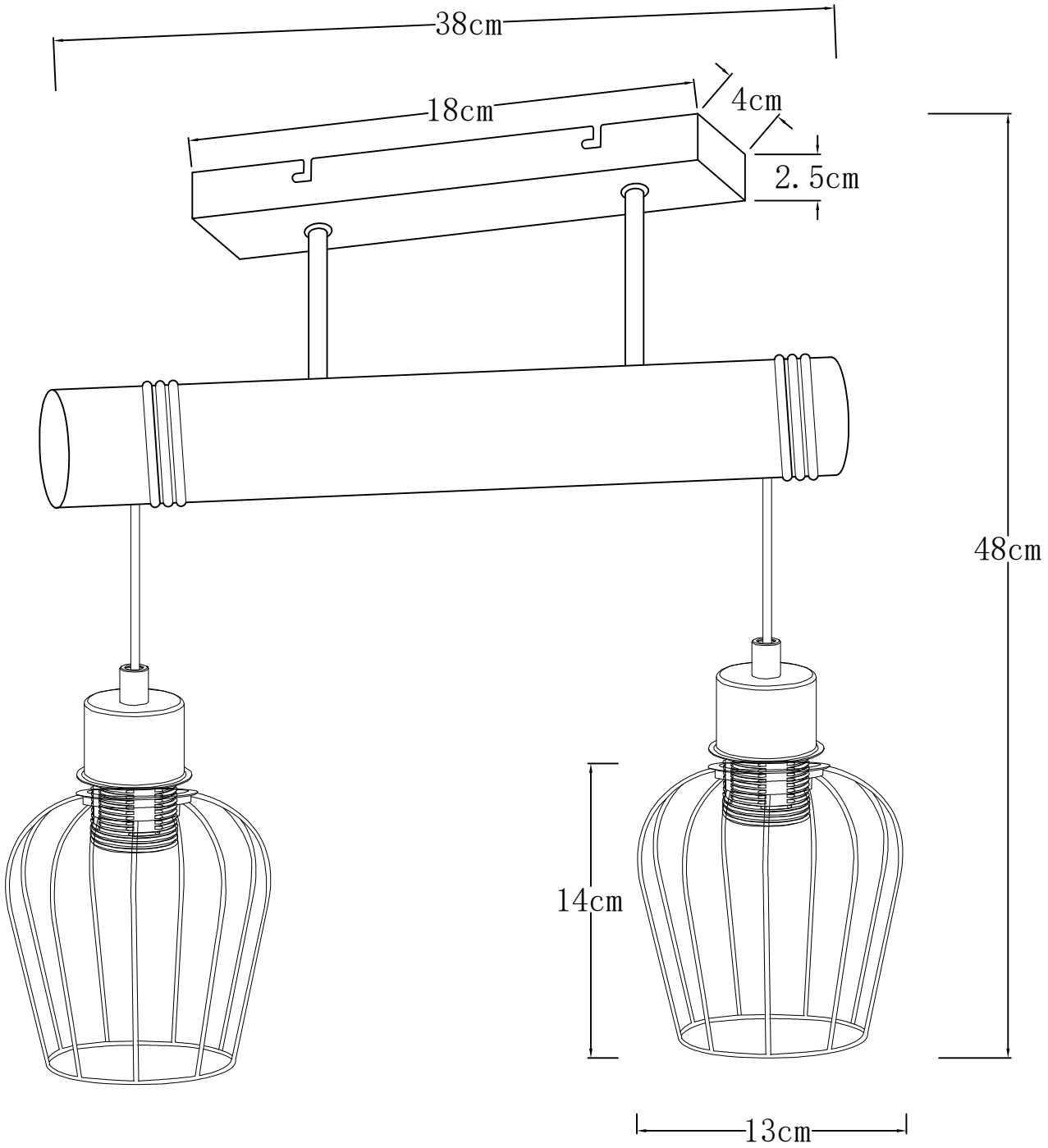
38cm
18cm
4cm
2.5cm
48cm
14cm
13cm