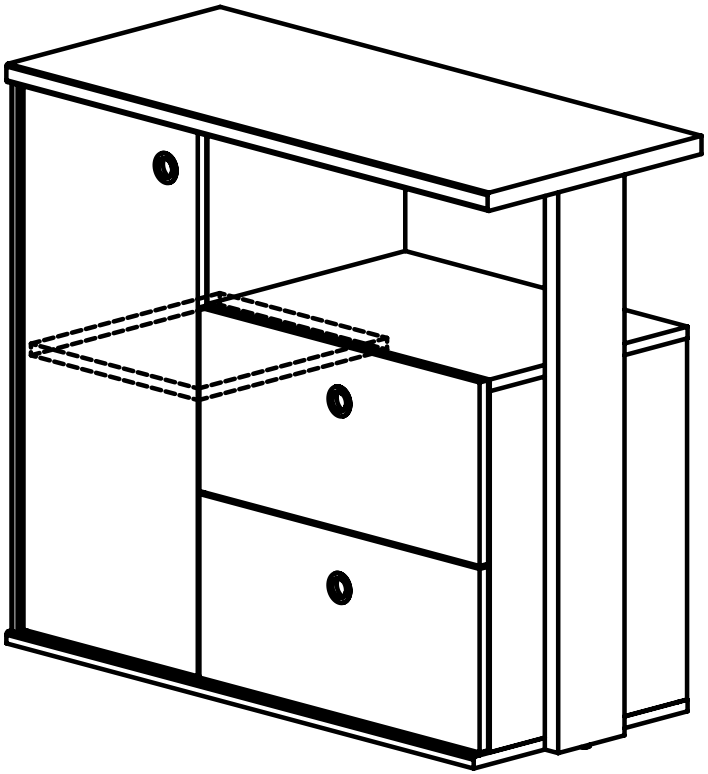

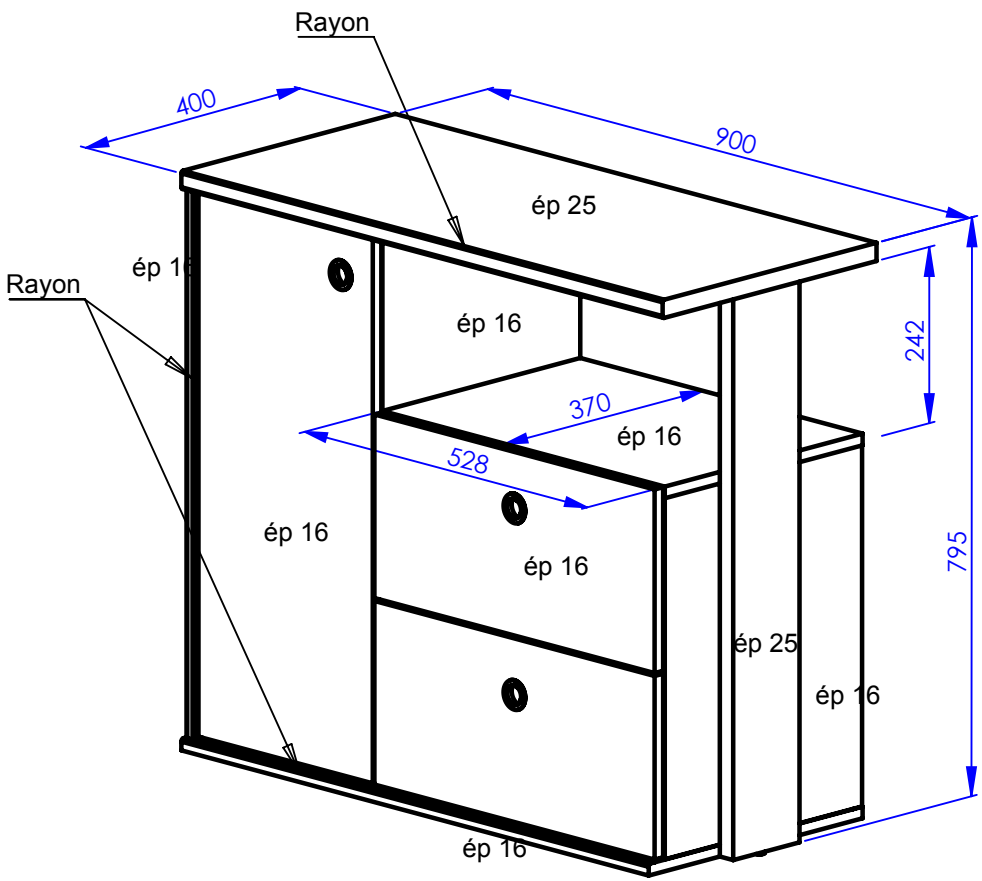
Rayon
400
900
ép 25
ép 16
Rayon
ép 16
242
370
ép 16
528
ép 16
ép 16
795
ép 25
ép 16
ép 16