DJ0072

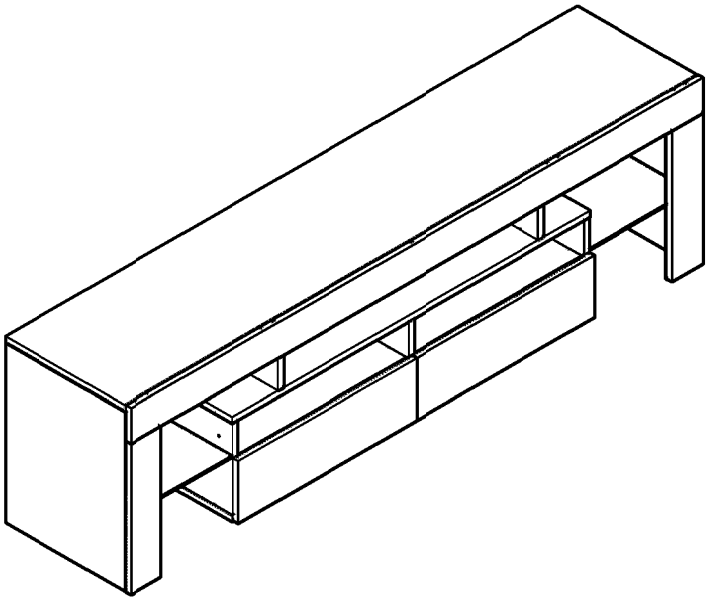

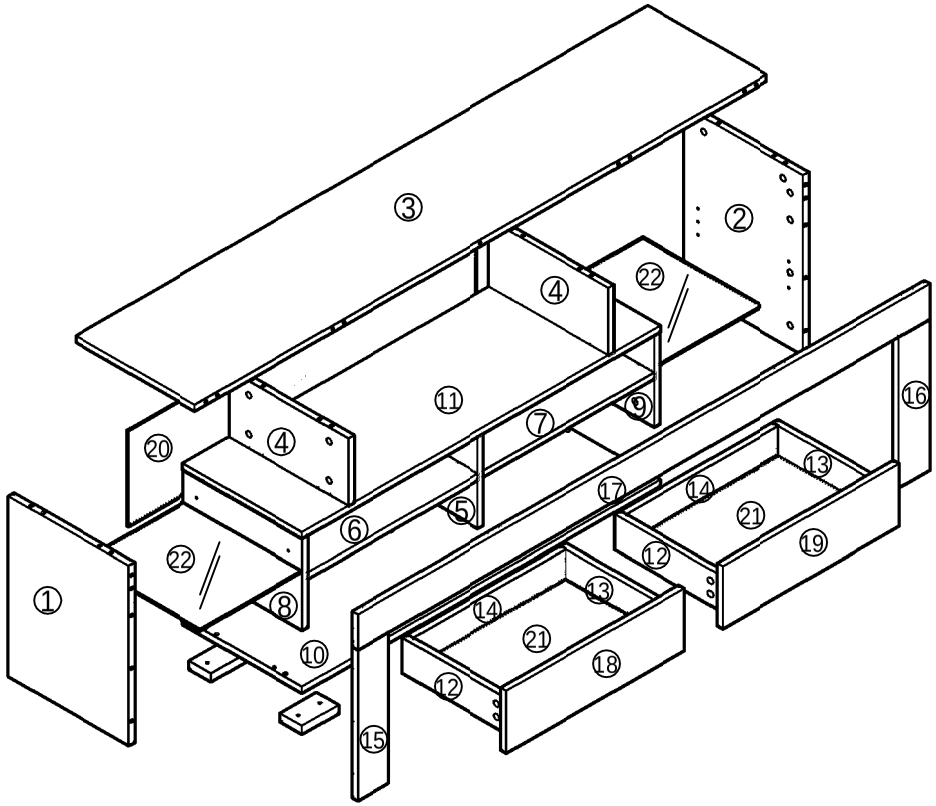

J 2pcs

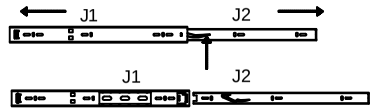

A 61pcs	B 61pcs	C 26pcs	D 20pcs	E 8pcs	F 4pcs	G 8pcs	H 2pcs	I 1pcs
	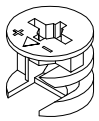	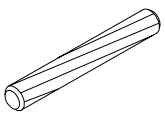		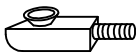	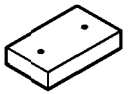	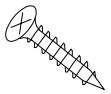		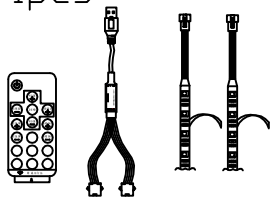

利用 pdfFactory Pro 测试版本创建的PDF文档 www.pdffactory.com

1

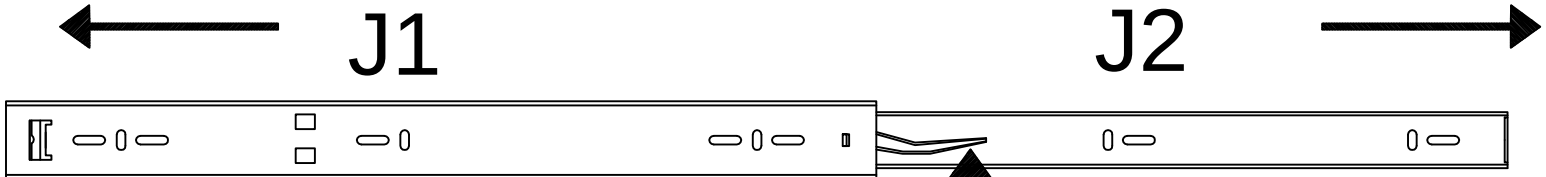

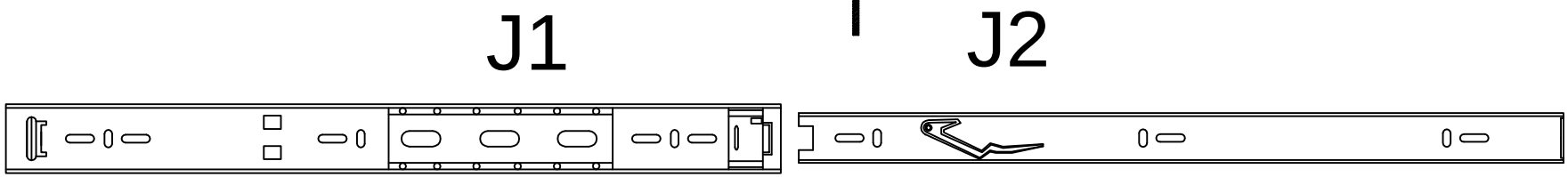

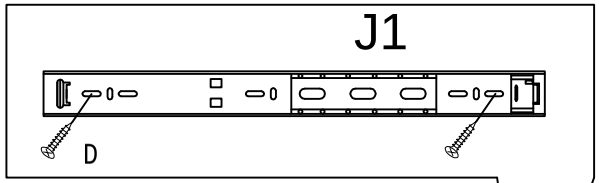

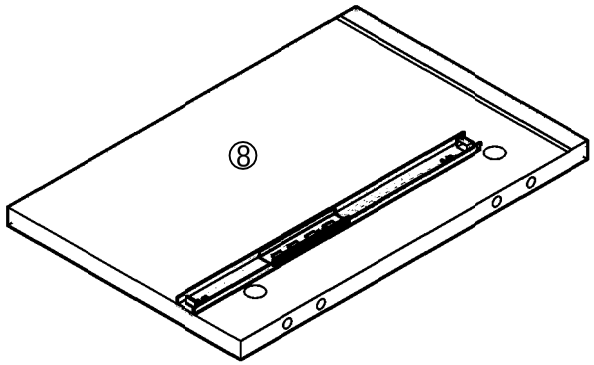

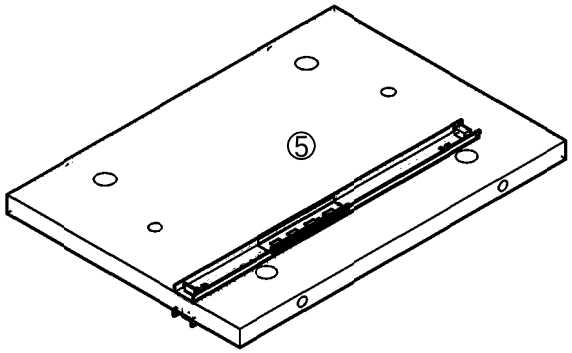

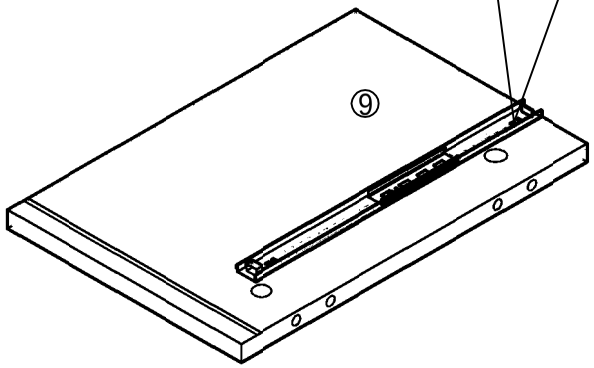

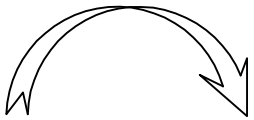

D 	8PCS
J1 	4PCS

利用 pdfFactory Pro 测试版本创建的PDF文档 www.pdffactory.com

2

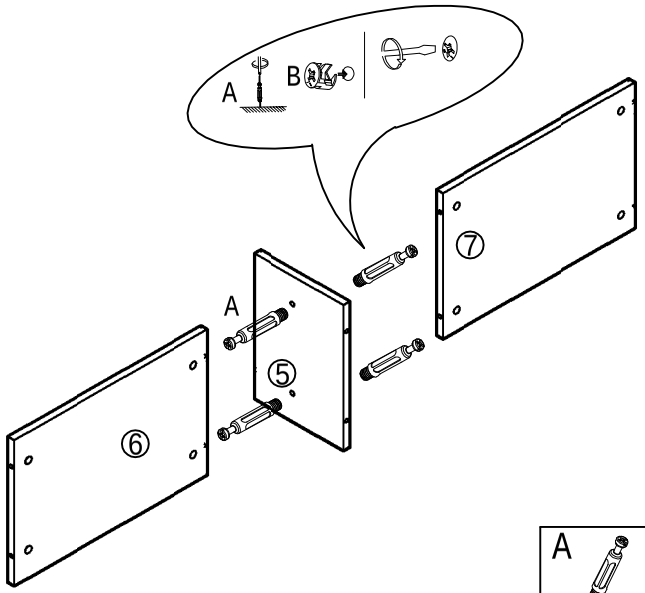

A	4PCS
B	4PCS

3

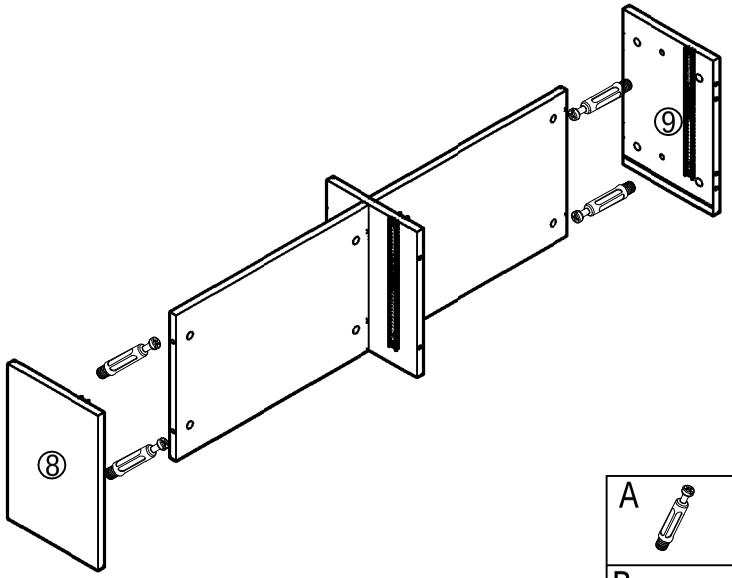

A	4PCS
B	4PCS

4

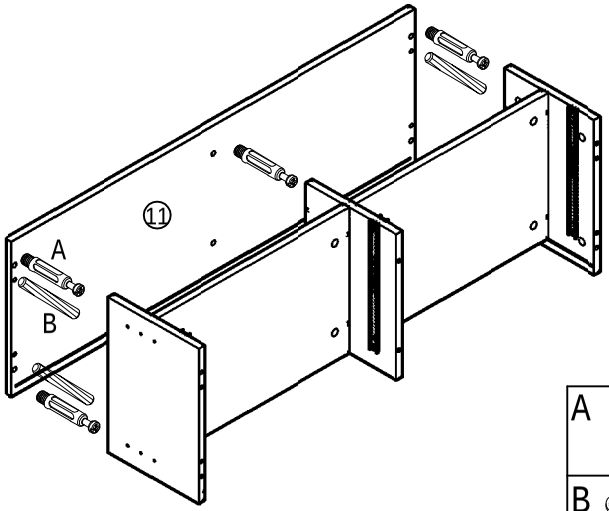

A	6PCS
B	6PCS
C	4PCS

5

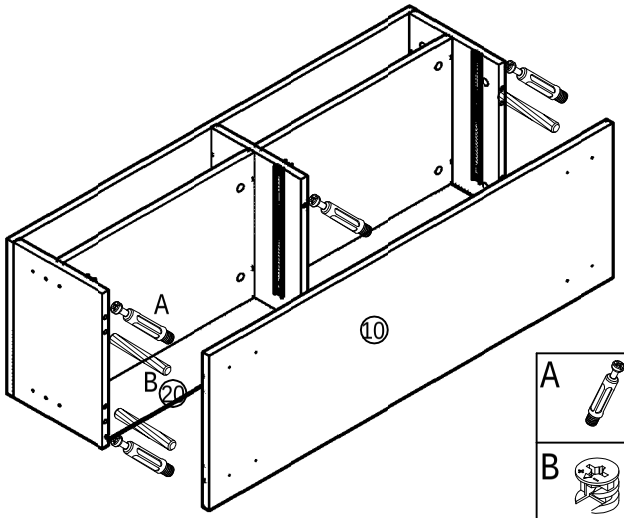

A	6PCS
B	6PCS
C	4PCS

利用 pdfFactory Pro 测试版本创建的PDF文档 www.pdffactory.com

6

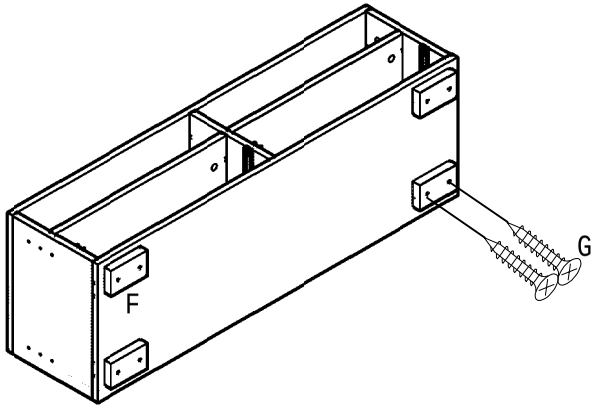

F	4PCS
G	8PCS

7

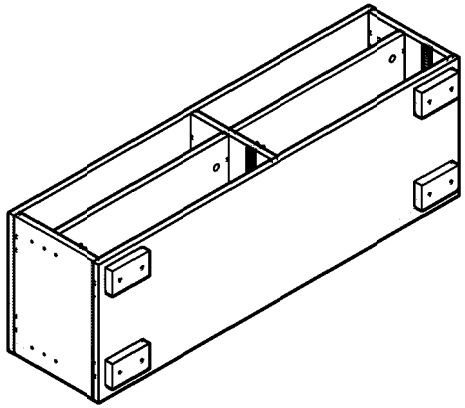

8

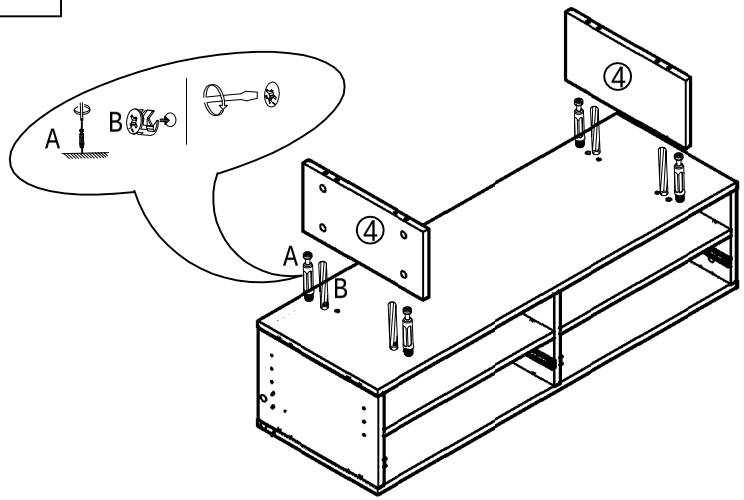

A	4PCS
B	4PCS
C	4PCS

9

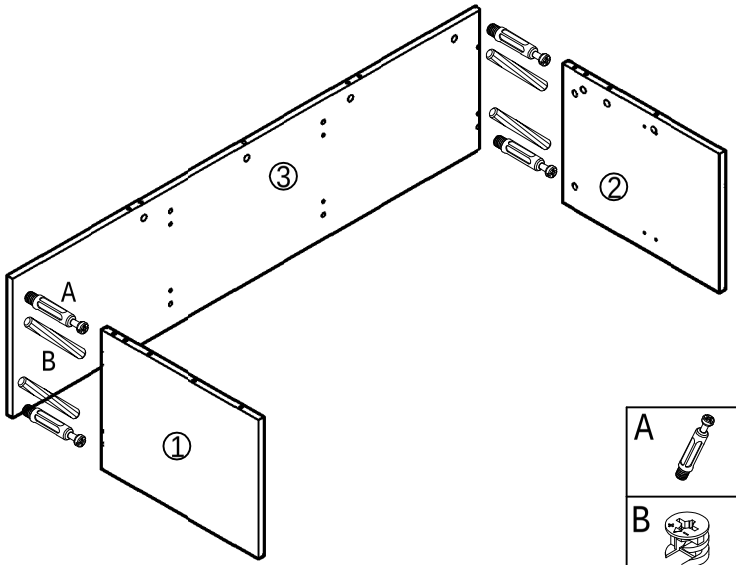

A	4PCS
B	4PCS
C	4PCS

利用 pdfFactory Pro 测试版本创建的PDF文档 www.pdffactory.com

10

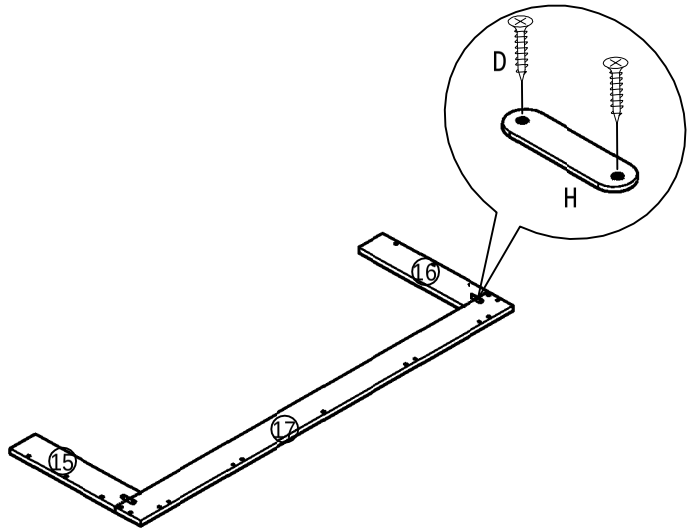

D	4PCS
H	2PCS

11

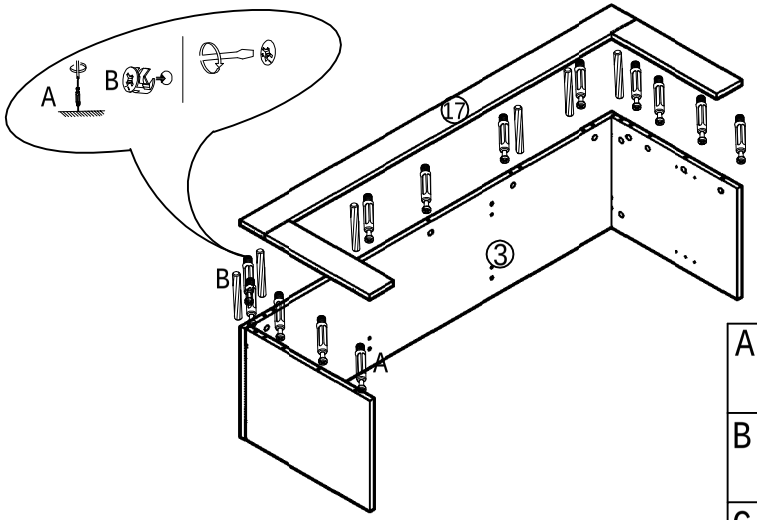

A	13PCS
B	13PCS
C	6PCS

12

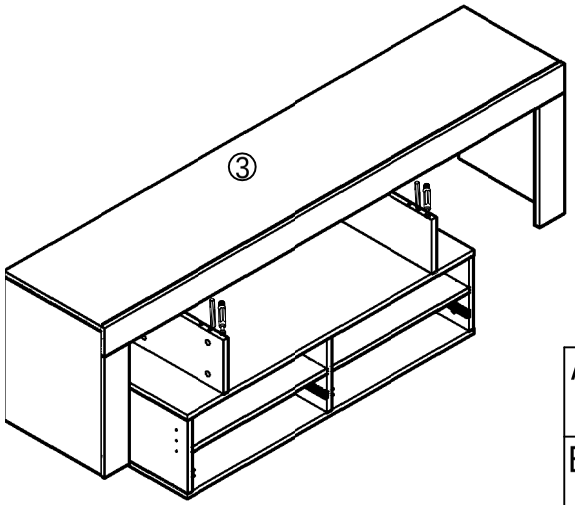

A	4PCS
B	4PCS
C	4PCS

13

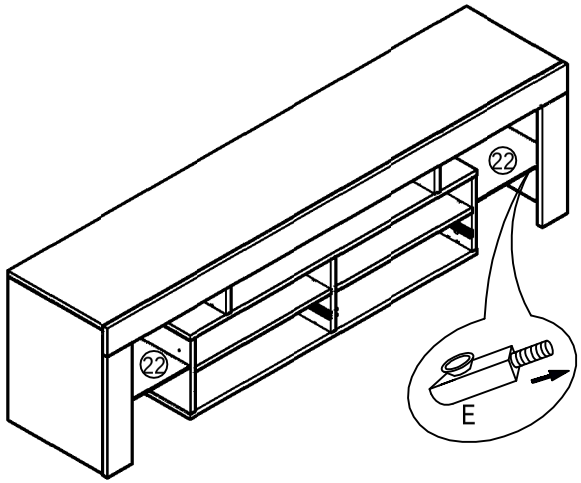

E	8PCS

利用 pdfFactory Pro 测试版本创建的PDF文档 www.pdffactory.com

14

X2

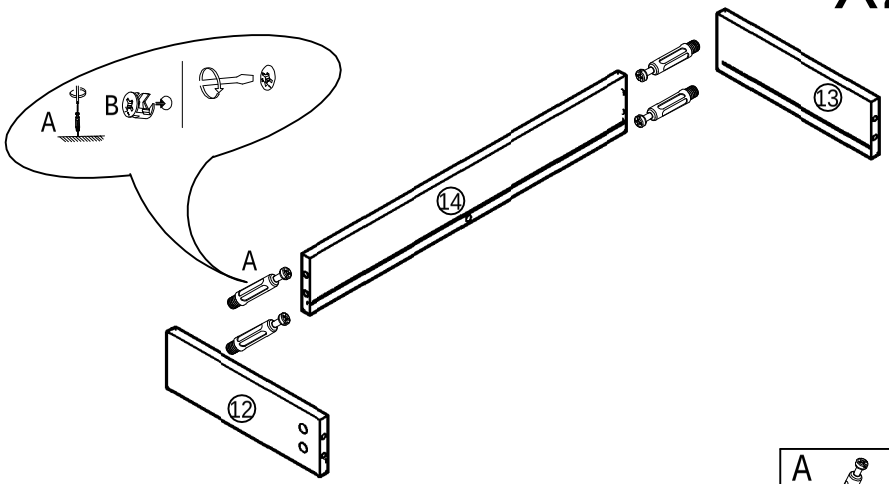

A 	8PCS
B 	8PCS

15

X2

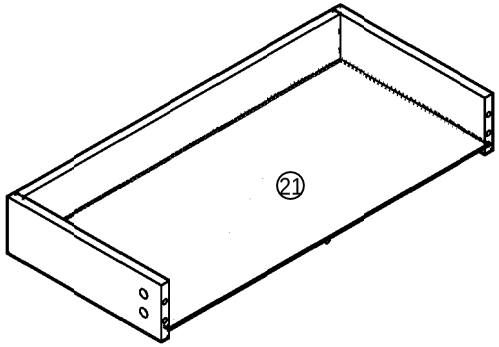

16

X2

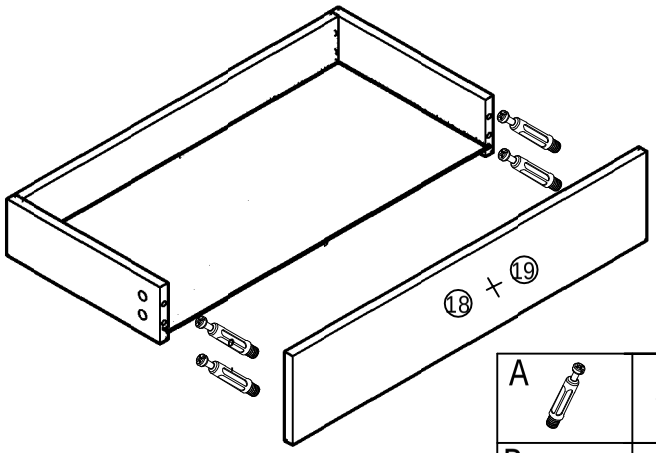

A	8PCS
B 	8PCS

17

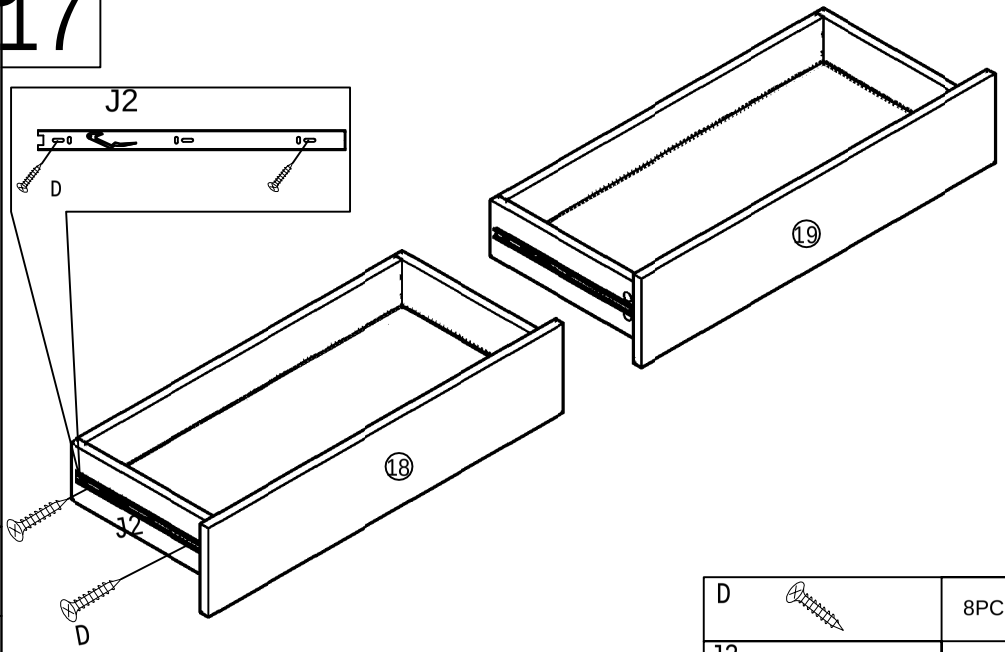

D	8PCS
J2 	4PCS

利用 pdfFactory Pro 测试版本创建的PDF文档 www.pdffactory.com

18

19

1

1PCS

利用 pdfFactory Pro 测试版本创建的PDF文档 www.pdffactory.com

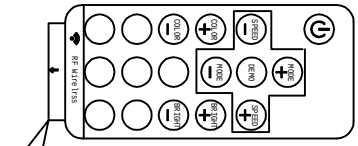

Pull out the plastic sheet before use .

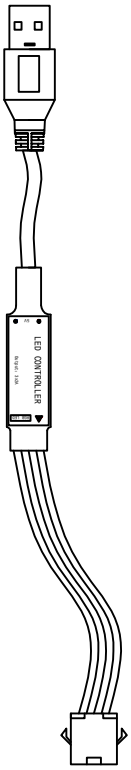

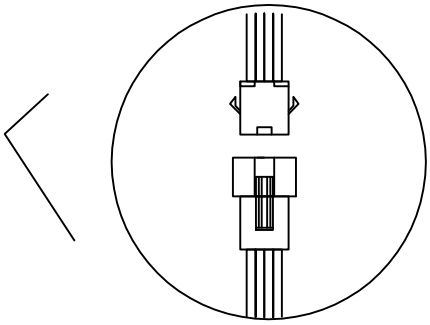

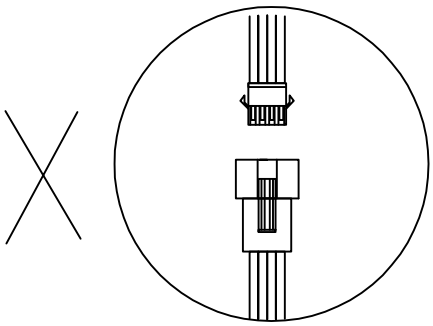

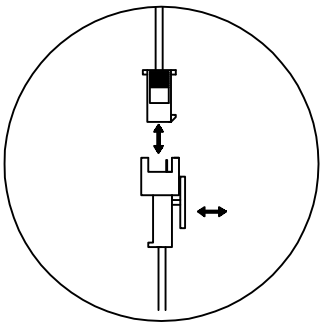

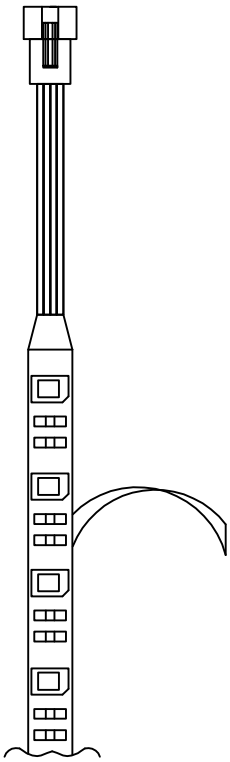

利用 pdfFactory Pro 测试版本创建的PDF文档 www.pdffactory.com