N130P530347 / N130P530348

Product manual
Gebrauchsanweisung
Manuel du produit
Manual del producto

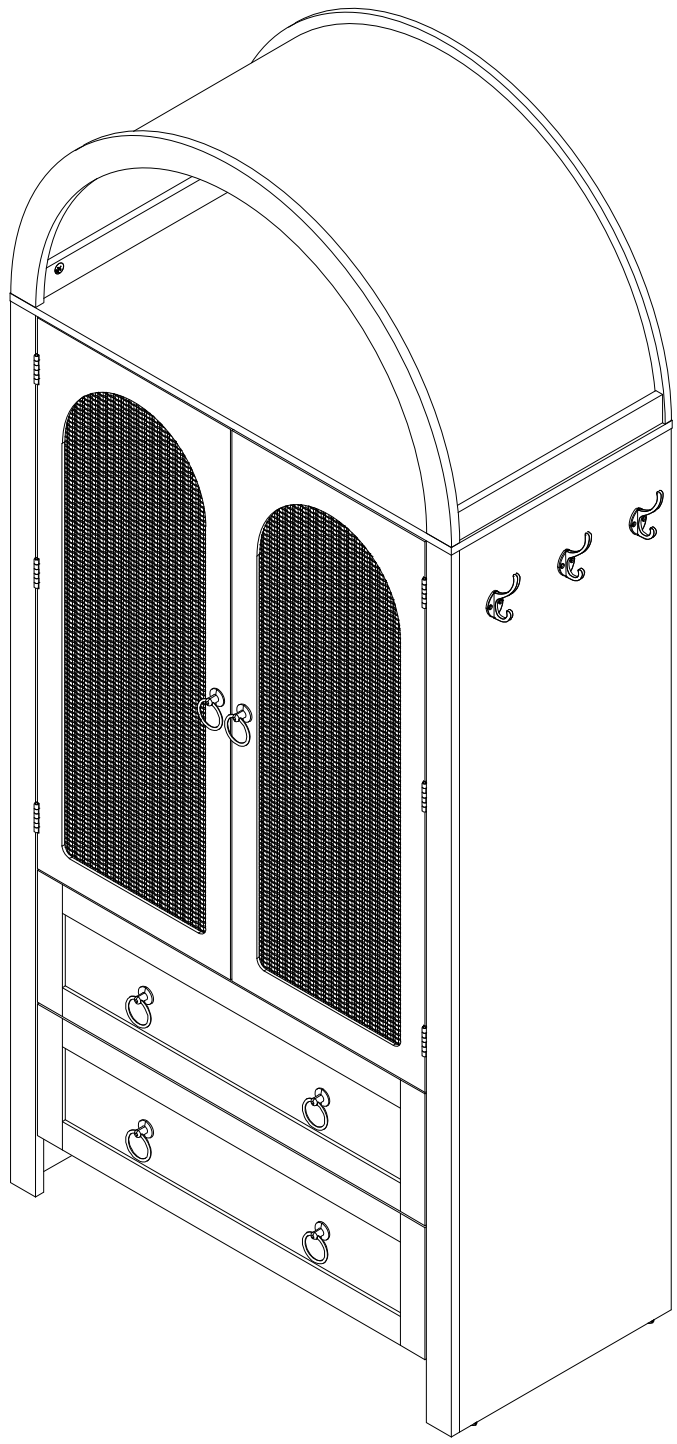

EN:Our product will be delivered to you in 2 packages.The delivery times of these 2 packagesmay differ,please be patient and thank you for your understanding
DE:Unsere produkte teilen sich in zwei pakete auf. Die lieferung der beiden pakete kann je nach jahreszeit variieren, so warten sie bitte geduldig und danken sie für ihr verständnis
FR:Notre produit vous sera livré en 2 paquets. Les délais de livraison de ces 2 colis peuvent différer, soyez patient etmerci de votre compréhension
ES:Nuestro producto le será entregado en 2 paquetes. Los tiempos de entrega de estos 2 paquetes pueden variar, por favor sea paciente y gracias por su omprensión
IT:Il nostro prodotto sarà consegnato in 2 confezioni. I tempi di consegna di questi 2 pacchetti possono variare, per favore siate pazienti e vi ringrazio per la vostra comprensione

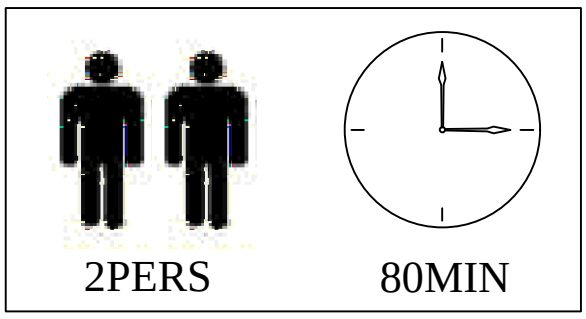



[DE]

Warnung: Lesen Sie die Anleitung vor dem Zusammenbau bitte vollständig durch. Überprüfen Sie, ob Sie alle auf den Seiten aufgeführten Komponenten und Werkzeuge haben.

Warnung: Legen Sie alle Teile auf eine ebene Fläche. Legen Sie eine weiche Decke oder Ähnliches darunter, um sie vor Kratzern oder Flecken zu schützen. Vermeiden Sie es, Komponenten über den Boden zu ziehen oder zu schieben.

Warnung: Überprüfen Sie regelmäßig alle Beschläge und Befestigungen, um sicherzustellen, dass sie sicher sind und um Unfälle zu vermeiden. Wenn Teile fehlen, kaputt, beschädigt oder abgenutzt sind, verwenden Sie das Produkt nicht weiter, bis es mit vom Hersteller autorisierten Teilen repariert wurde.

Warnung: Lassen Sie Kinder nicht auf die Möbel klettern, da dies zum Umkippen und zu schweren Verletzungen führen kann. Bauen Sie die Möbel außerhalb der Reichweite von Kindern zusammen.

Warnung: Stellen Sie die Möbel nicht in die Nähe von Feuerquellen oder heißen Gegenständen, um Brandgefahr zu vermeiden.

Warnung: Reinigen Sie die Möbel mit einem feuchten Tuch oder Alkohol. Verwenden Sie keine Reinigungsmittel mit ätzenden Chemikalien.

Warnung: Dieses Produkt ist mit einer Kippschutzvorrichtung ausgestattet. Bitte installieren Sie diese Vorrichtung unbedingt, um unnötige Verletzungen durch Umkippen zu vermeiden.

[EN]

Warning: Please read instructions fully before starting assembly. Check you have all the components and tools listed on pages.

Warning: Please place all parts on a flat surface. Place a soft blanket or similar underneath to protect against scratches or stains. Avoid dragging or sliding components across the floor.

Warning: Regularly check all fittings and fastenings to ensure they are secure and to prevent accidents. If any parts are missing, broken, damaged, or worn, discontinue use of the product until repairs have been made using factory authorized parts.

Warning: Do not allow children to climb on the furniture as this may result in tipping and serious personal injury. Assemble the furniture away from the reach of children.

Warning: Do not place furniture close to fire sources or high-temperature objects to avoid the risk of fire.

Warning: Clean furniture with a damp cloth or alcohol, avoid using cleaning agents containing corrosive chemicals.

Warning: This product is equipped with an anti-tilt device. Please be sure to install this device to prevent unnecessary injuries caused by tipping.

[FR]

Avertissement : Veuillez lire entièrement les instructions avant de commencer l'assemblage. Vérifiez que vous disposez de tous les composants et outils répertoriés sur les pages.

Avertissement : Veuillez placer toutes les pièces sur une surface plane. Placez une couverture douce ou similaire en dessous pour les protéger des rayures ou des taches. Évitez de faire glisser les composants sur le sol.

Avertissement : Vérifiez régulièrement tous les raccords et fixations pour vous assurer qu'ils sont bien fixés et pour éviter les accidents. Si des pièces manquent, sont cassées, endommagées ou usées, cessez d'utiliser le produit jusqu'à ce que des réparations aient été effectuées à l'aide de pièces autorisées par l'usine.

Avertissement : Ne laissez pas les enfants grimper sur les meubles car cela pourrait entraîner un basculement et des blessures graves. Assemblez les meubles hors de portée des enfants. **Avertissement** : Ne placez pas les meubles à proximité de sources de feu ou d'objets à haute température pour éviter tout risque d'incendie.



Avertissement : Nettoyez les meubles avec un chiffon humide ou de l'alcool, évitez d'utiliser des produits de nettoyage contenant des produits chimiques corrosifs.

Avertissement : Ce produit est équipé d'un dispositif anti-basculement. Assurez-vous d'installer ce dispositif pour éviter les blessures inutiles causées par un basculement.

[IT]

Attenzione: leggere attentamente le istruzioni prima di iniziare il montaggio. Verificare di avere tutti i componenti e gli strumenti elencati nelle pagine.

Attenzione: posizionare tutte le parti su una superficie piana. Posizionare una coperta morbida o simile sotto per proteggere da graffi o macchie. Evitare di trascinare o far scivolare i componenti sul pavimento.

Attenzione: controllare regolarmente tutti i raccordi e i dispositivi di fissaggio per assicurarsi che siano sicuri e per prevenire incidenti. Se alcune parti sono mancanti, rotte, danneggiate o usurate, interrompere l'uso del prodotto fino a quando non siano state eseguite le riparazioni utilizzando parti autorizzate dalla fabbrica.

Attenzione: non consentire ai bambini di arrampicarsi sui mobili poiché ciò potrebbe causare ribaltamenti e gravi lesioni personali. Montare i mobili lontano dalla portata dei bambini.

Attenzione: non posizionare i mobili vicino a fonti di fuoco o oggetti ad alta temperatura per evitare il rischio di incendio.

Attenzione: pulire i mobili con un panno umido o alcol, evitare di utilizzare detergenti contenenti sostanze chimiche corrosive.

Attenzione: questo prodotto è dotato di un dispositivo antiribaltamento. Assicurarsi di installare questo dispositivo per prevenire lesioni inutili causate dal ribaltamento.

[ES]

Advertencia: Lea las instrucciones completamente antes de comenzar el montaje. Compruebe que tiene todos los componentes y herramientas que se enumeran en las páginas. **Advertencia**: Coloque todas las piezas sobre una superficie plana. Coloque una manta suave o algo similar debajo para protegerlas de rayones o manchas. Evite arrastrar o deslizar los componentes por el piso.

Advertencia: Verifique regularmente todos los accesorios y fijaciones para asegurarse de que estén seguros y evitar accidentes. Si falta alguna pieza, está rota, dañada o desgastada, deje de usar el producto hasta que se hayan realizado las reparaciones con piezas autorizadas de fábrica.

Advertencia: No permita que los niños se suban a los muebles, ya que esto puede provocar que se vuelquen y lesiones personales graves. Monte los muebles fuera del alcance de los niños.

Advertencia: No coloque los muebles cerca de fuentes de fuego u objetos de alta temperatura para evitar el riesgo de incendio.

Advertencia: Limpie los muebles con un paño húmedo o alcohol, evite usar agentes de limpieza que contengan químicos corrosivos.

Advertencia: Este producto está equipado con un dispositivo antivuelco. Asegúrese de instalar este dispositivo para evitar lesiones innecesarias causadas por vuelcos.

Importer	COMHARBOR LIMITED
Add	UNIT C, SWIFT POINT,COSFORD LANE,RUGBY,CV21 1PY,GB
Email	harborcomhar@gmail.com
Manufacturer	ZHANG ZHOU RI SHENG FURNITURE CO., LTD
Add	NO.238NATIONAL ROAD 319.XIANGCHENG DISTRICT.ZHANG ZHOU,FUJIAN PROVINCE
Email	Even@zzrsfurniture.com
Product identification	UK047ZRS20260610/N130P530347/N130P530348
Made in	CHINA
UK REP	COMHARBOR LIMITED Unit C, Swift Point, Cosford Lane, Rugby, CV211PY,GB harborcomhar@gmail.com

Exploded View

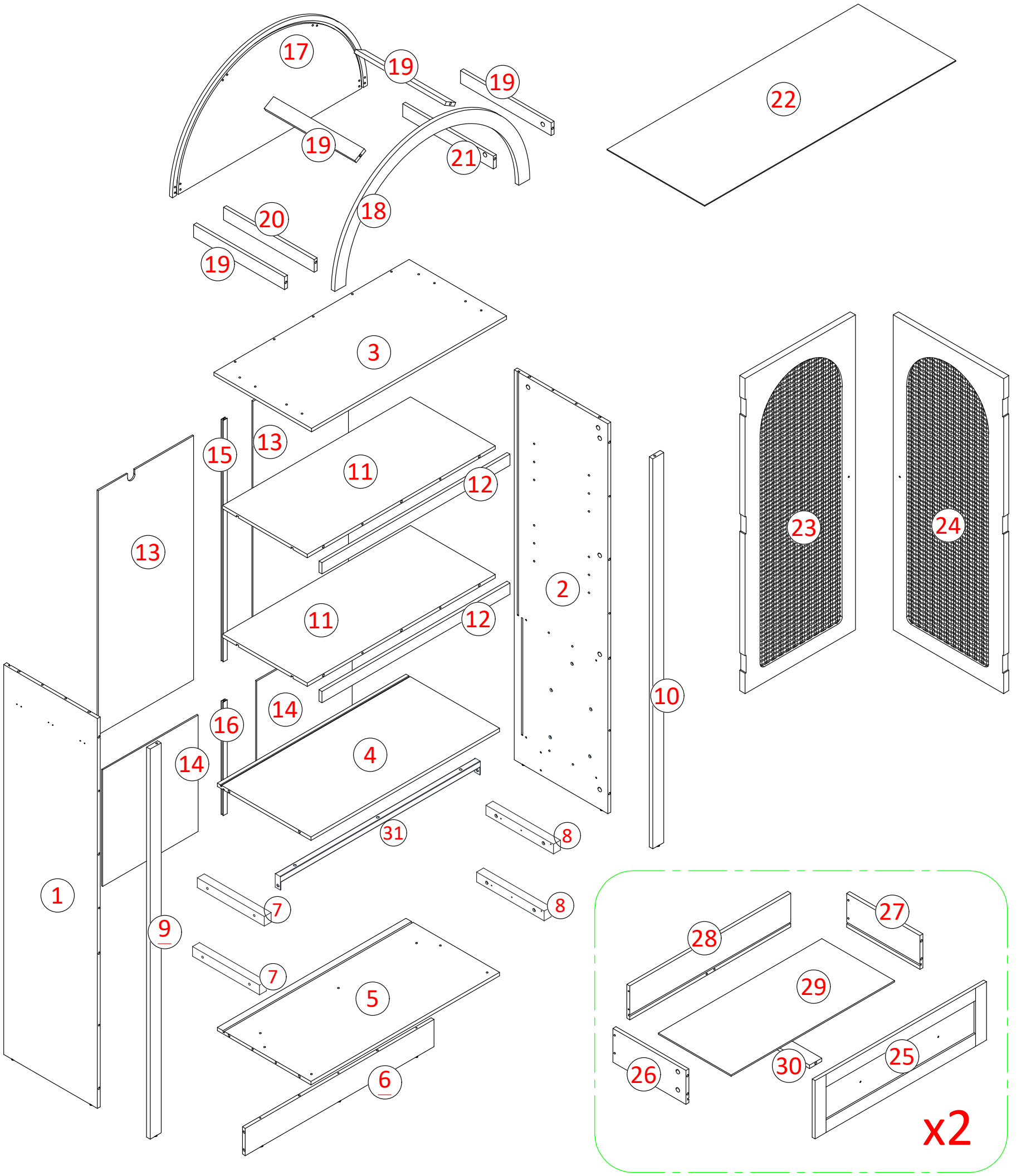

N130P530347

1

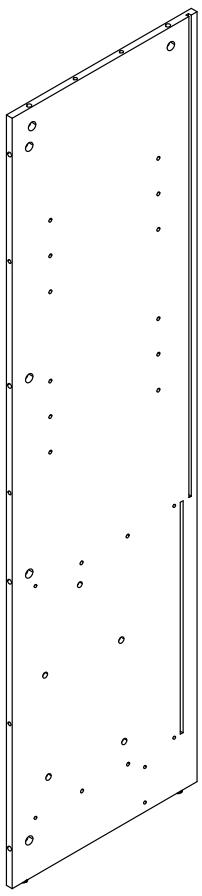

1PC

2

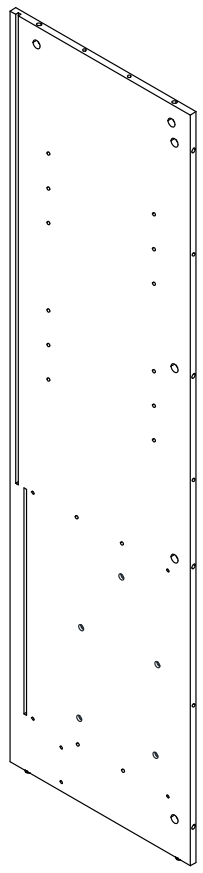

1PC

4

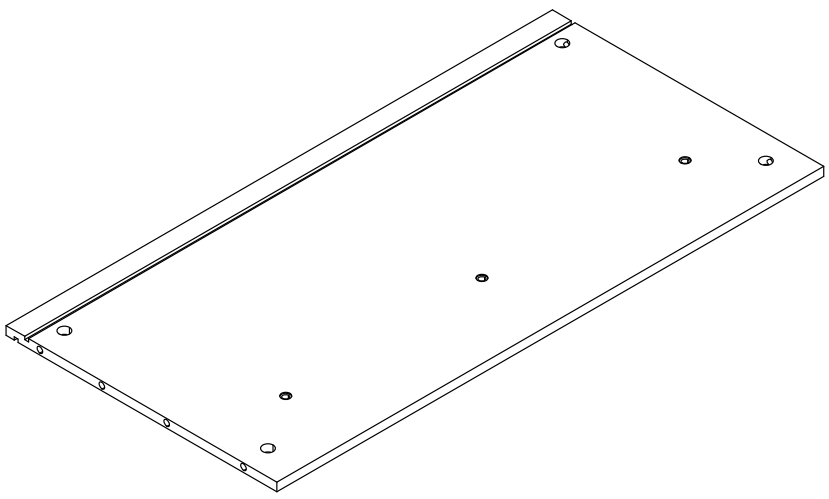

1PC

5

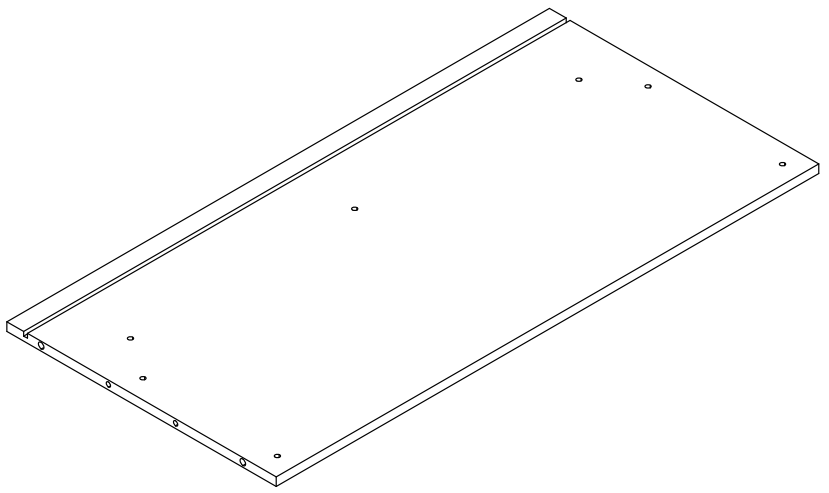

1PC

7

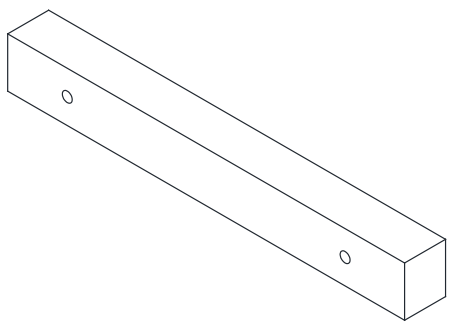

2PCS

8

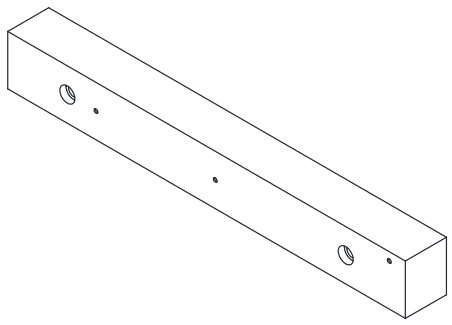

2PCS

N130P530347

9



1PC

10

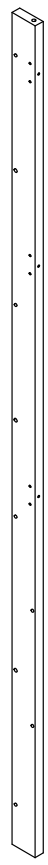

1PC

15

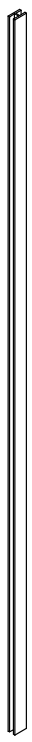

1PC

22

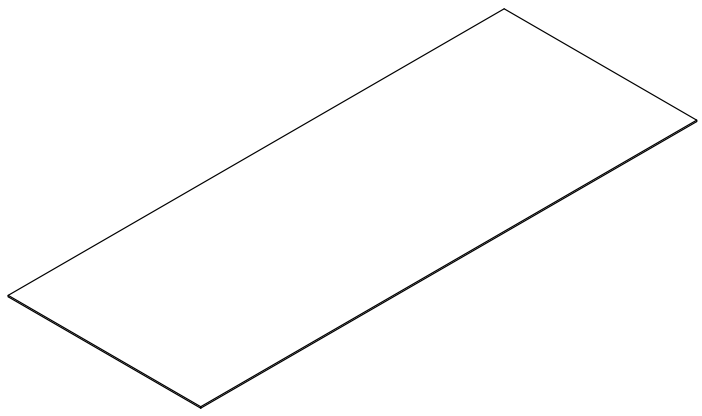

1PC

25

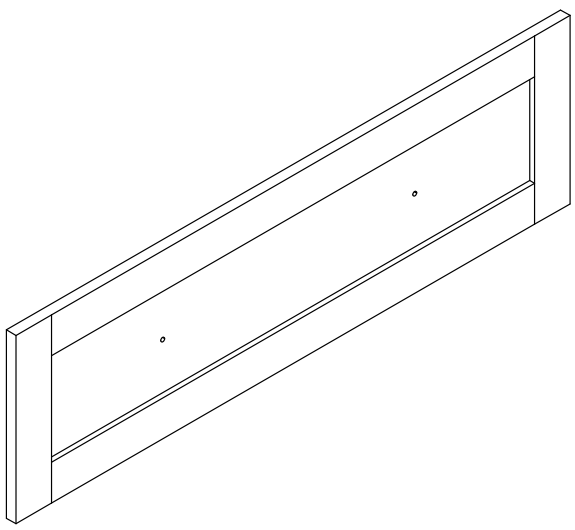

2PCS

26

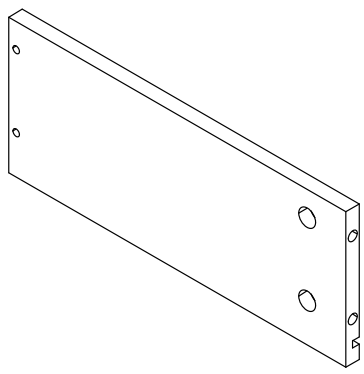

2PCS

31

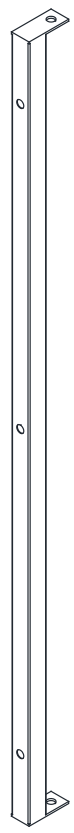

1PC

N130P530348

3

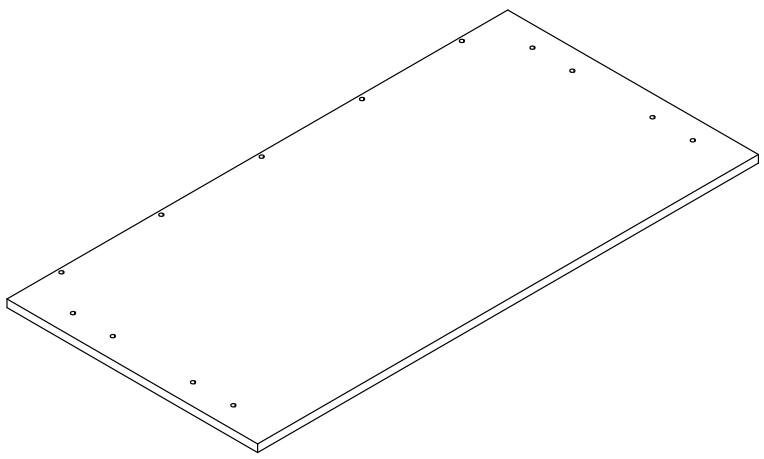

1PC

6

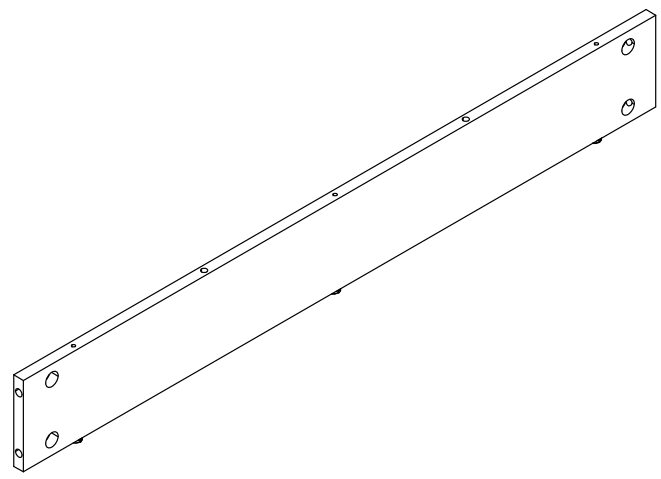

1PC

11

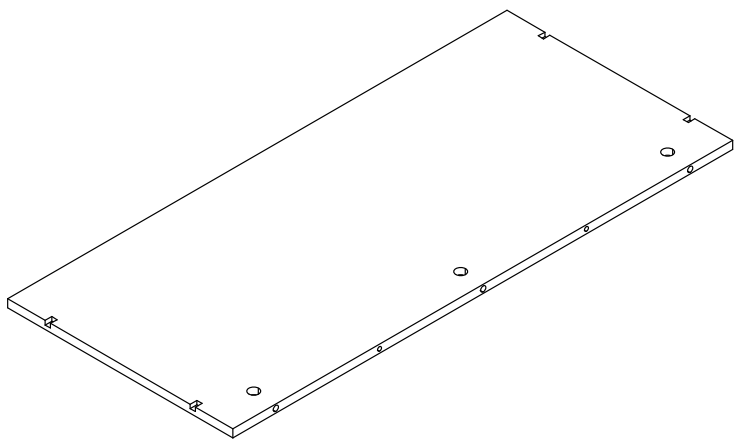

2PCS

12

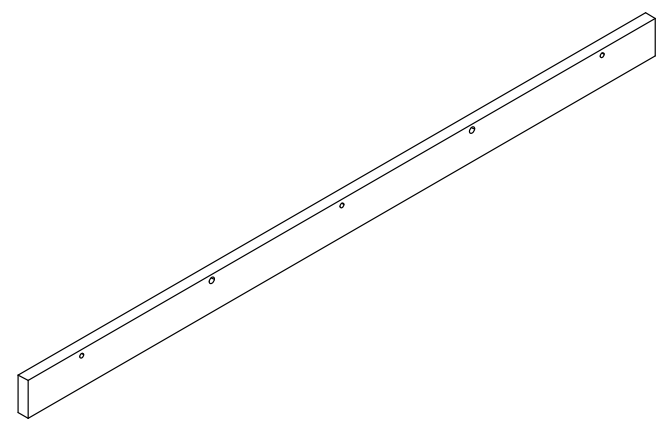

2PCS

13

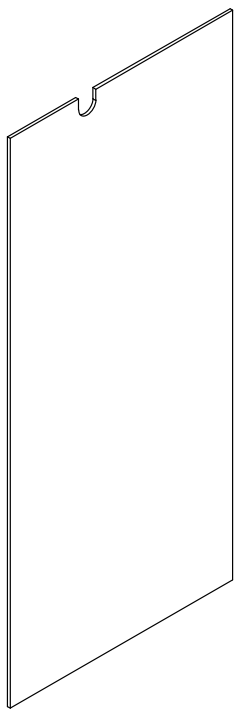

2PCS

14

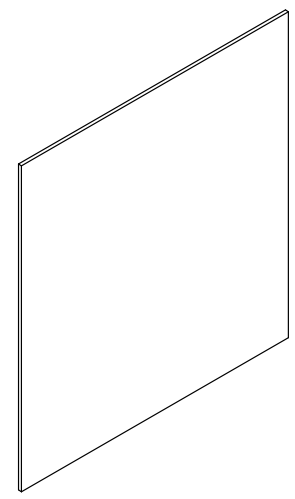

2PCS

N130P530348

16

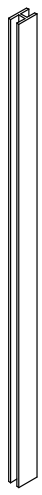

1PC

17

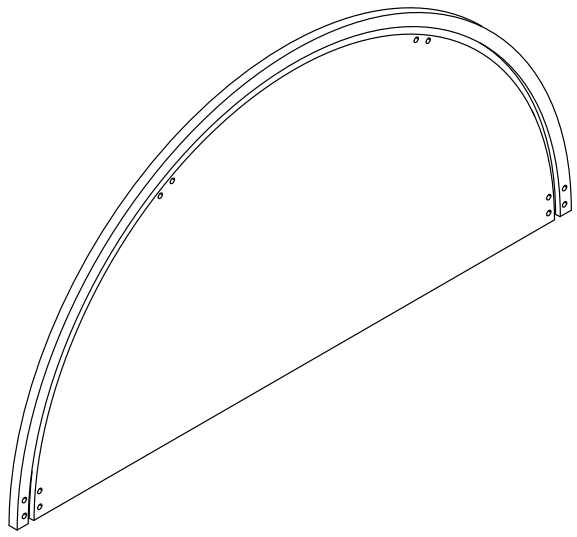

1PC

18

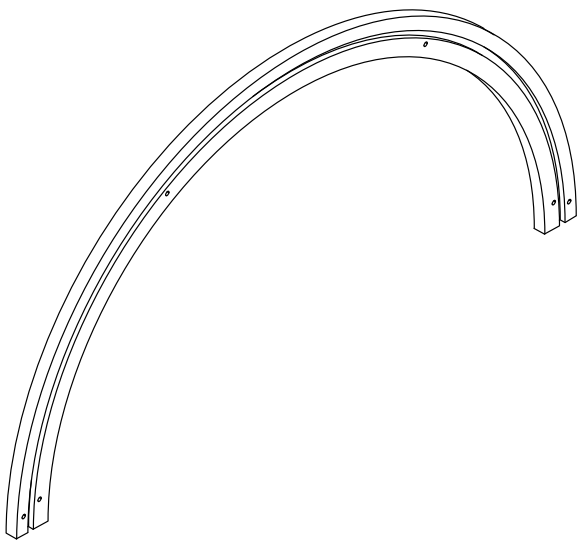

1PC

19

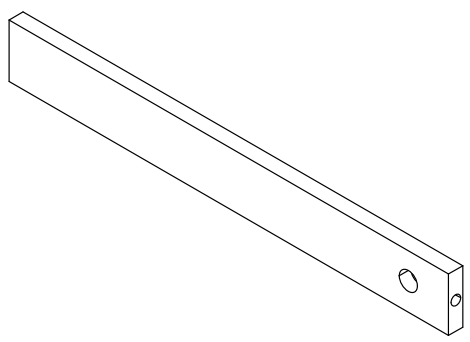

4PCS

20

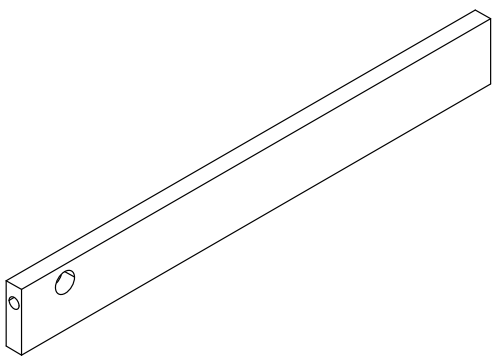

1PC

21

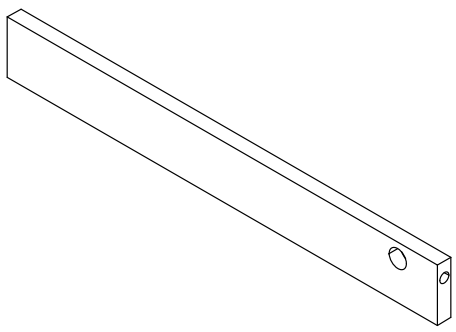

1PC

N130P530348

23

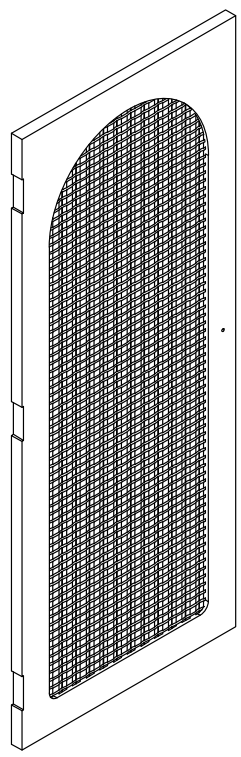

1PC

24

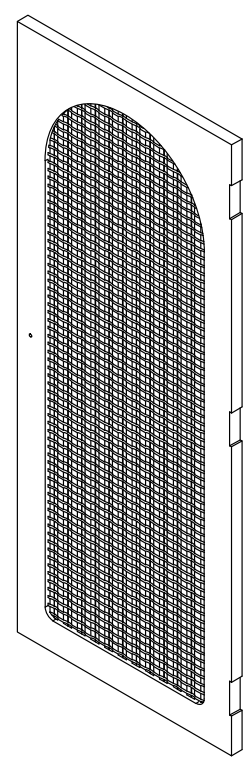

1PC

27

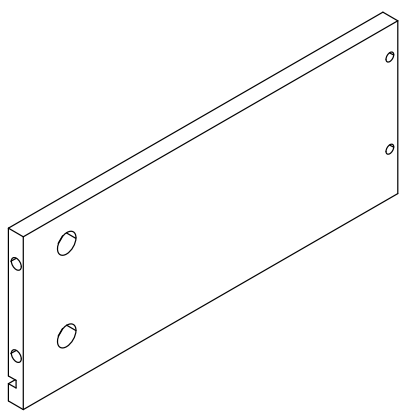

2PCS

28

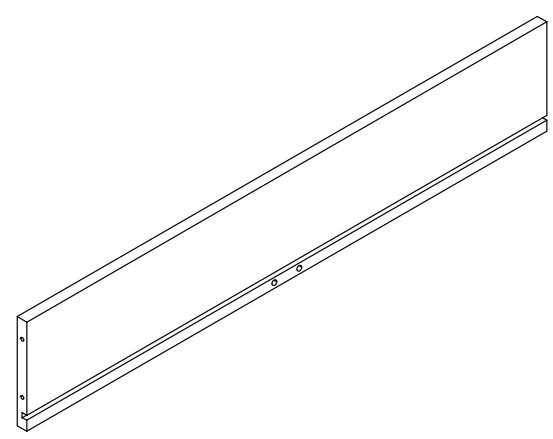

2PCS

29

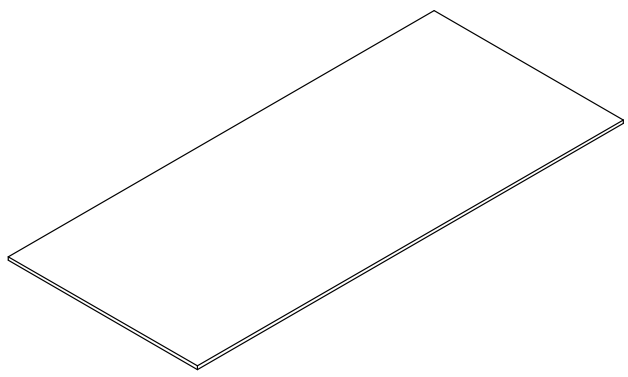

2PCS

30

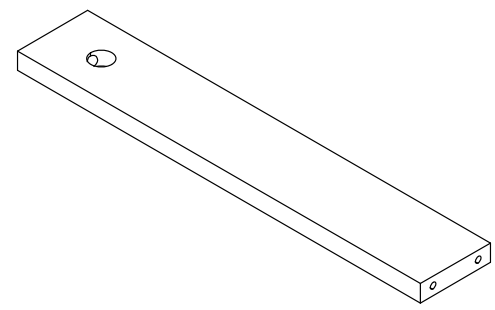

2PCS

N130P530348

32

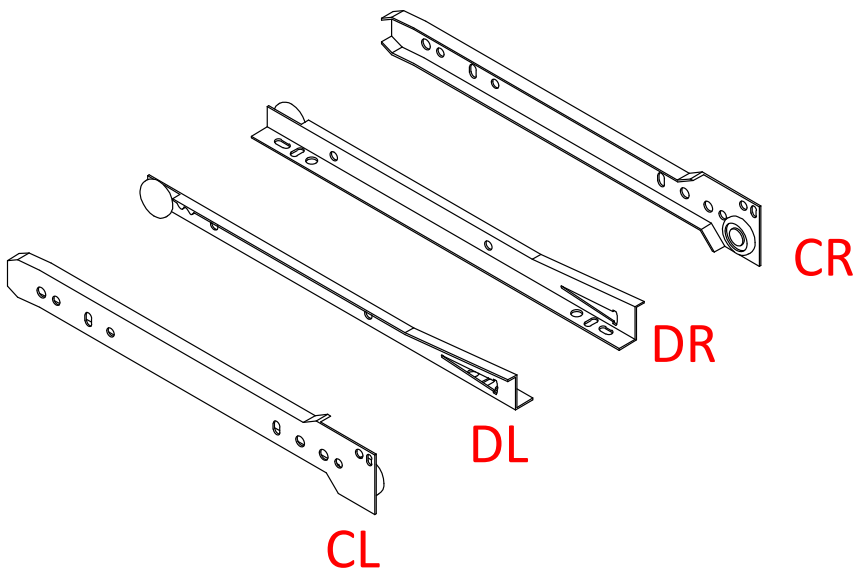

2PCS

N130P530348

Hardware List

Minifix Bolt M5x42		Minifix Cam ø15x9		Screw M5 x 40mm	
		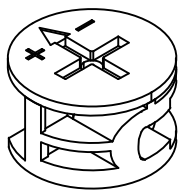			
A	46 PCS	B	46 PCS	C	34 PCS

Dowels ø6 x 40mm		screw M4x10		screw M3x12	
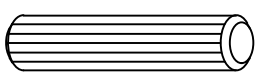		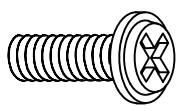		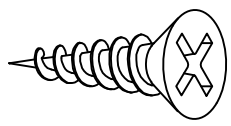	
D	32 PCS	E	4 PCS	F	24 PCS

screw M3.5x12		screw M3.5x14		screw M3x14	
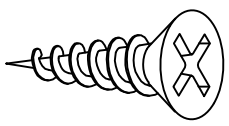		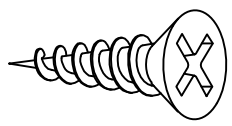		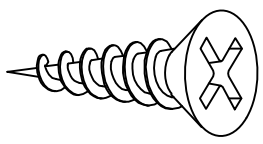	
G	36 PCS	H	8 sets	I	18 PCS

screw M4x18		screw M6x28		Hold hands	
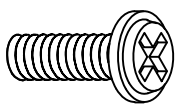		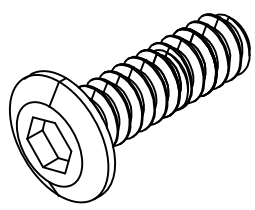			
J	2 PCS	K	3 sets	L	6 sets

Tools Required (Hammers are not included)



N130P530348

Hardware List

		Hook
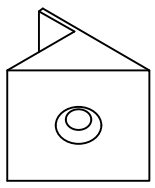	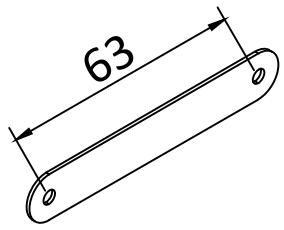	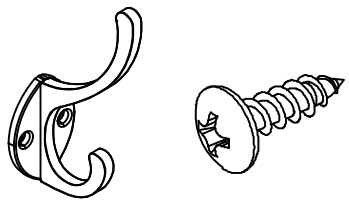
M 18 PCS	N 2 PCS	O 3 PCS

Hinge 15	Magneticattraction	
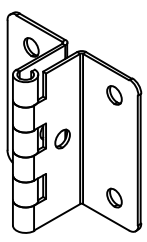	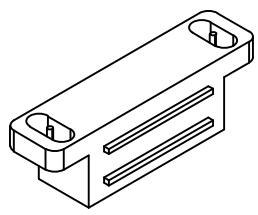	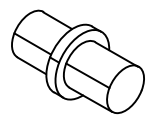
P 6 PCS	Q 2 PCS	R 8 PCS

Kong sticker	M5 X 55 ø 8 x 6 0	4x12mm
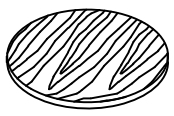	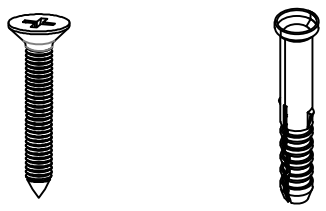	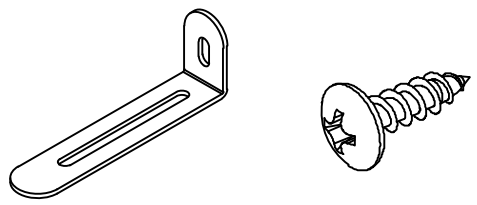
S 12 PCS	T 2 PCS	U 2 PCS

screw M6x35	screw M6x10
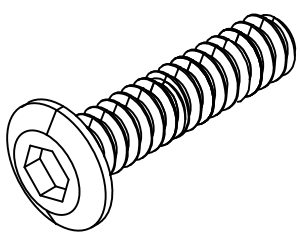	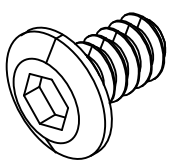
V 8 sets	W 2 sets

Tools Required (Hammers are not included)

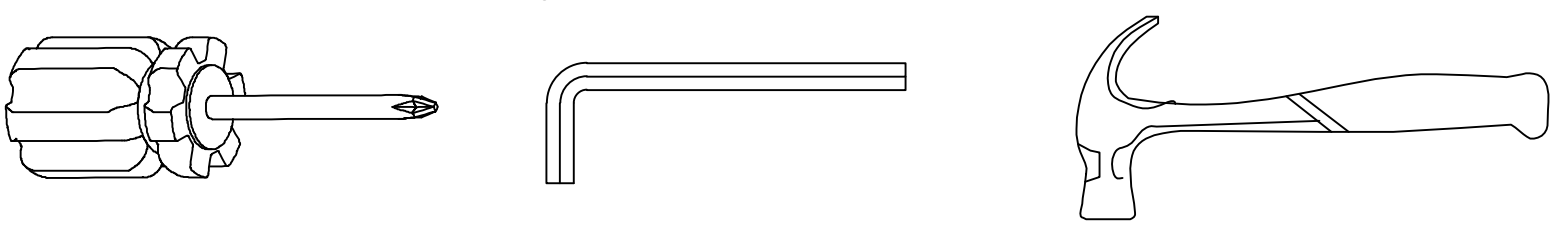

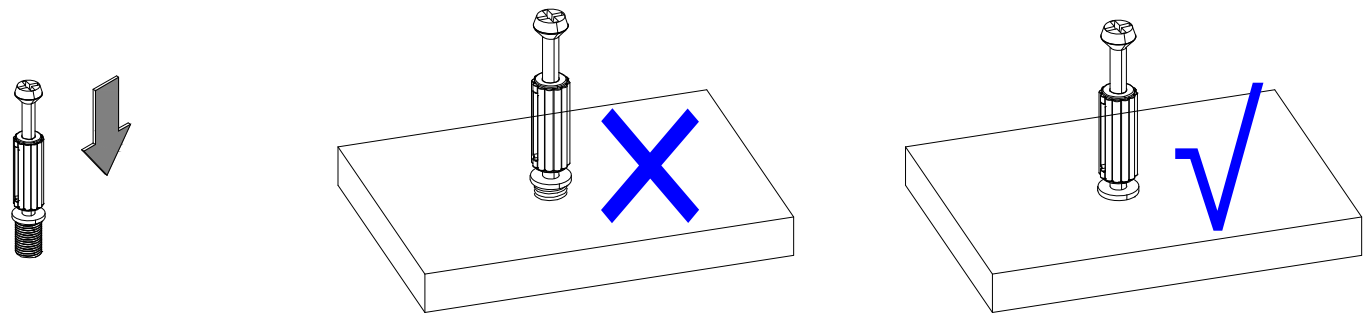

EN QUICKFIT:Tighten quickfit until shoulder is flush with panel.Do not overtighten or undertighten.

FR RACCORD RAPIDE:Faites serrer le raccord rapide jusqu'a ce que l'epaulement soit parfaitement encastre dans le panneau.II ne faut ni trop serrer ni insuffisamment serrer. ESQUICKFIT:Apriete quickfit hasta que el hombre se descargue con el panel.NO lo sobreapriete ni lo apriete poco.

DE QUICKFIT:Ziehen Sie den Quickfit fest,bis die Schulter mit der Platte bundig ist. Bitte nicht zu fest oder zu schwach anziehen.

IT_MONTAGGIO RAPIDO:Stringere il montaggio rapido fino a quando la spalla e a filo con il pannello,non stringere troppo o troppo poco.

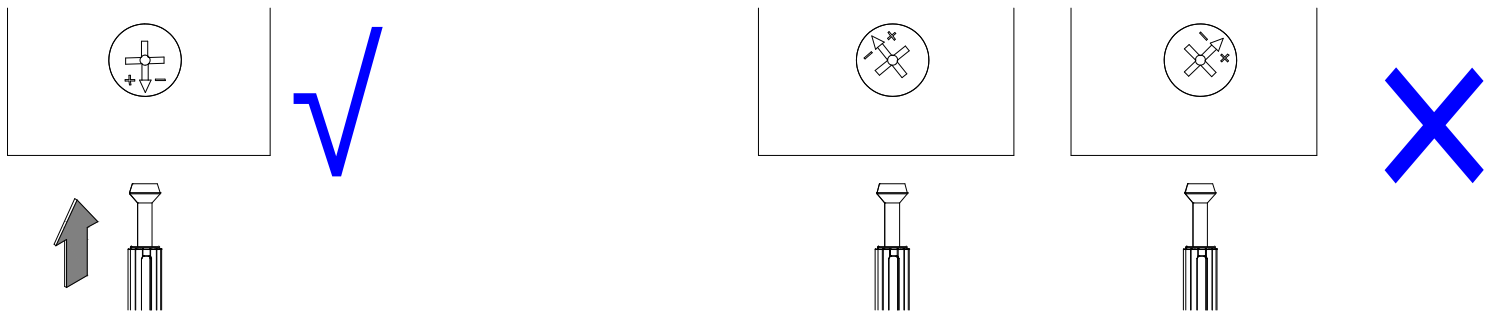

EN CAM LOCK:When fitting cam lock,ensure starting position is correct before youinsert connecting quickfit.

FR SERRURE BATTEUSE:Avant d'inserer la serrure batteuse,veillez a la bonne orientation avant d'inserer le raccord rapide.

ES CIERRE DE LA CAMARA:Cuando instale el cierre de la camara,asegurese de que la posicion de inicio es correcta antes de que inserte el quickfit conector.

DE_CAM-LOCK:Achten Sie bei der Montage des Cam-Locks auf die richtige Ausgangsposition,bevor Sie den Quickfit einsetzen.

IT BLOCCAGGIO A CAMMA:Quando si monta il bloccaggio a camma,assicurarsi che la posizione iniziale sia corretta prima di inserire il montaggio rapido di collegamento

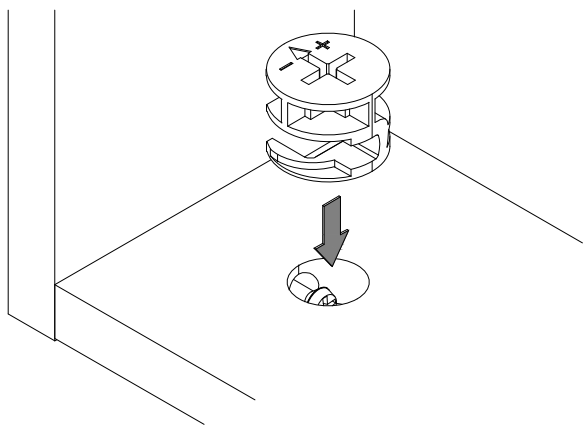

EN Quickfit head should be in the centre of the cam lock when the two panels are joined.

Cam lock should be inserted before quickfit.

FR_Lorsque les deux panneaux sont assembles,la tete du raccord rapide doit reposer au centre de la serrure batteuse.

ll faut inserer la serrure batteuse avant le raccord rapide.

ES_El cabezal del quickfit debe estar en el centro del cierre de la camara cuando se unan los dos paneles.

Se debe insertar el cierre de la camara antes que el quickfit.

DEDer Quickfit-Kopf sollte sich in der Mitte des Cam-Locks befinden,wenn die beiden Platten zusammengefugt sind.

Der Cam-Lock sollte vor dem Quickfit eingesetzt werden.

IT_La testa del montaggio rapido deve trovarsi al centro del bloccaggio a camma quando i due pannelli sono uniti.

ll Bloccaggio a Camma deve essere inserito prima del montaggio rapido.

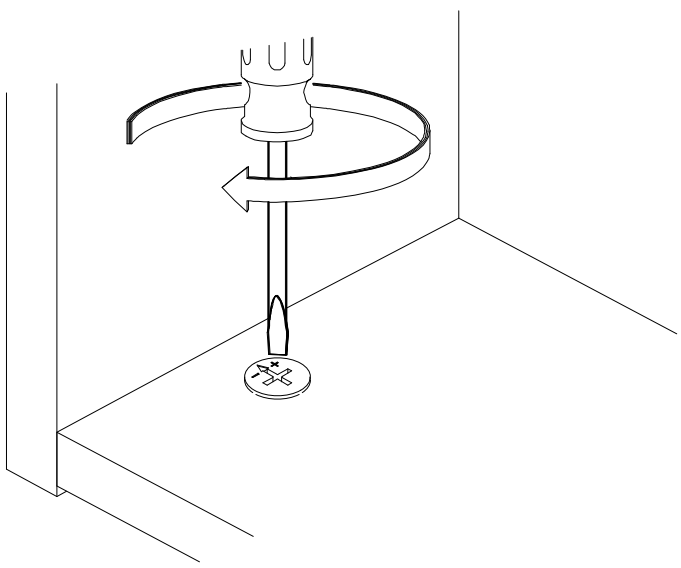

EN Turn cam lock clockwise to tighten.

FR Faites tourner la serrure batteuse dans le sens des aiguilles d'une montre pour la resserrer.

ES Gire el cierre de la camara en sentido horario para apretarlo. DE Drehen Sie den Cam-Lock im Uhrzeigersinn,um ihn festzuziehen.

ITRuotare il bloccaggio a camma in senso orario per stringere.

1

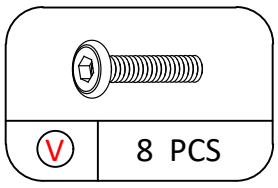
V
8 PCS

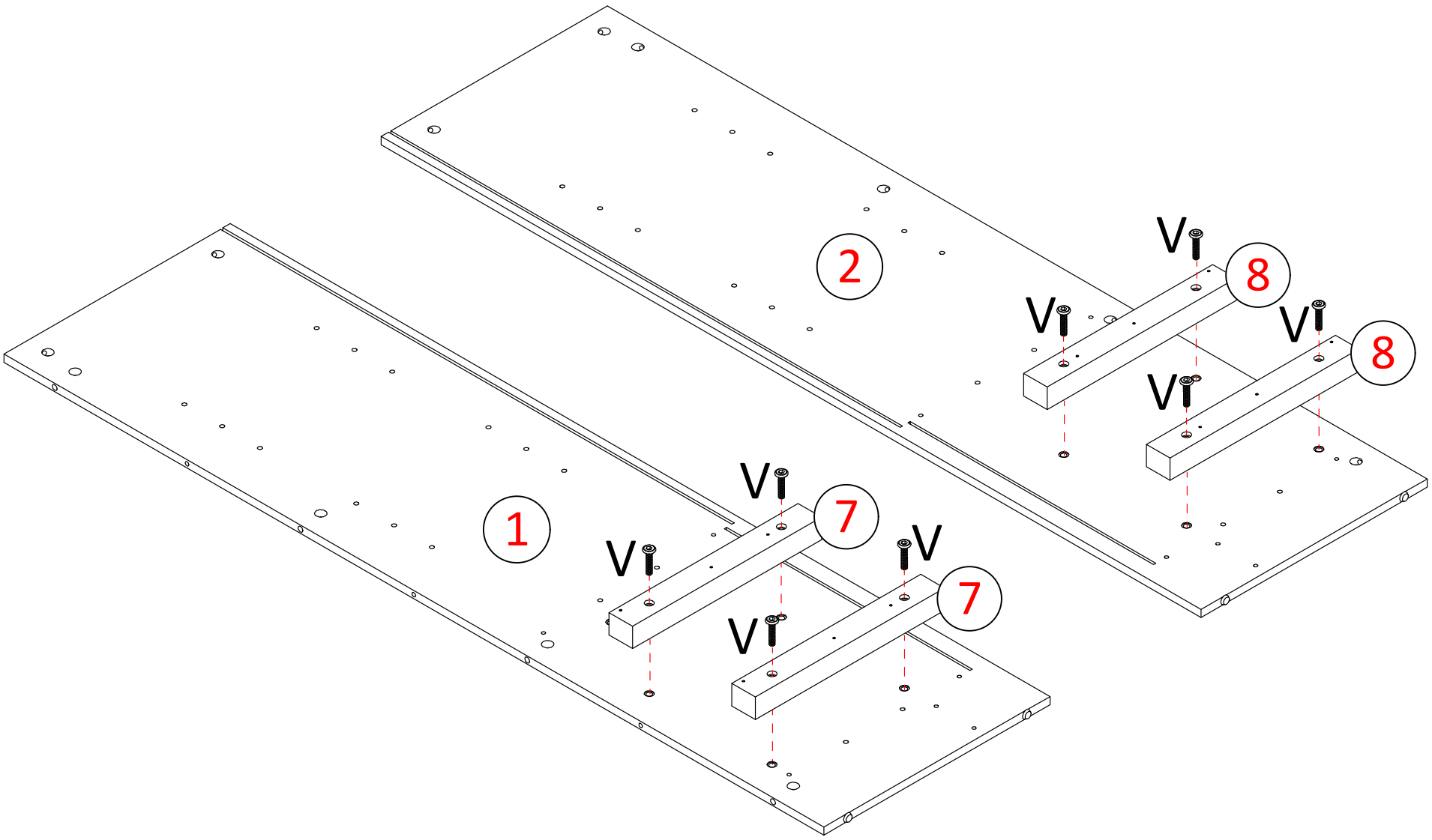
2
V
8
V
V
8
V
1
7
V
V
7
V

2

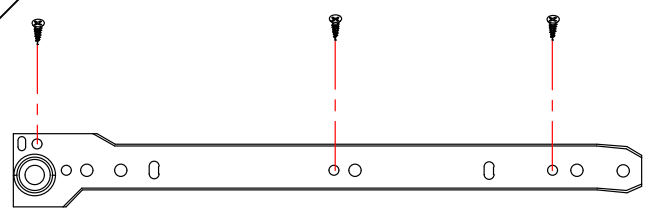
CL

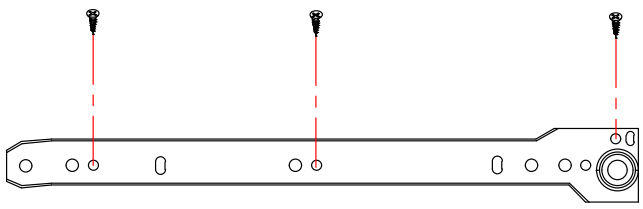
CR

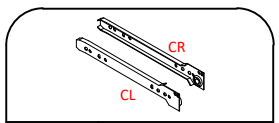
CR
CL
32
2 PCS

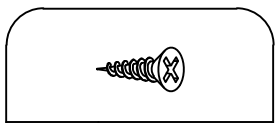
F
12 PCS

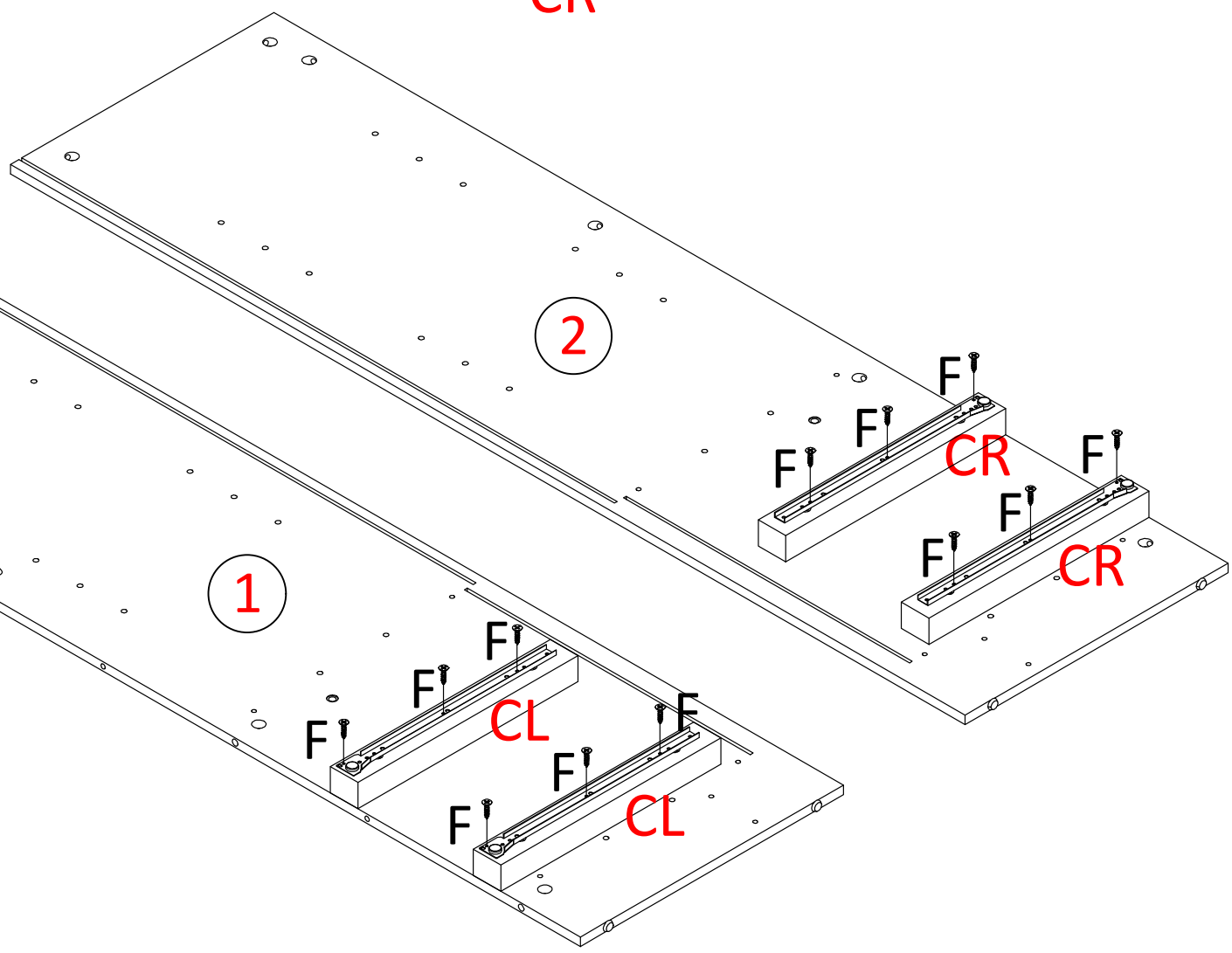
2
F
F
F
CR
F
F
F
CR
1
F
F
F
CL
F
F
F
CL

3

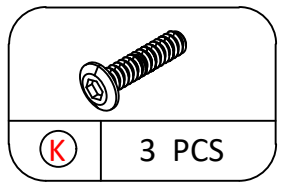

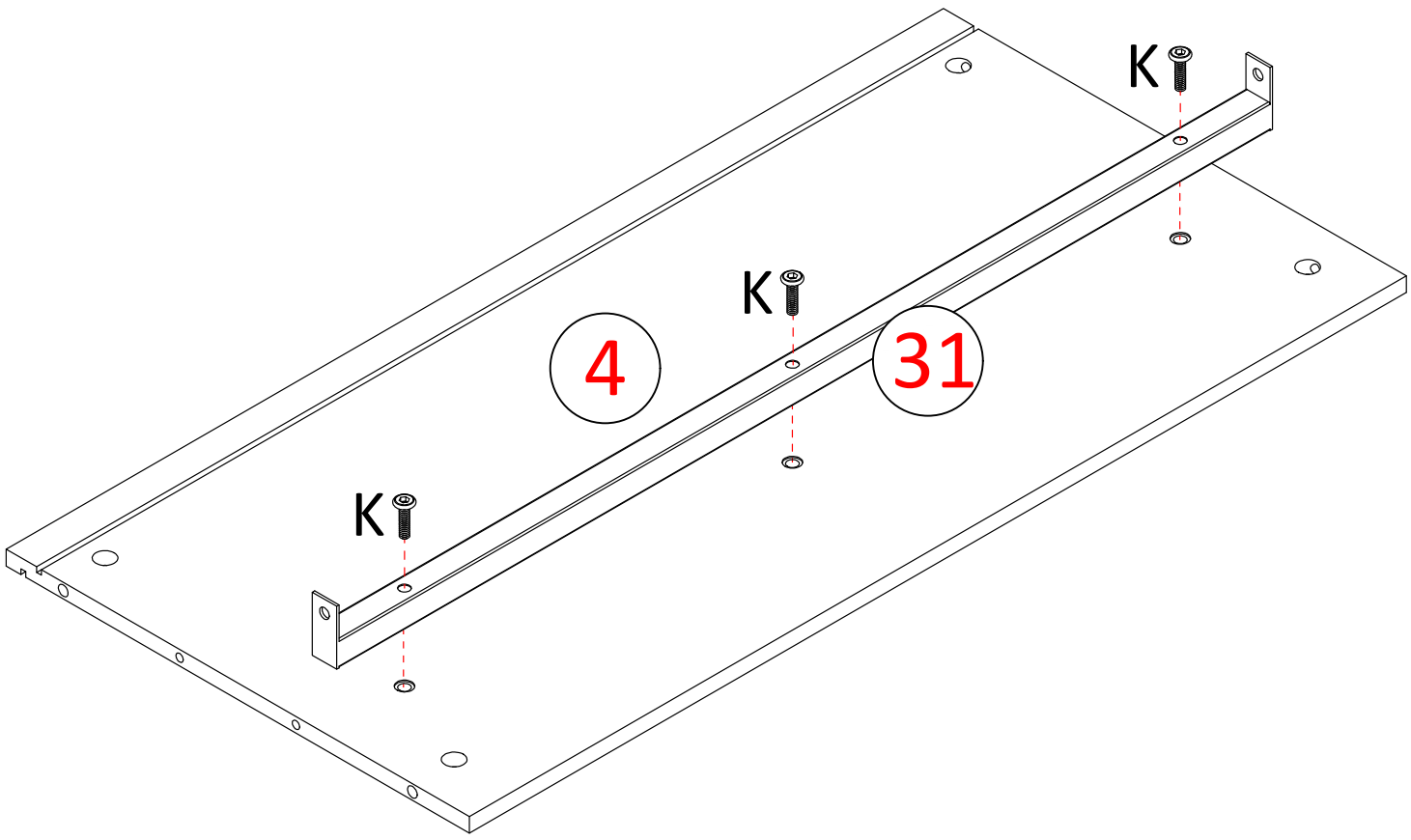

4

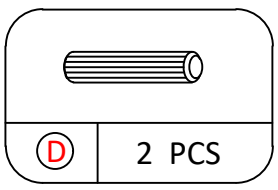

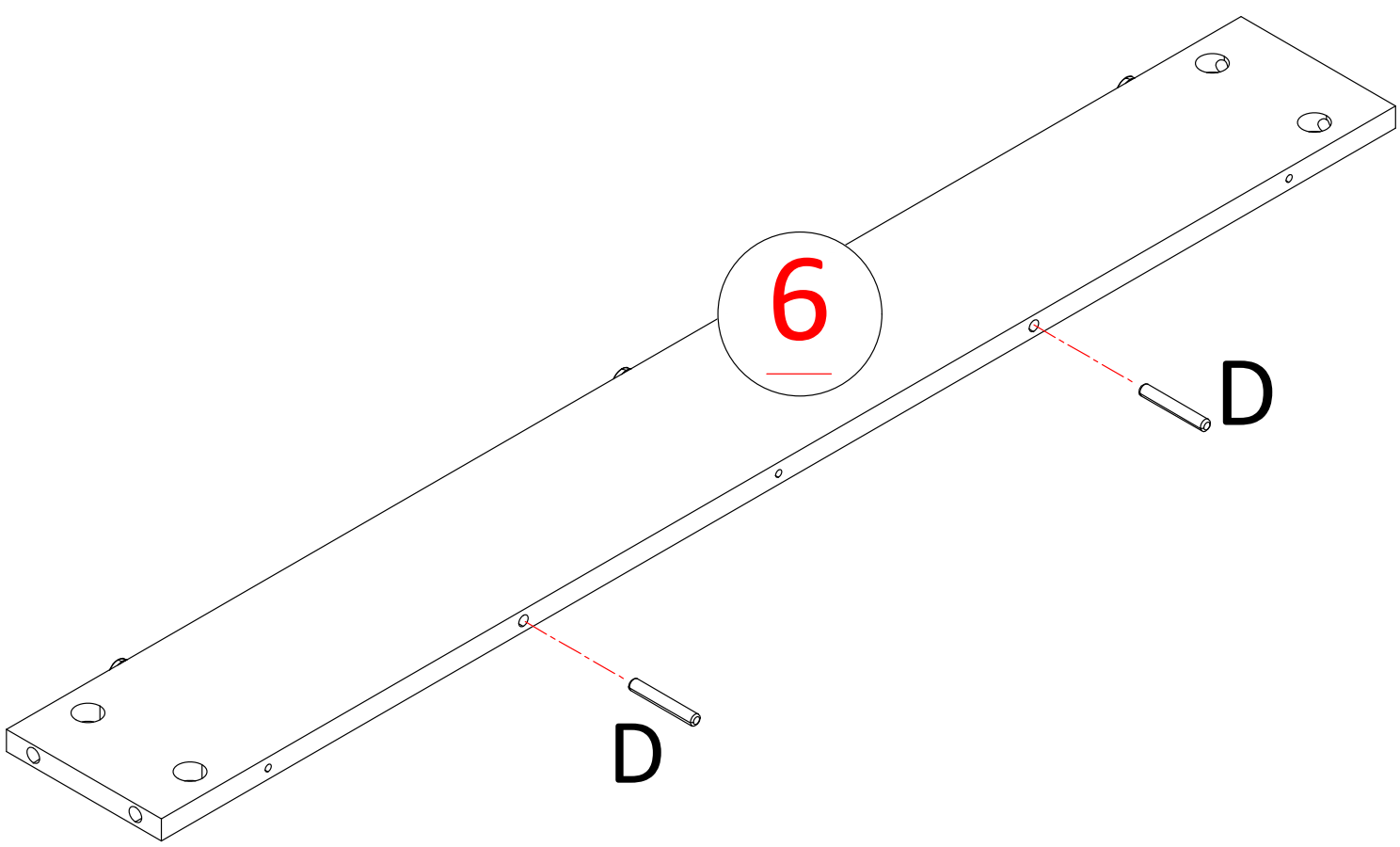

5

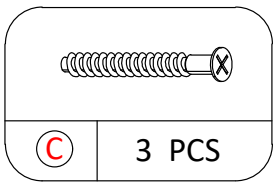

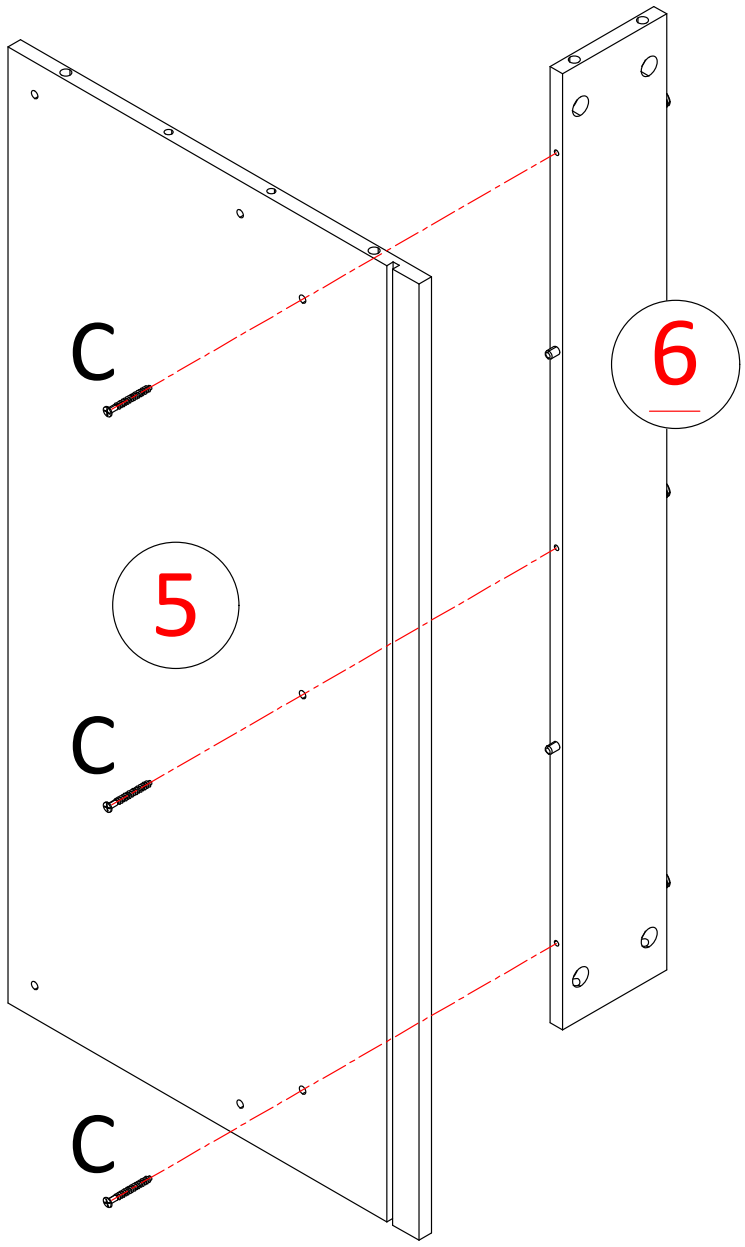

6

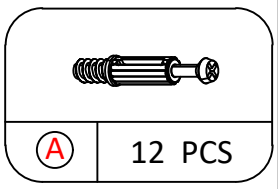

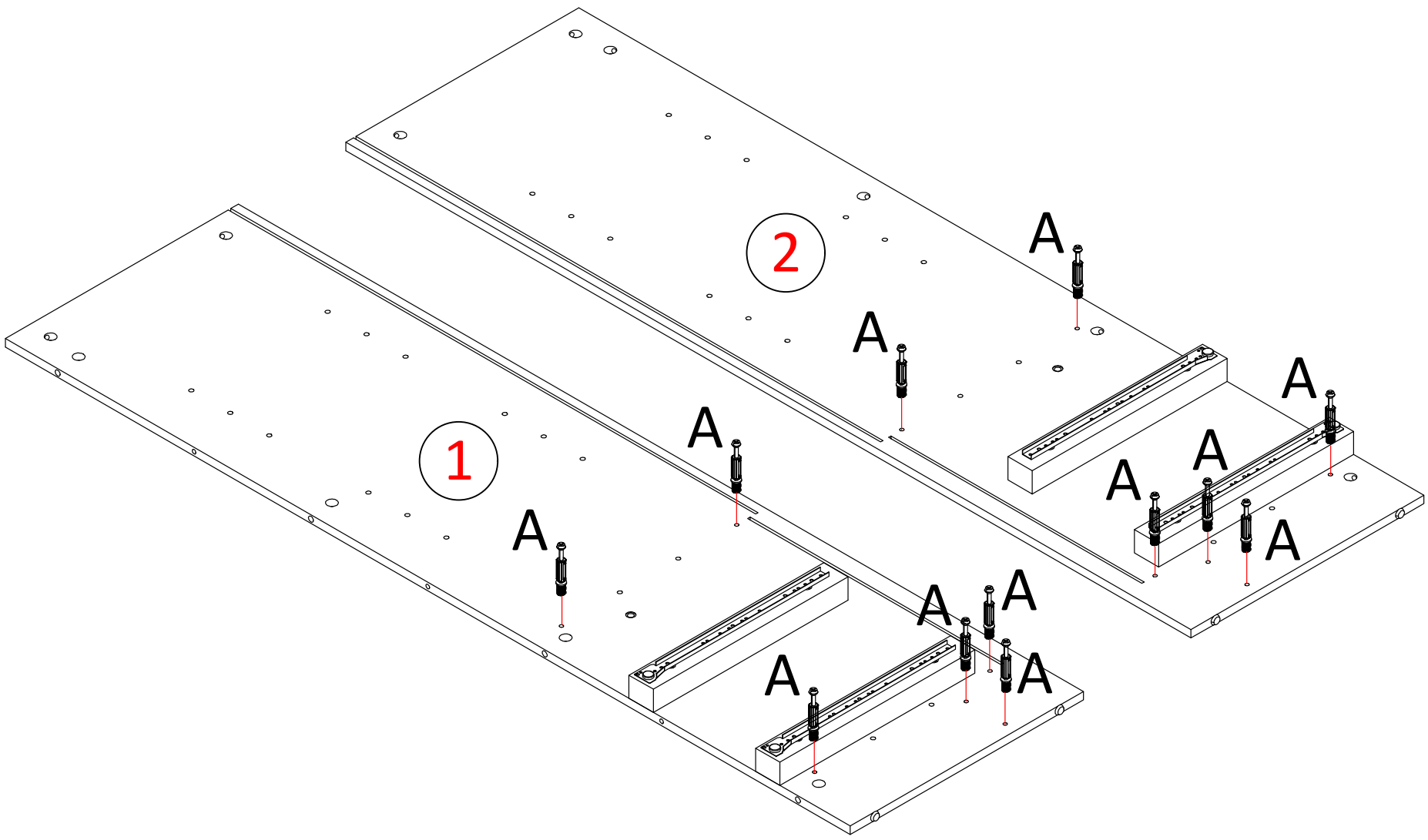

7

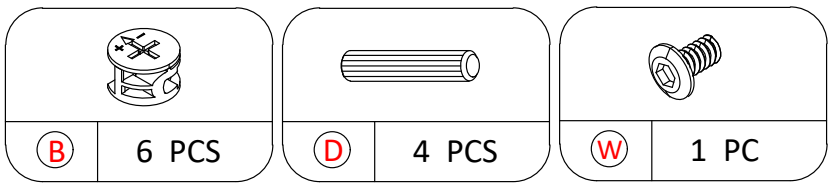

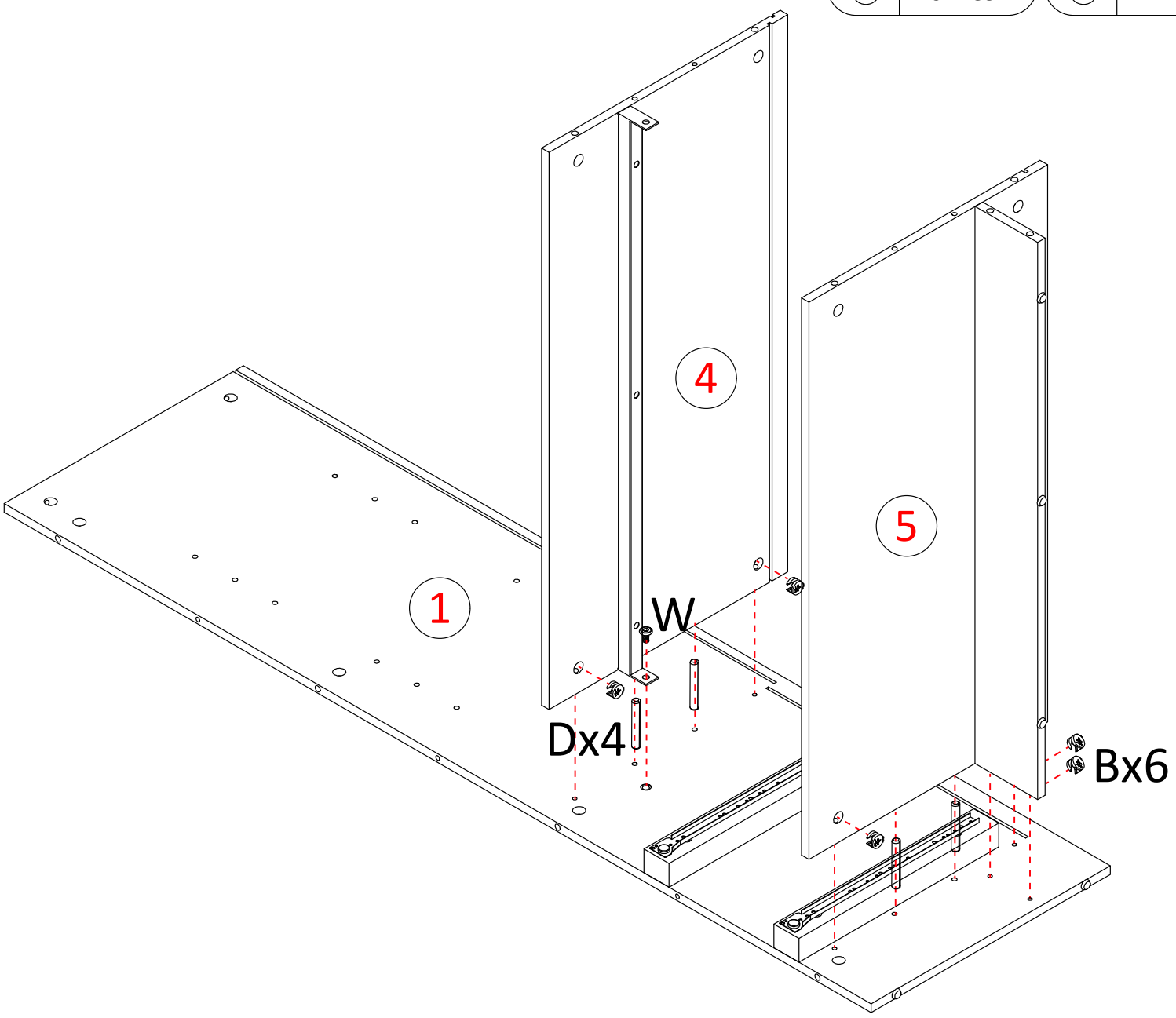

8

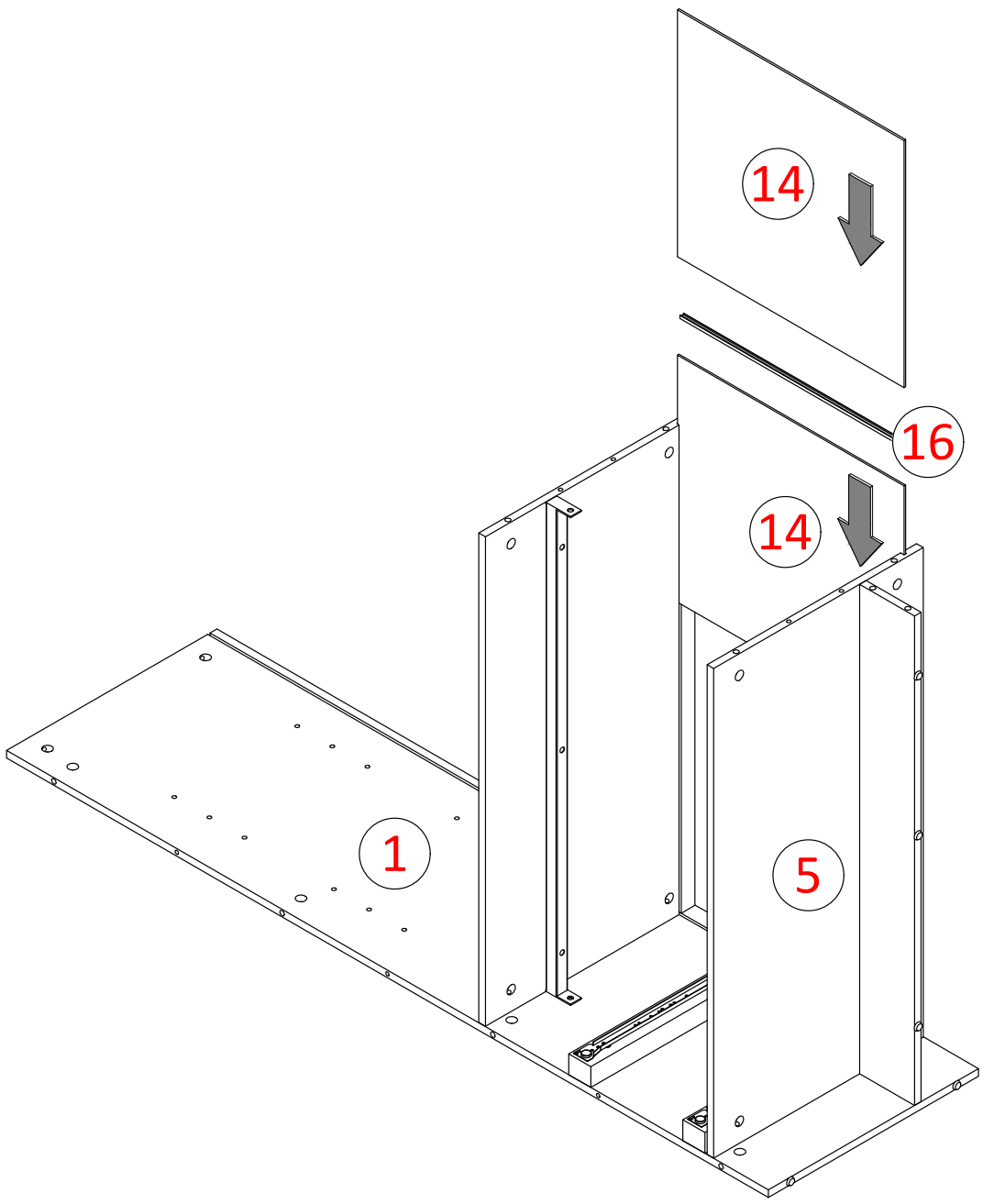

9

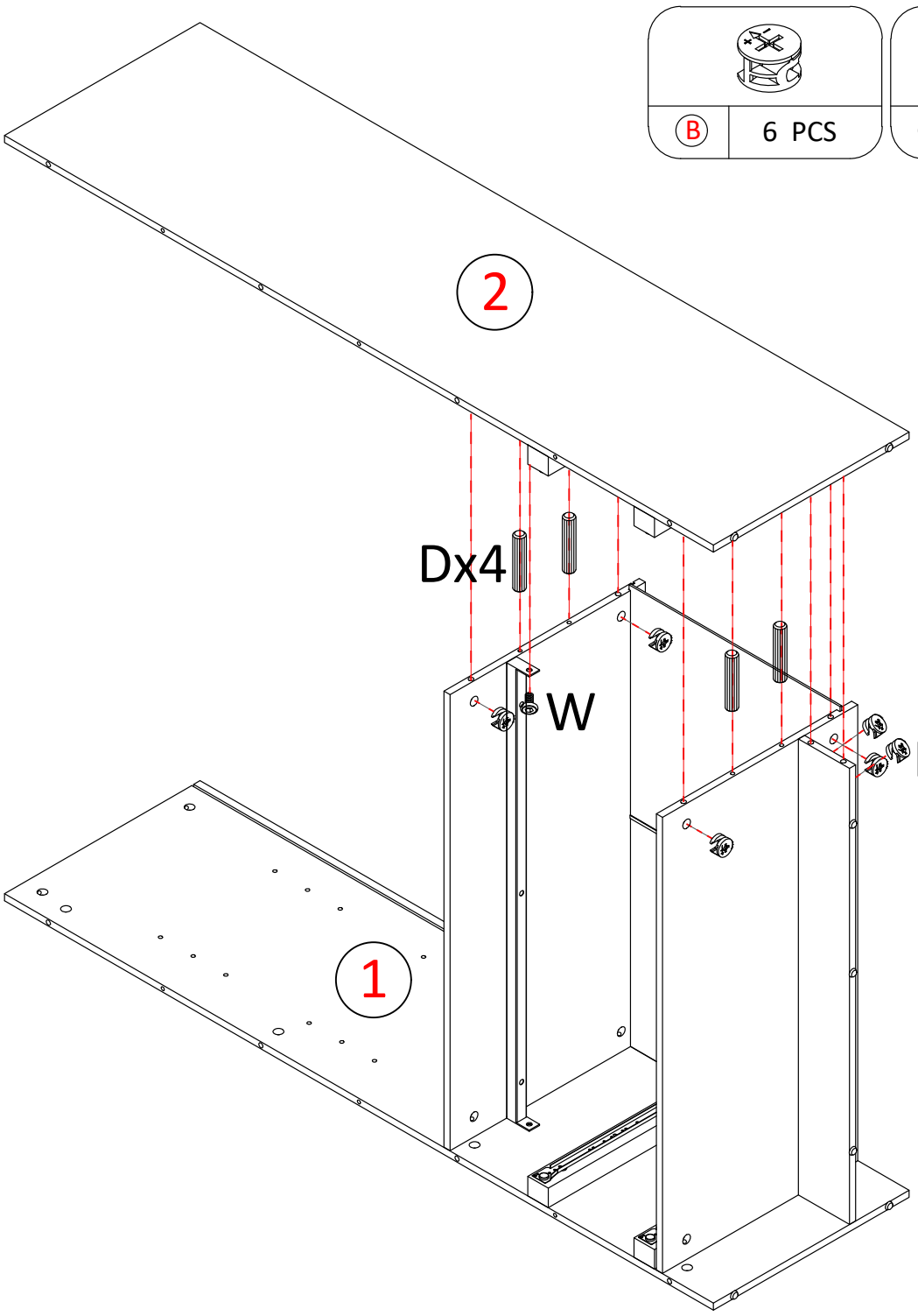

B 6 PCS

D 4 PCS

W 1 PC

10

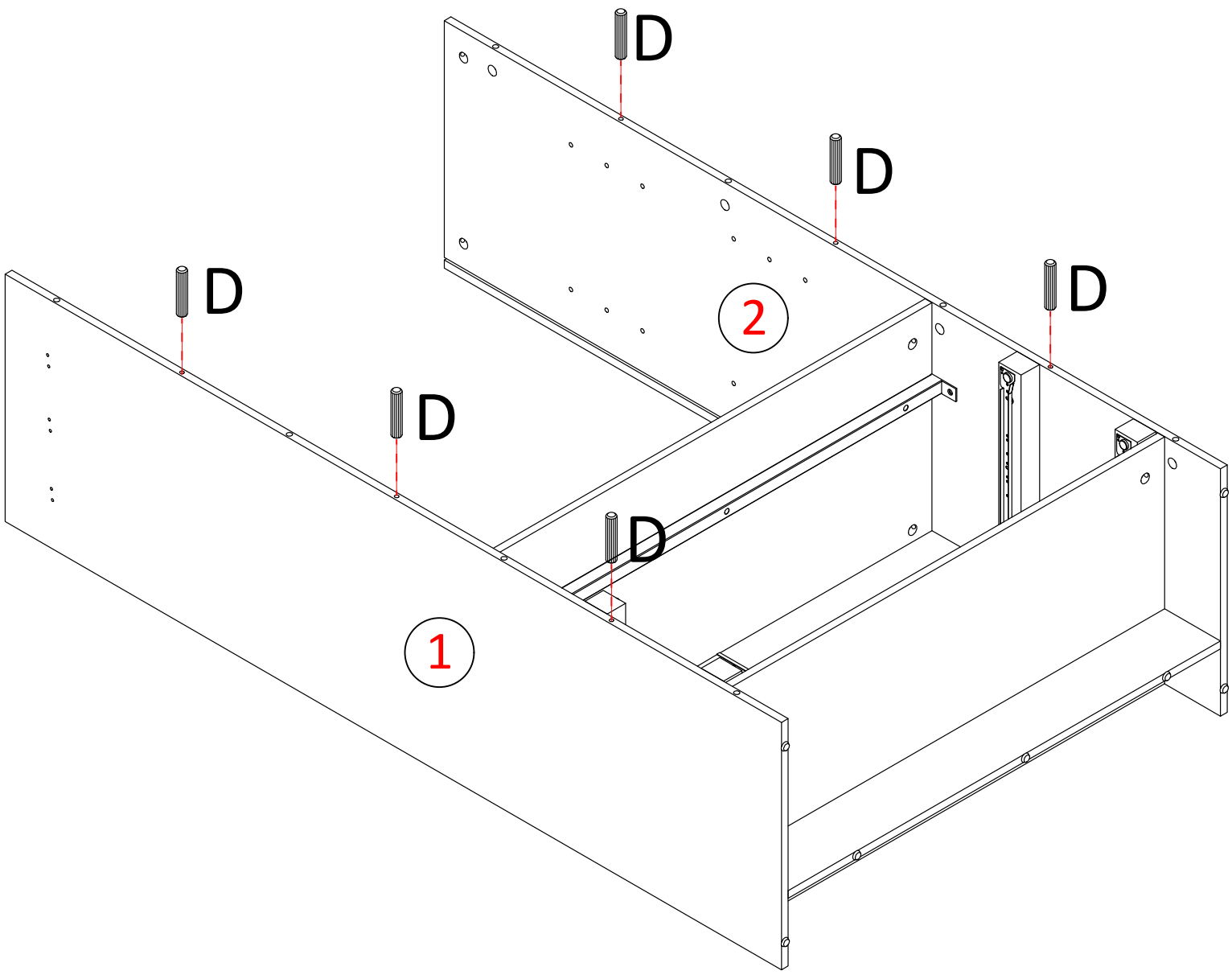

D 6 PCS

11

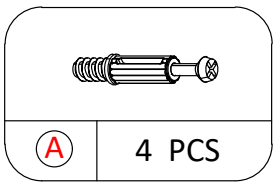

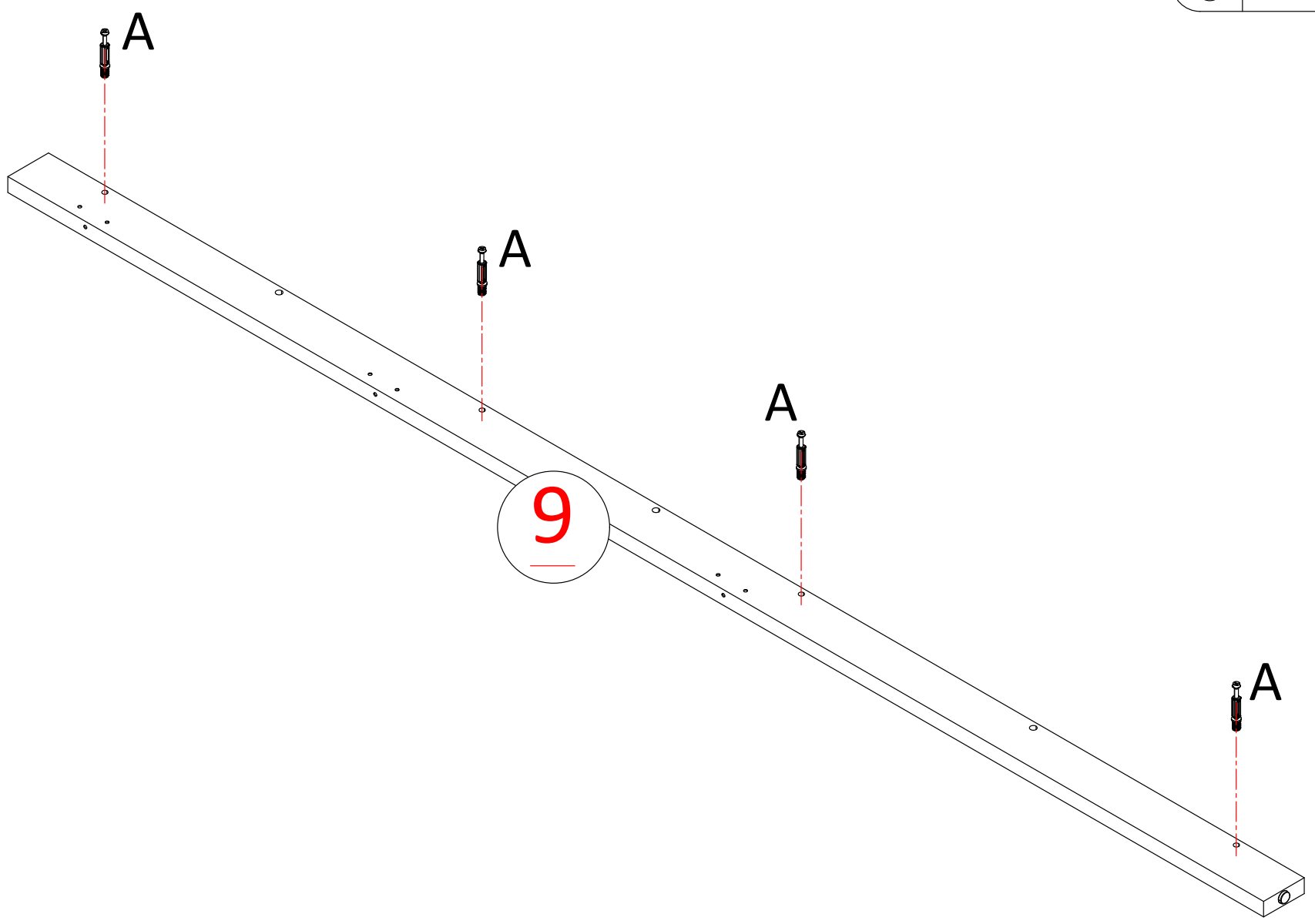

12

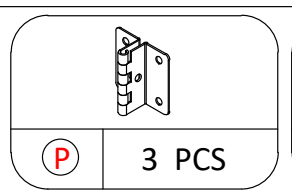

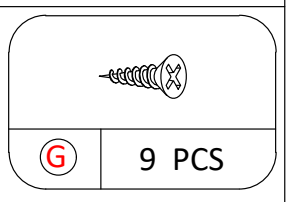

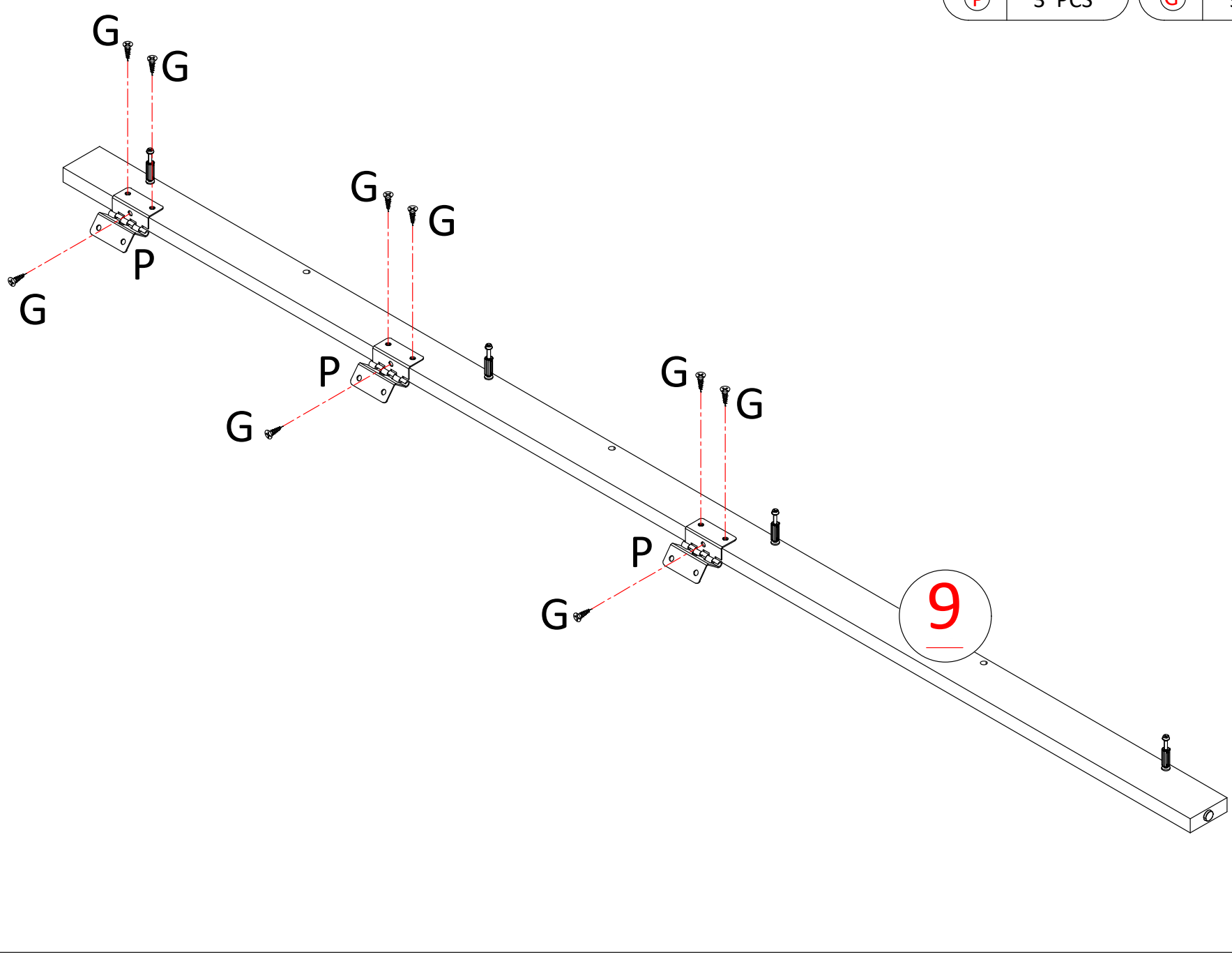

13

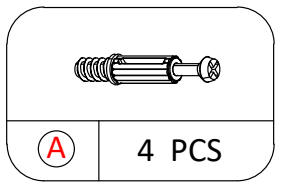

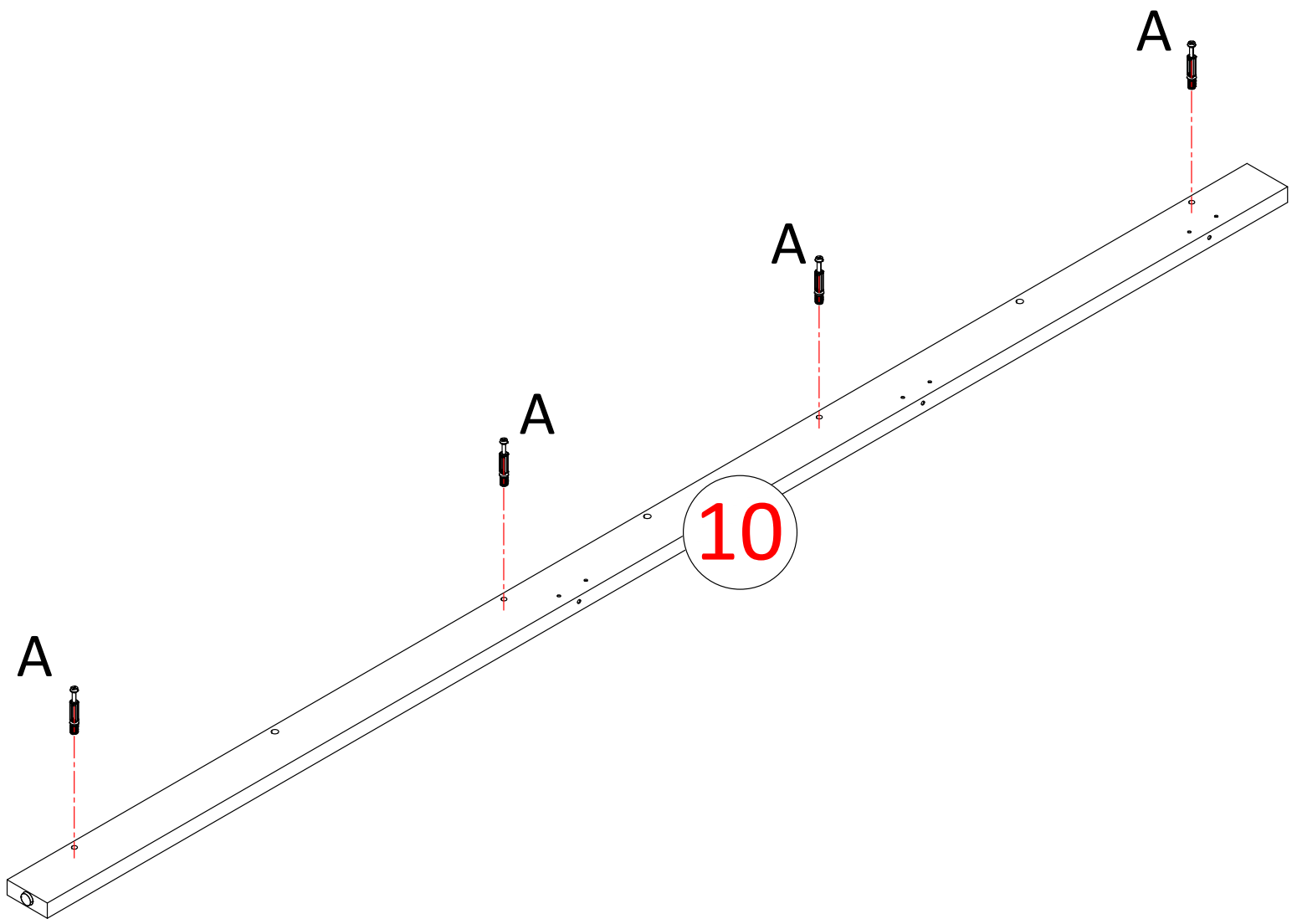

14

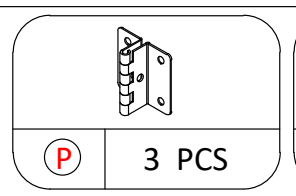

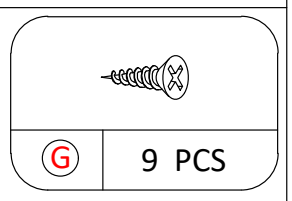

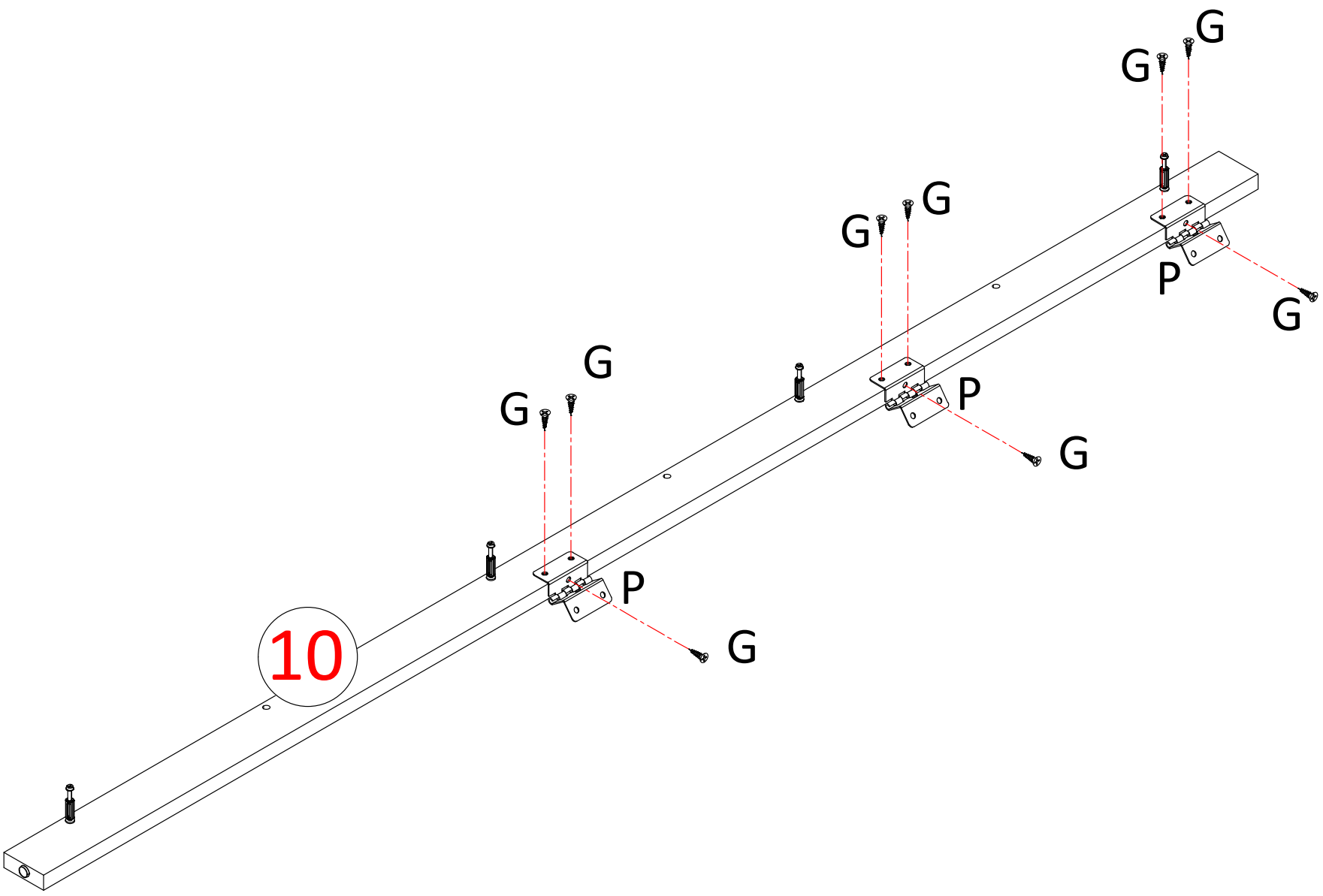

15

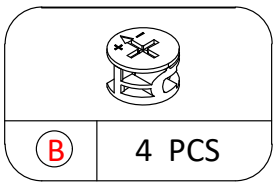

B	4 PCS

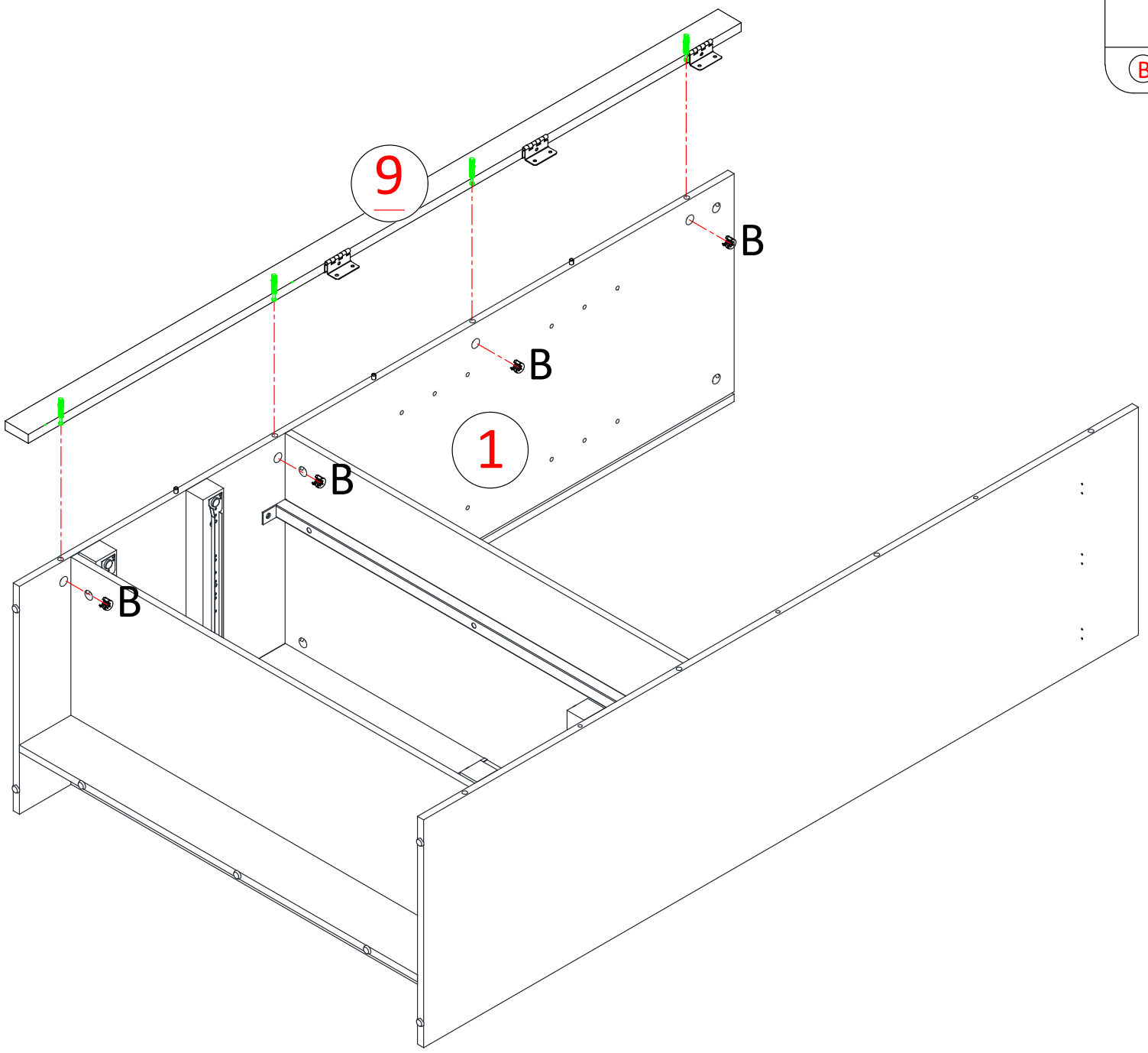

16

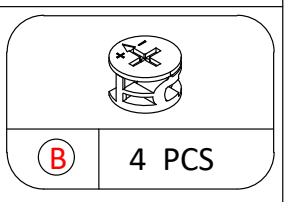

B	4 PCS

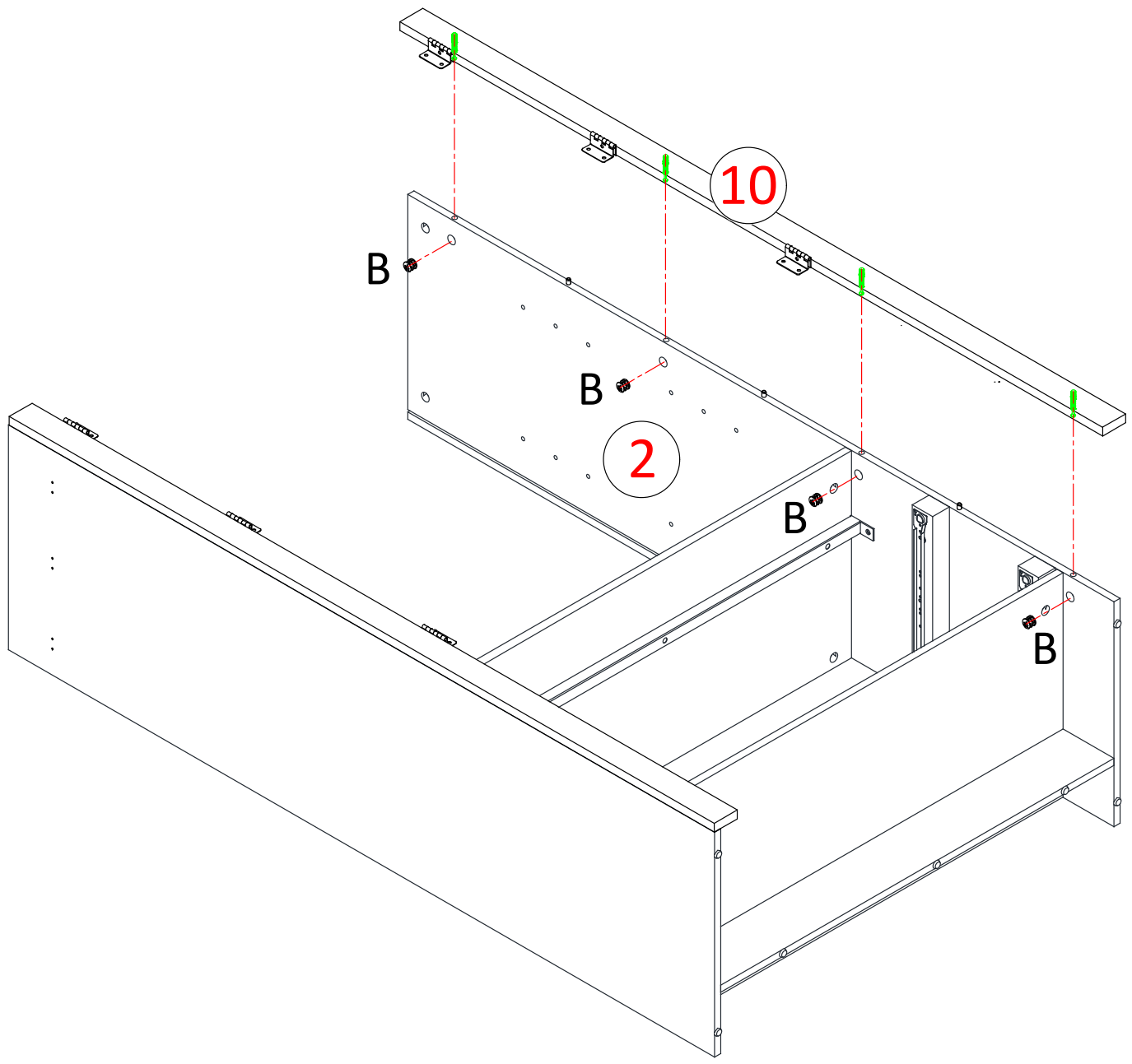

17

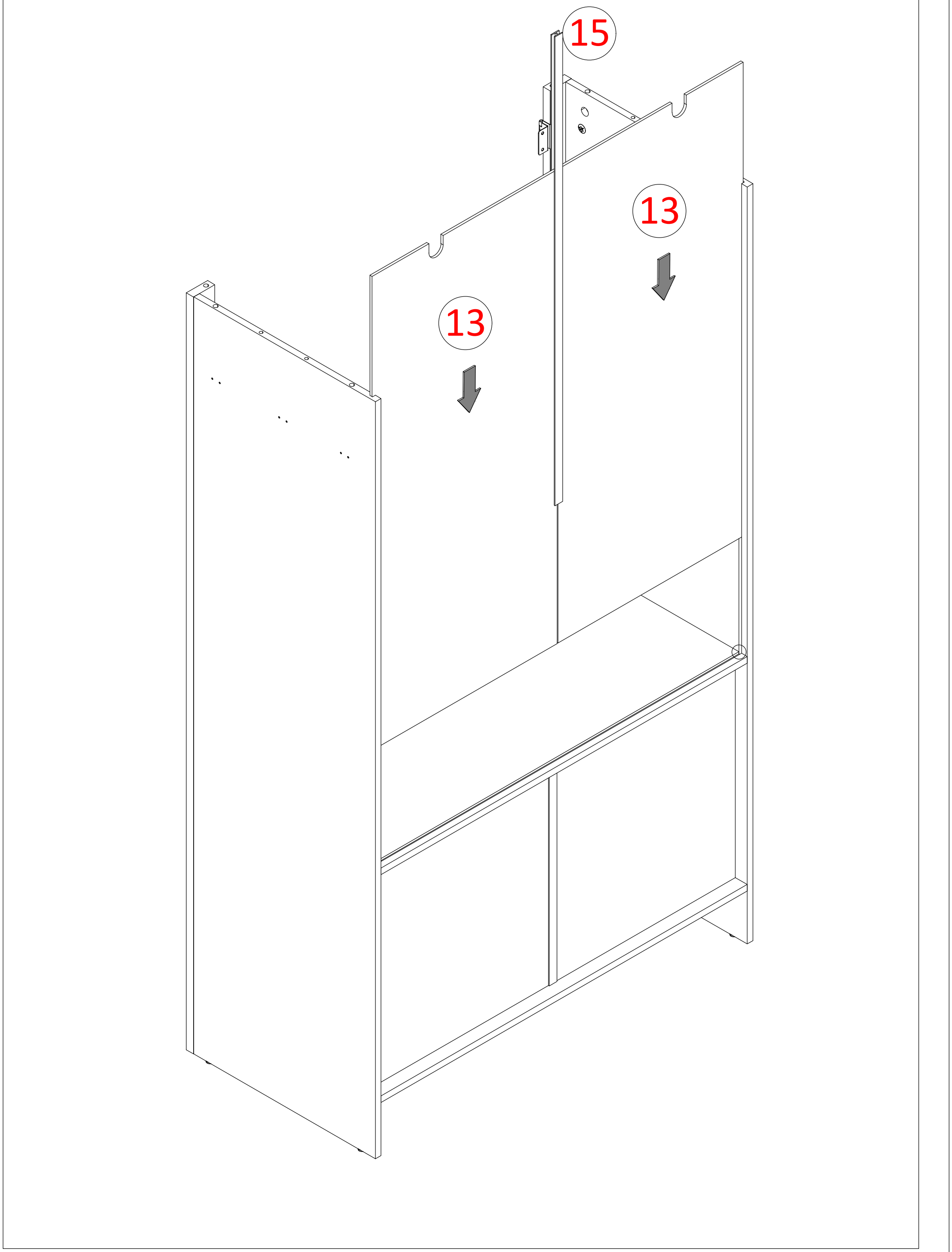

18

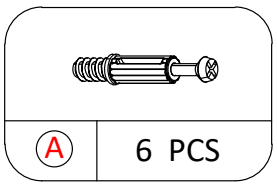

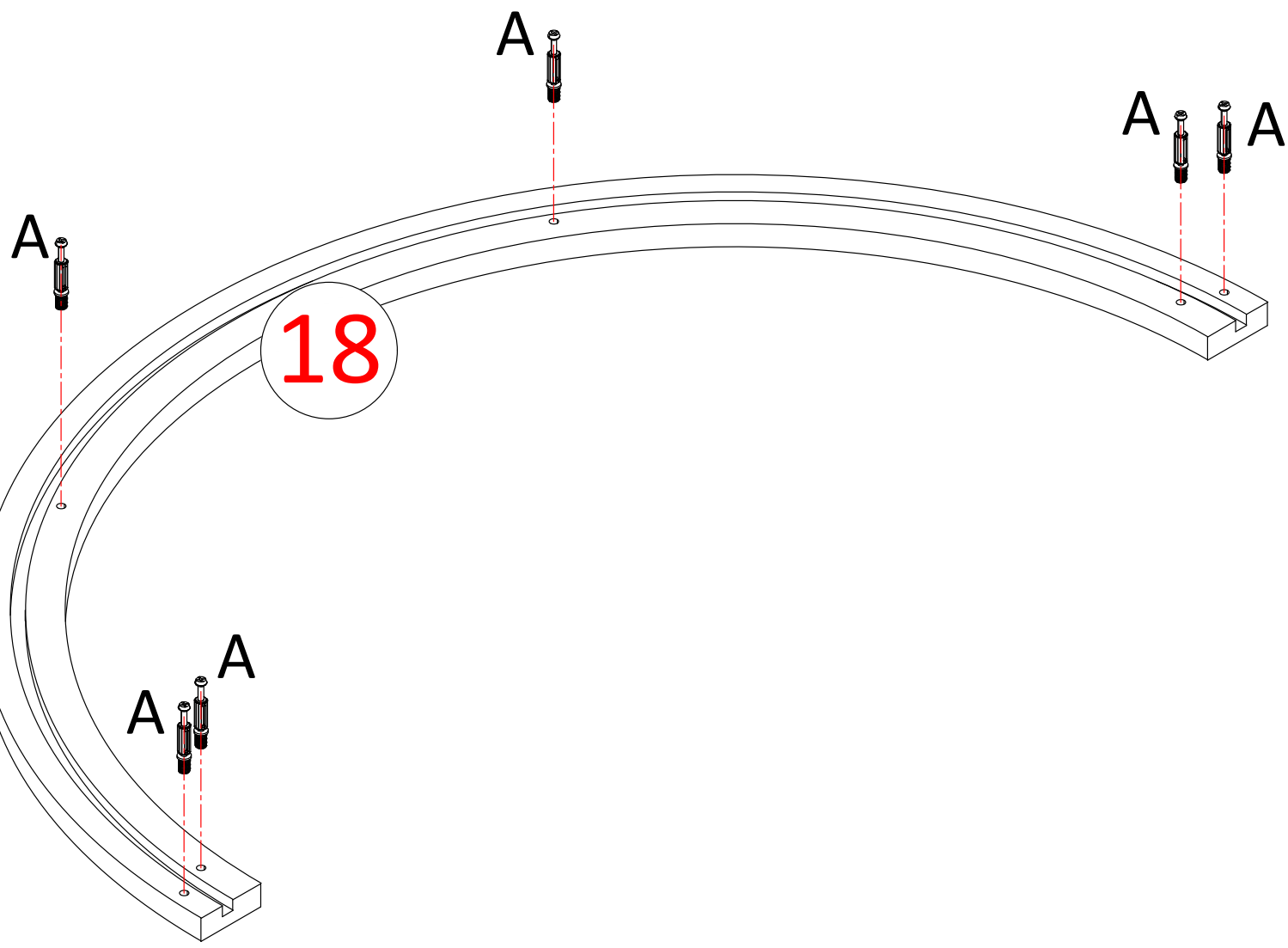

19

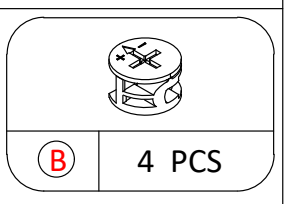

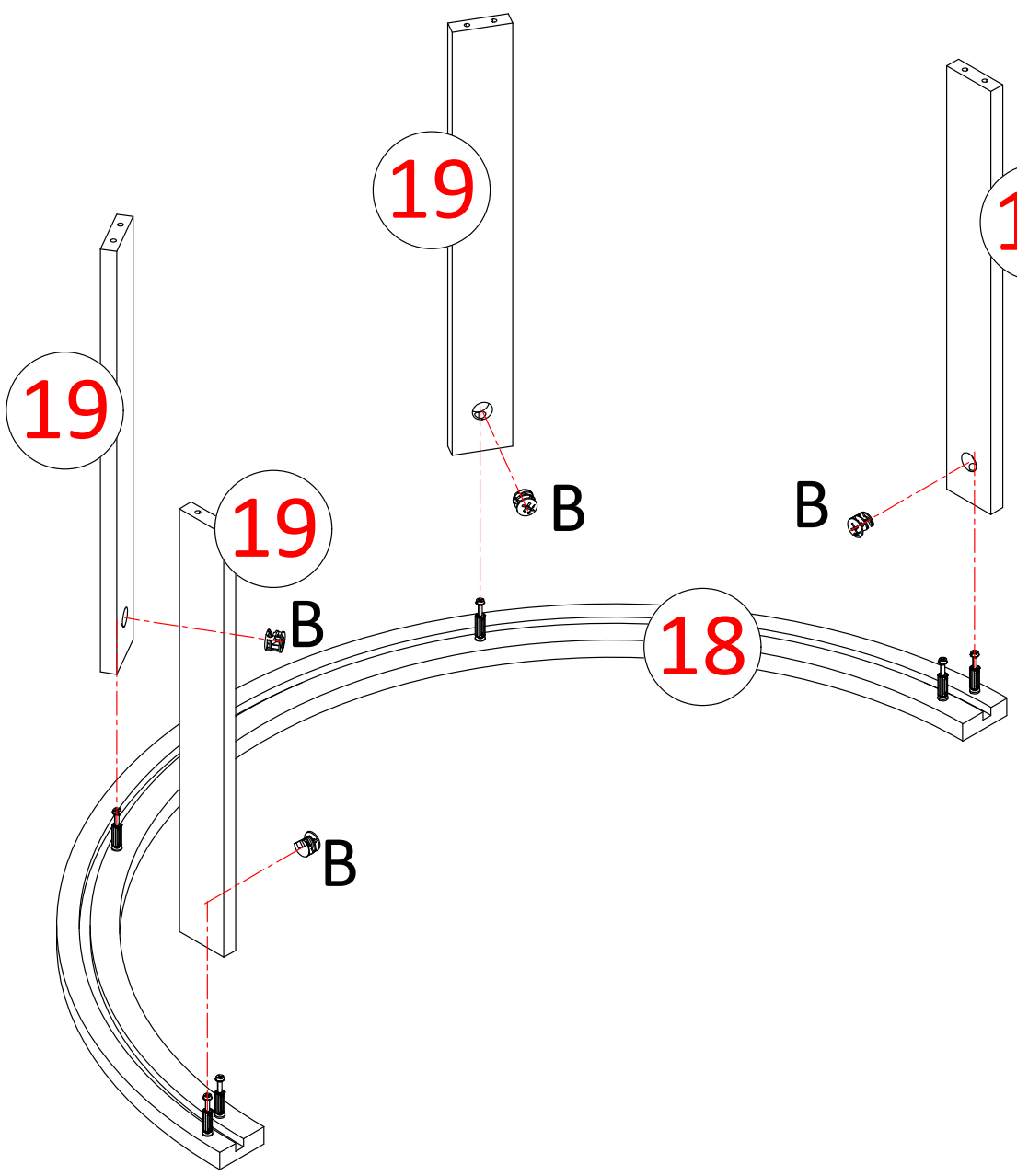

20

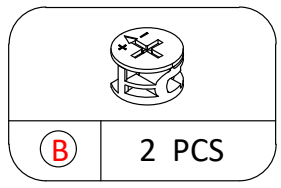

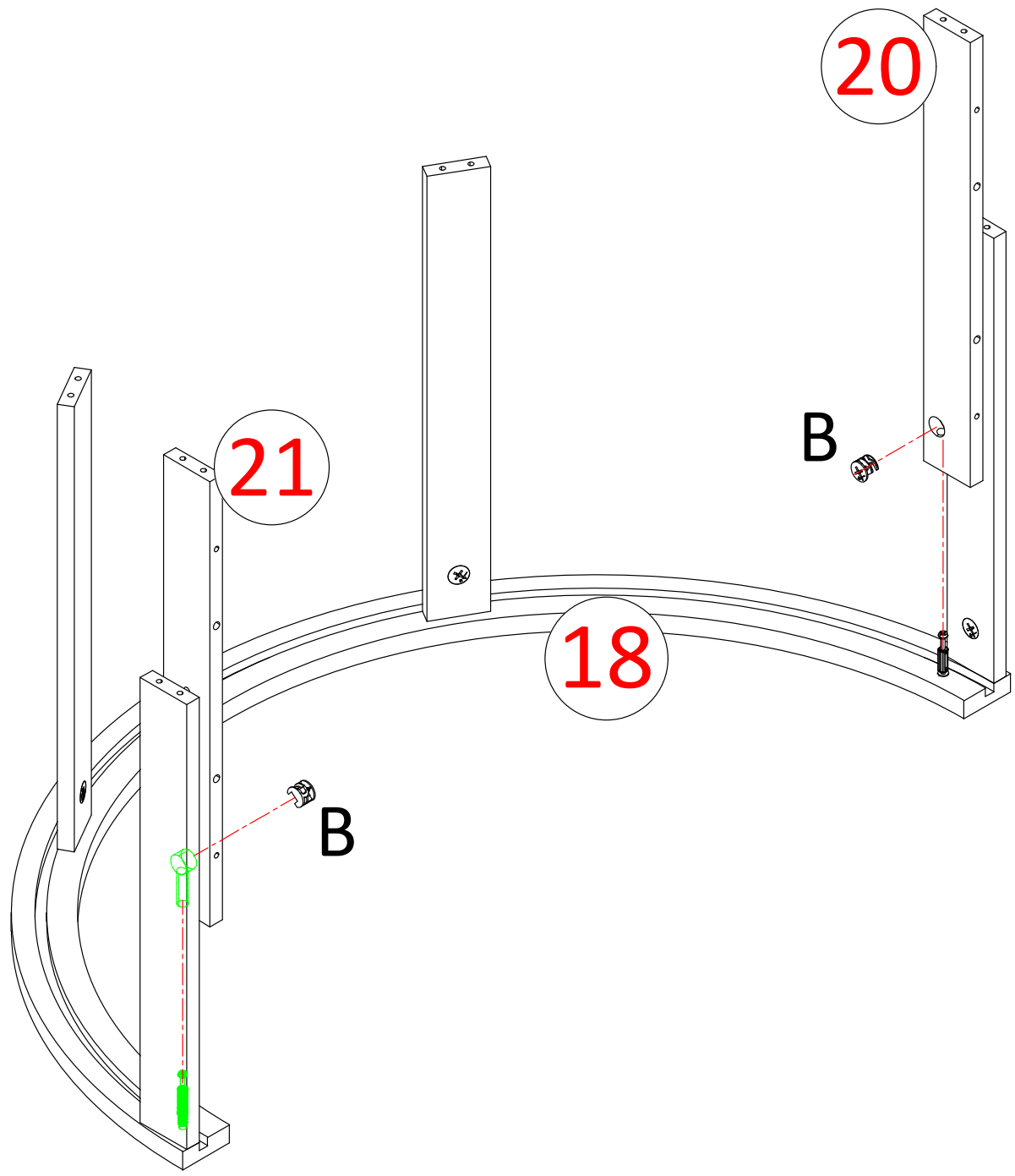

21

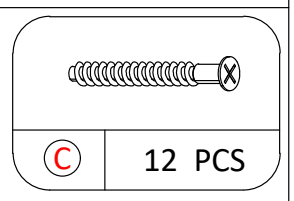

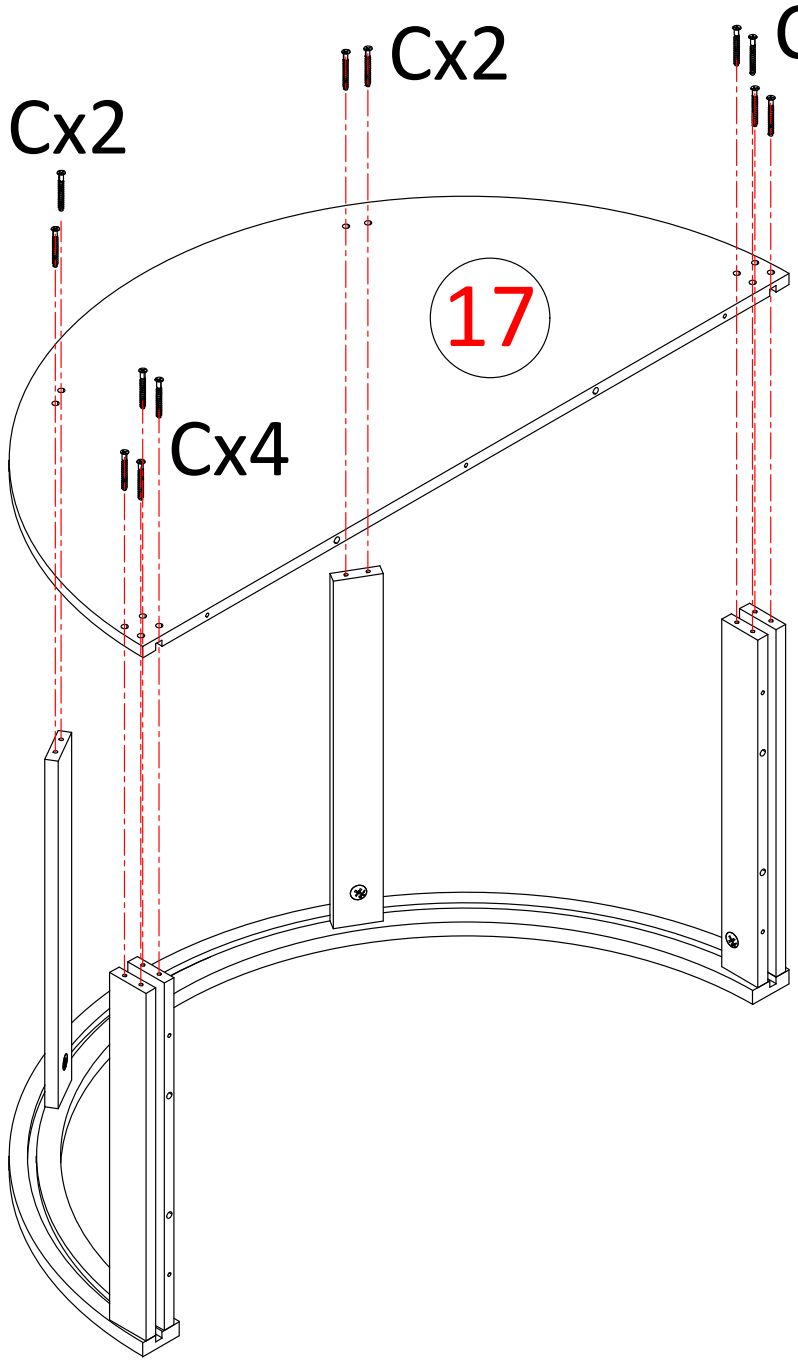

22

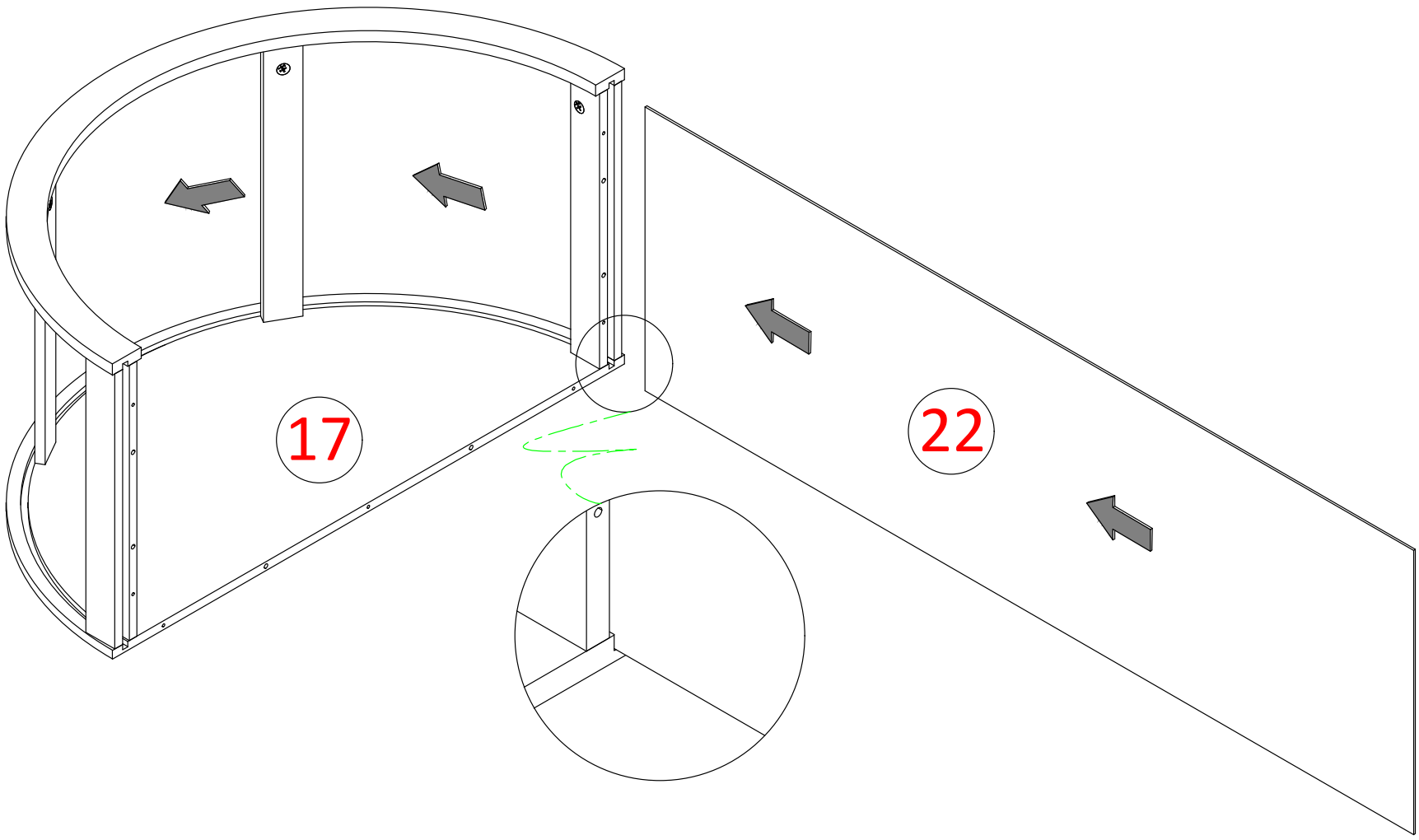

23

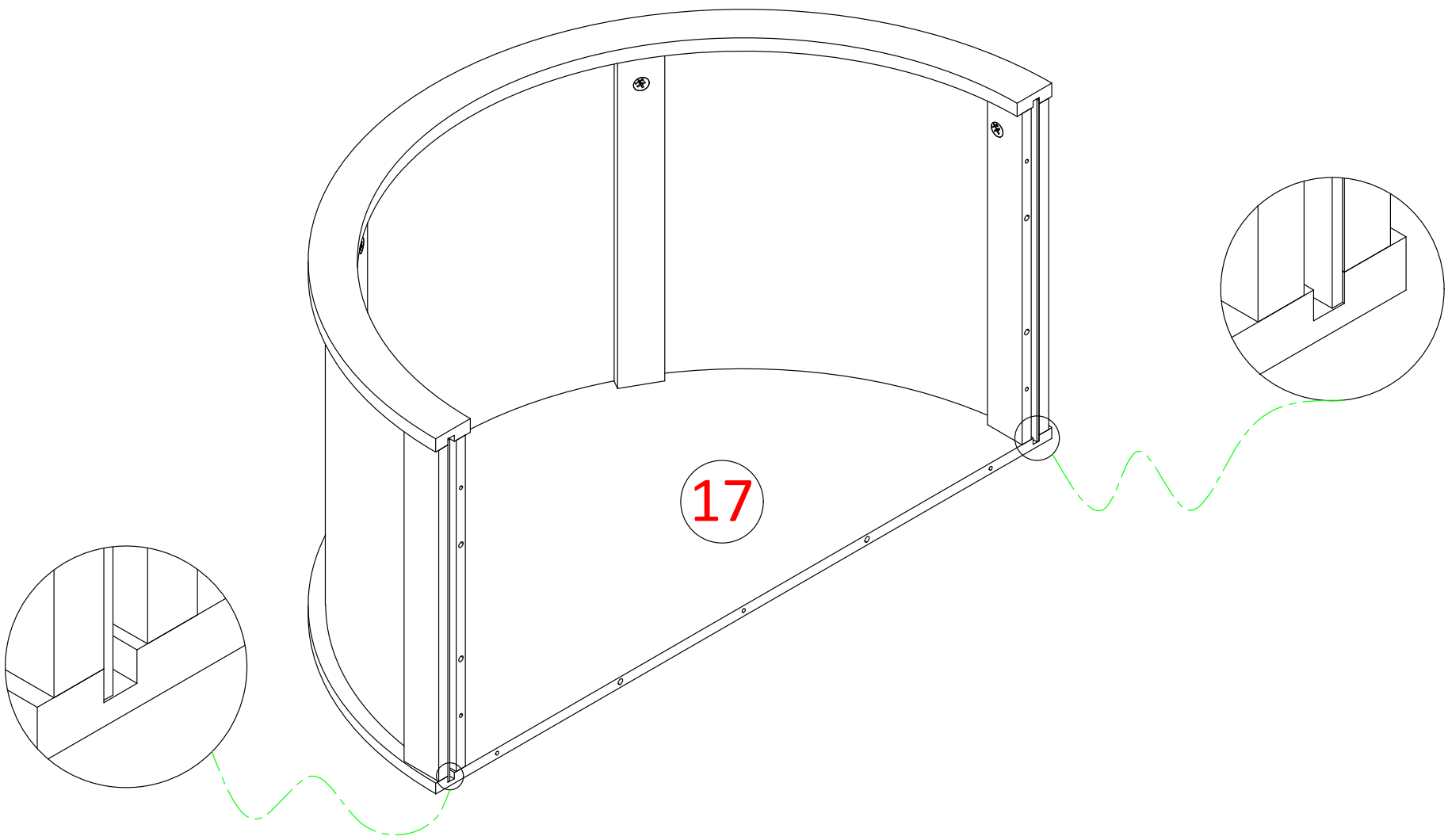

24

H	4 PCS
Q	2 PCS
U	2 PCS

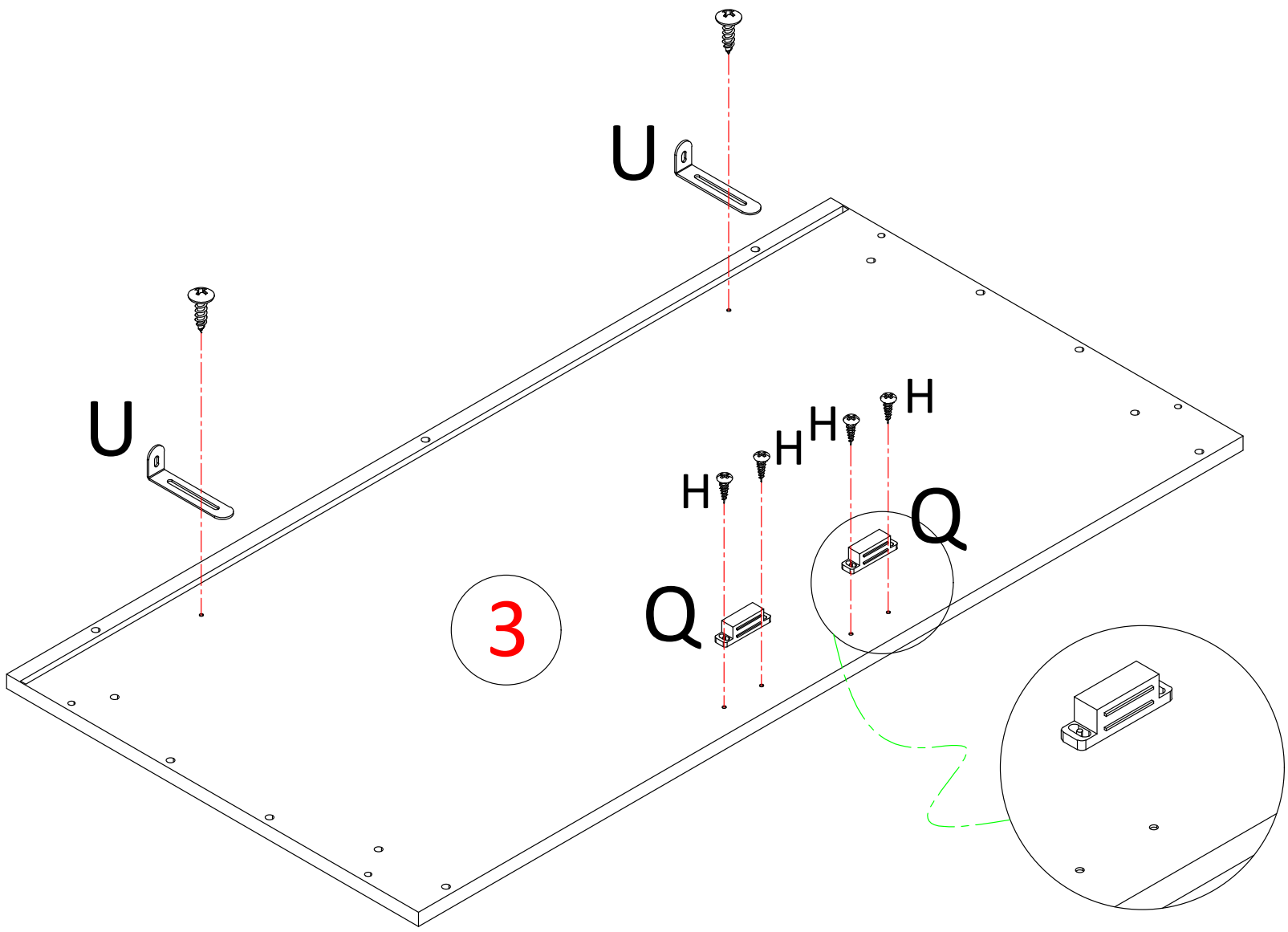

25

A	4 PCS

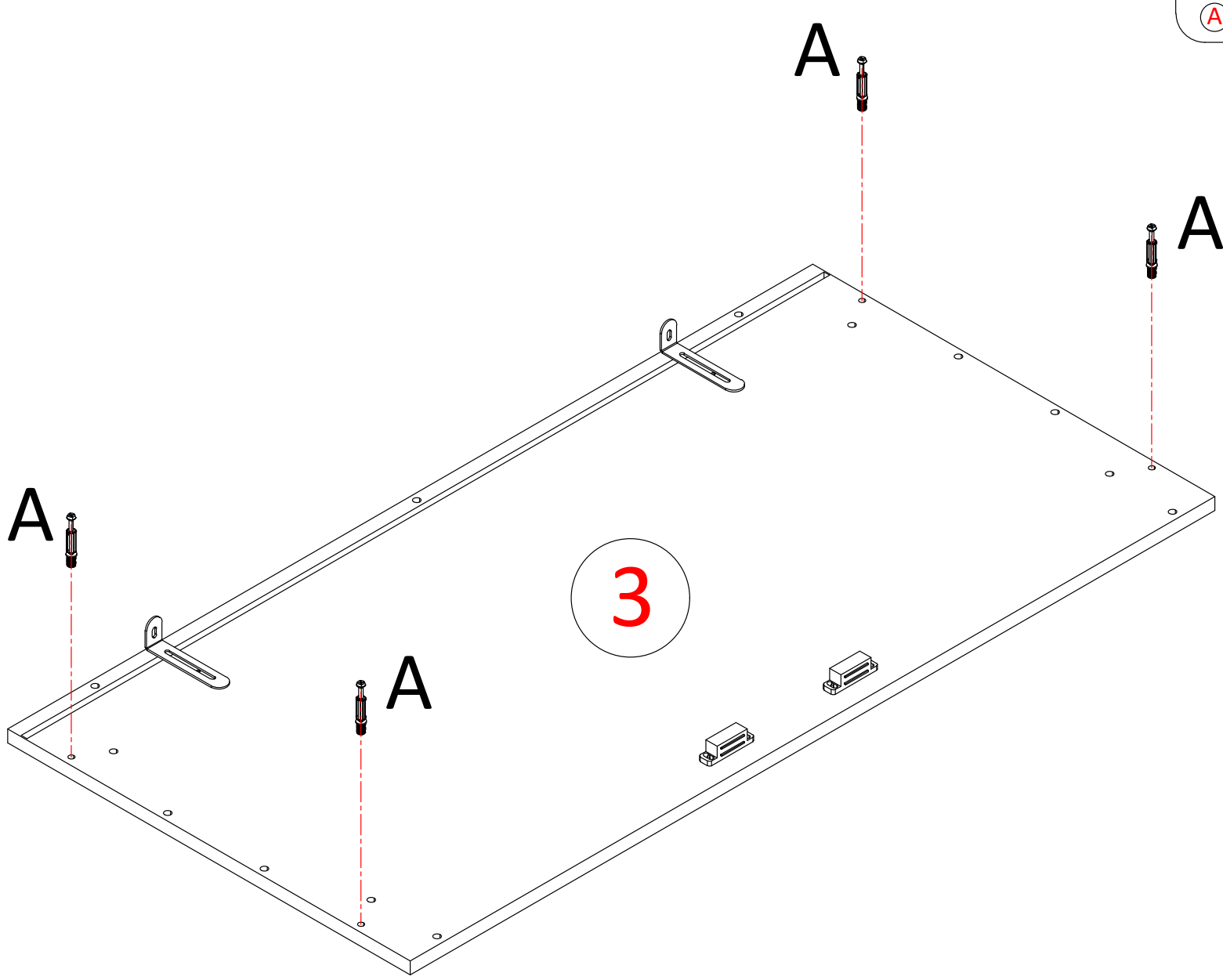

26

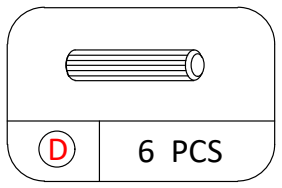

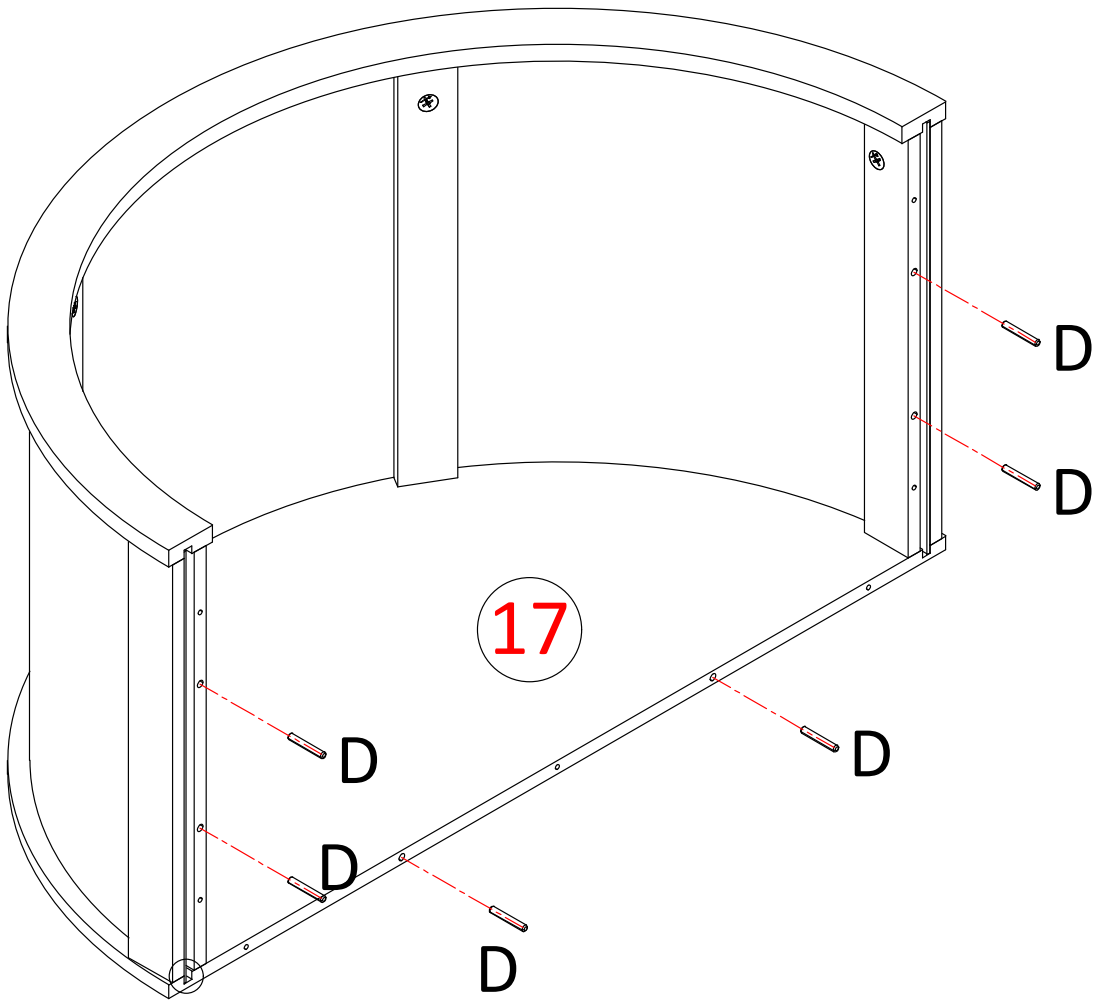

27

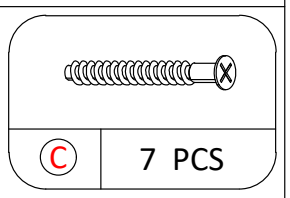

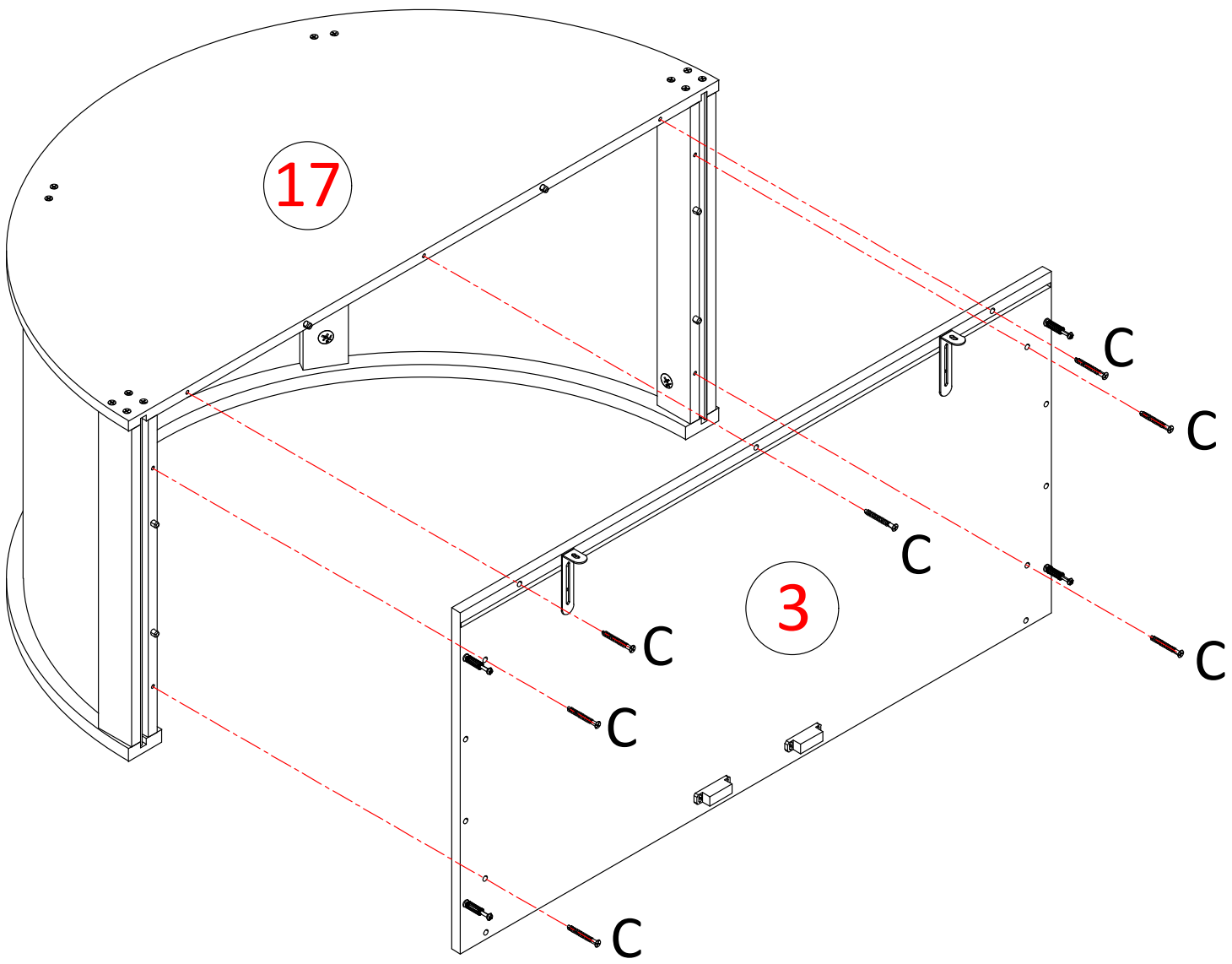

28

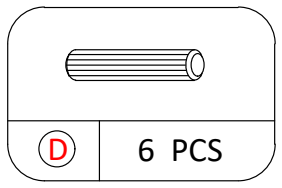

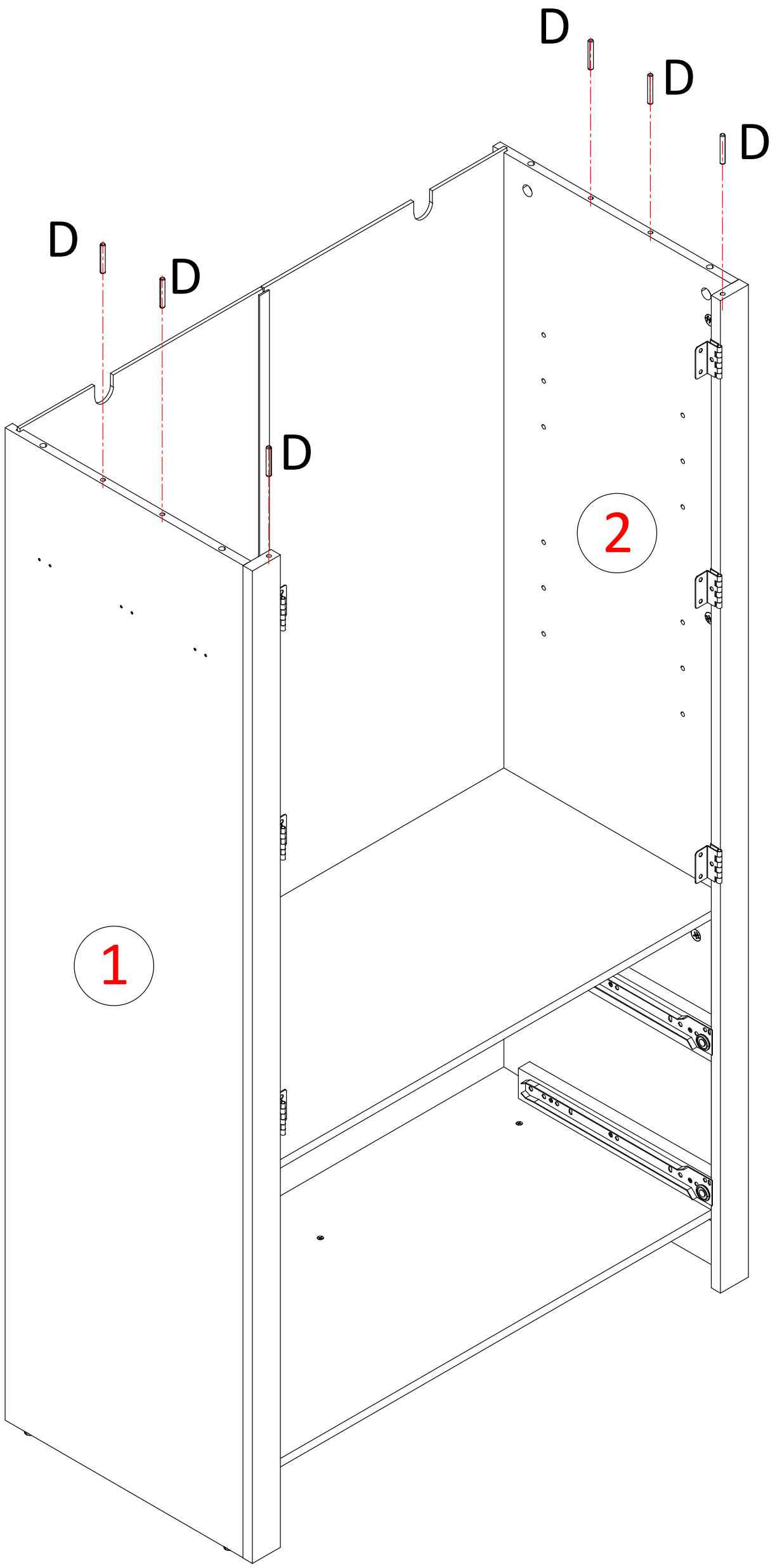

29

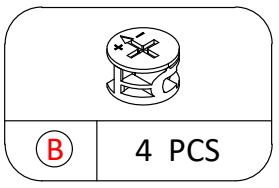

B	4 PCS

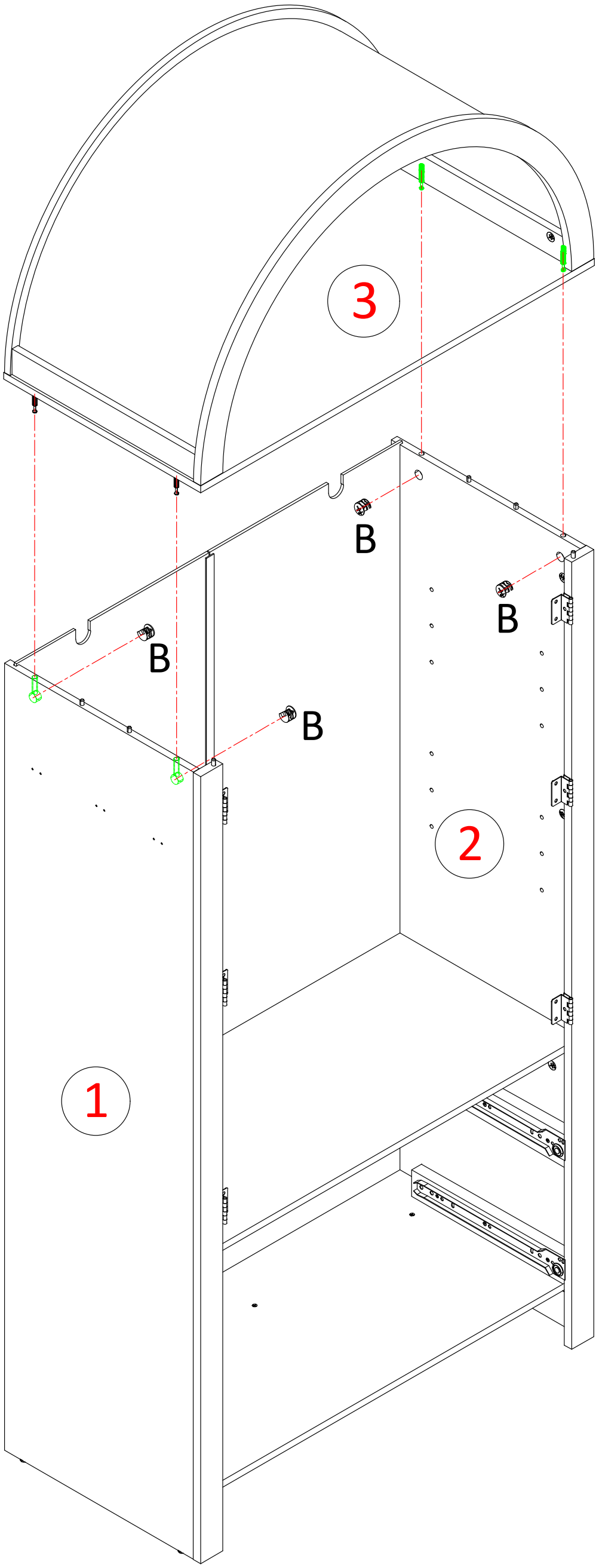

30

I	18 PCS
M	18 PCS

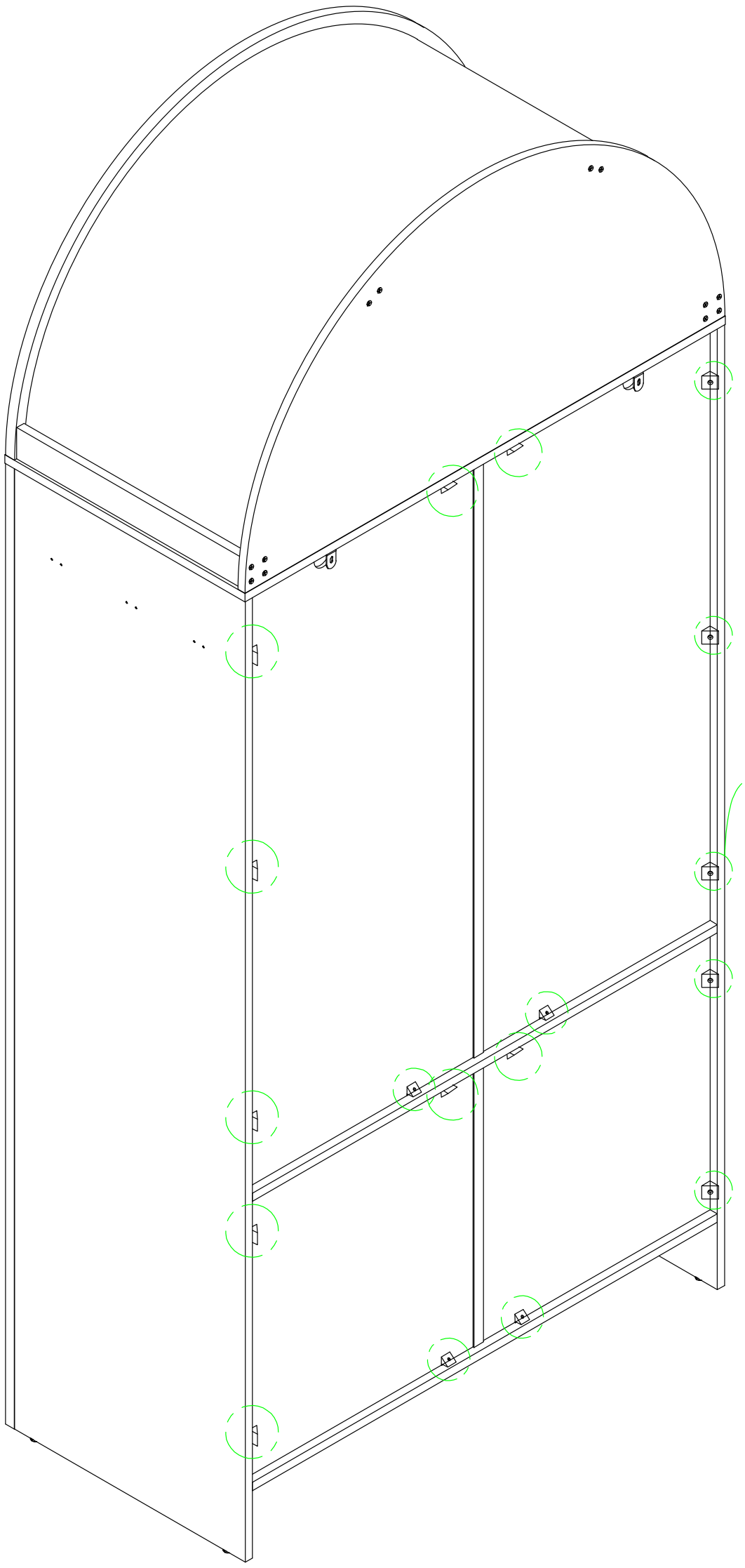

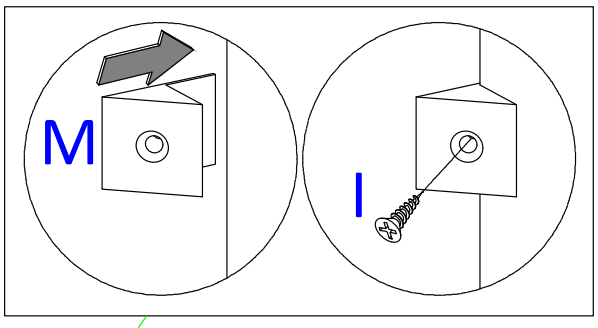

31

R	8 PCS
T	2 PCS

Wall

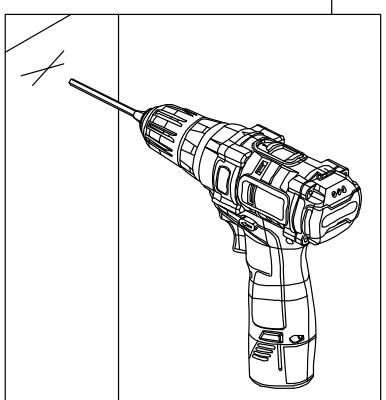

Step 1

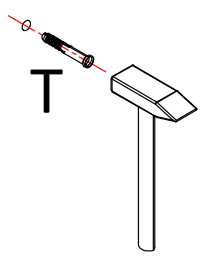

Step 2

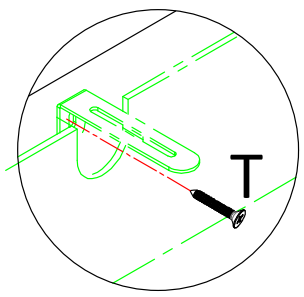

Step 3

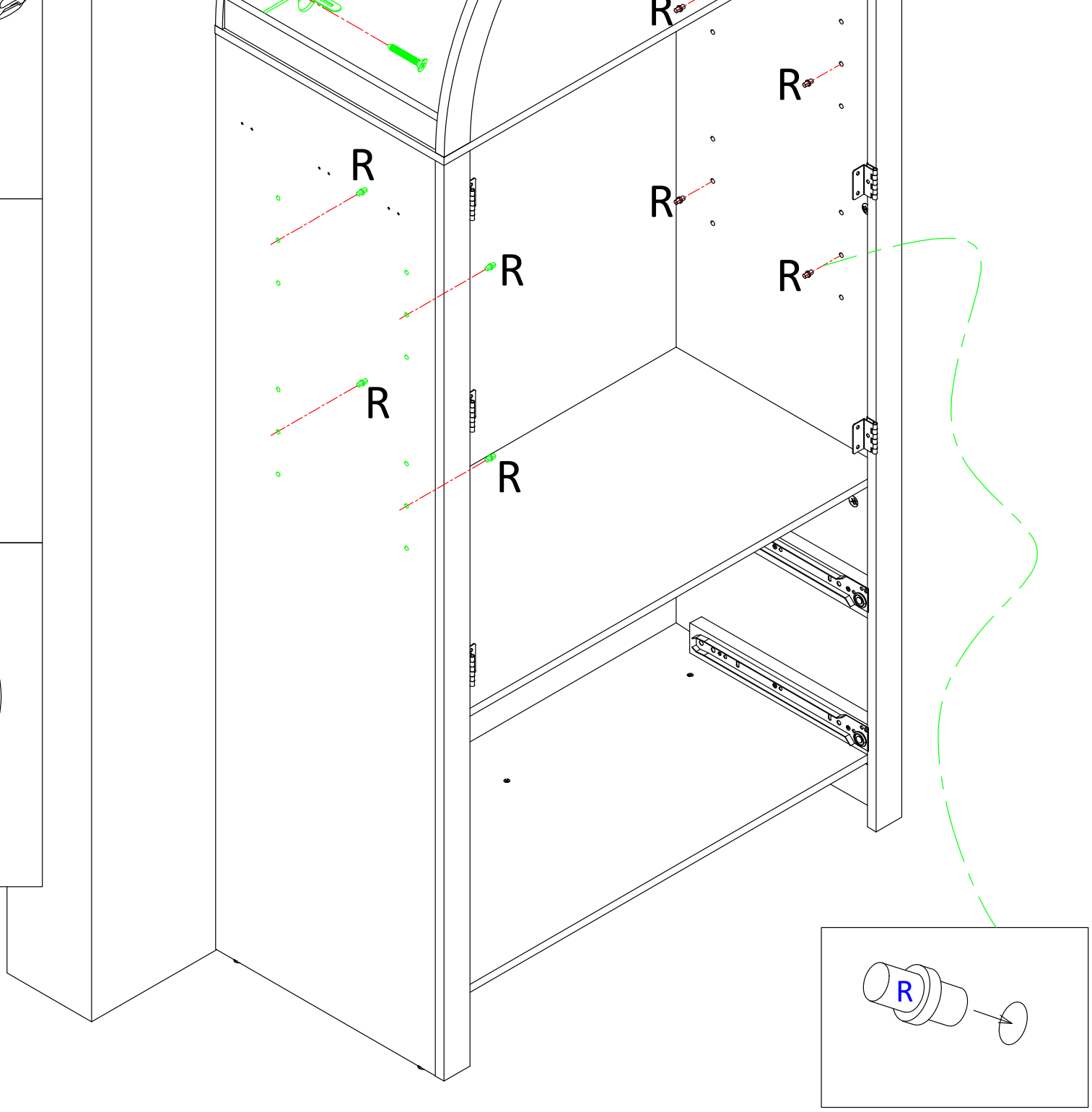

32

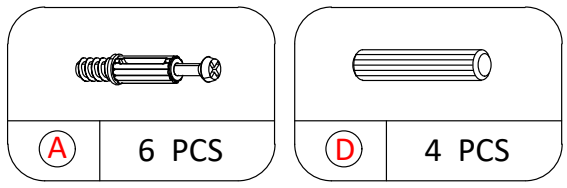

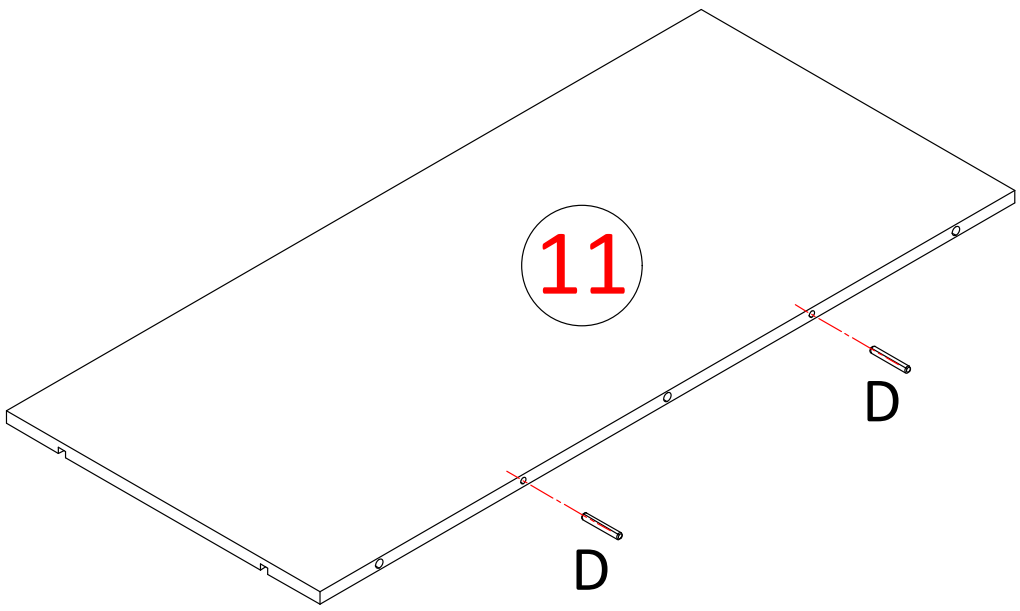

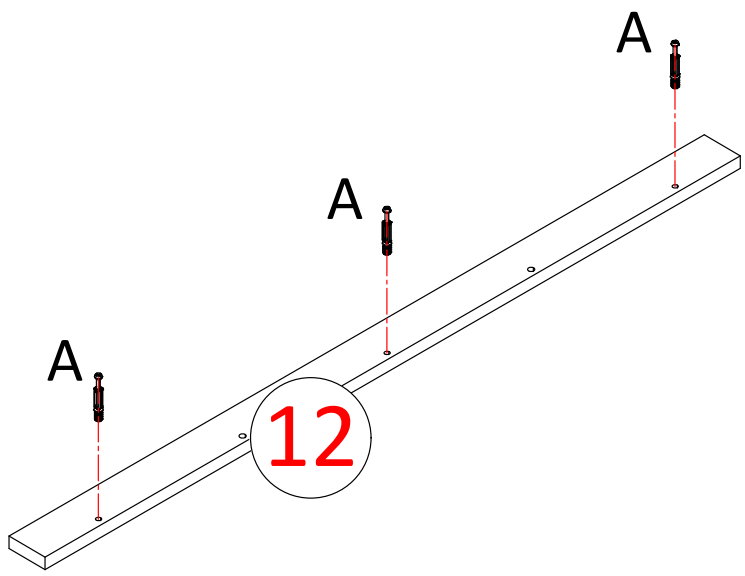

x2

33

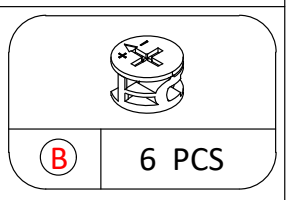

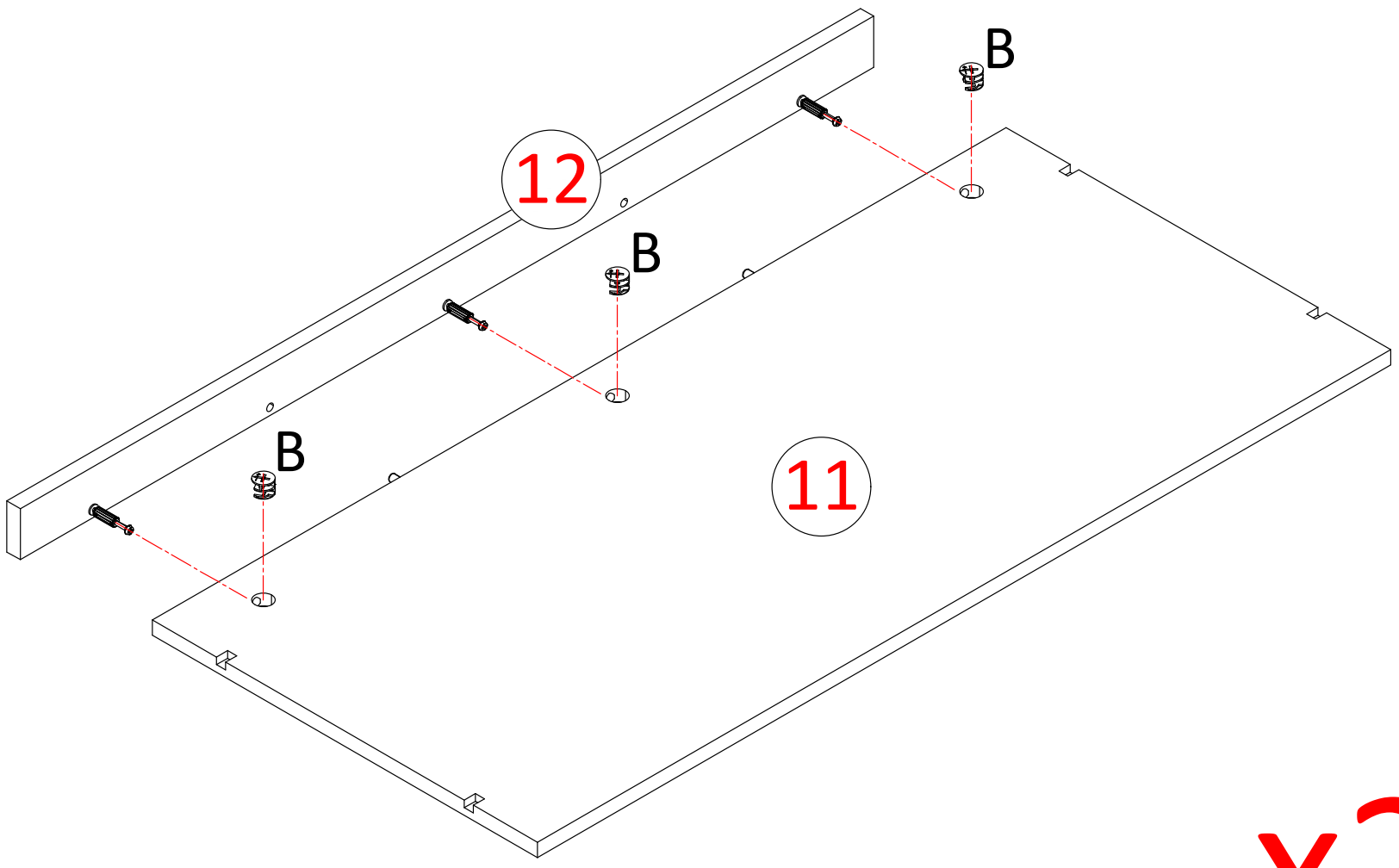

x2

34

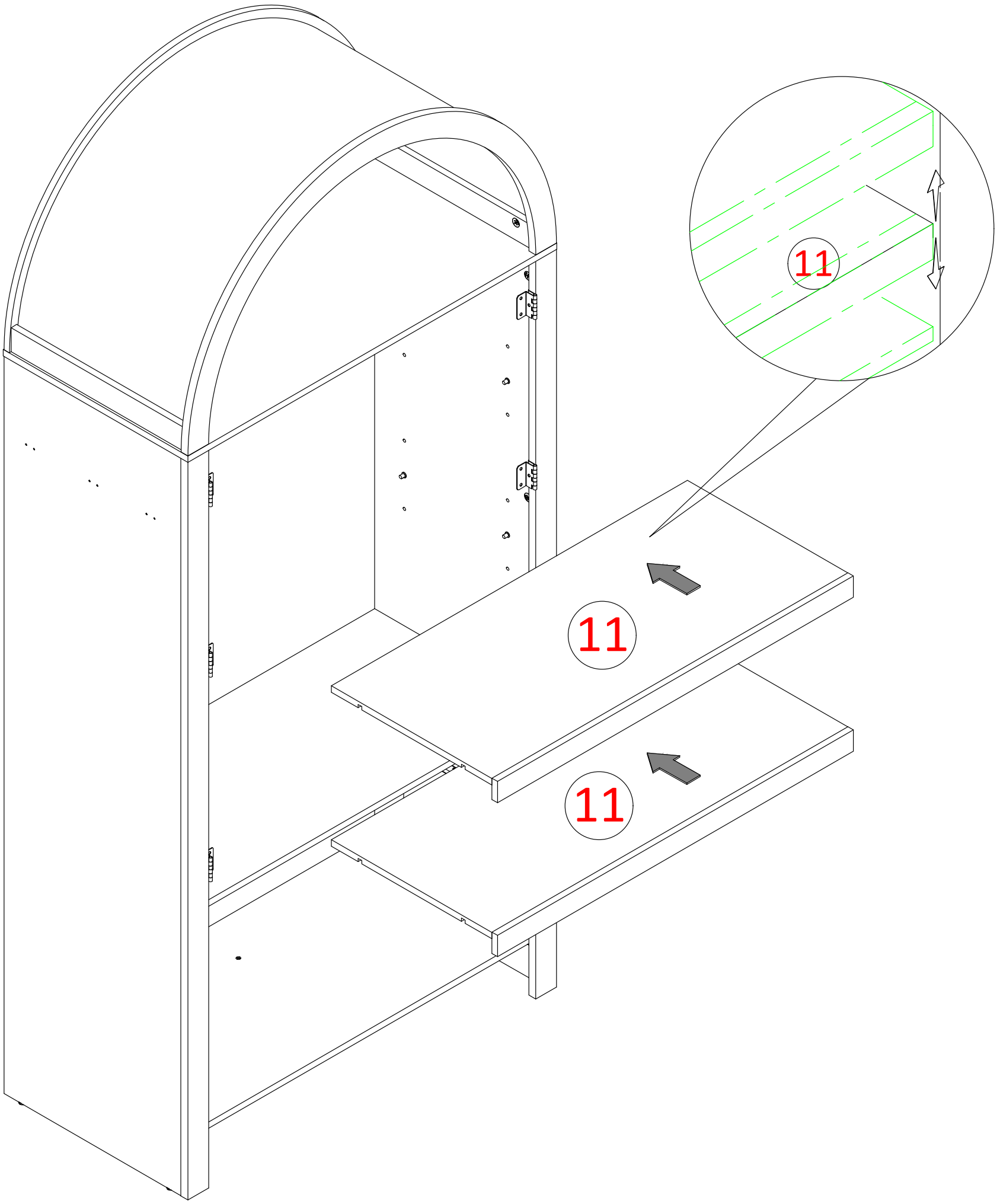

35

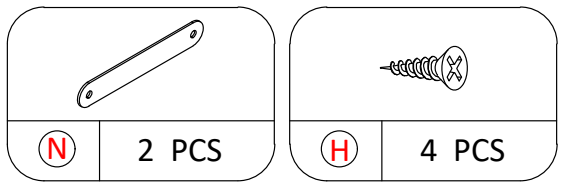

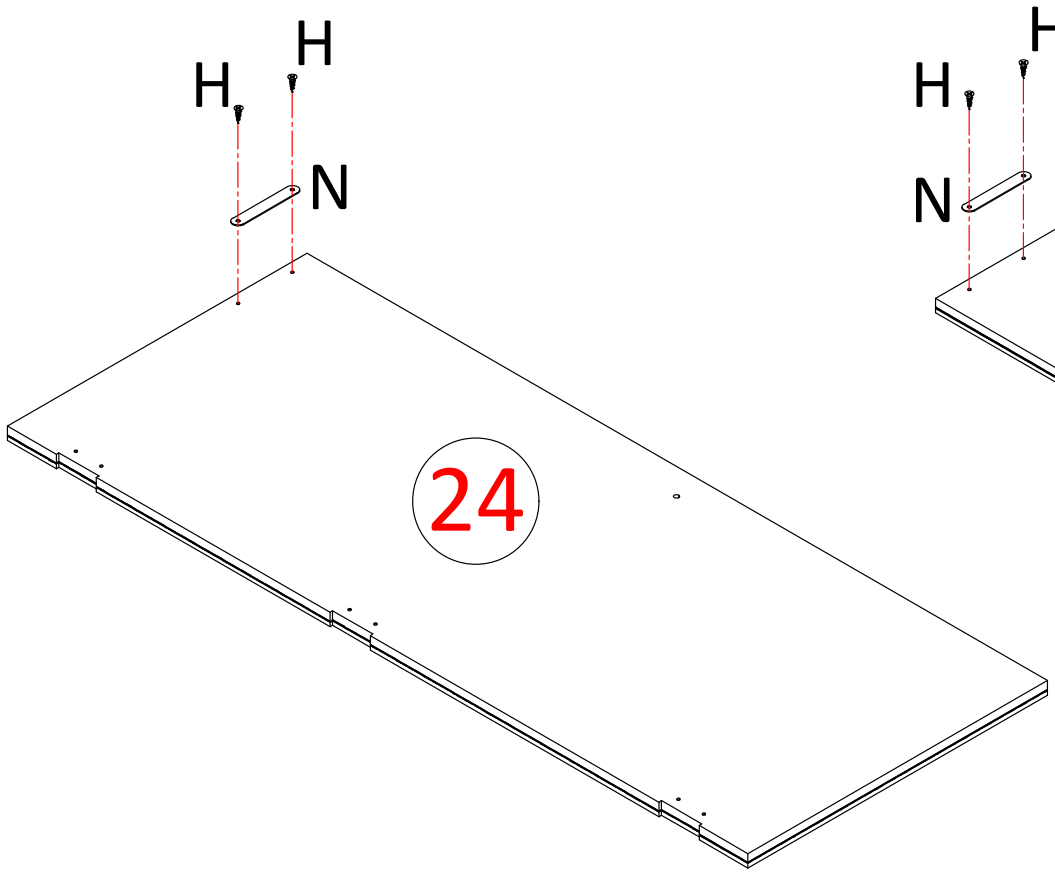

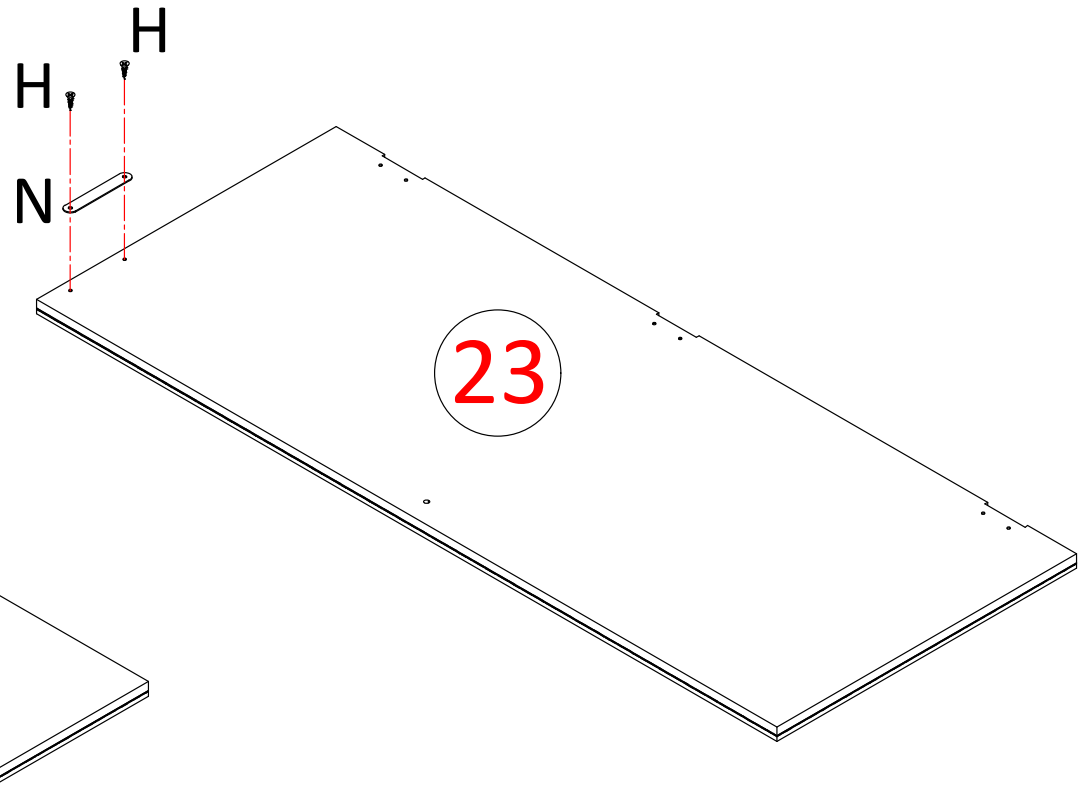

36

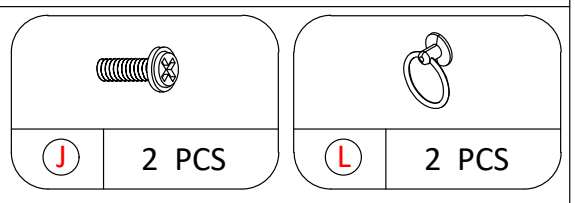

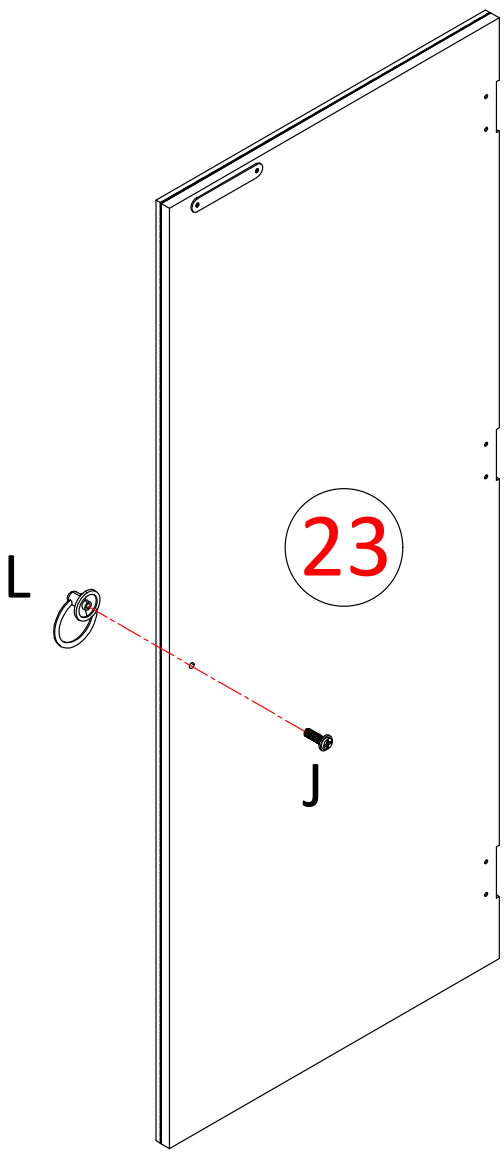

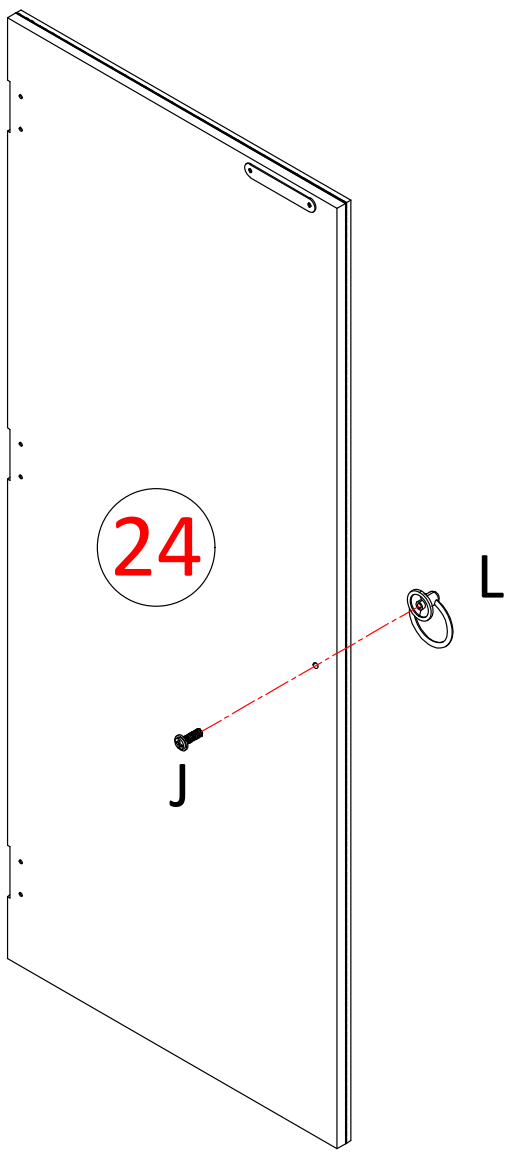

37

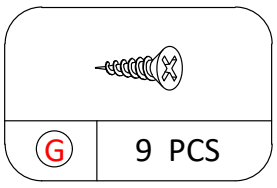

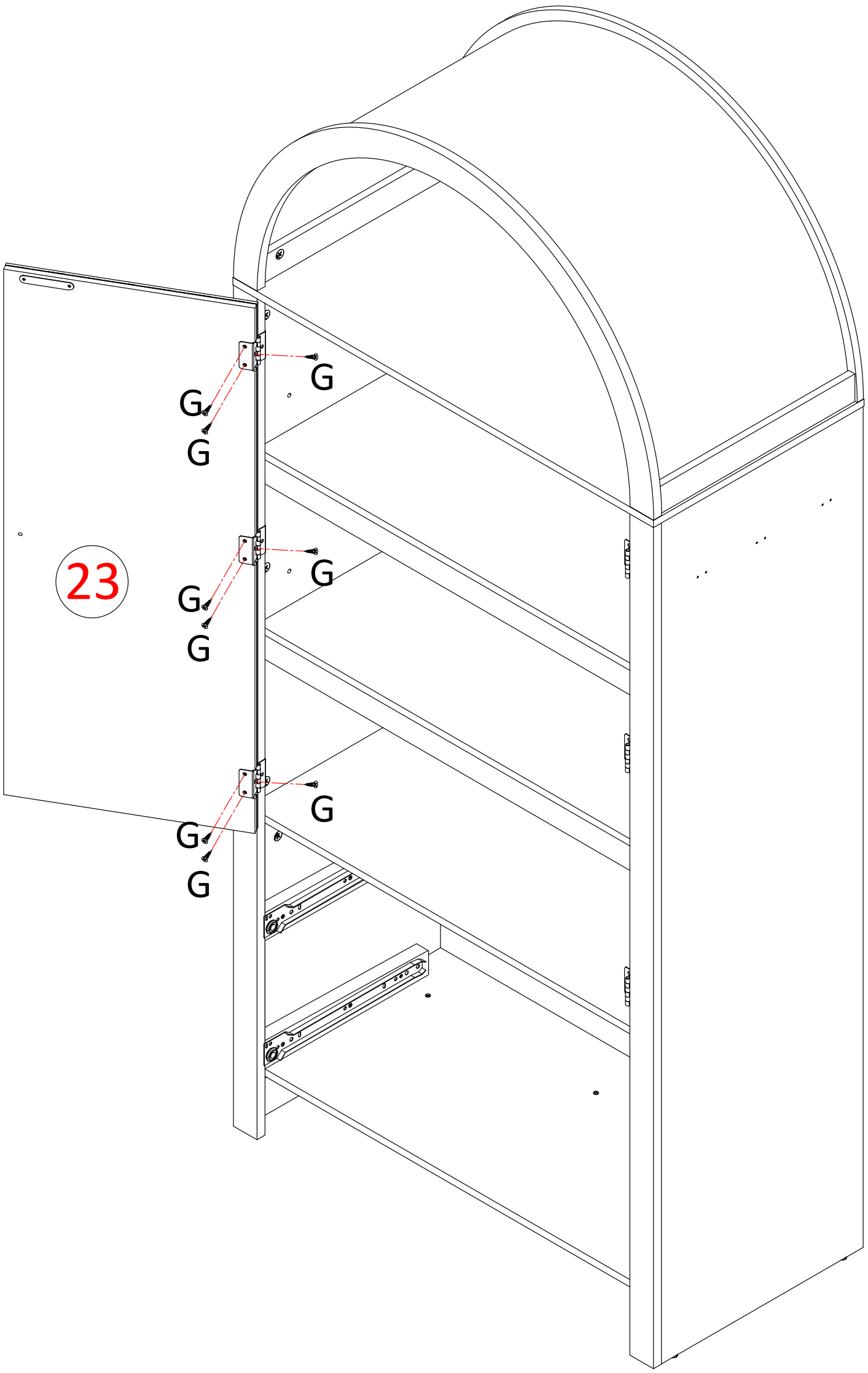

38

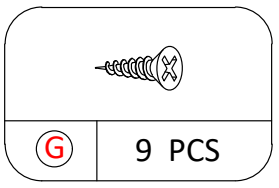

G	9 PCS

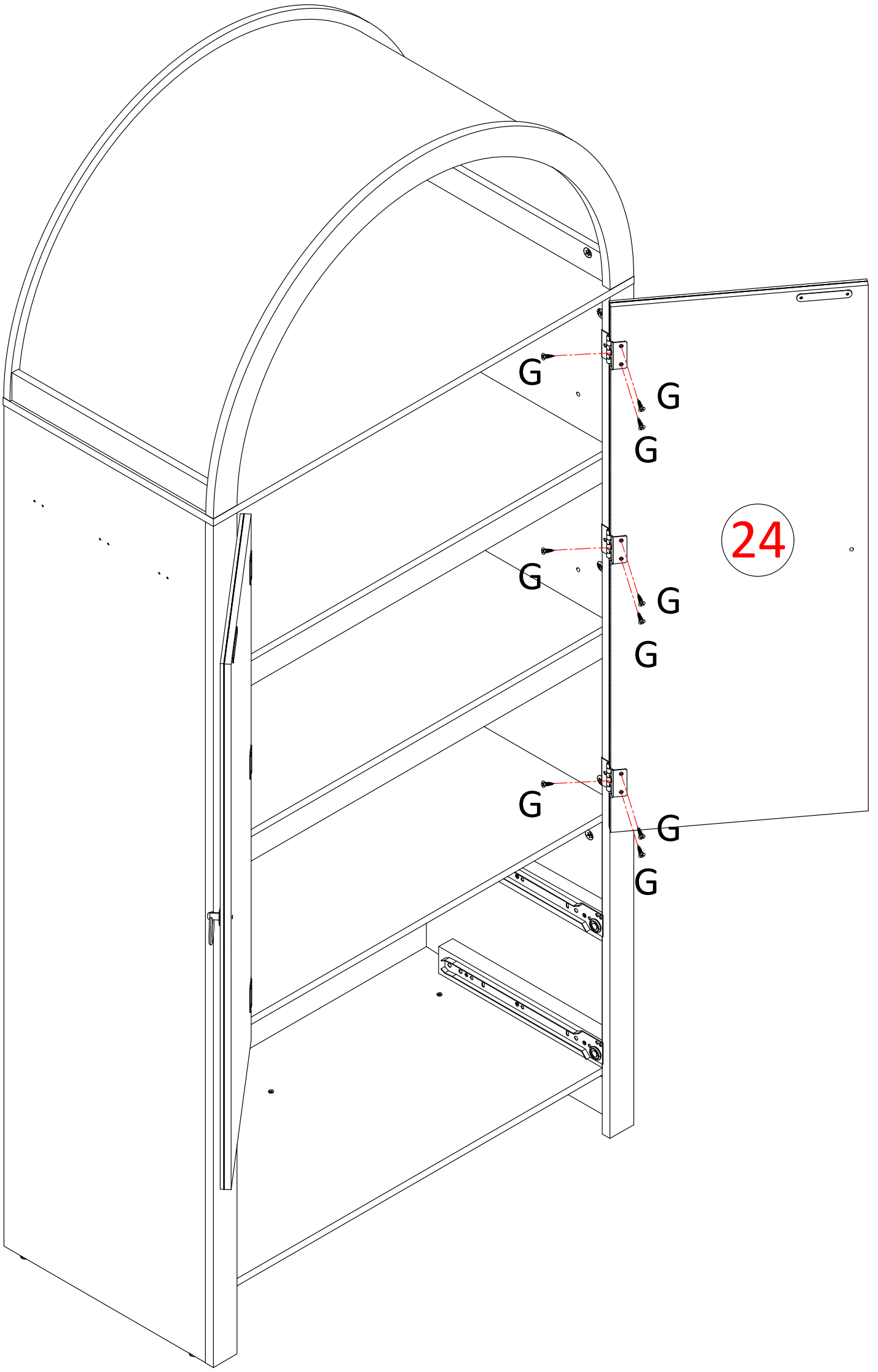

39

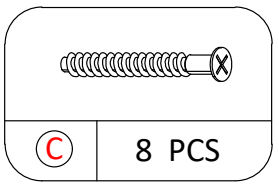

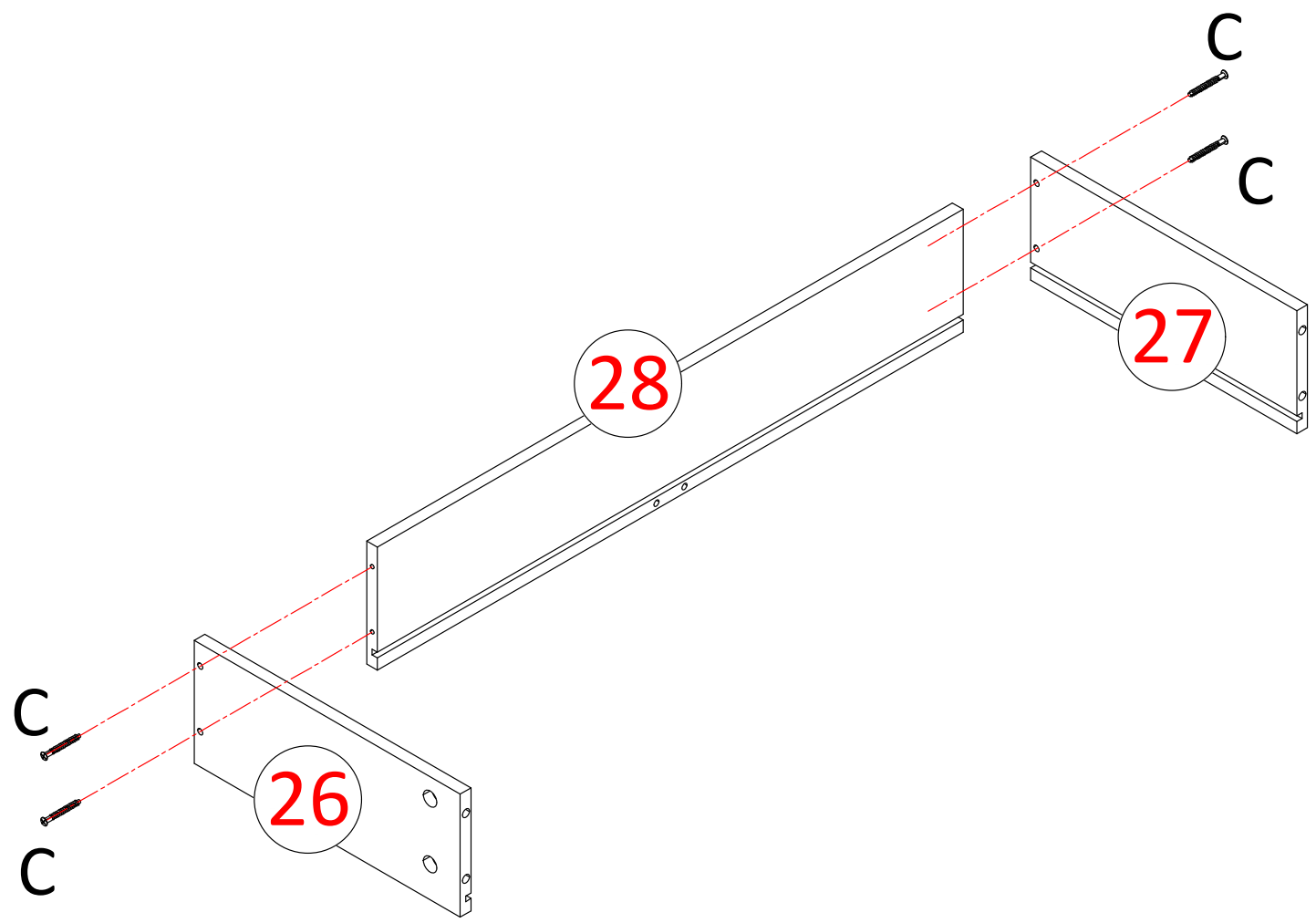

x2

40

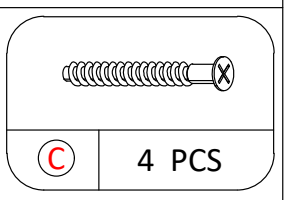

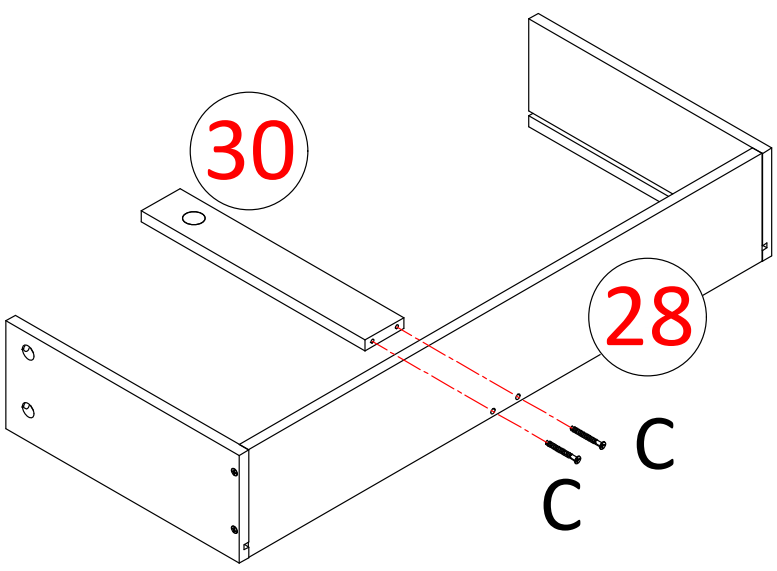

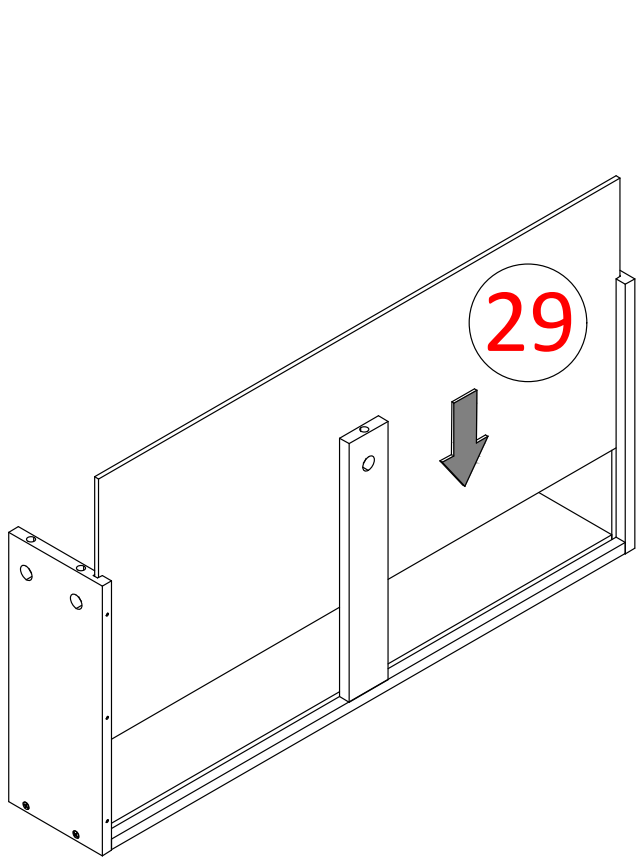

x2

41

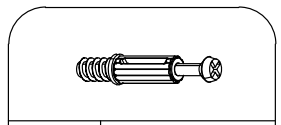

A 10 PCS

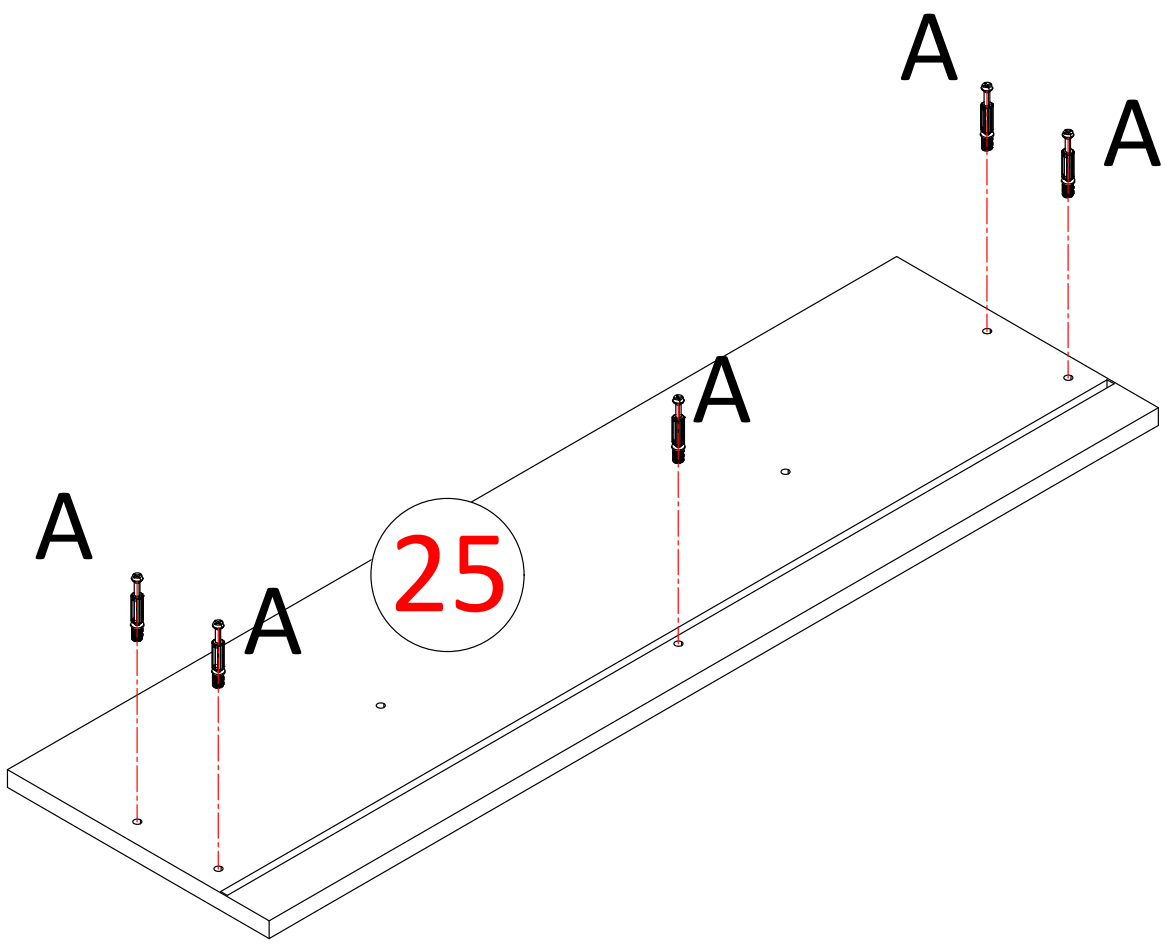

x2

42

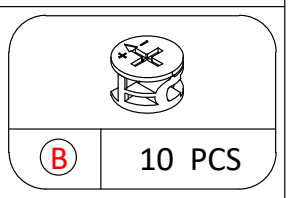

B 10 PCS

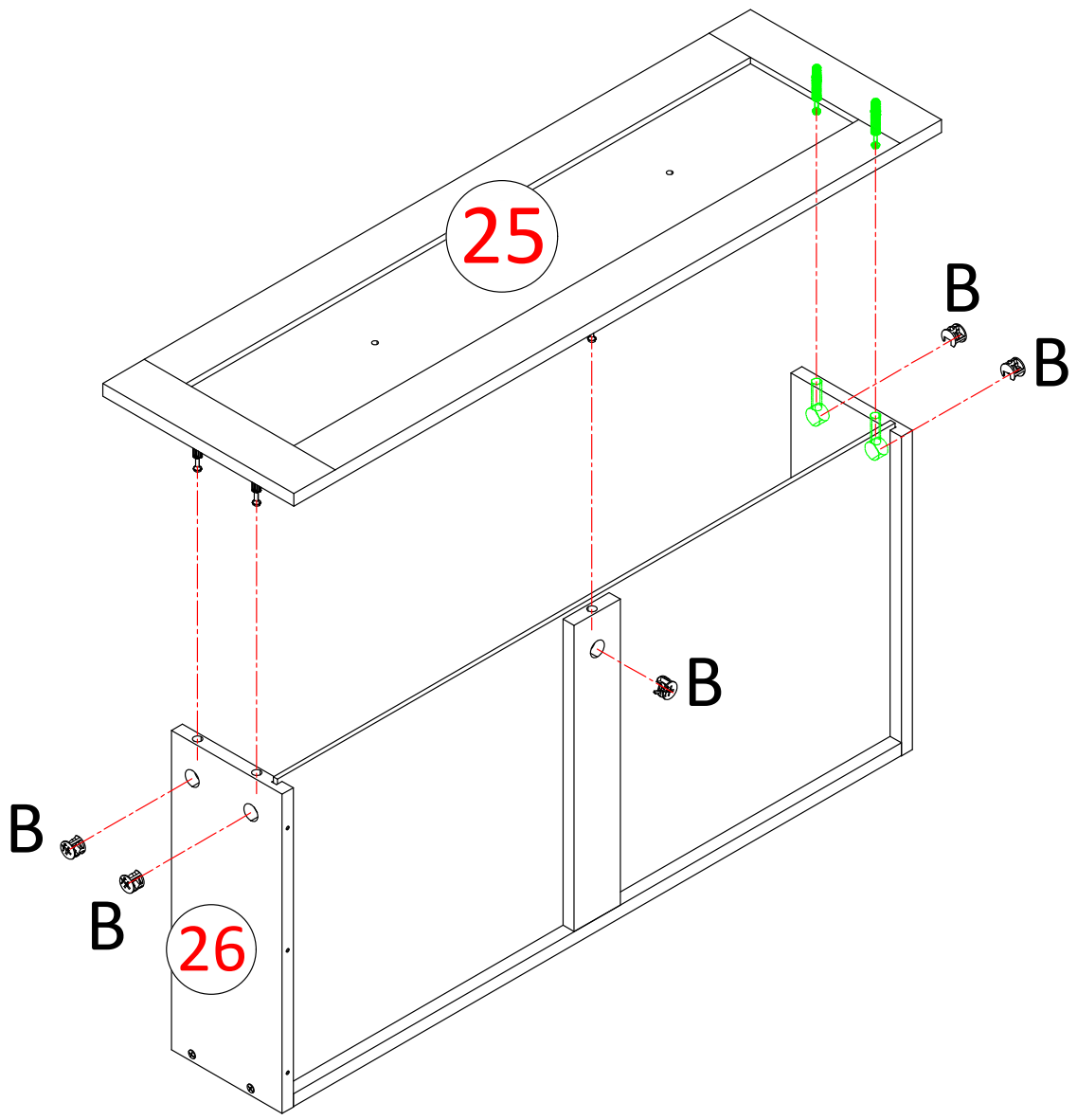

x2

43

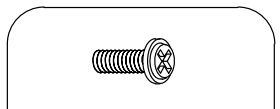

E 4 PCS

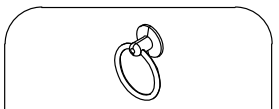

L 4 PCS

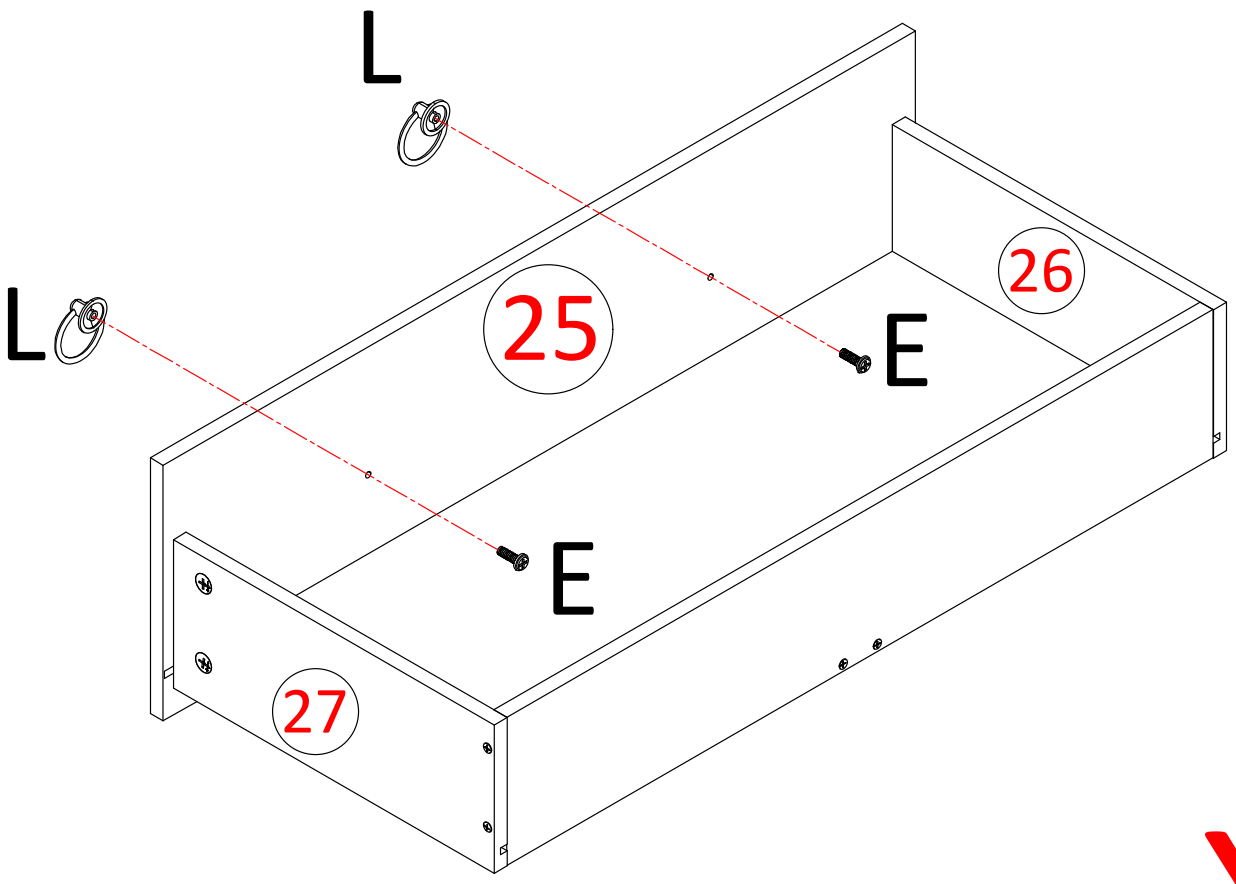

x2

44

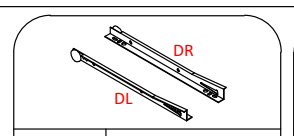

32 2 PCS

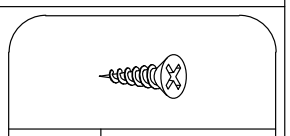

F 12 PCS

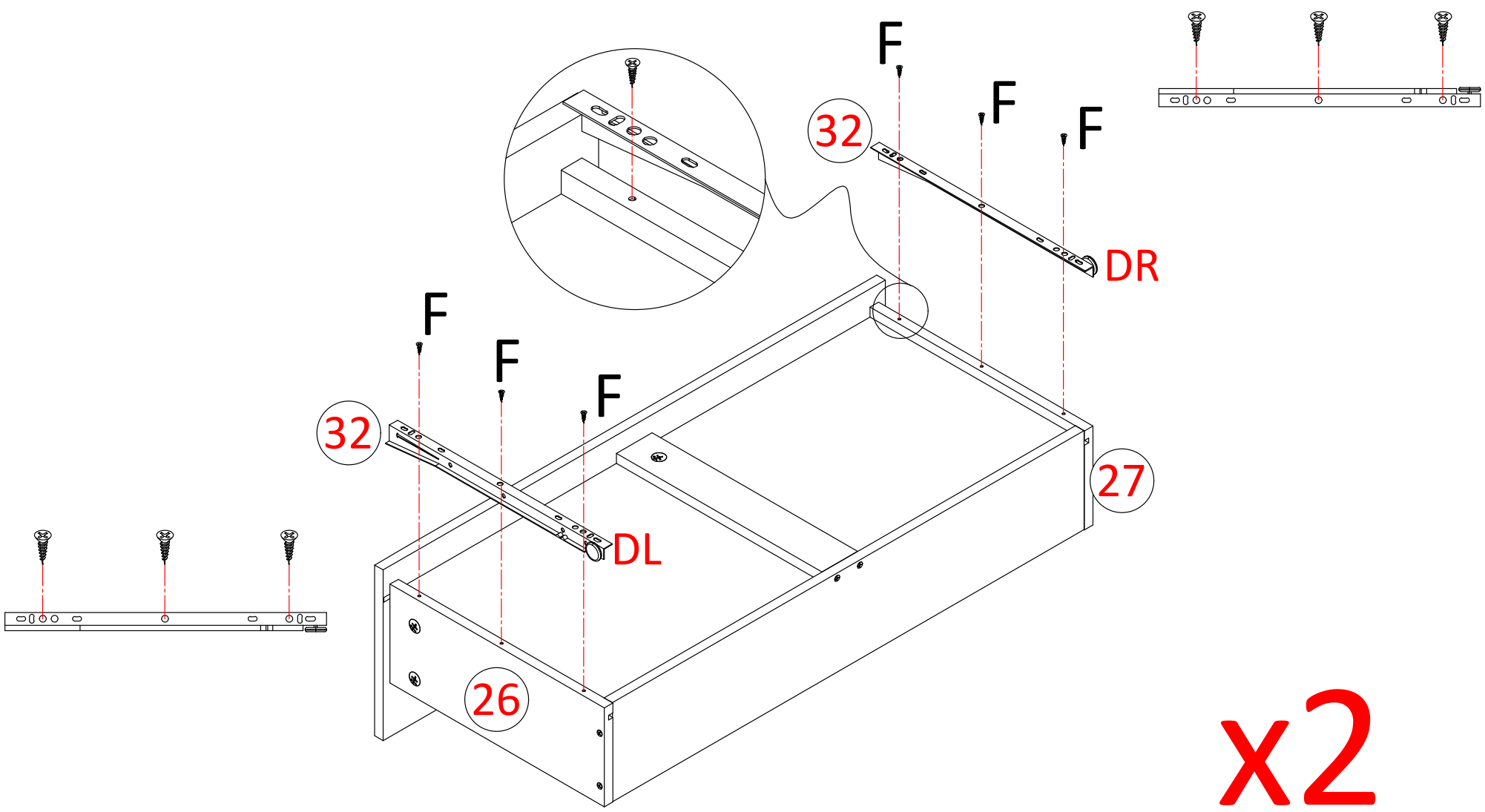

x2

45

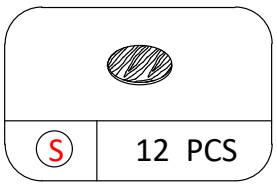

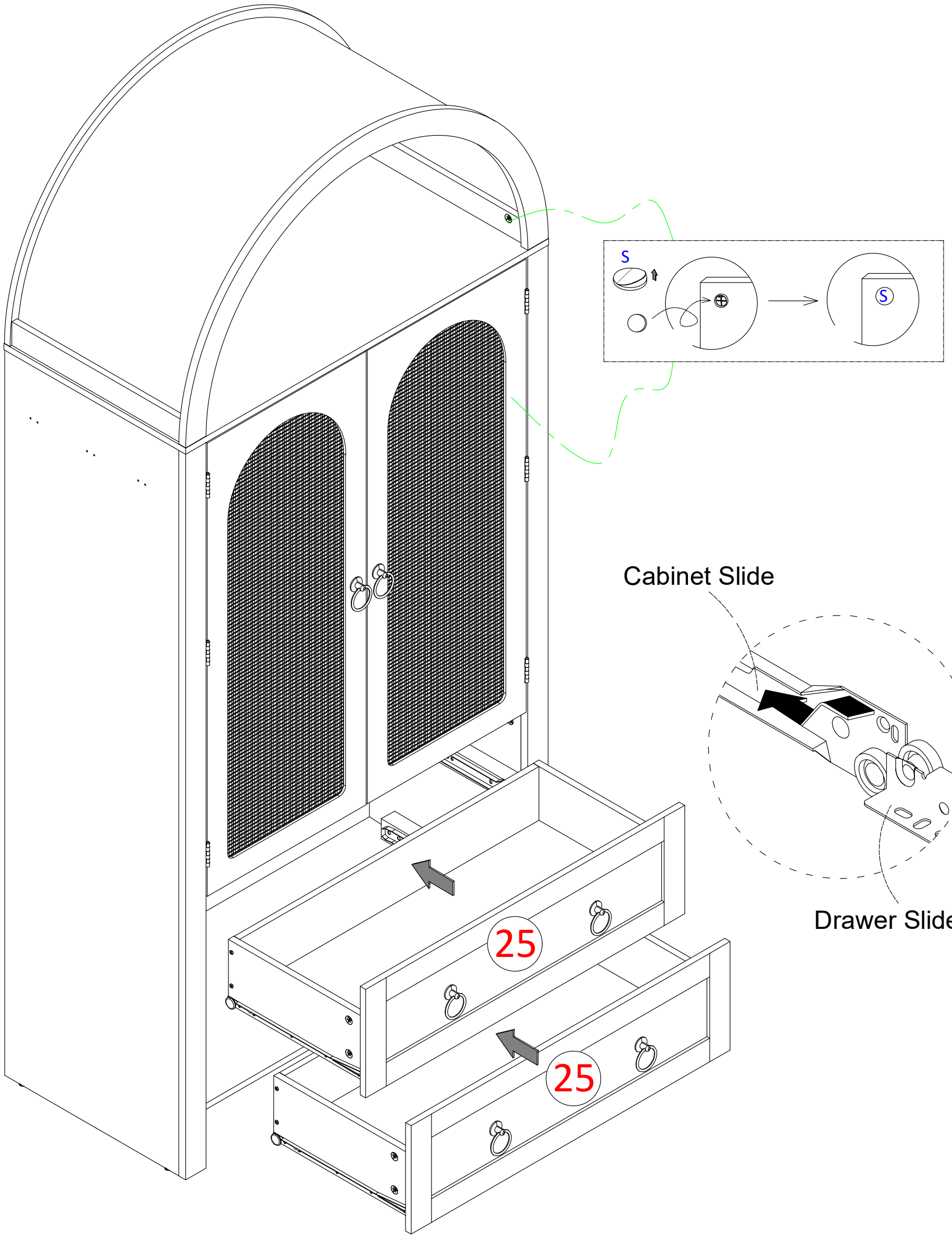

46

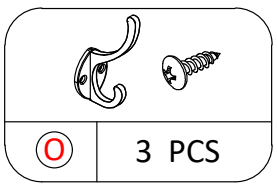

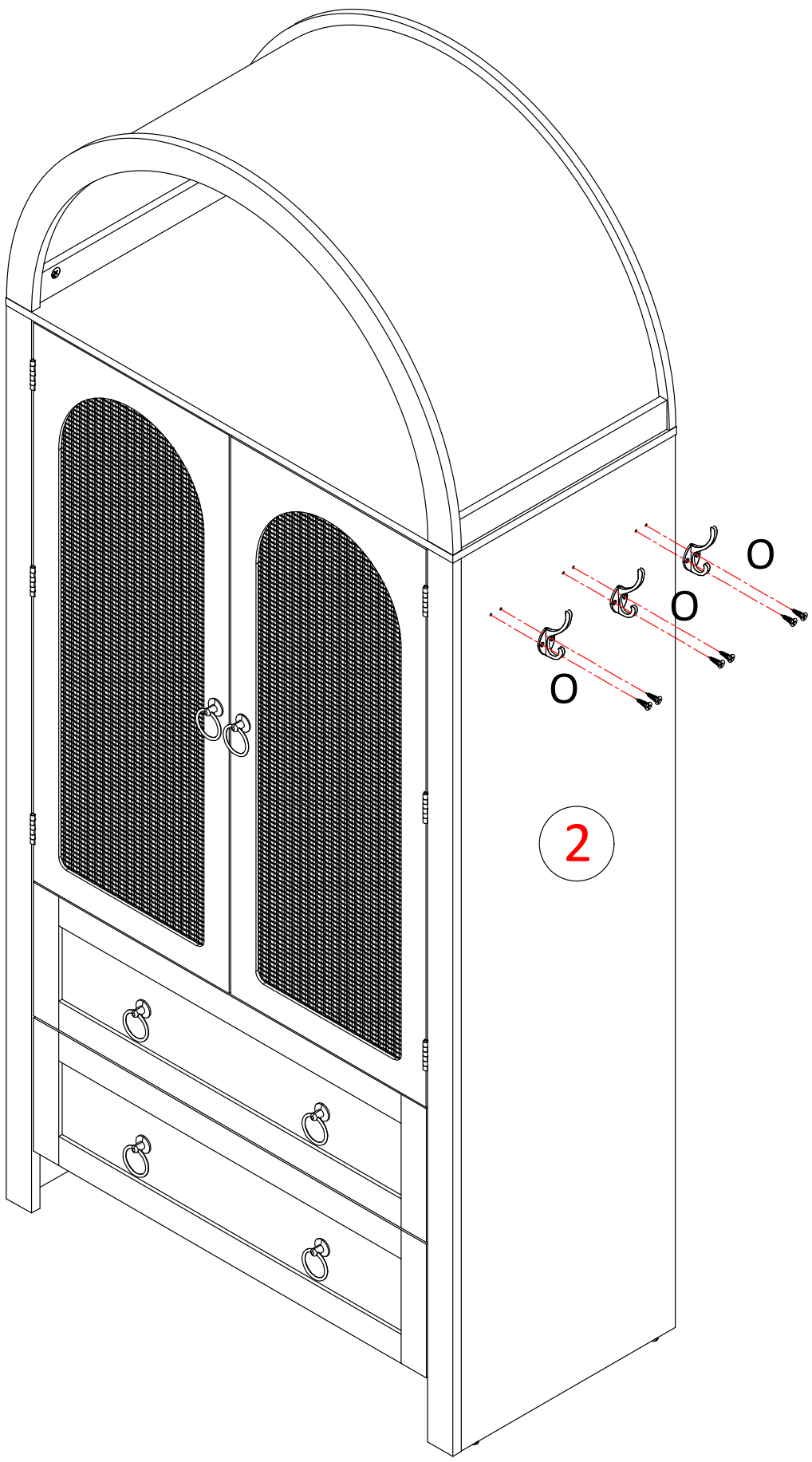

Please install this hook according to the actual usage requirements shown in the picture.

/

Bitte installieren Sie diesen Haken entsprechend den tatsächlichen Nutzungsanforderungen, die im Bild dargestellt sind.

/

Veuillez installer ce crochet conformément aux exigences d'utilisation réelles indiquées sur l'image.

