60"L MÉTAL ARGENT / BLANC HOLLOW-CORE
WHITE HOLLOW-CORE / SILVER METAL 60"L OFFICE DESK

INSTRUCTIONS D'ASSEMBLAGE
ASSEMBLY INSTRUCTIONS

POUR DE L'ASSISTANCE OU POUR COMMANDER DES PIÈCES CONTACTEZ NOTRE DÉPARTEMENT DE SERVICE À LA CLIENTÈLE.

FOR ASSISTANCE OR TO ORDER PARTS CONTACT OUR CUSTOMER SERVICE DEPARTMENT

IDENTIFICATION DES PIÈCES
PARTS IDENTIFICATION

1	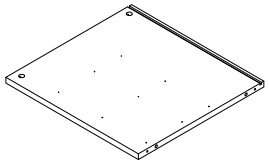	PANNEAU CÔTÉ GAUCHE LEFT SIDE PANEL	1MC 1PC
2	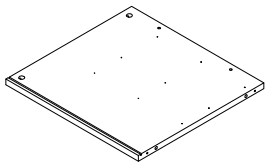	PANNEAU CÔTÉ DROIT RIGHT SIDE PANEL	1MC 1PC
3	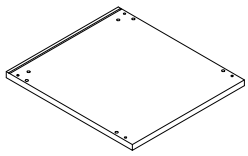	PANNEAU DU BAS BOTTOM PANEL	1MC 1PC
4	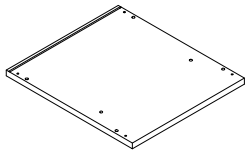	PANNEAU DU DESSUS TOP PANEL	1MC 1PC
5	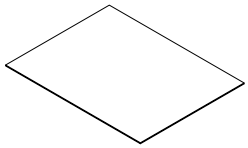	PANNEAU ARRIÈRE BACK PANEL	1MC 1PC
6	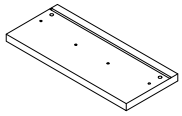	PANNEAU DEVANT DU TIROIR DRAWER FACE PANEL	3MCX 3PCS
7	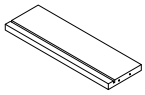	PANNEAU ARRIÈRE DU TIROIR DRAWER BACK PANEL	3MCX 3PCS
8	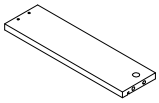	PANNEAU CÔTÉ GAUCHE DU TIROIR LEFT DRAWER SIDE PANEL	3MCX 3PCS

IDENTIFICATION DES PIÈCES
PARTS IDENTIFICATION

9	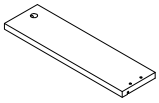	PANNEAU CÔTÉ DROIT DU TIROIR RIGHT DRAWER SIDE PANEL	3MCX 3PCS
10	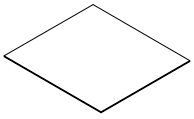	PANNEAU DU FOND DU TIROIR DRAWER BOTTOM PANEL	3MCX 3PCS
11	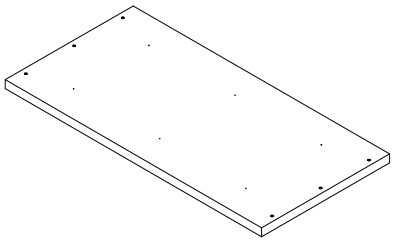	PANNEAU DU DESSUS TOP PANEL	1MC 1PC
12	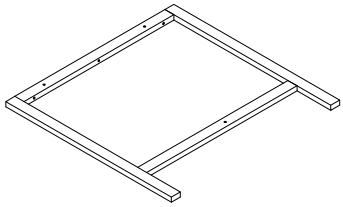	PATTE (GAUCHE) LEG (LEFT)	1MC 1PC
13	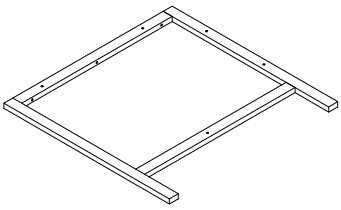	PATTE (DROIT) LEG (RIGHT)	1MC 1PC
14	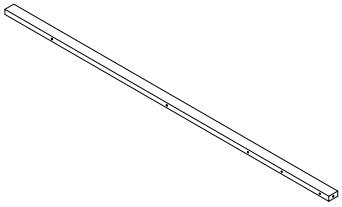	BARRE TRANSVERSALE CROSSBAR	1MC 1PC
15	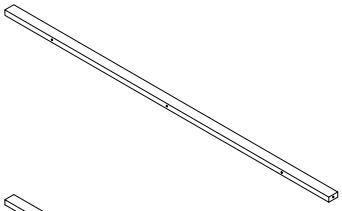	BARRE TRANSVERSALE CROSSBAR	1MC 1PC
16	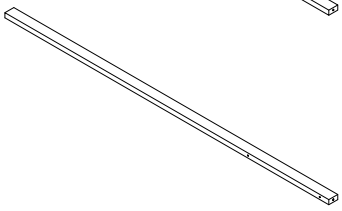	BARRE TRANSVERSALE CROSSBAR	1MC 1PC

IDENTIFICATION DES PIÈCES DE MONTAGE
HARDWARE IDENTIFICATION

A	15g	1MC / PC	
B	ϕ8 x 30mm	14MCX / PCS	
C	35.5mm	10MCX / PCS	
D	ϕ15x12mm	10MCX / PCS	
E	42mm	4MCX / PCS	
F	35mm	12MCX / PCS	
G	CL CR DL DR L 350mm	3 ENS/SET	
H	10mm	42MCX / PCS	
I	L 120mm	3MCX / PCS	
J	27.5mm	6MCX / PCS	
K	63mm	6MCX / PCS	
L	27.5mm	6MCX / PCS	
M	61.4mm	12MCX / PCS	
N	57x21mm	1MC / PC	
O	ϕ20mm	2MCX / PCS	

ÉTAPE / STEP 1

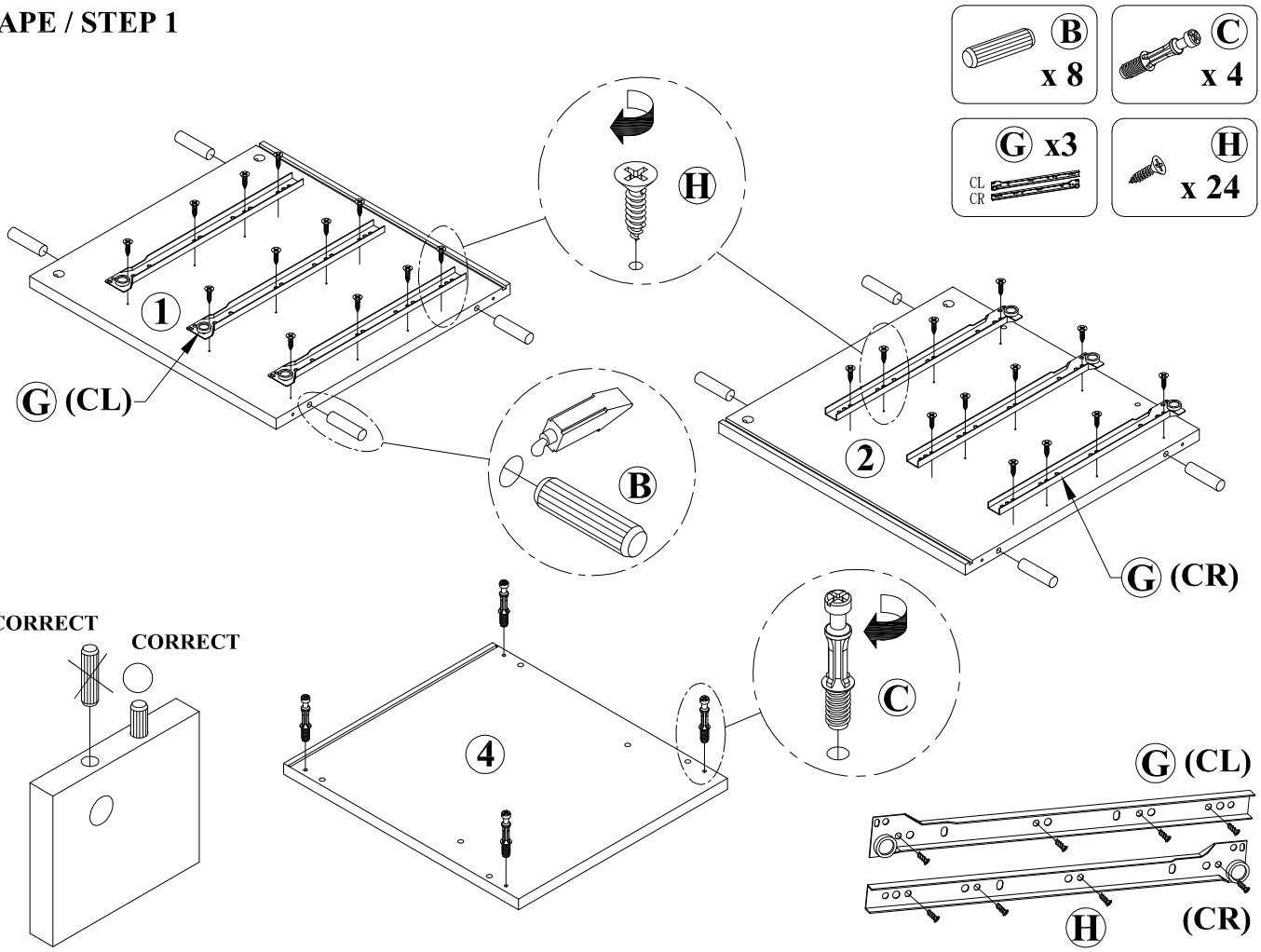

ÉTAPE / STEP 2

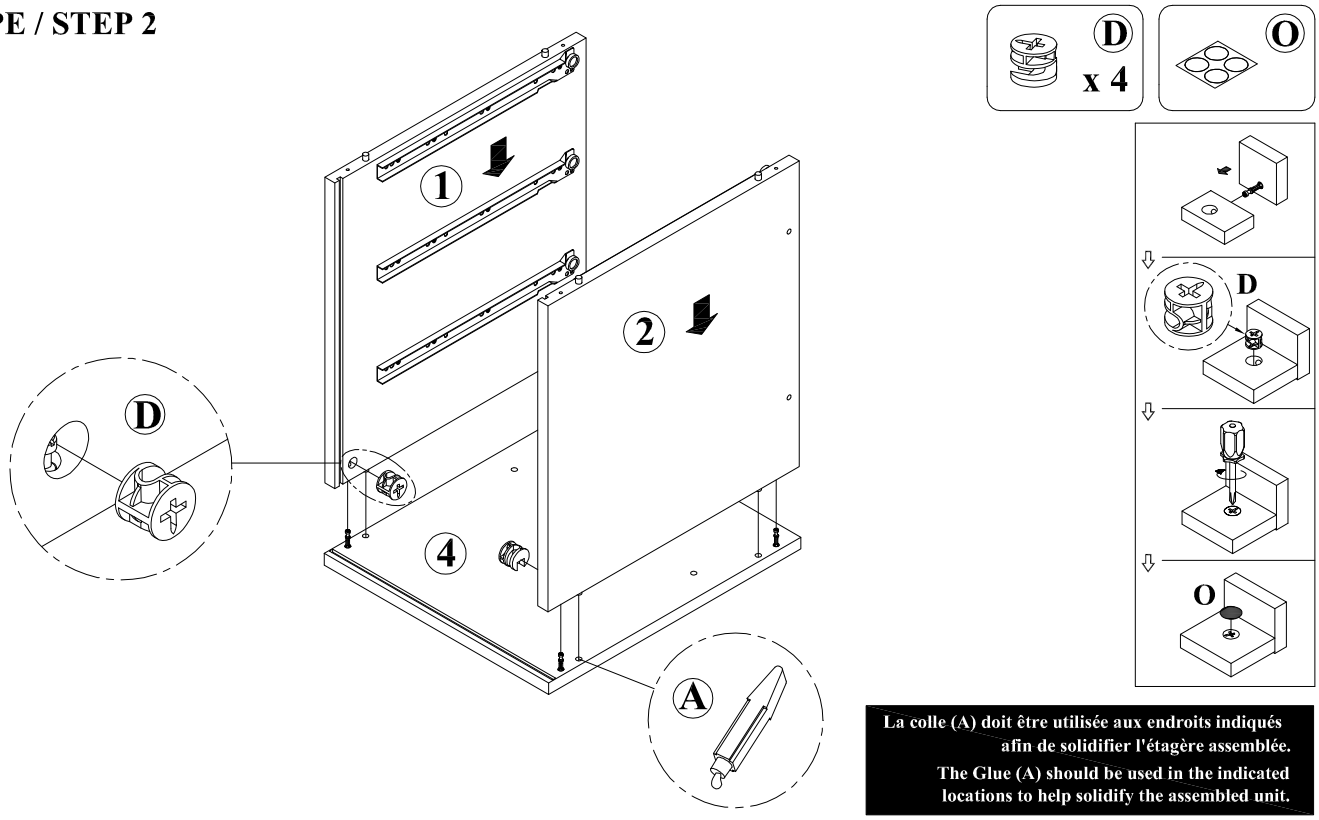

La colle (A) doit être utilisée aux endroits indiqués afin de solidifier l'étagère assemblée.

The Glue (A) should be used in the indicated locations to help solidify the assembled unit.

ÉTAPE / STEP 3

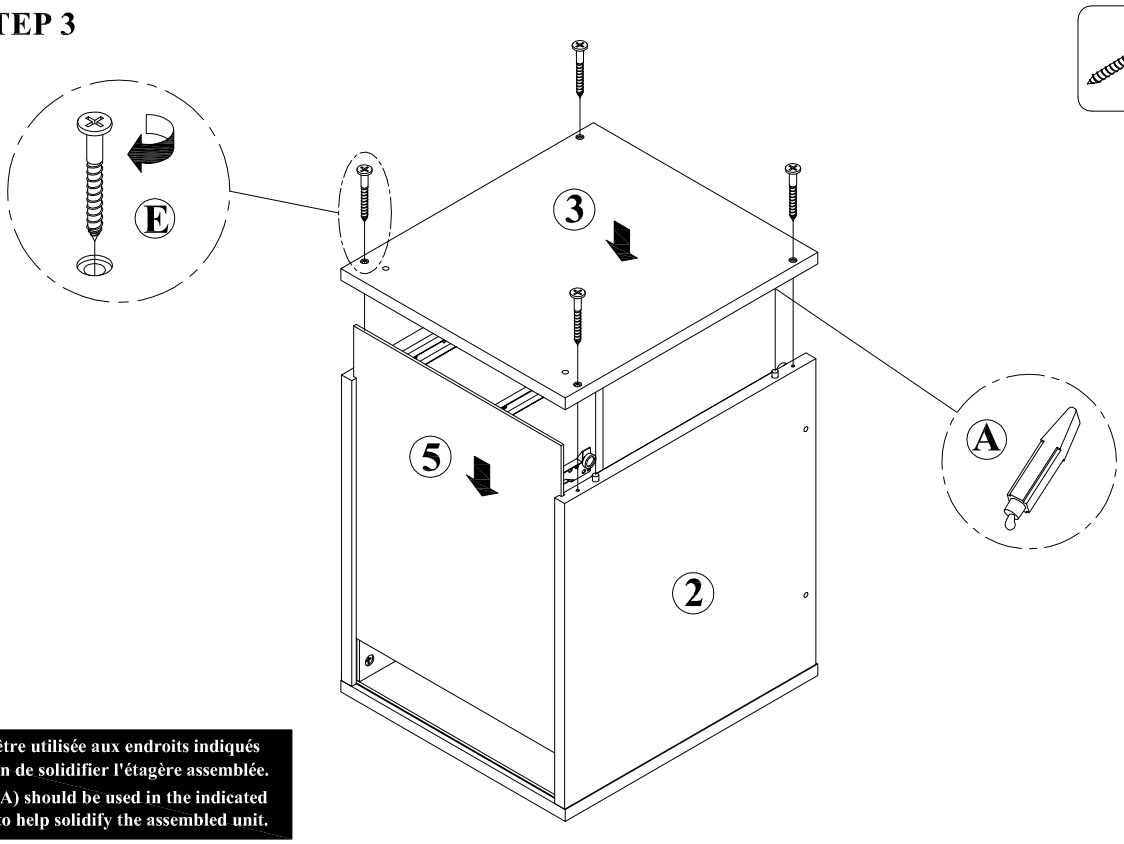

La colle (A) doit être utilisée aux endroits indiqués afin de solidifier l'étagère assemblée.

The Glue (A) should be used in the indicated locations to help solidify the assembled unit.

ÉTAPE / STEP 4

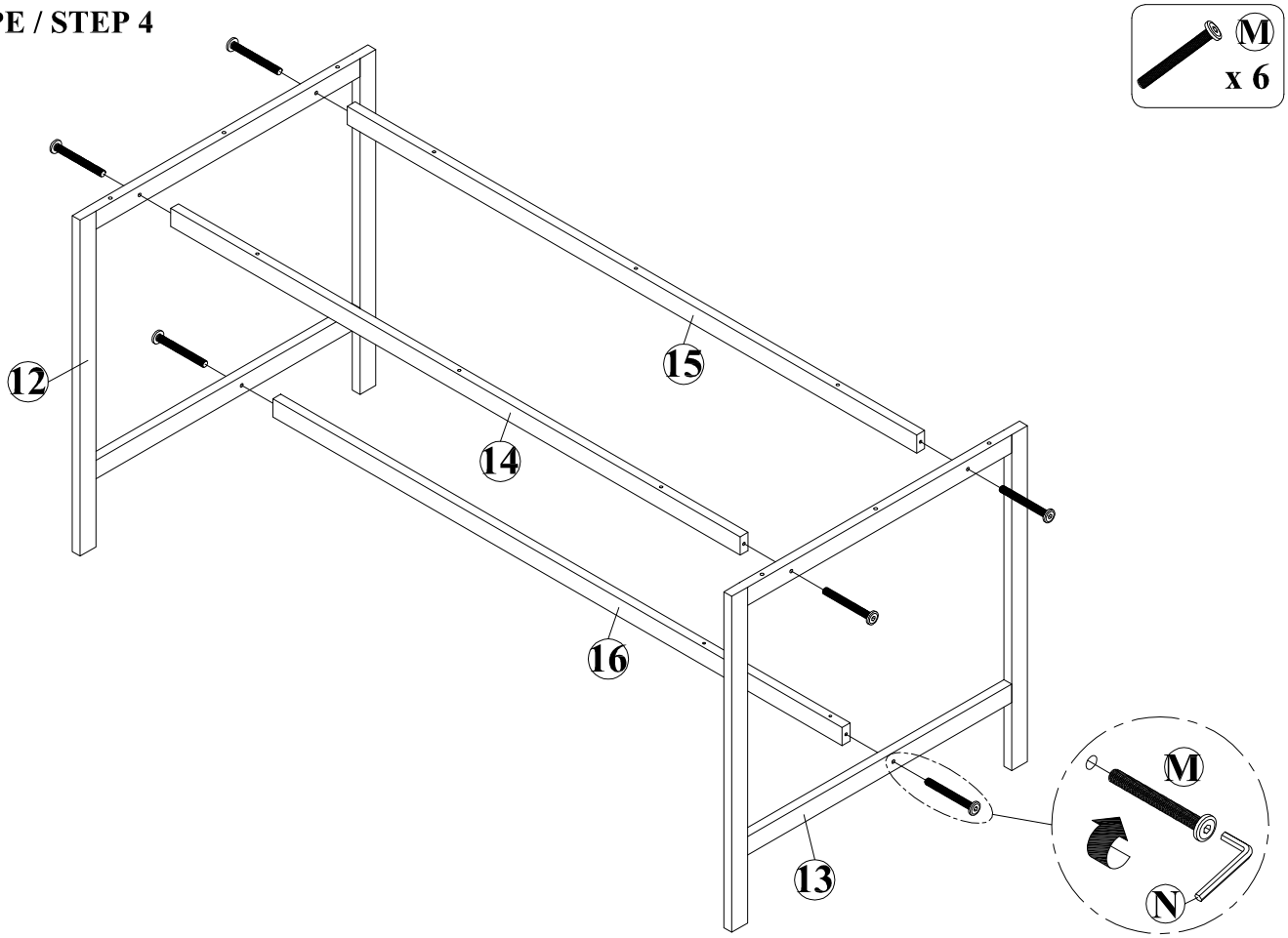

ÉTAPE / STEP 5

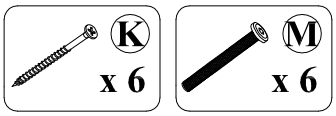

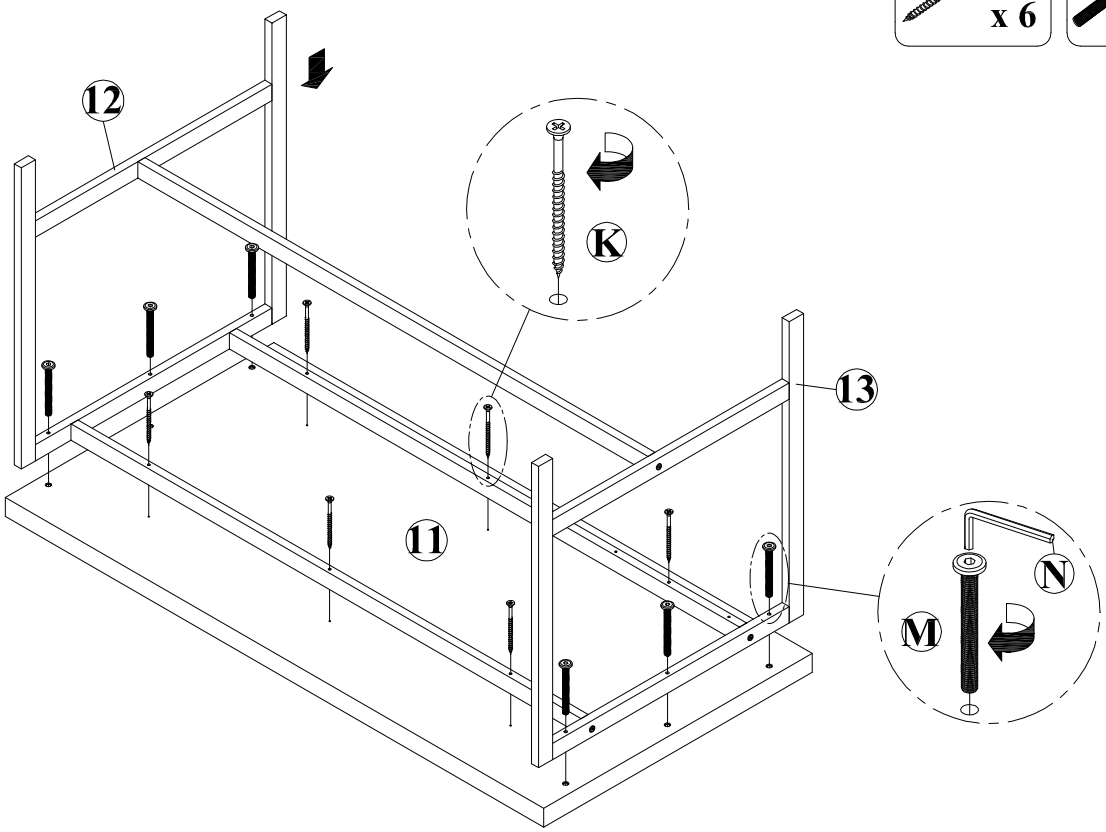

ÉTAPE / STEP 6

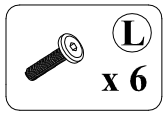

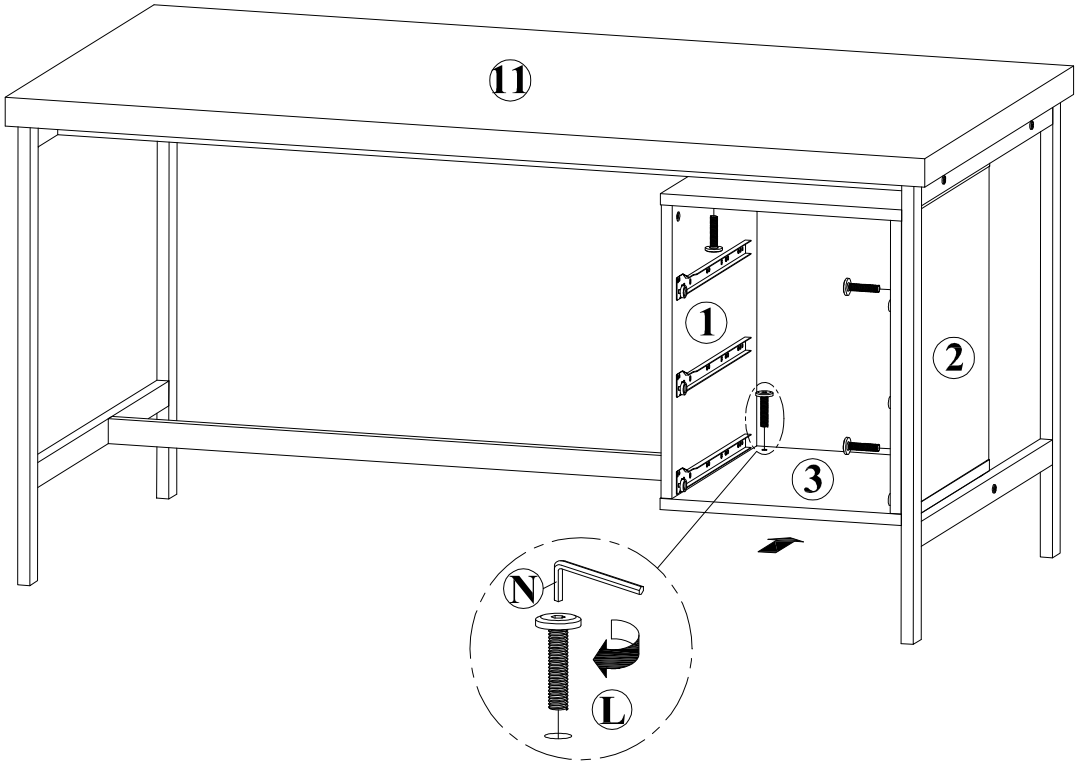

ÉTAPE / STEP 7

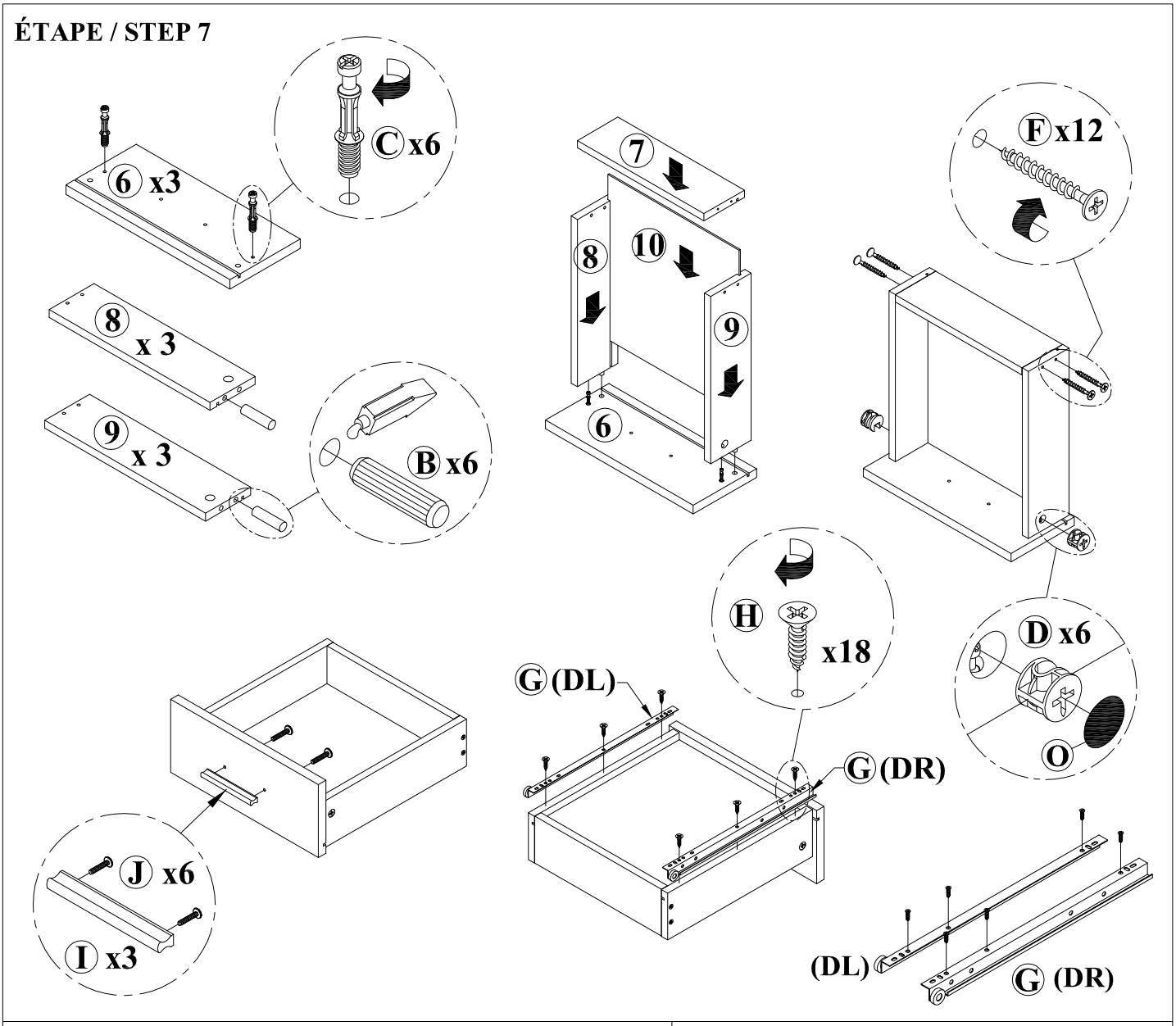

ÉTAPE / STEP 8

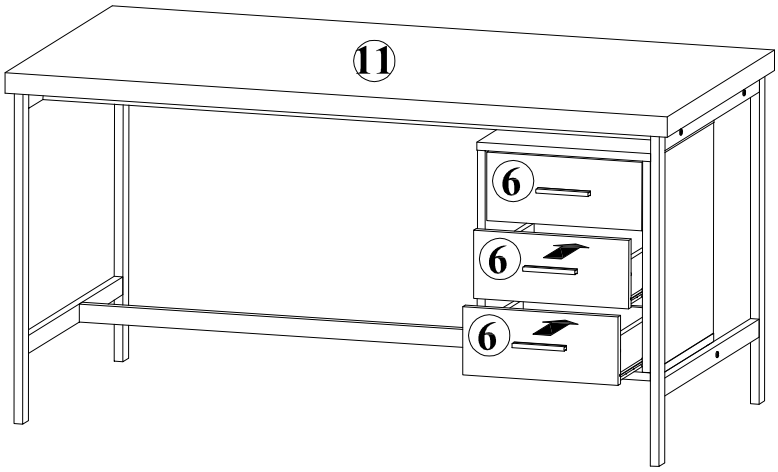
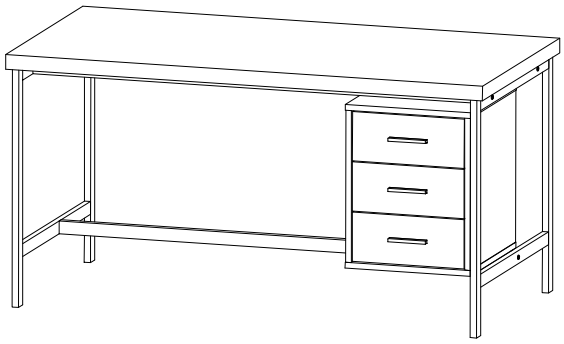
TERMINER / FINISH