Freestanding Storage Cabinet/Armoire derangement autoportante
N717P508925/N717P508926

WARNING

CSU

This product is NOT a Clothing Storage Unit (CSU).
DO NOT use it for clothing storage.
Improper use may cause furniture tipover.

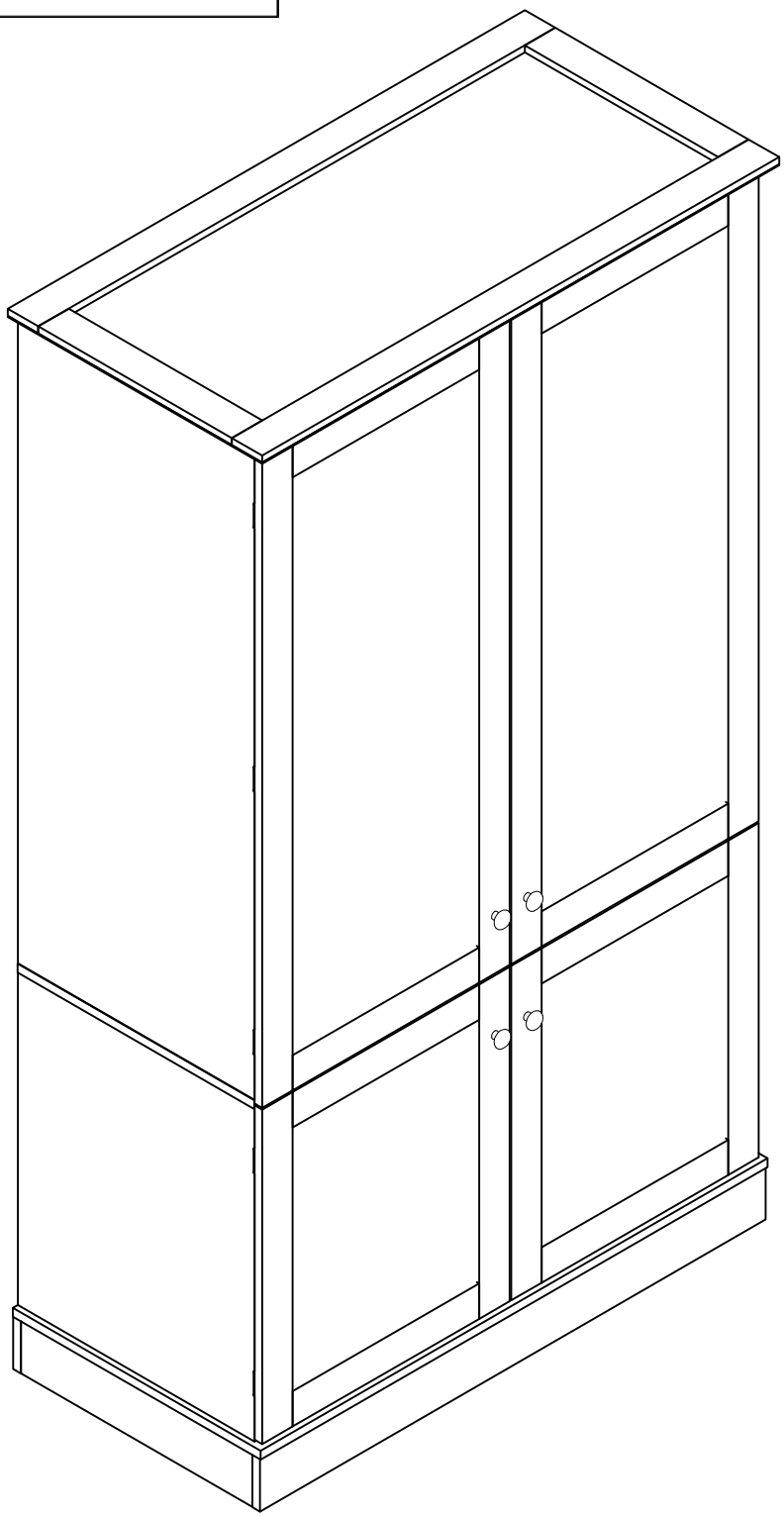

Safety and Care/Conseils de sécurité et d'entretien

*Important - Please read these instructions fully before starting assembly/ Important - Veuillez lire attentivement ces instructions avant de commencer l'assemblage

+ Check you have all the components and tools listed on the following pages /Vérifiez que vous disposez de tous les composants et outils répertorié dans les pages suivantes.

+ Remove all fittings from the plastic bags and separate them into their groups. /Retirez tous les accessoires du plastique sacs et séparé les répartir dans leurs groupes.

+Keep children and animals away from the work area, small parts could choke if swallowed.
/Tenir les enfants et les animaux éloignés depuis le travail zone, petites pièces pourrait étouffer si avalé.

+ Make sure you have enough space to layout the parts before starting.
/Assurez-vous d'avoir suffisamment d'espace à mise en page le parties avant de commencer.

+During assembly do not stand or put weight on the product, this could cause damage
/Pendant assemblée faire pas Ne vous tenez pas debout ou ne mettez pas de poids sur le produit, cela pourrait l'endommager.

+Assemble the item as close to its final position (in the same room) as possible.
/Assemblez l'article aussi près que possible c'est final position (dans le (même pièce) que possible.

+Assemble on a soft level surface to avoid damaging the unit or your floor.
/Assembler sur une surface plane et douce à éviter dommageable l'unité ou votre étage.

+Parts of the assembly will be easier with 2 people./Parties de le assemblée volonté ce sera plus facile avec 2 personnes



+To reduce the likelihood of damaging your product please ensure that your power drill is set on a low torque setting.
/Pour réduire le probabilité d'endommager votre produit s'il vous plaît
assurez-vous que votre alimentation percer est ensemble sur un faible réglage du couple .

*Care and maintenance/Soins et entertien

+Only clean using a damp cloth and mild detergent, do no use bleach or abrasive cleaners.
/Seulement faire le ménage en utilisant un humide chiffon et détergent doux, n'utilisez pas d'eau de Javel ni de nettoyants abrasifs

+From time to time check that there are no loose screws on this unit.
/Depuis temps à temps vérifier qu'il n'y a pas de vis desserrées sur cette unité.

+This product should not be discarded with household waste. Take to your local authority waste disposal centre
/Ce produit ne doit pas être jeté avec ménage Déchets. Apportez-les à la déchetterie de votre commune.

*Handy Hints/Pratique Conseils

+Assemble all parts and bolts loosely during assembly, only once the product is complete should you fully tighten the bolts
/Assemblez toutes les pièces et les boulons sans les serrer pendant l'assemblage. Une fois le produit terminé, toi pleinement serrer le boulons

+Regularly check and ensure That all bolts and fittings are tightend properly.
/Régulièrement vérifier et Assurez-vous que tous les boulons et raccords sont correctement serrés.

WARNING/AVERTISSEMENT

In order to help prevent overturning, please follow these instructions
/Afin d'éviter tout renversement, veuillez suivre ces instructions

To help prevent product toppling over please follow the below steps
/À aide prévenir produit renverser sur s'il te plaît suivre le ci-dessous mesures:

Use the anti tip stap or wall fixing method provided (if applicable)
/Utilisez la méthode anti-basculement ou de montage mural fournie (le cas échéant)
Do not allow children to climb or hang on the furniture
/Ne laissez pas les enfants grimper ou s'accrocher aux meubles
Do not open more than one drawer at a time
/ N'ouvrez pas plus d'un tiroir à la fois
Do not place heavy items in the top drawers
/Ne placez pas d'objets lourds dans les tiroirs supérieurs
Do not place heavy items on top of the furniture, unless the furniture has been designed for this purpose
/Ne placez pas d'objets lourds sur le meuble, sauf si celui-ci a été conçu à cet effet.

ASSEMBLYINSTRUCTIONS
INSTRUCTIONS DE MONTAGE

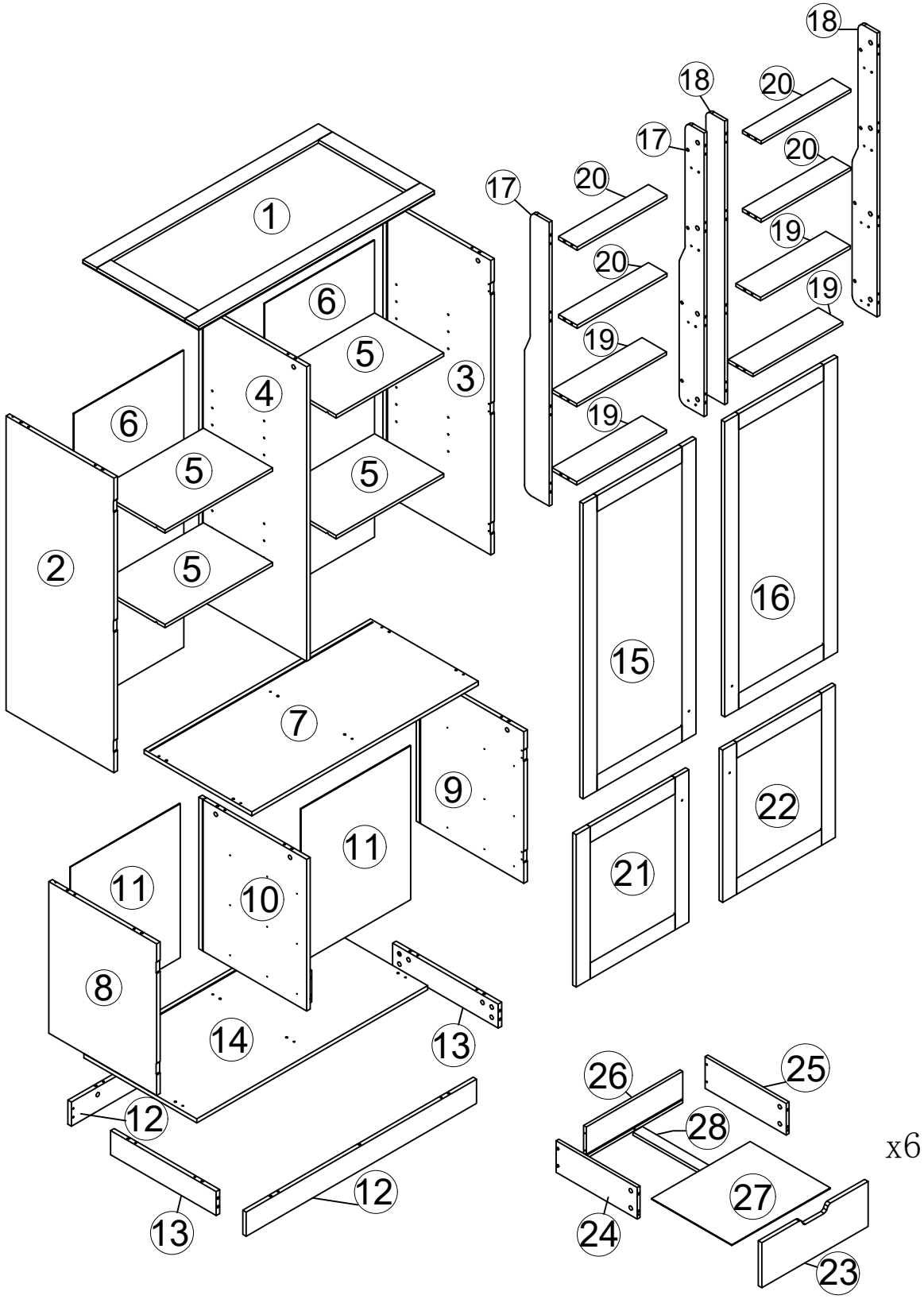

ASSEMBLYINSTRUCTIONS
INSTRUCTIONS DE MONTAGE

N717P508925 CARTON CONTENT/CONTENU DU CARTON

①x1

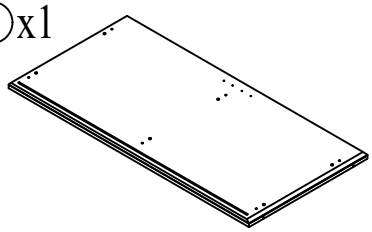

Top panel
Panneau supérieur

⑤x4

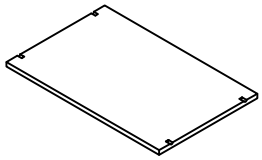

Shelf A
Étagère A

⑦x1

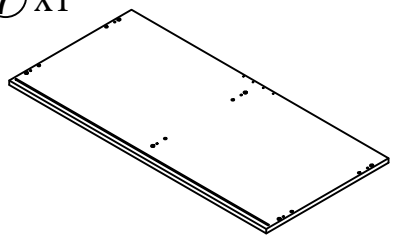

Middle panel B
Panneau central B

⑧x1

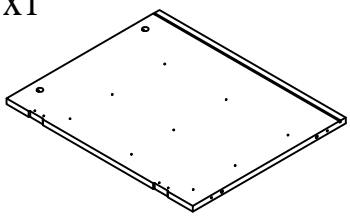

Left side frame B
Cadre latéral gauche B

⑨x1

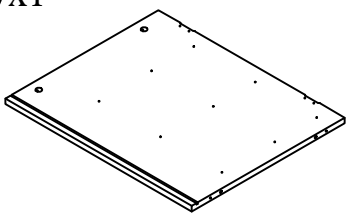

Right side frame B
Cadre latéral droit B

⑩x1

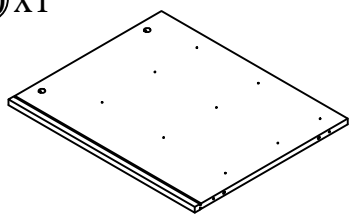

Middle panel B
Panneau central B

⑫ x2

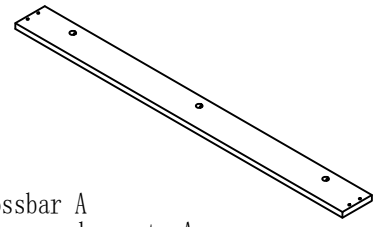

Crossbar A
traverse de porte A

⑬ x2

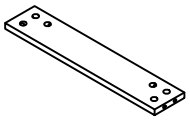

Crossbar B
traverse de porte B

⑭x1

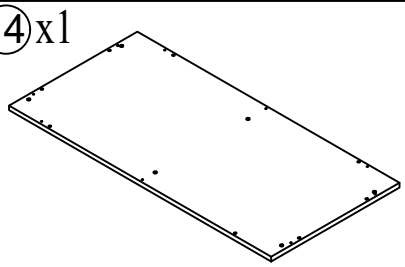

Bottom plate A
Plaque inférieure A

⑲ x4

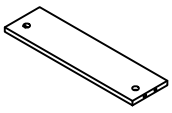

Shelf C
Étagère C

⑳ x4

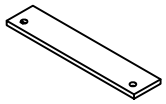

Shelf B
Étagère B

㉔ x6

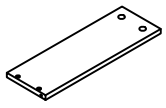

Left side drawer
Tiroir côté droit

㉕ x6

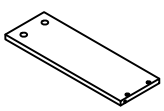

Right side drawer
Tiroir côté droit

㉖ x6

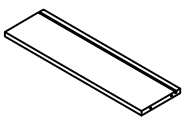

Drawer Back
Tiroir arrière

㉘x6

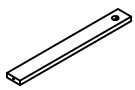

Bottom bar
Barre inférieure

ASSEMBLYINSTRUCTIONS
INSTRUCTIONS DE MONTAGE

N717P508926 CARTON CONTENT/CONTENU DU CARTON

②x1 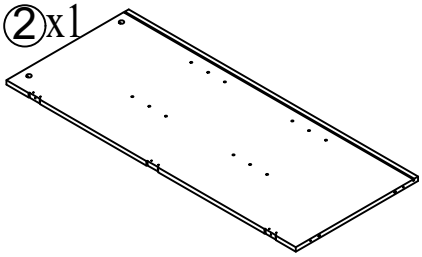 Left side frame A Cadre latéral gauche A	③x1 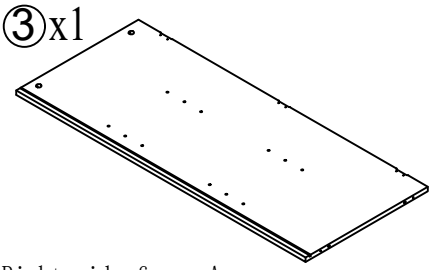 Right side frame A Cadre latéral droit A	④x1 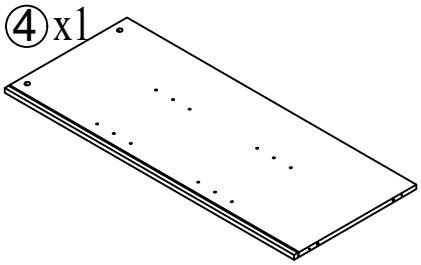 Middle panel A Panneau central A
⑥x2 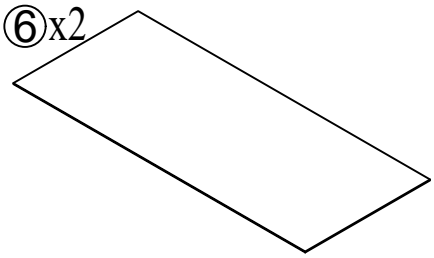 Back Panel A Panneau arrière A	⑪x2 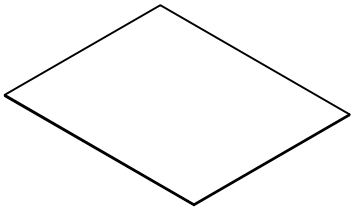 Back Panel B Panneau arrière B	⑮x1 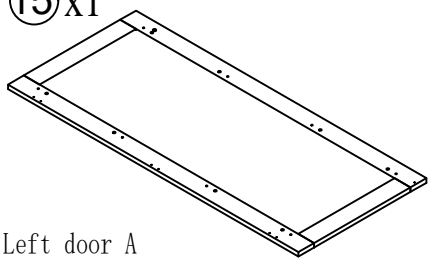 Left door A Porte gauche A
⑯ x1 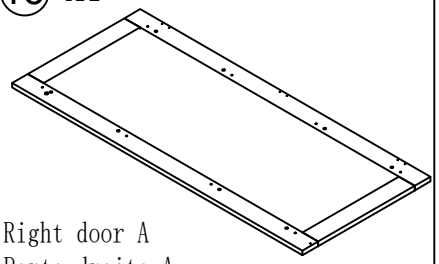 Right door A Porte droite A	⑰ x2 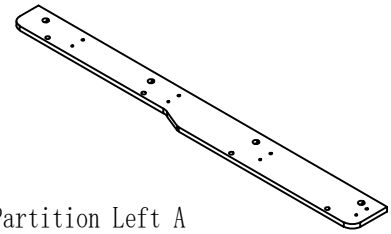 Partition Left A Partition gauche A	⑱ x2 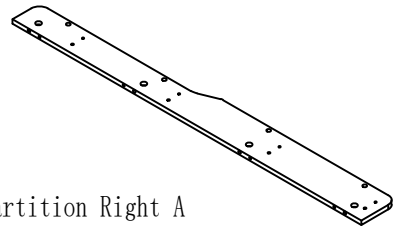 Partition Right A Partition droite A
㉑ x1 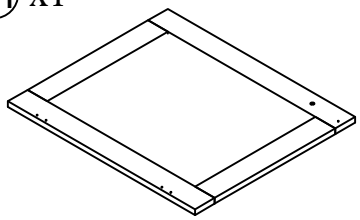 Left door B Porte gauche B	㉒x1 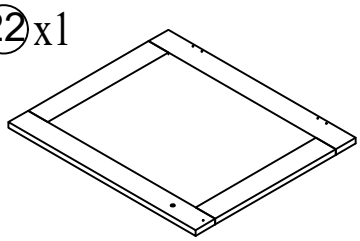 Right door B Porte droite B	㉓x6 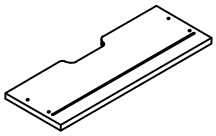 Drawer Frame Front Cadre de tiroir avant
㉗x6 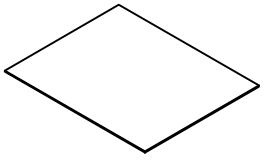 Drawer Bottom Fond de tiroir		

ASSEMBLYINSTRUCTIONS
INSTRUCTIONS DE MONTAGE

N717P508925

A 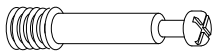 X92	B  Ø15*10mm X92	C  Ø6*30mm X64
D  M3.5*12mm X130	E  X16	F  M4*35mm X30
G 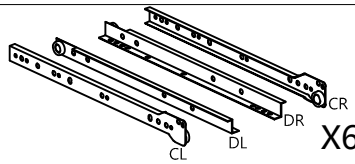 X6	H  M4*16mm X4	I 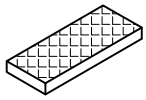 L30*12*2mm X6
J 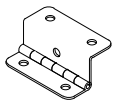 X10	K 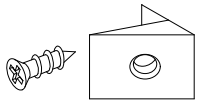 X20	L 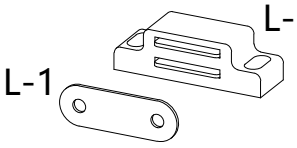 X4
M  X4	N  M5*40mm X12	O  M3*16mm X8
P 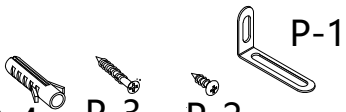 X2	Q  X1	R 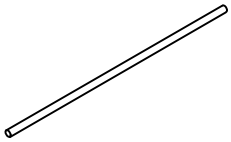 X8

ASSEMBLYINSTRUCTIONS
INSTRUCTIONS DE MONTAGE

STEP (ÉTAPE) 1

Ⓓ x18
Ⓖ G-CLx3
Ⓖ G-CRx3
⑩ X1

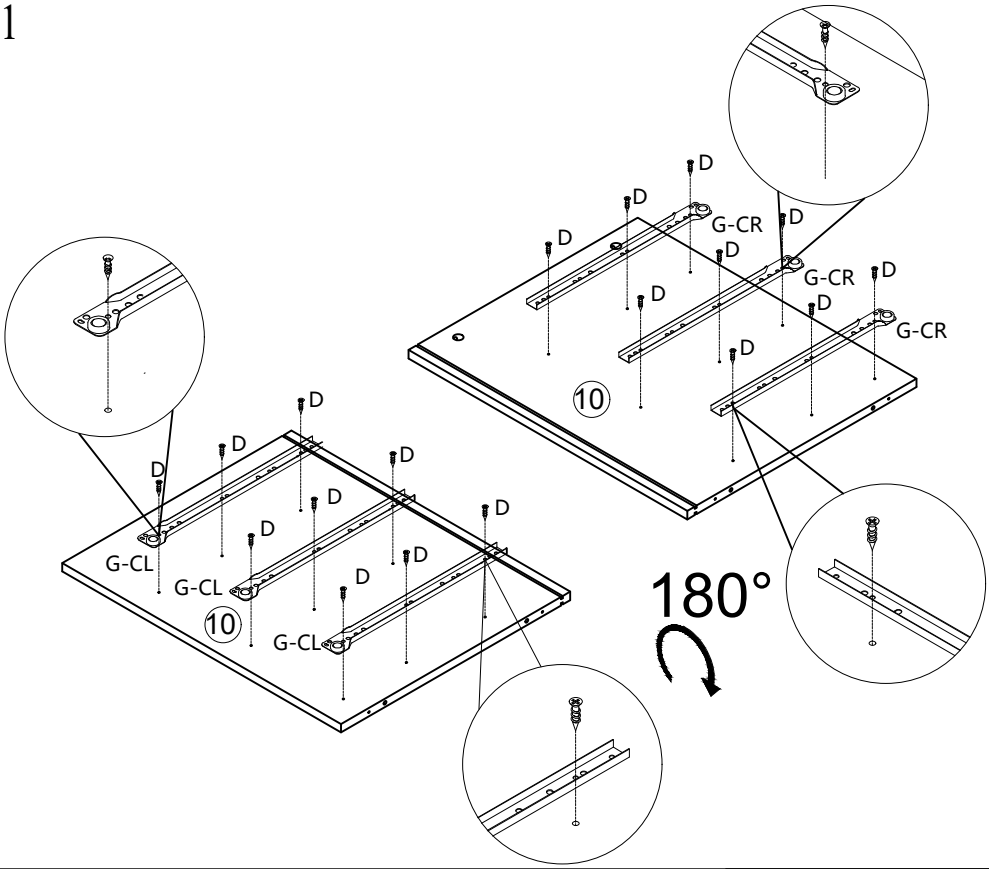

STEP (ÉTAPE) 2

Ⓓ x18
Ⓖ G-CLx3
Ⓖ G-CRx3
⑧ x1
⑨ x1

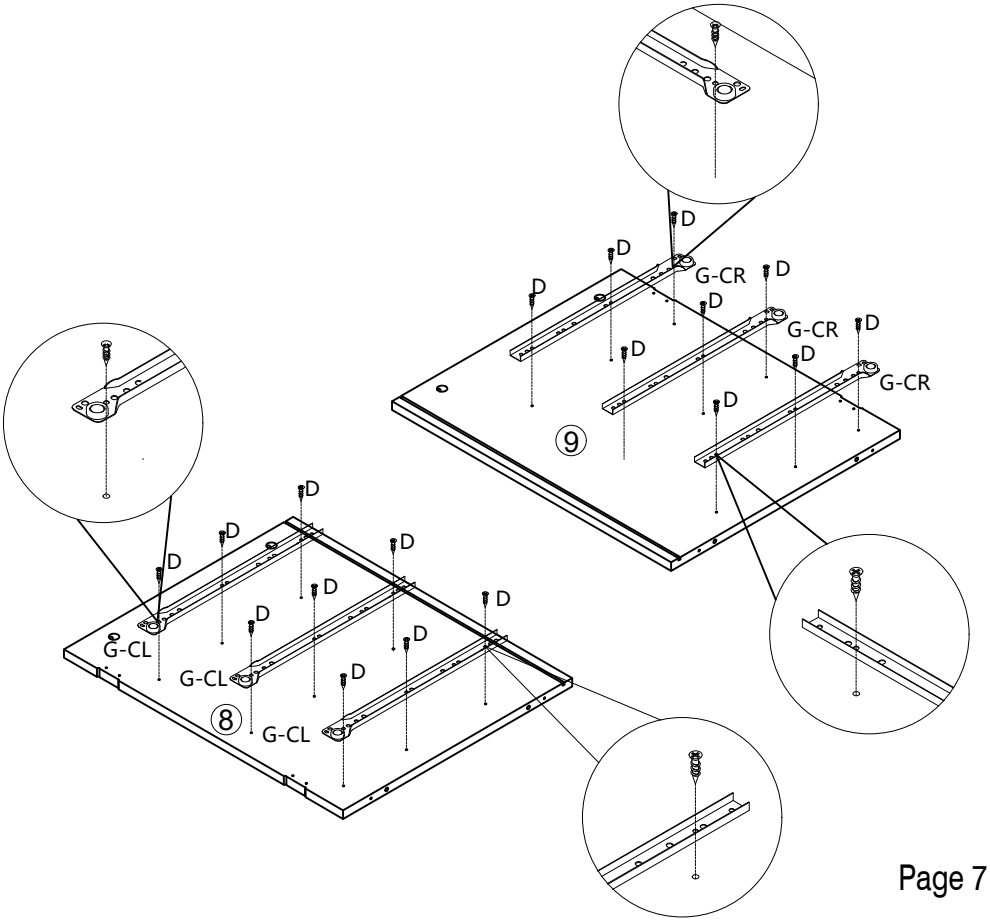

ASSEMBLYINSTRUCTIONS
INSTRUCTIONS DE MONTAGE

STEP (ÉTAPE) 3

Ⓒ x6
Ⓝ x6
⑭ x1

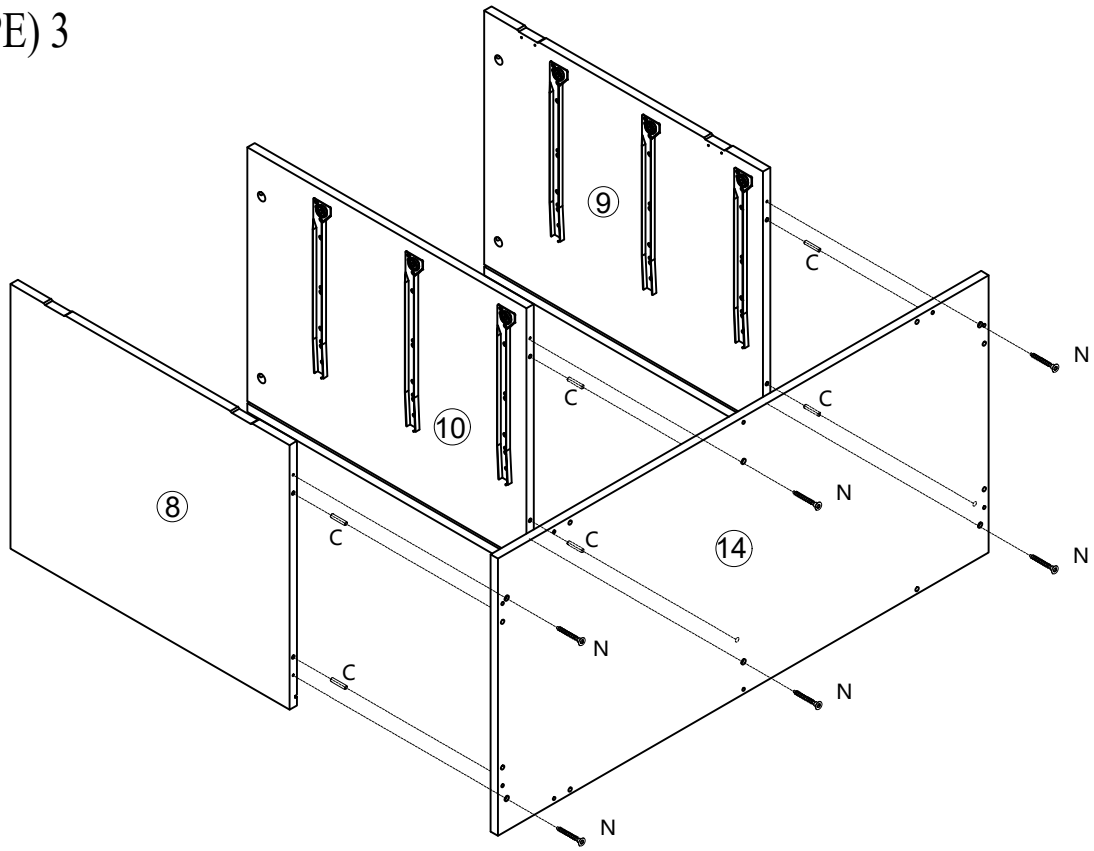

STEP (ÉTAPE) 4

Ⓐ x10

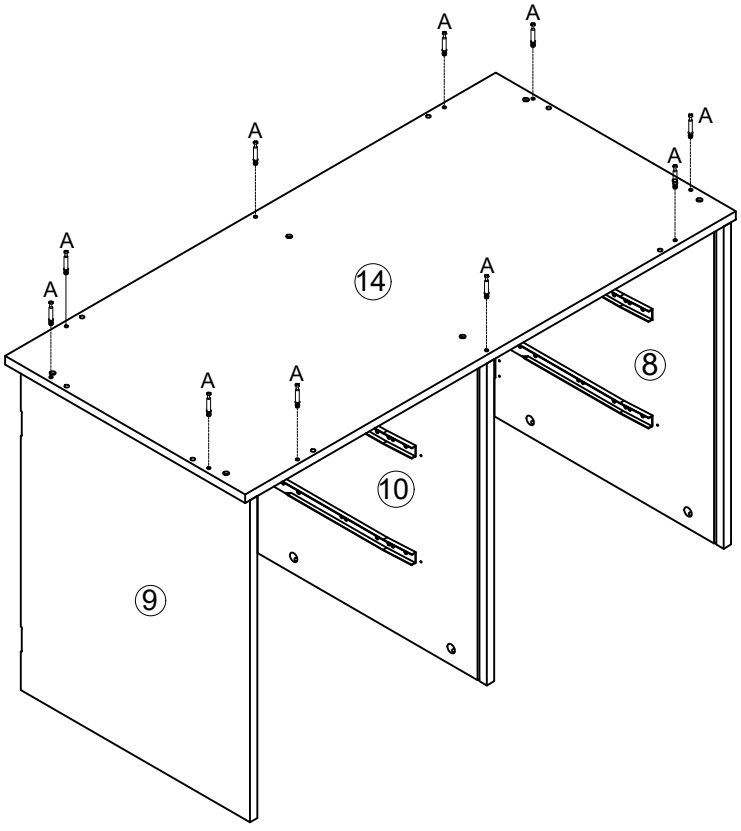

STEP (ÉTAPE) 5

Ⓐ x8
⑫ x2

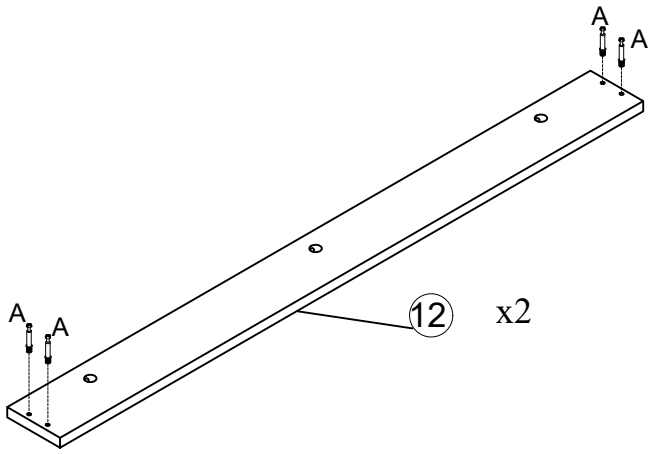

STEP (ÉTAPE) 6

Ⓑ x8
⑬ x2

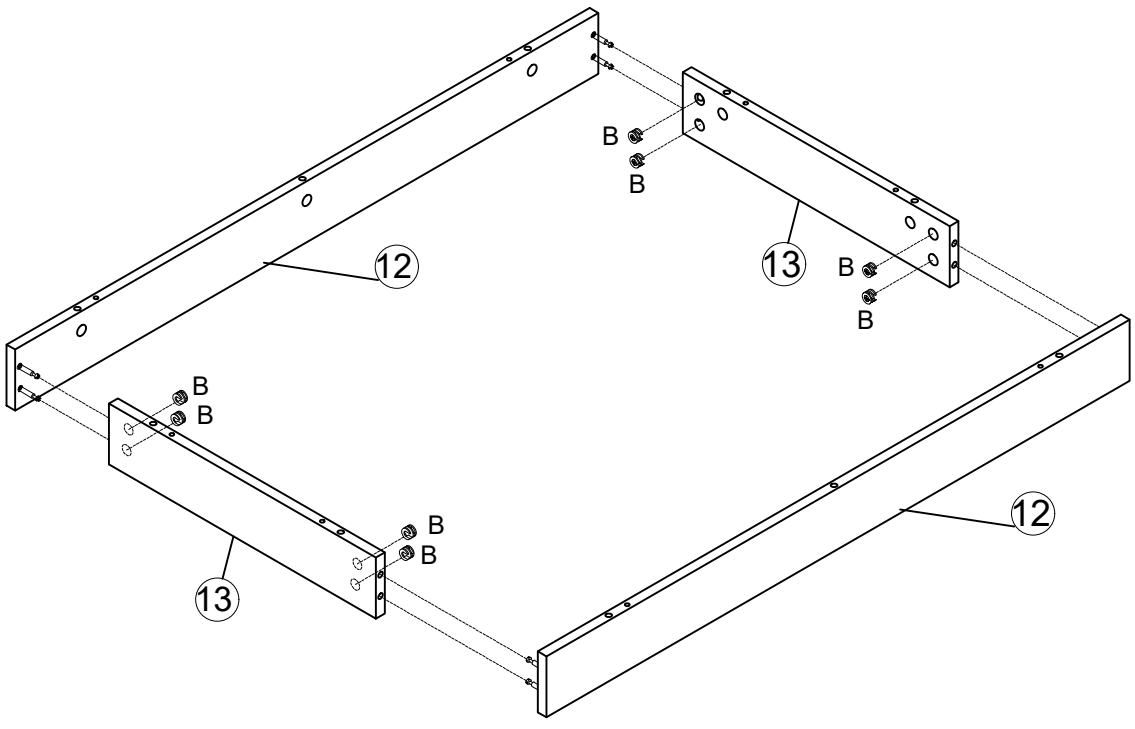

ASSEMBLYINSTRUCTIONS
INSTRUCTIONS DE MONTAGE

STEP (ÉTAPE) 7

Ⓑ x10
Ⓒ x8
Ⓘ x6

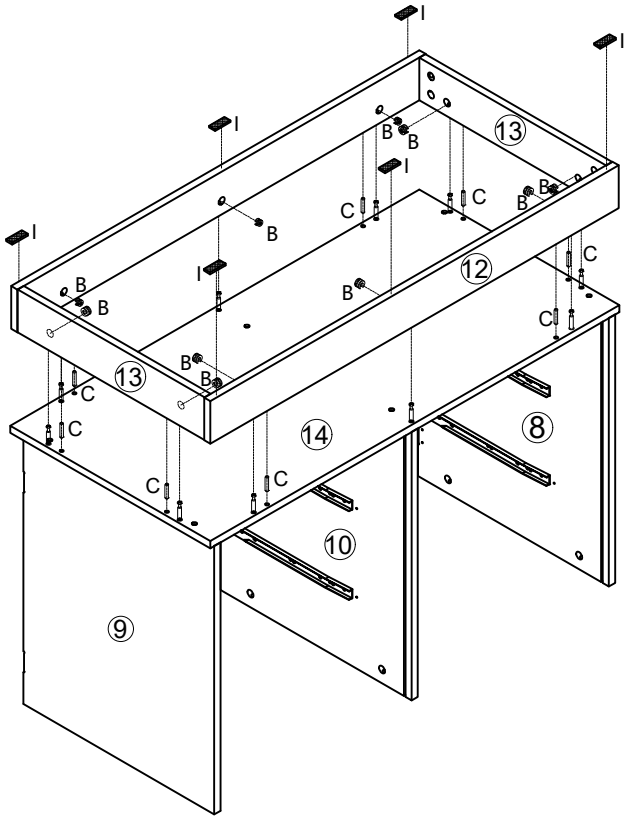

STEP (ÉTAPE) 8

⑪ x2

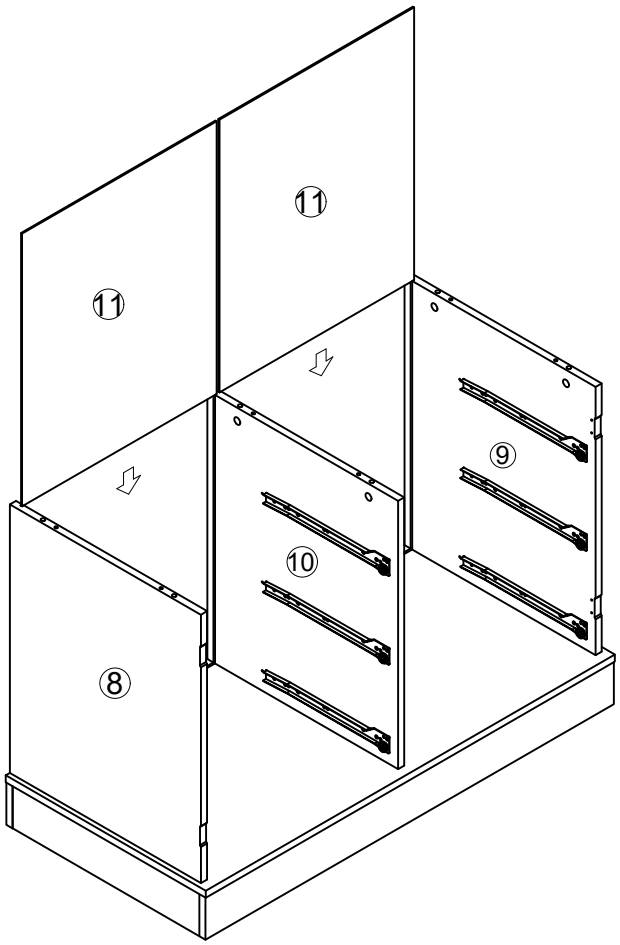

ASSEMBLYINSTRUCTIONS
INSTRUCTIONS DE MONTAGE

STEP (ÉTAPE) 9

Ⓒ x6
Ⓝ x6
② x1
③ x1
④ x1
⑦ x1

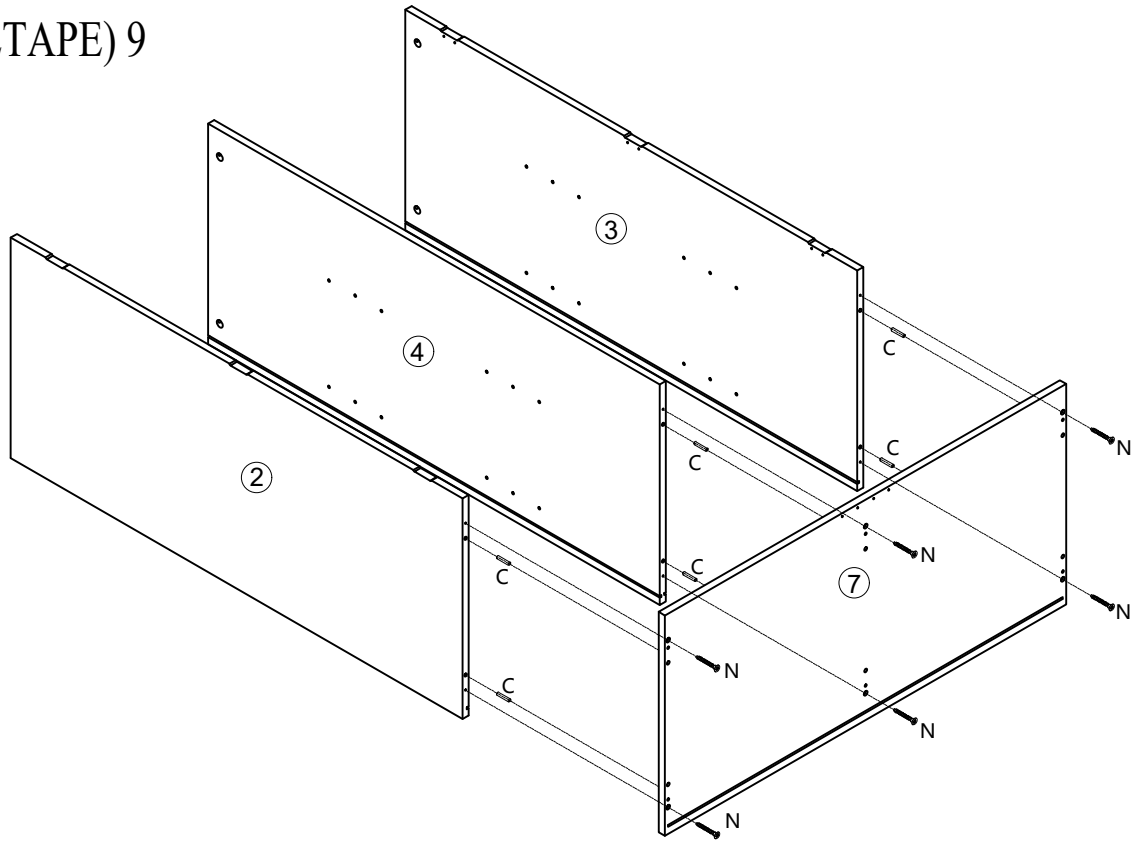

STEP (ÉTAPE) 10

⑥ x2

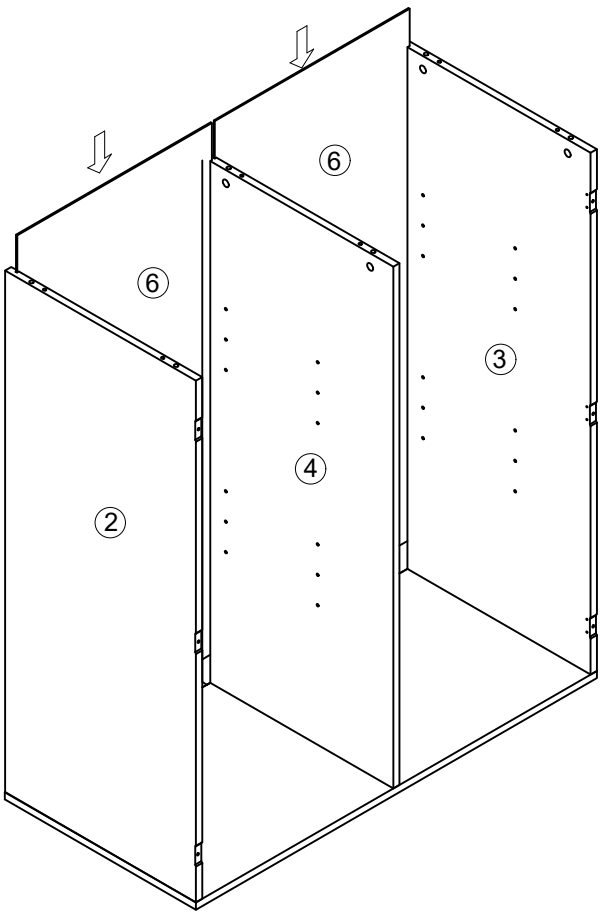

ASSEMBLYINSTRUCTIONS
INSTRUCTIONS DE MONTAGE

STEP (ÉTAPE) 11

Ⓐ x6
Ⓛ L-2x2
Ⓞ x4
① x1

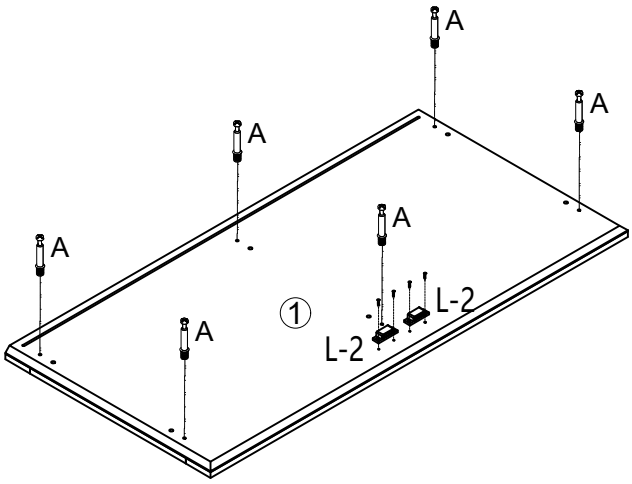

STEP (ÉTAPE) 12

Ⓑ x6
Ⓒ x6

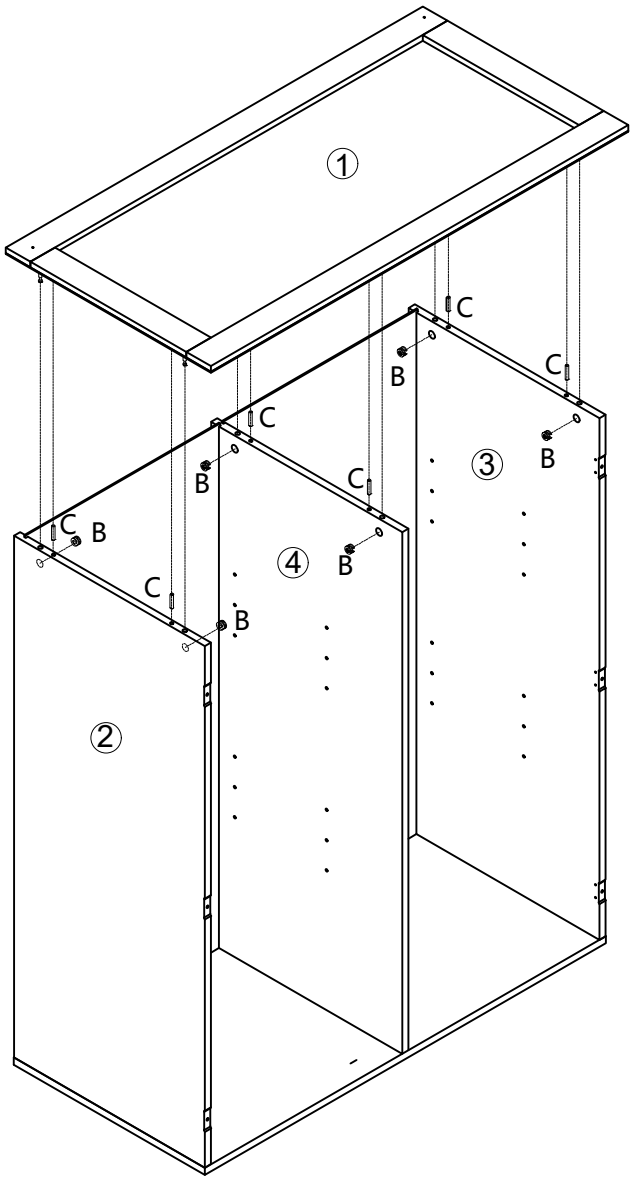

ASSEMBLYINSTRUCTIONS
INSTRUCTIONS DE MONTAGE

STEP (ÉTAPE) 13

Ⓐ x6
Ⓛ L-2x2
Ⓞ x4

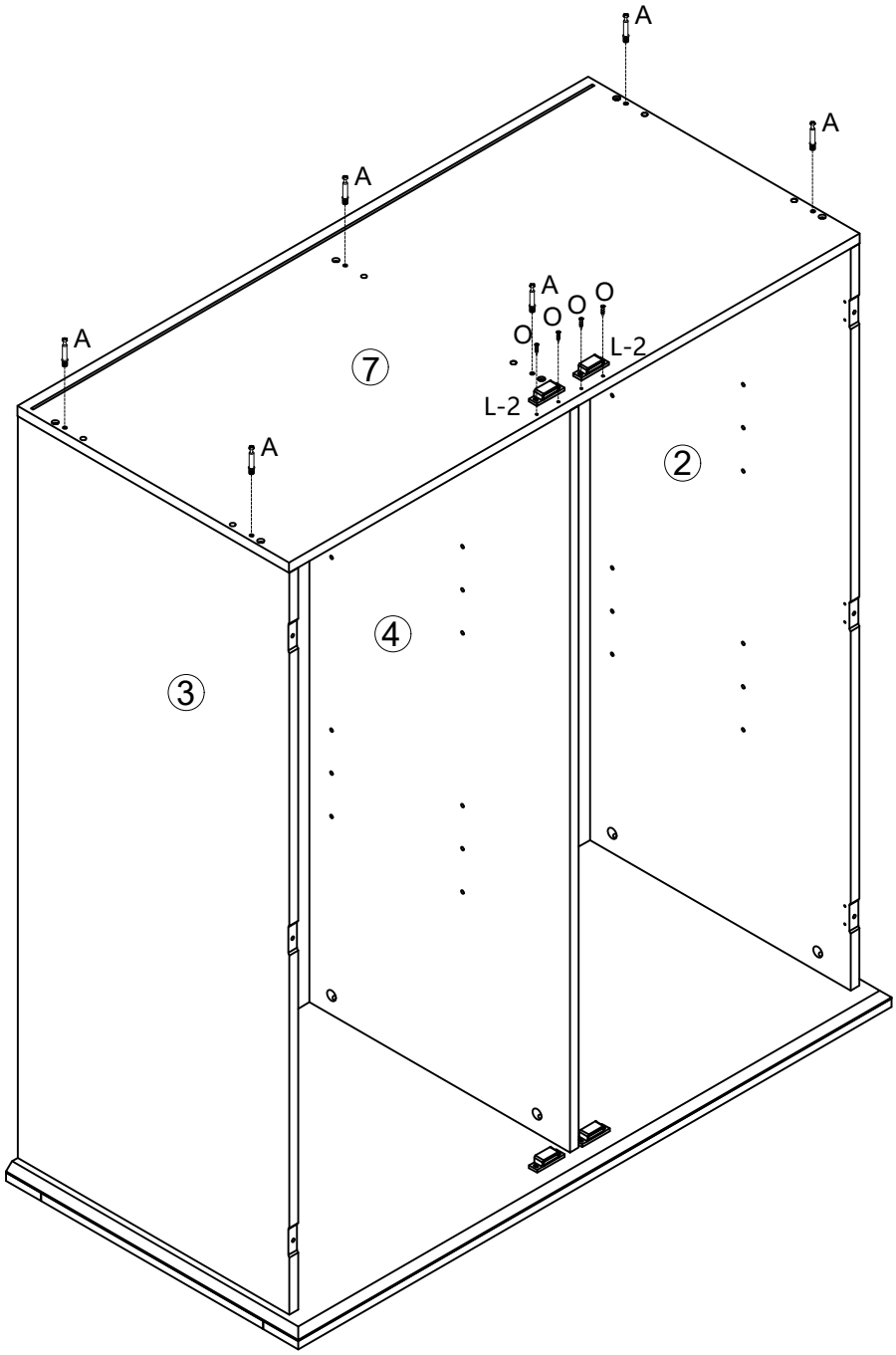

STEP (ÉTAPE) 14

Ⓑ x6
Ⓒ x6

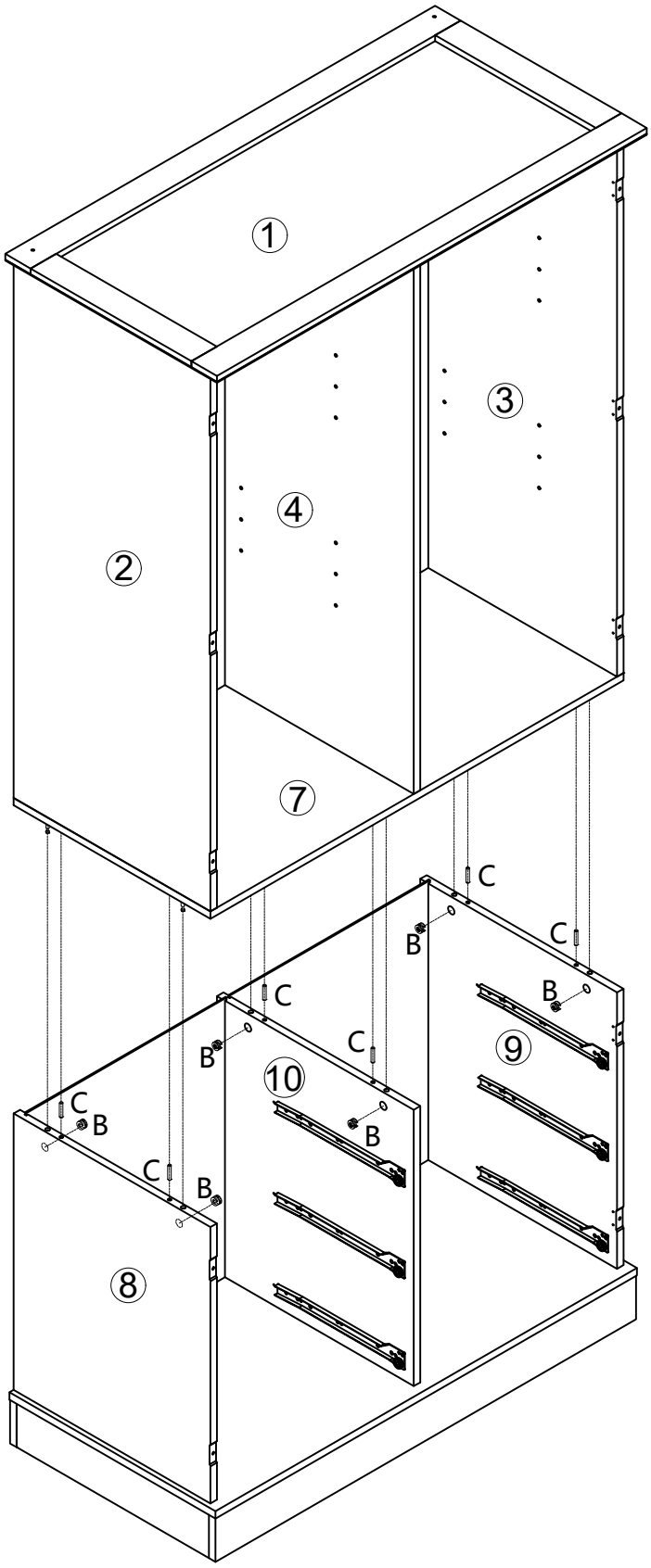

ASSEMBLYINSTRUCTIONS
INSTRUCTIONS DE MONTAGE

STEP (ÉTAPE) 15

Ⓔ x16
⑤ x4

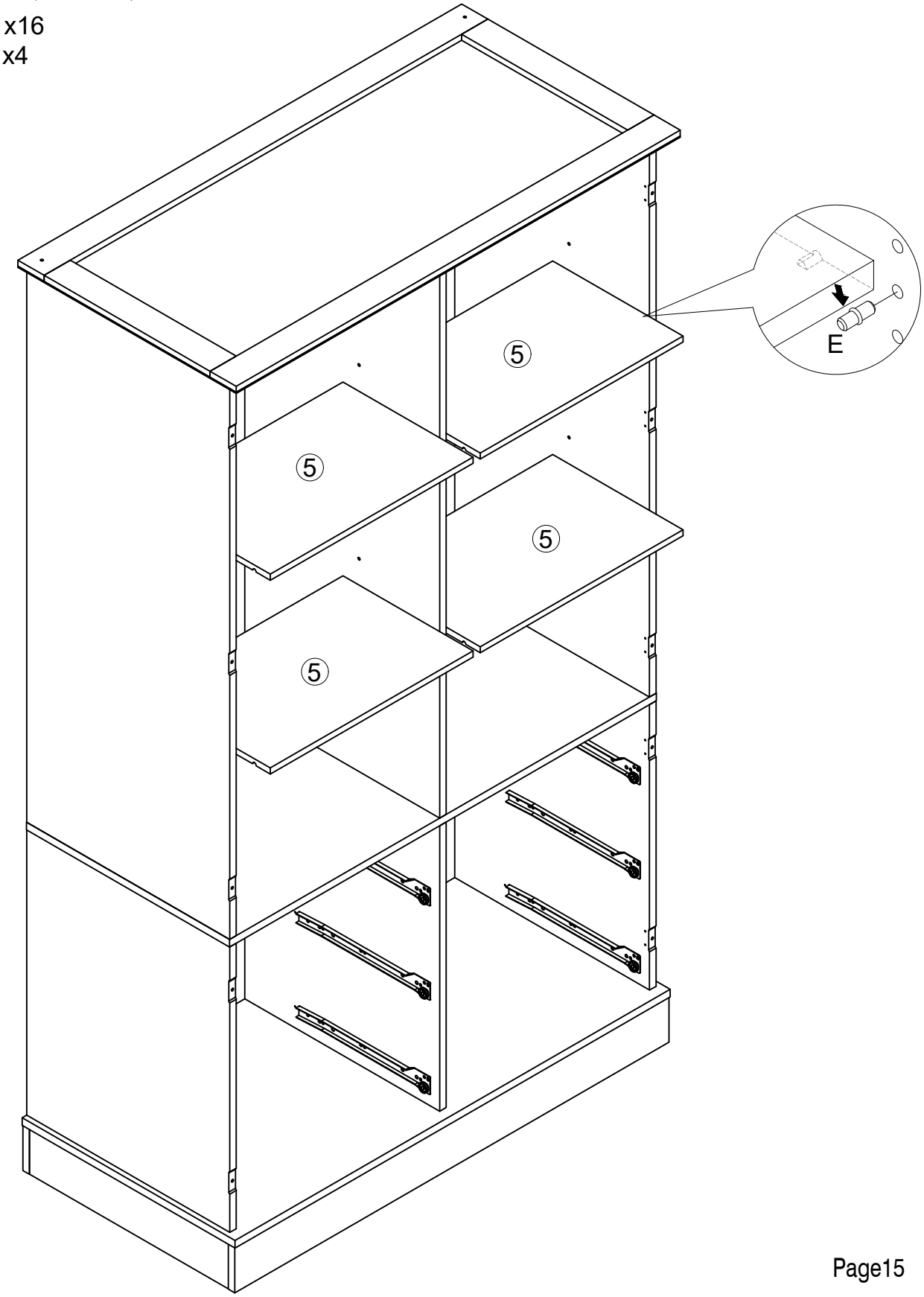

STEP (ÉTAPE) 16

(A) x16
(17) x2
(18) x2

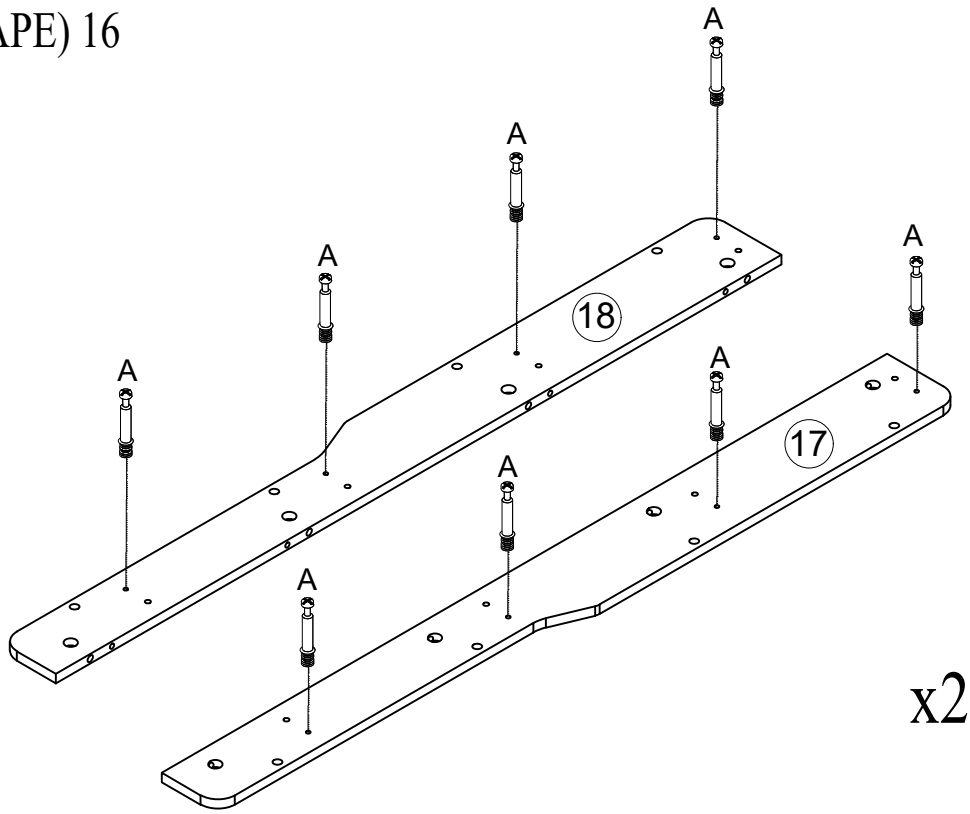

STEP (ÉTAPE) 17

(B) x16
(C) x16
(R) x8
(19) x4
(20) x4

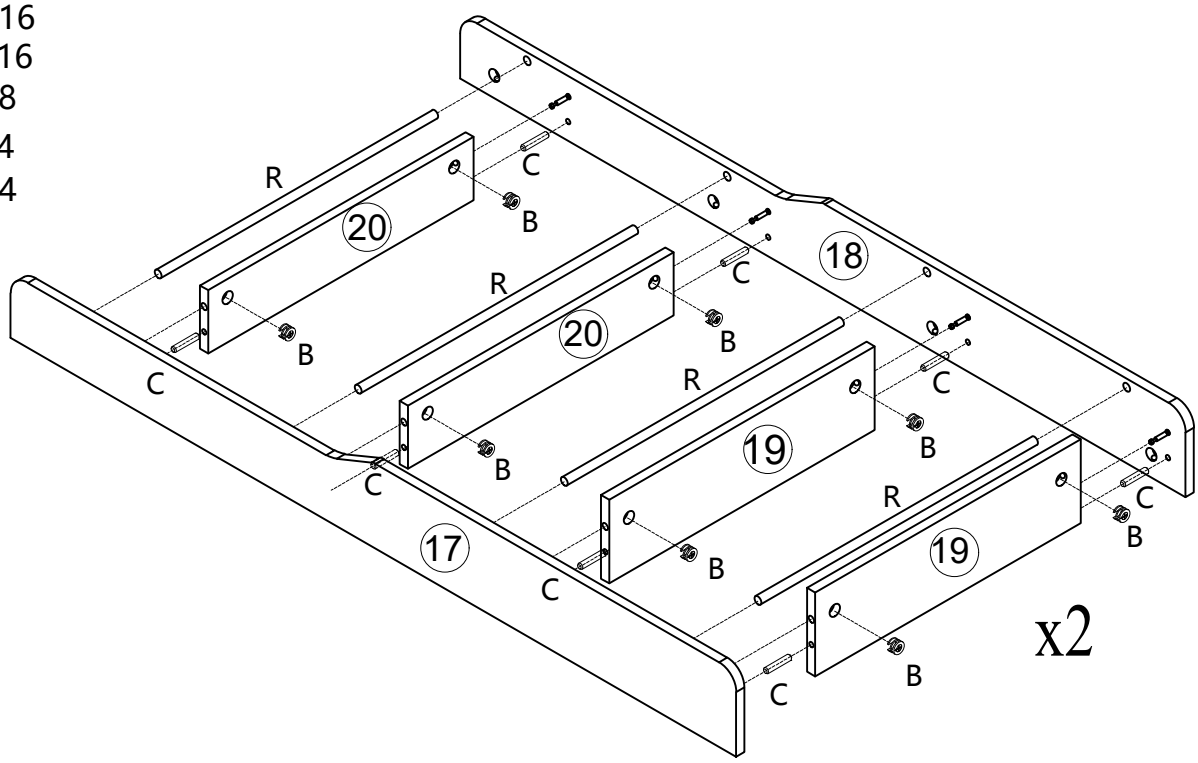

ASSEMBLYINSTRUCTIONS
INSTRUCTIONS DE MONTAGE

STEP (ÉTAPE) 18

- Ⓓ x12
- Ⓗ x2
- Ⓙ x4
- Ⓛ L-1x2
- Ⓜ x2
- 21 x1
- 22 x1

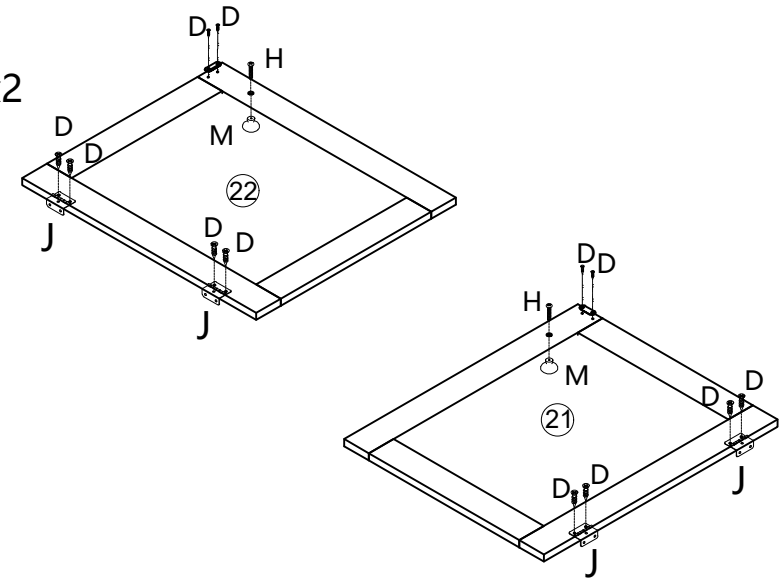

STEP (ÉTAPE) 19

- Ⓐ x16
- Ⓓ x14
- Ⓙ x6
- Ⓗ x2
- Ⓛ L-1x2
- Ⓜ x2
- 15 x1
- 16 x1

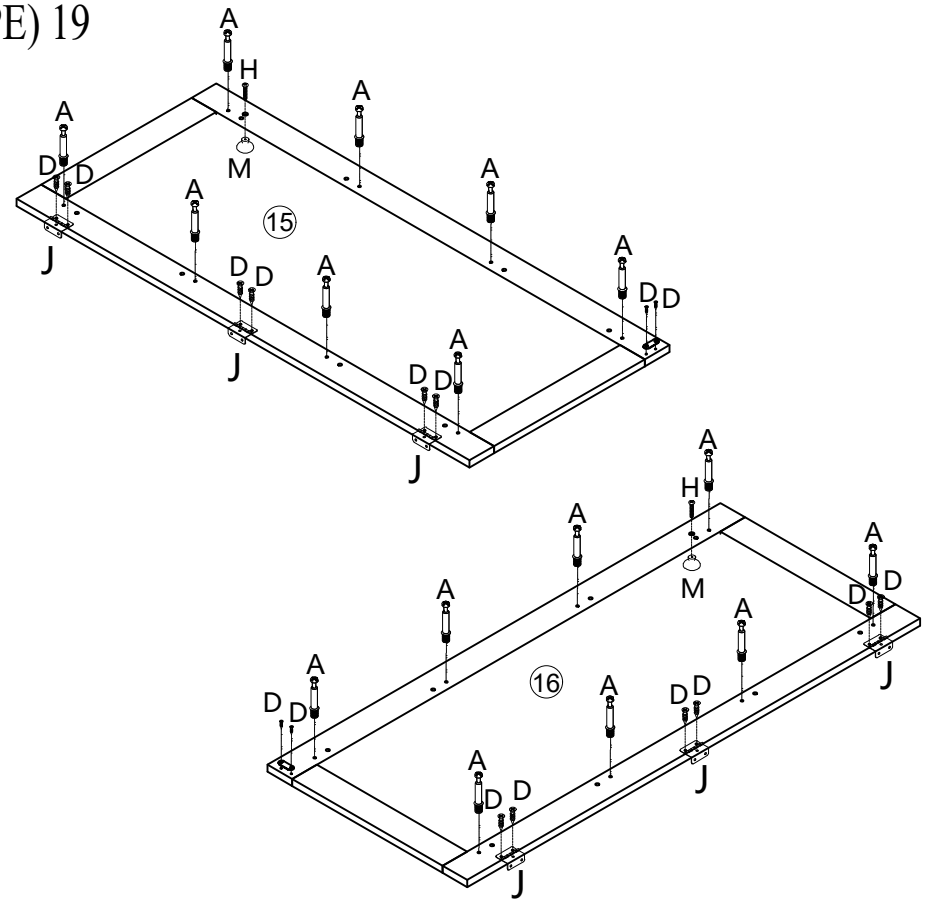

STEP (ÉTAPE) 20

Ⓑ x16
Ⓒ x16

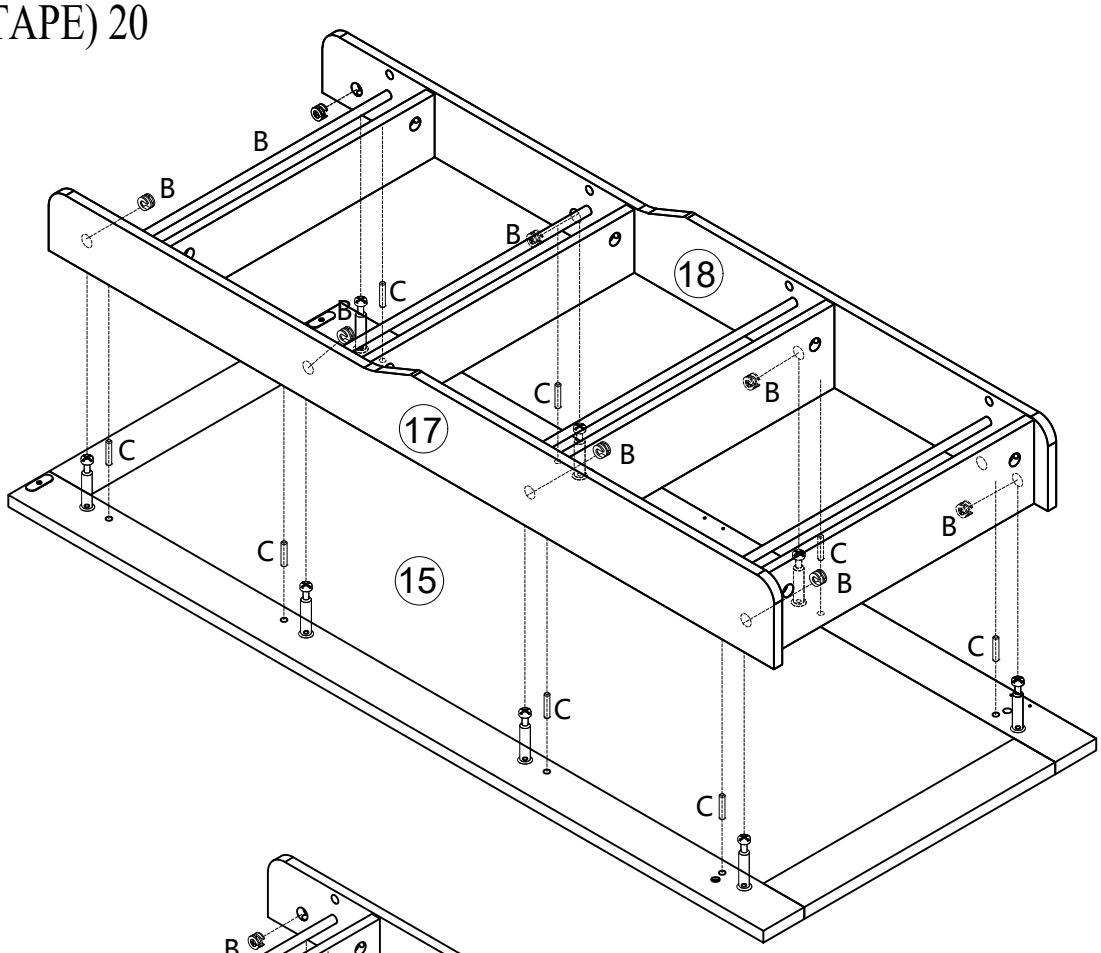

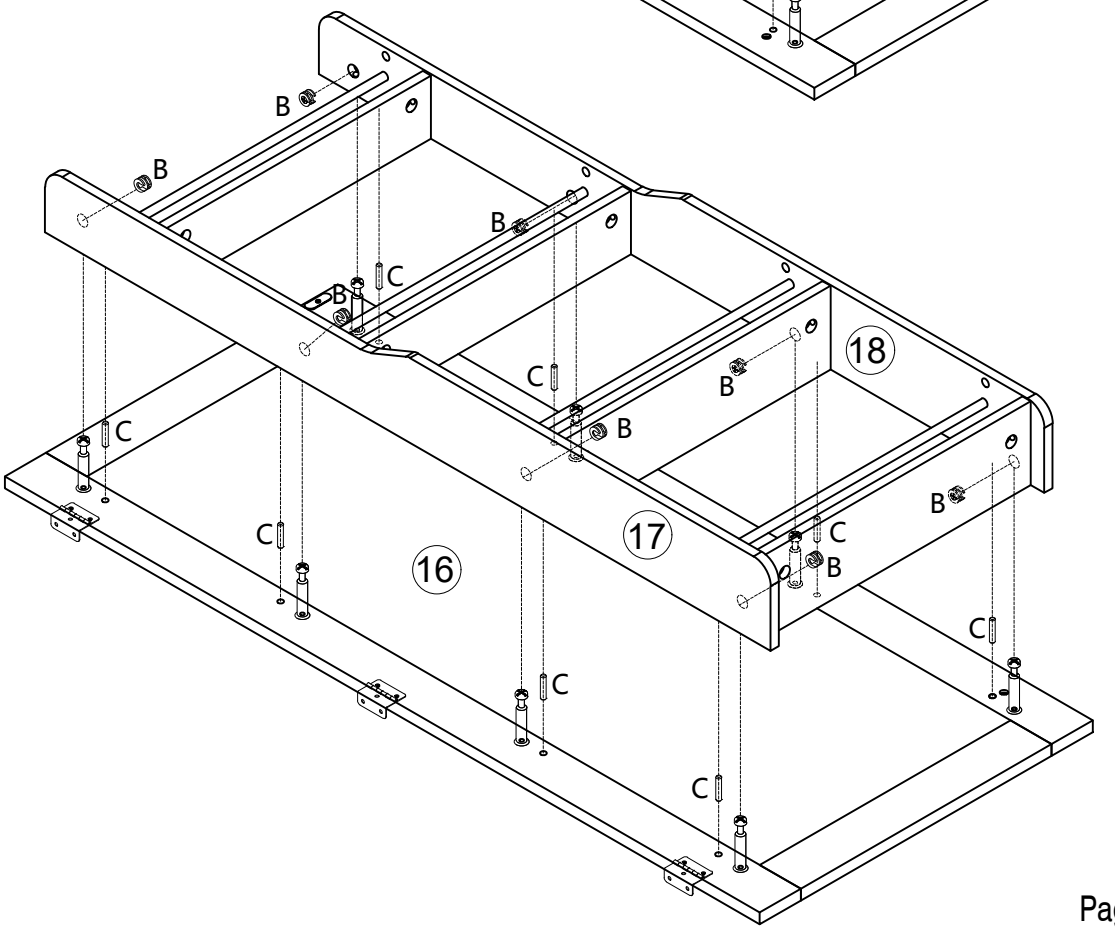

STEP (ÉTAPE) 21

Ⓓ x15

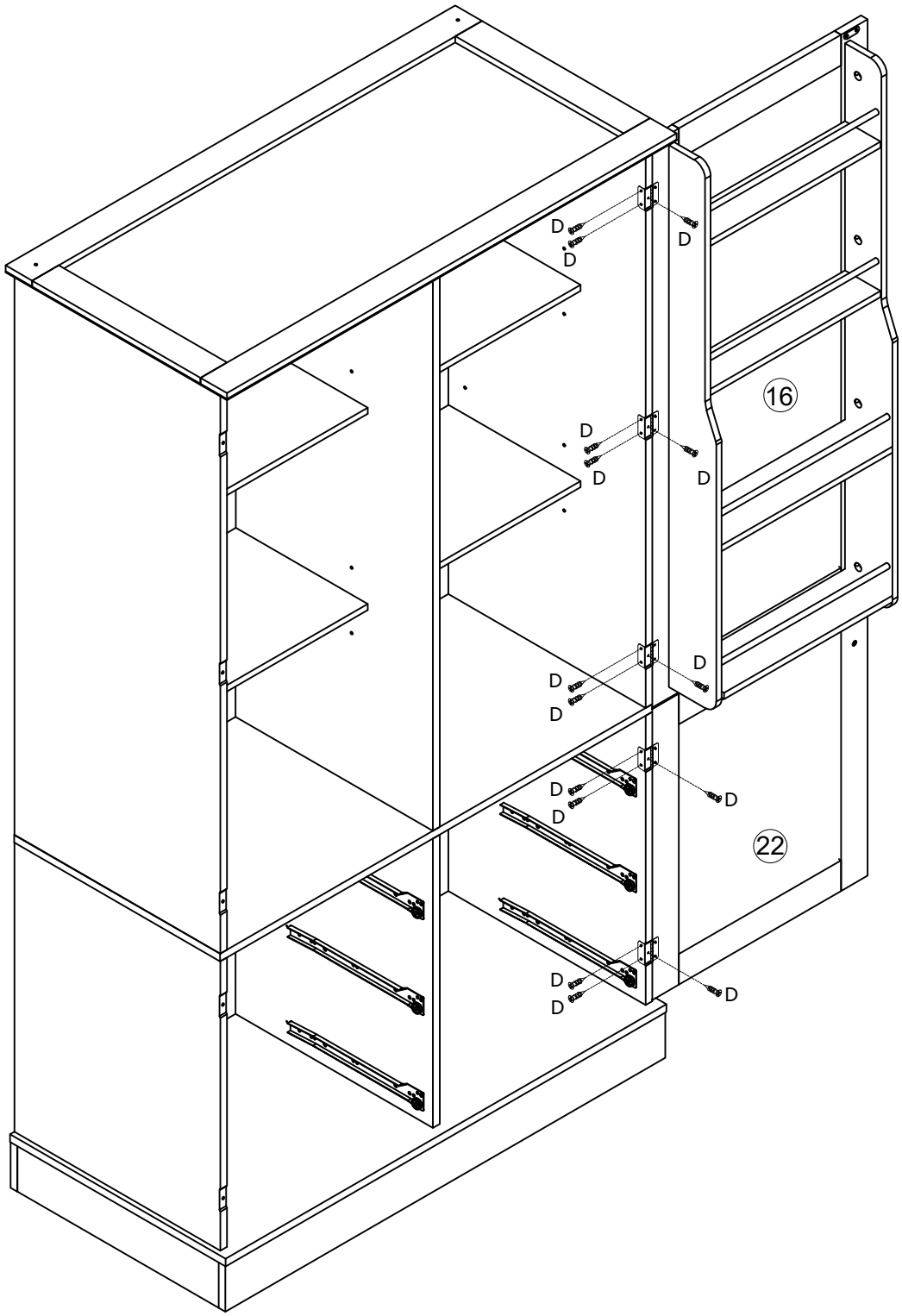

STEP (ÉTAPE) 22

Ⓓ x15

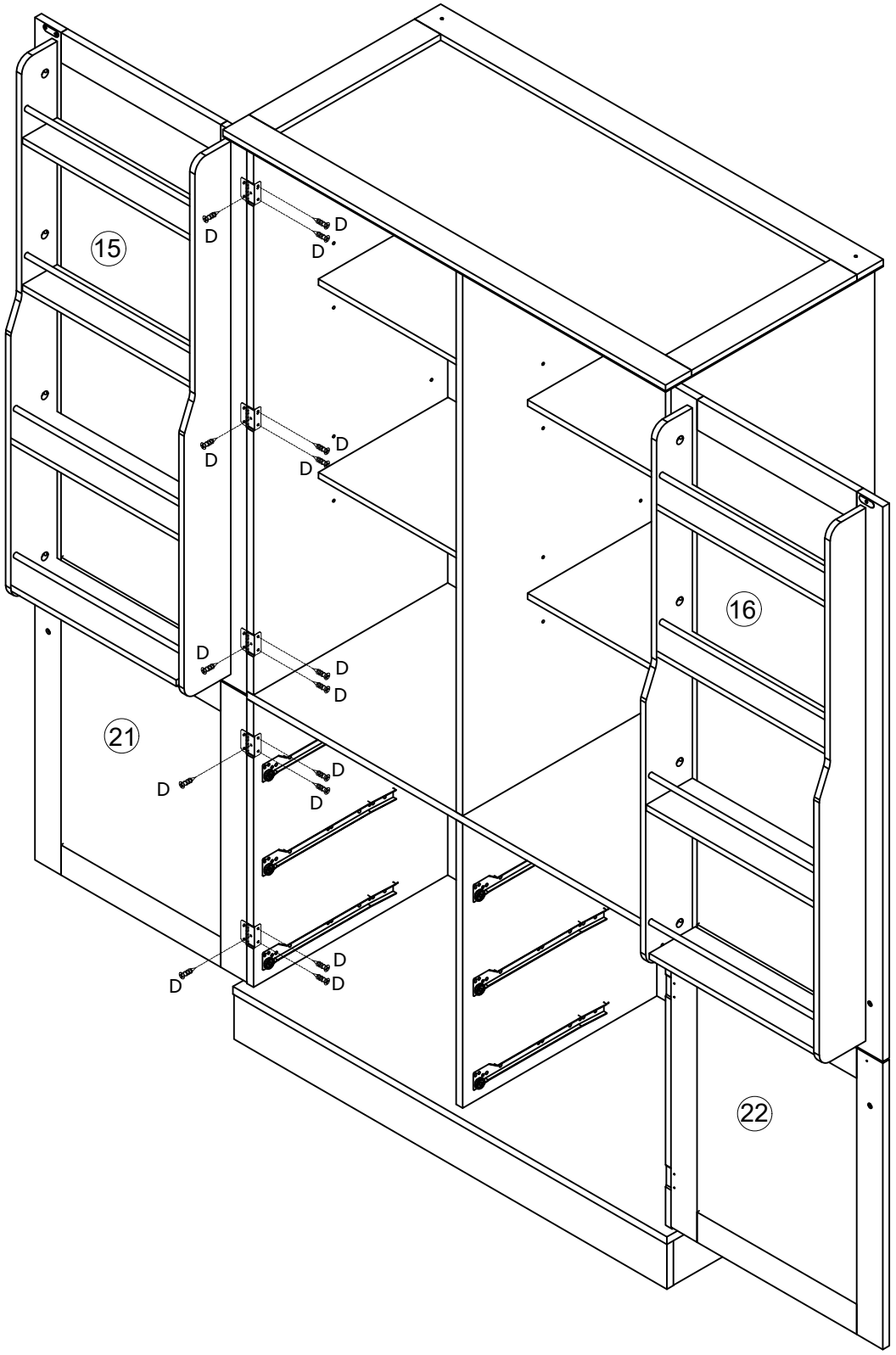

ASSEMBLYINSTRUCTIONS
INSTRUCTIONS DE MONTAGE

STEP (ÉTAPE) 23

- (F) x30
- (24) x6
- (25) x6
- (26) x6
- (28) x6

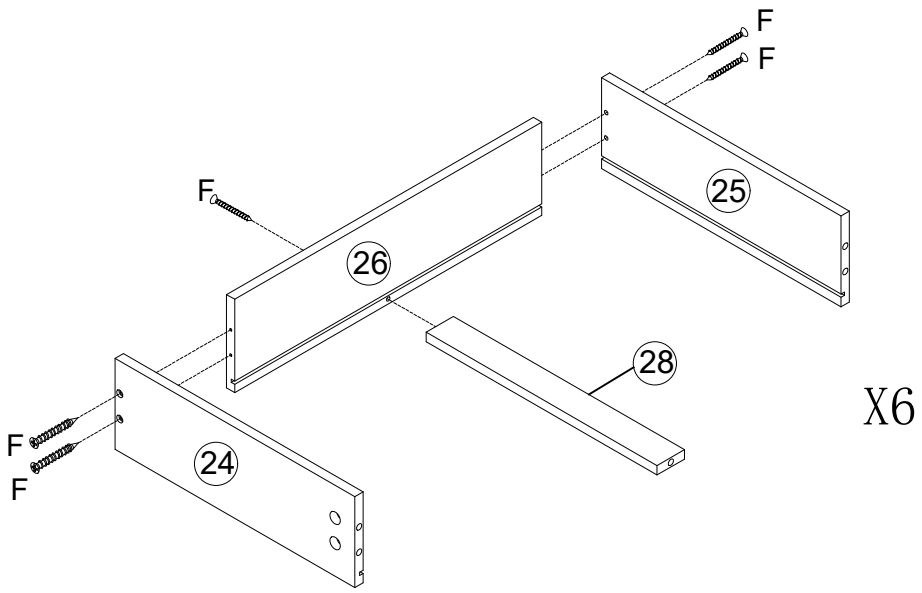

X6

STEP (ÉTAPE) 24

- (27) x6

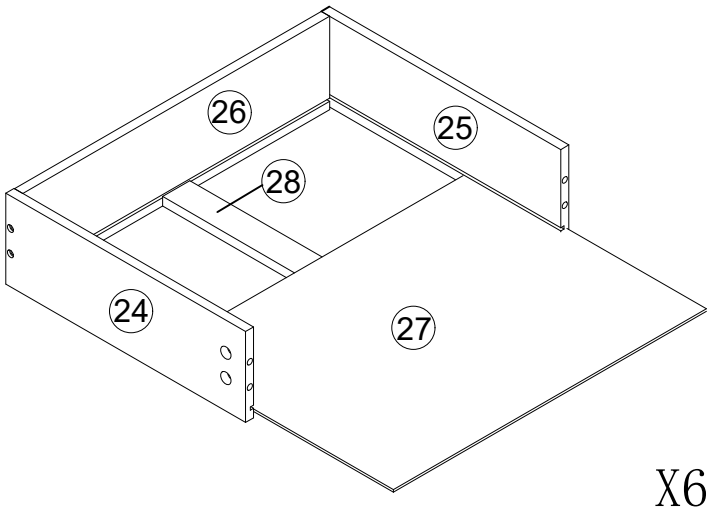

X6

STEP (ÉTAPE) 25

Ⓐ x30
Ⓑ x30
㉓ x6

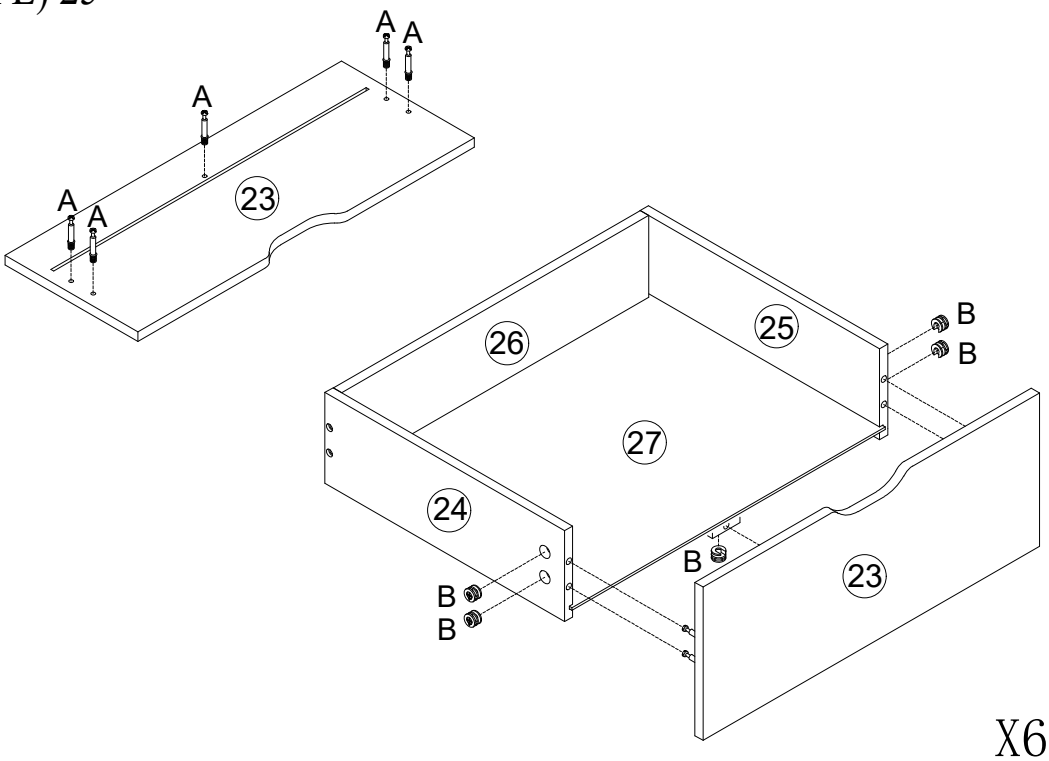

X6

STEP (ÉTAPE) 26

Ⓓ x36
Ⓖ-DL x6
Ⓖ-DR x6

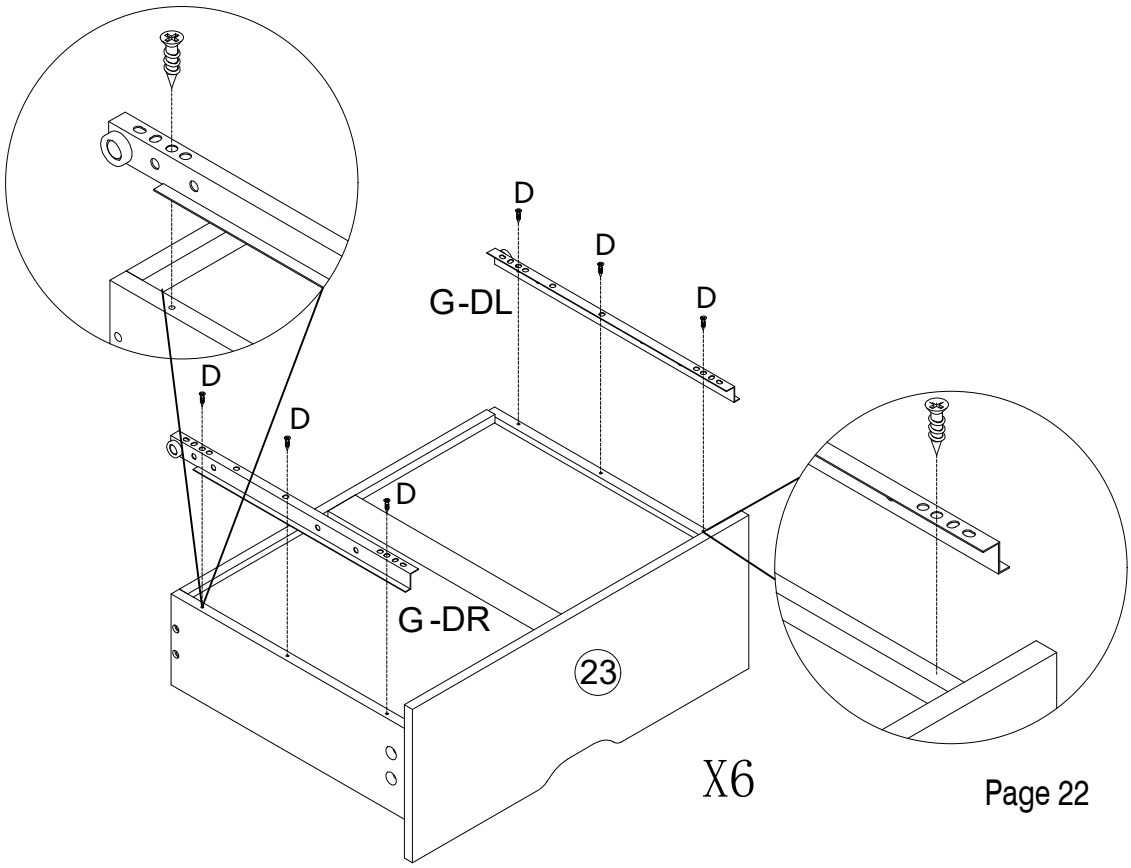

X6

STEP (ÉTAPE) 27

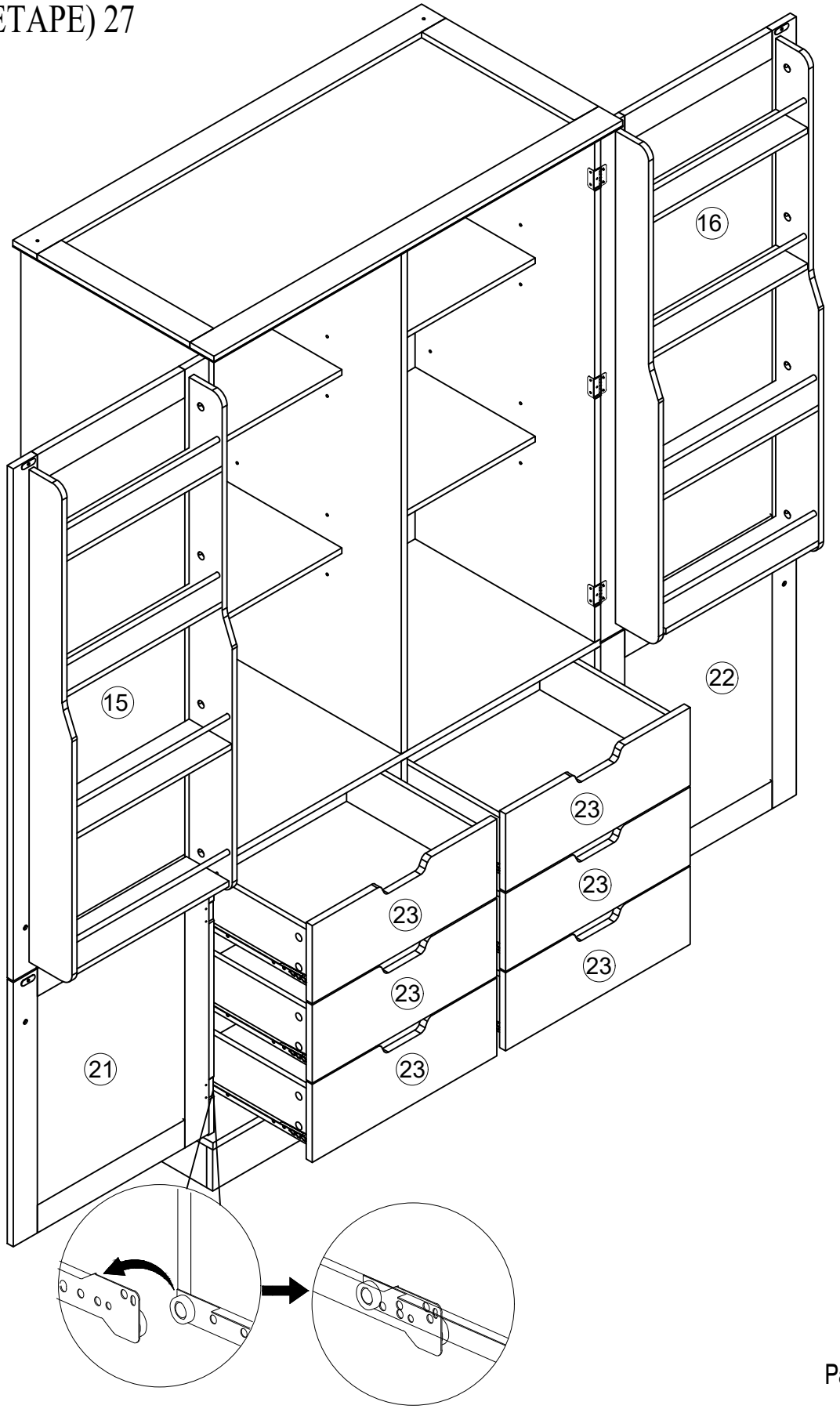

STEP (ÉTAPE) 28

Ⓚ x20

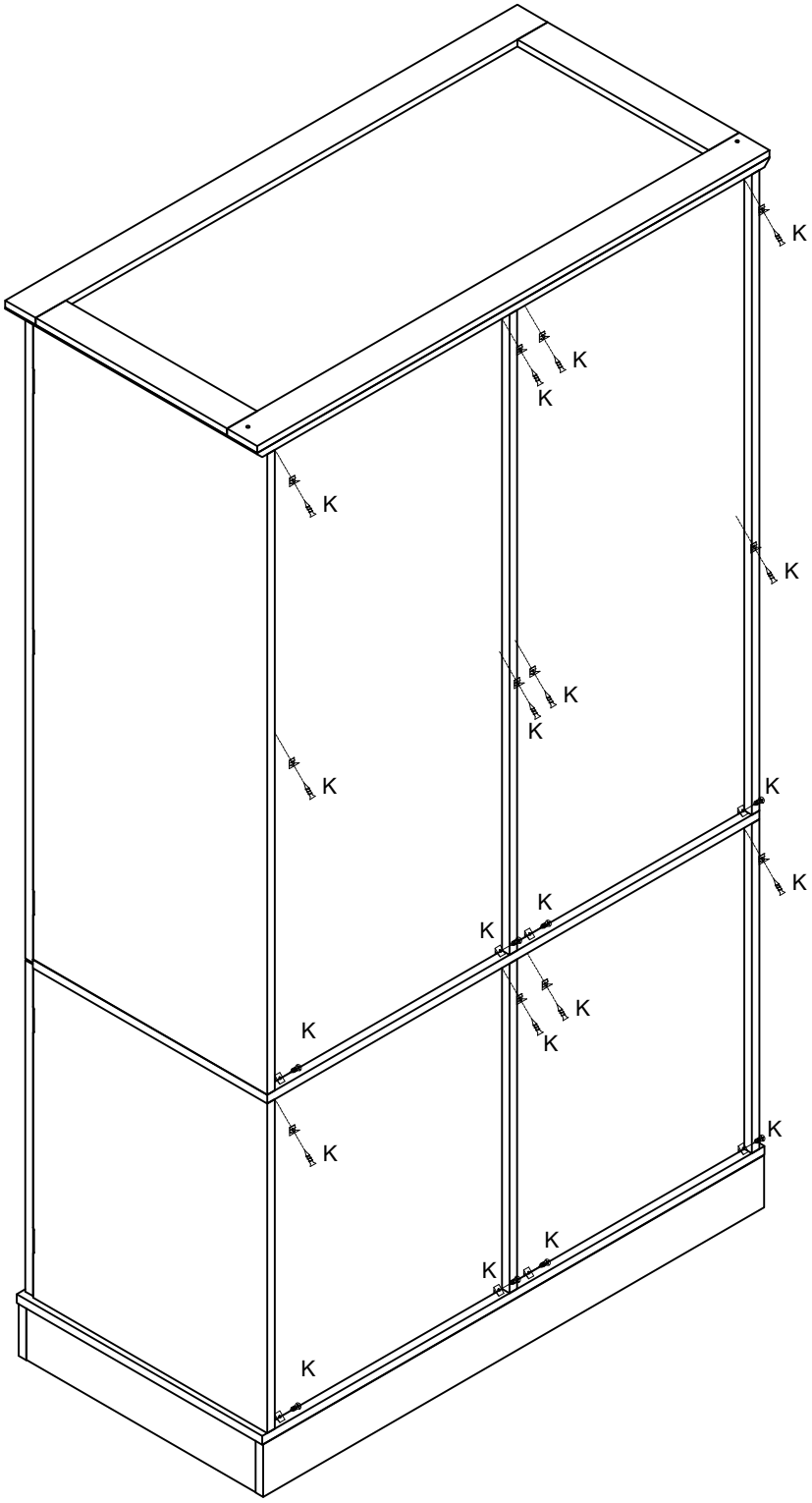

STEP (ETAPE) 29

Ⓟ x2

