SKU:840513-840518+862267-862269(BAO)
Manual Nr:2688881743

- V2.0 -2026

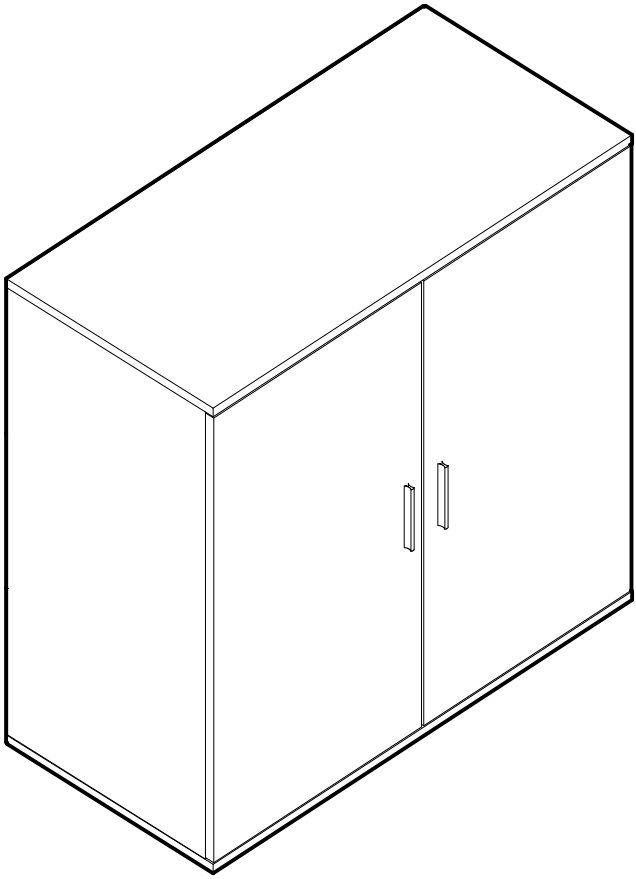

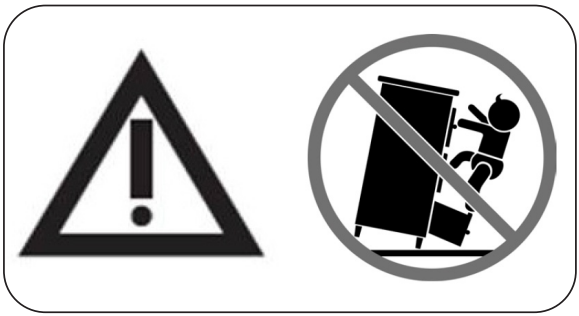


WARNING
Children have died from furniture tipover.
• ALWAYS secure it with an anchor device.
• NEVER allow children to stand, climb or hang on drawers, doors, or shelves.
• NEVER open more than one drawer at a time.
• Place heavy items down low.
NEVER put a TV on this furniture
TV

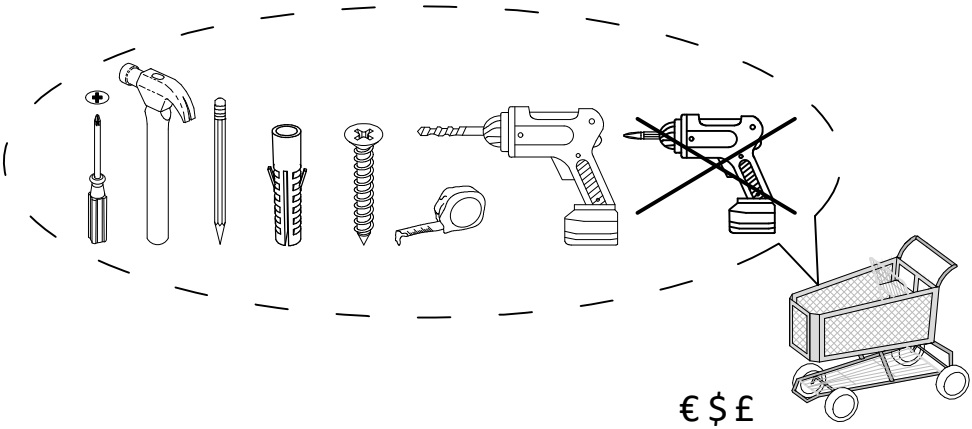

€ $ £

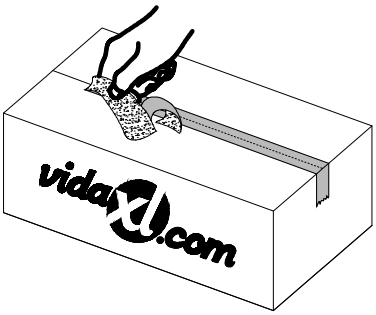
vidaXL.com

=

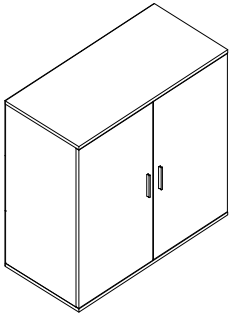

mm
inch

x2

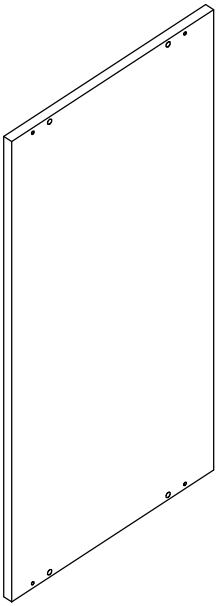

Ax2

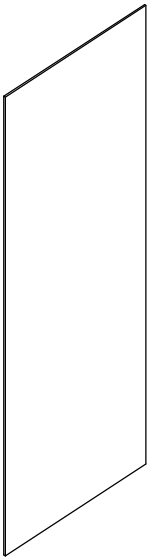

Bx3

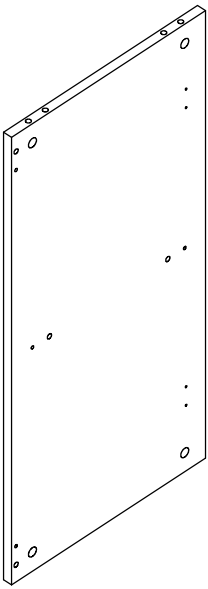

Cx2

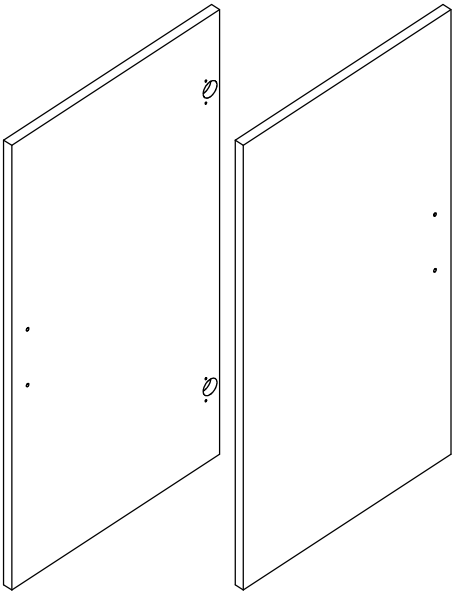

Dx2

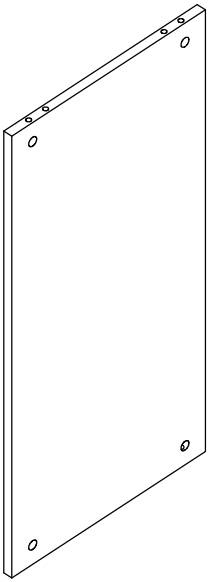

Ex1

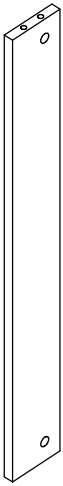

Fx2

PV120105000003

Gx16

PV120104000002

Hx17

PV120105000001

Ix16

PV120101000009

x4

x24

Jx4

PV120106000034

Lx2

PV120110000001

Mx6

PV120105000005

Nx54

PV120105000023

Ox8

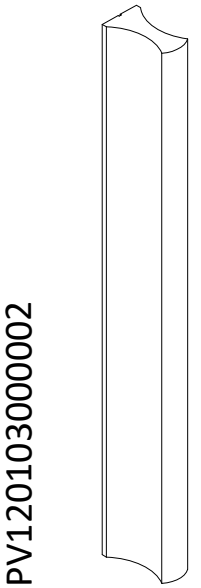

PV120103000002

x2

x4

Qx2

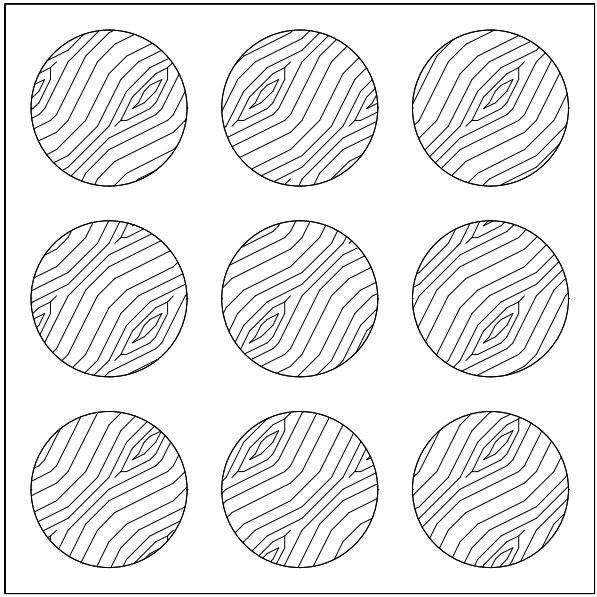

Rx2

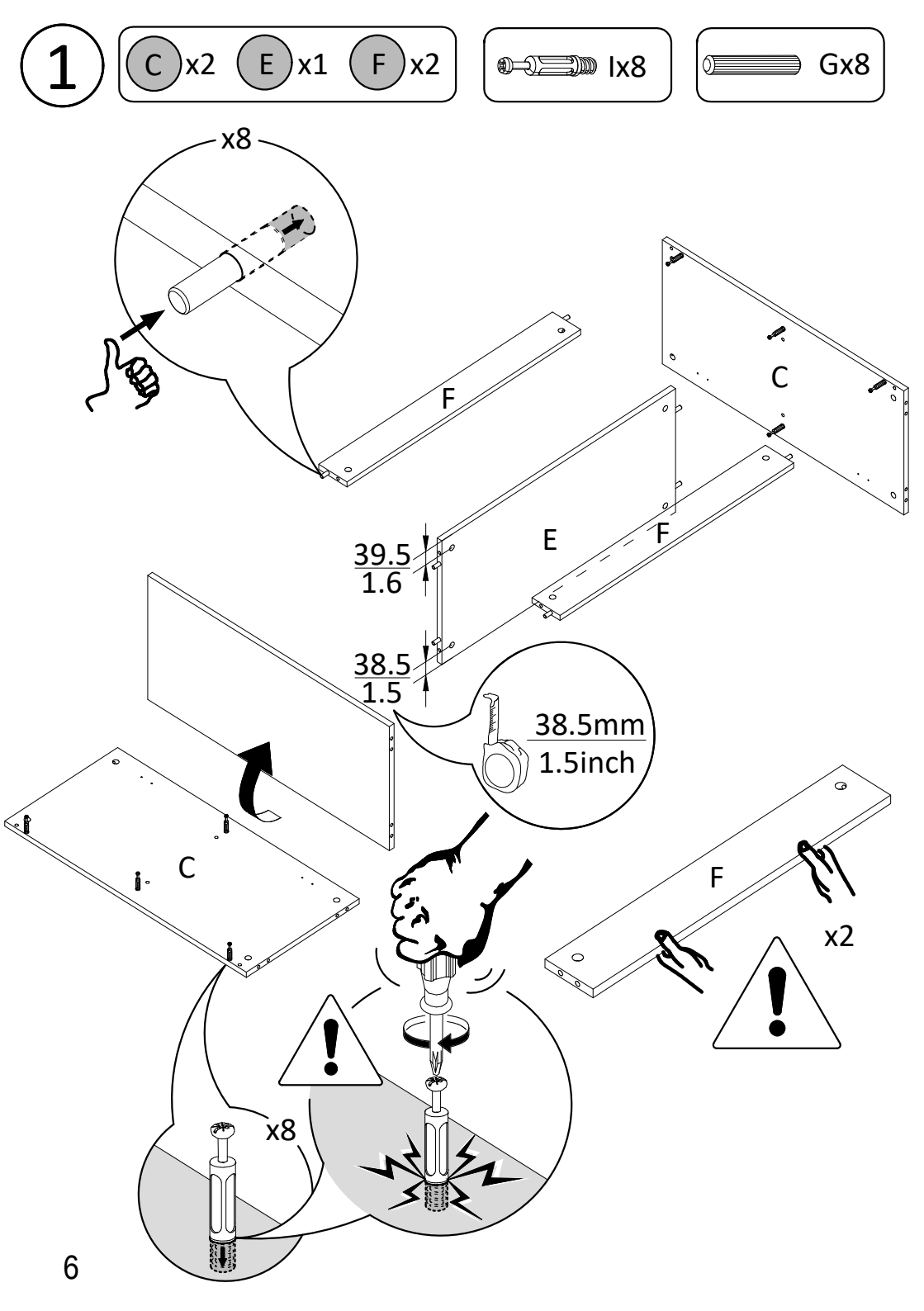
1
C x2
E x1
F x2
Ix8
Gx8
x8
F
C
E
F
39.5
1.6
38.5
1.5
38.5mm
1.5inch
C
F
x2
x8

2



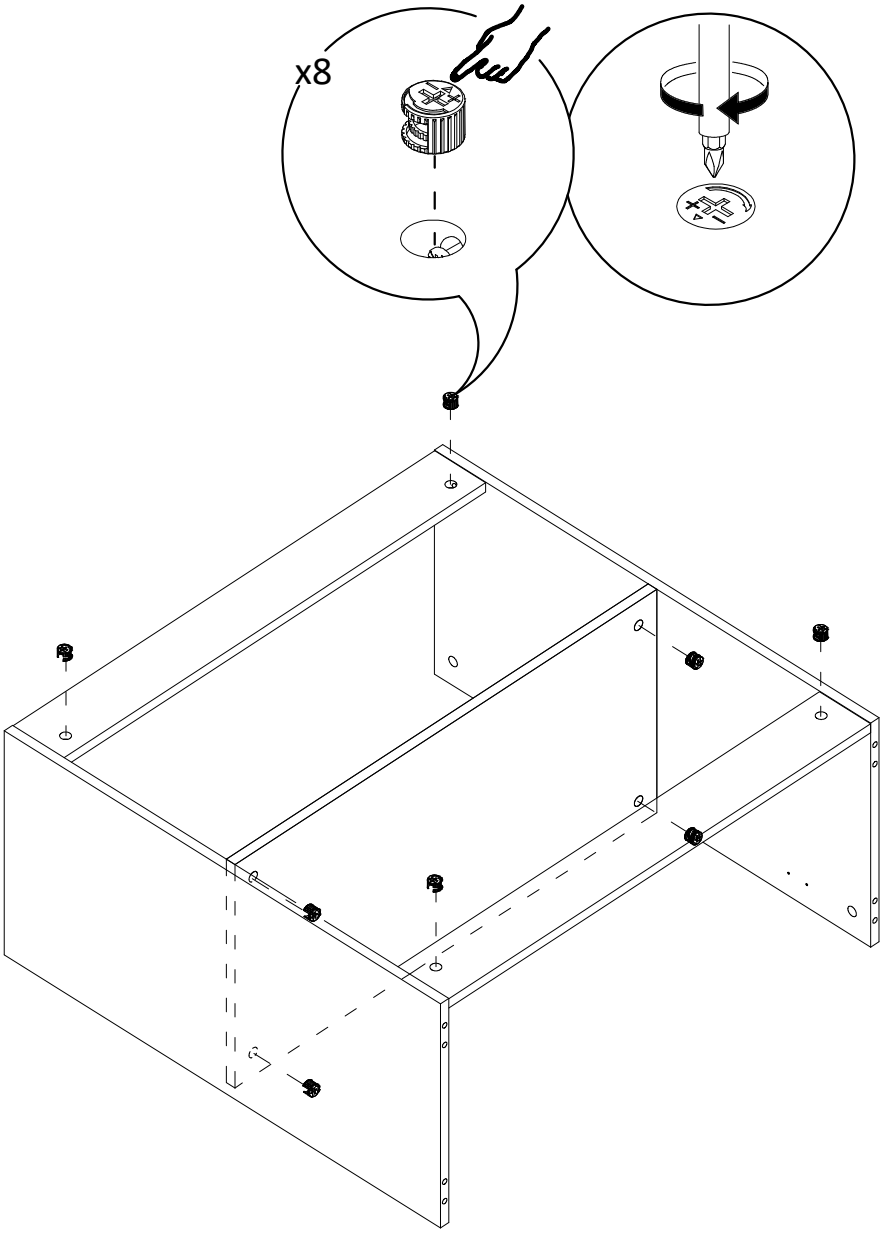

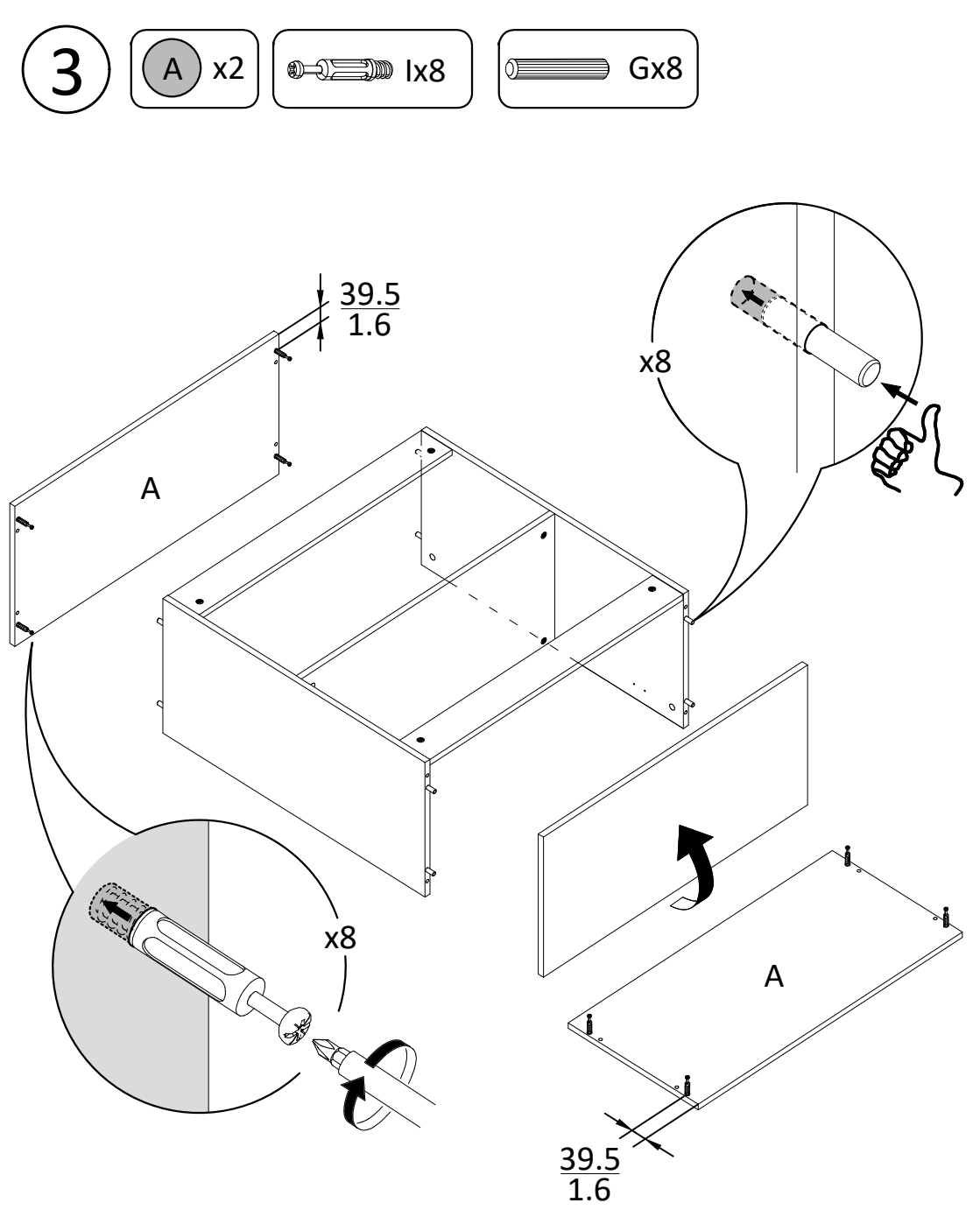
3
A x2
Ix8
Gx8
39.5
1.6
A
x8
x8
A
39.5
1.6

4



Hx8

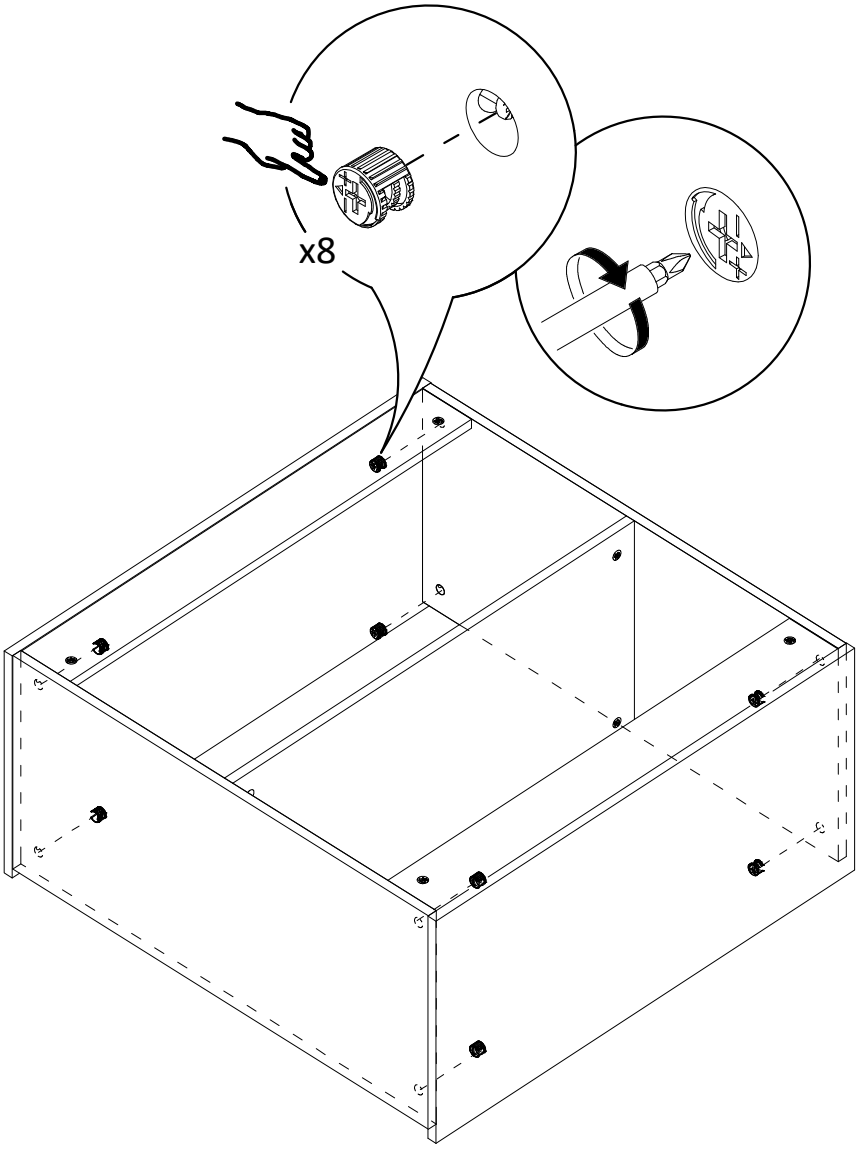

5

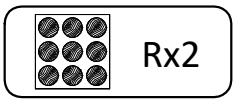

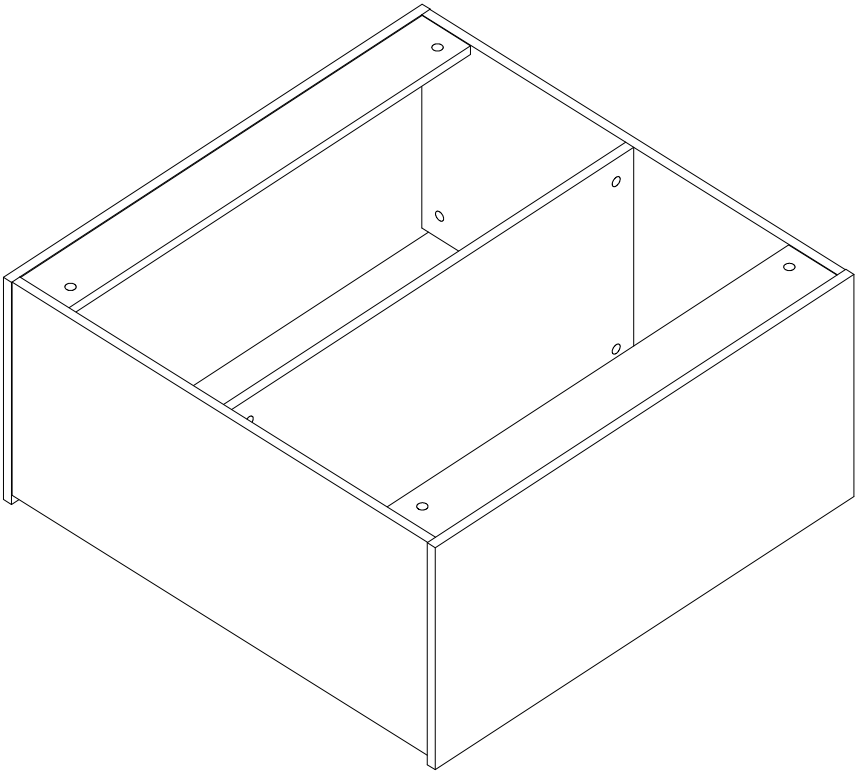

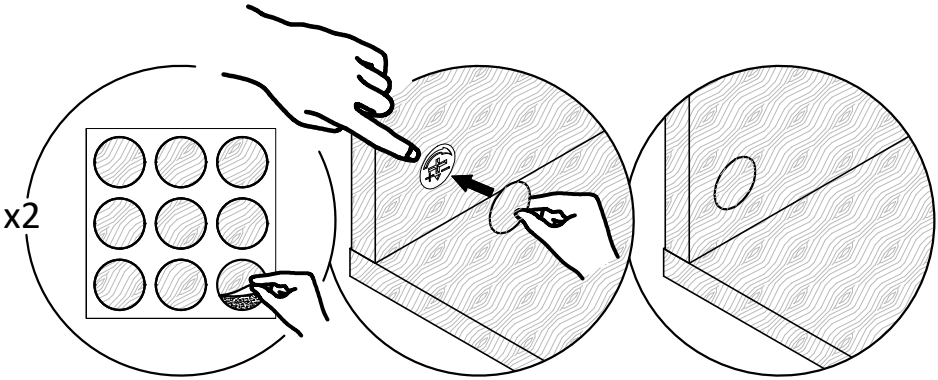

6

B x3

Nx54

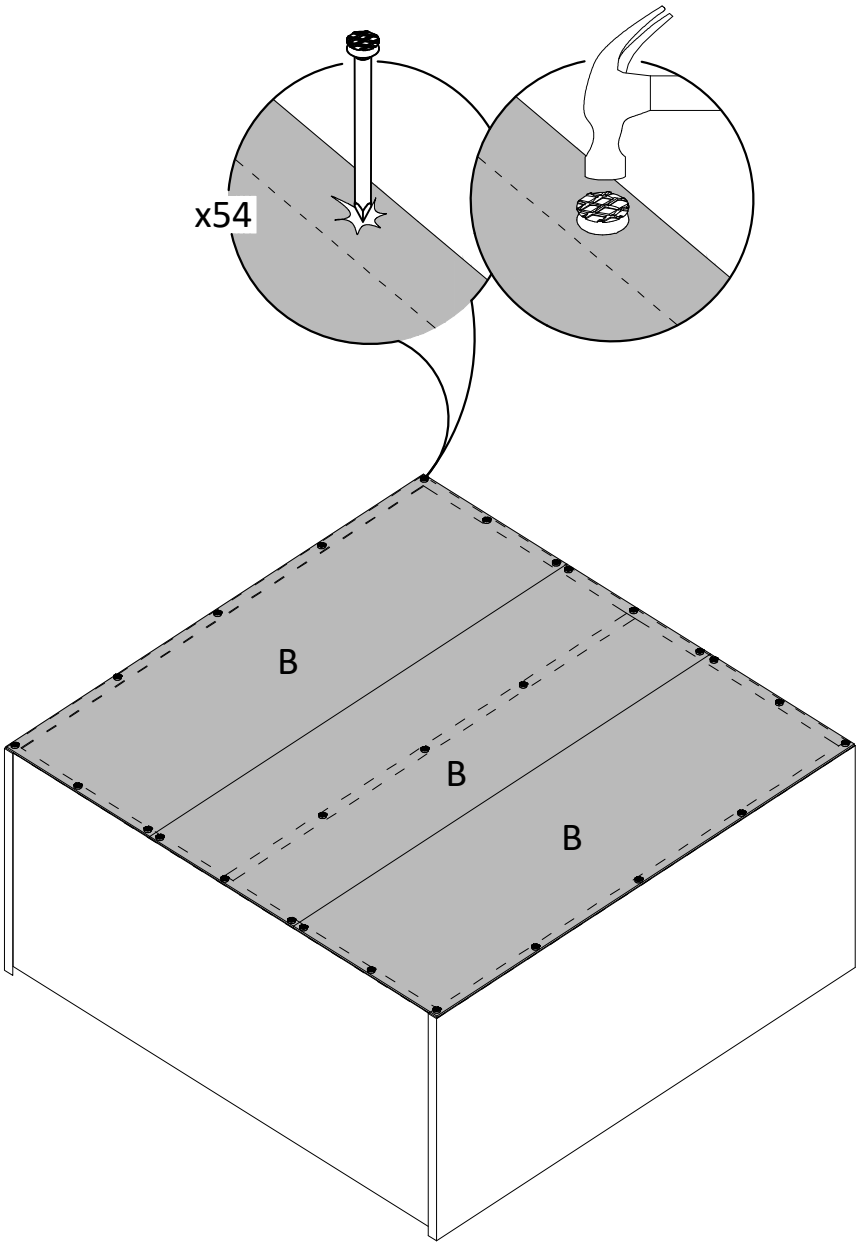

7



Mx6

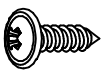

Ox6

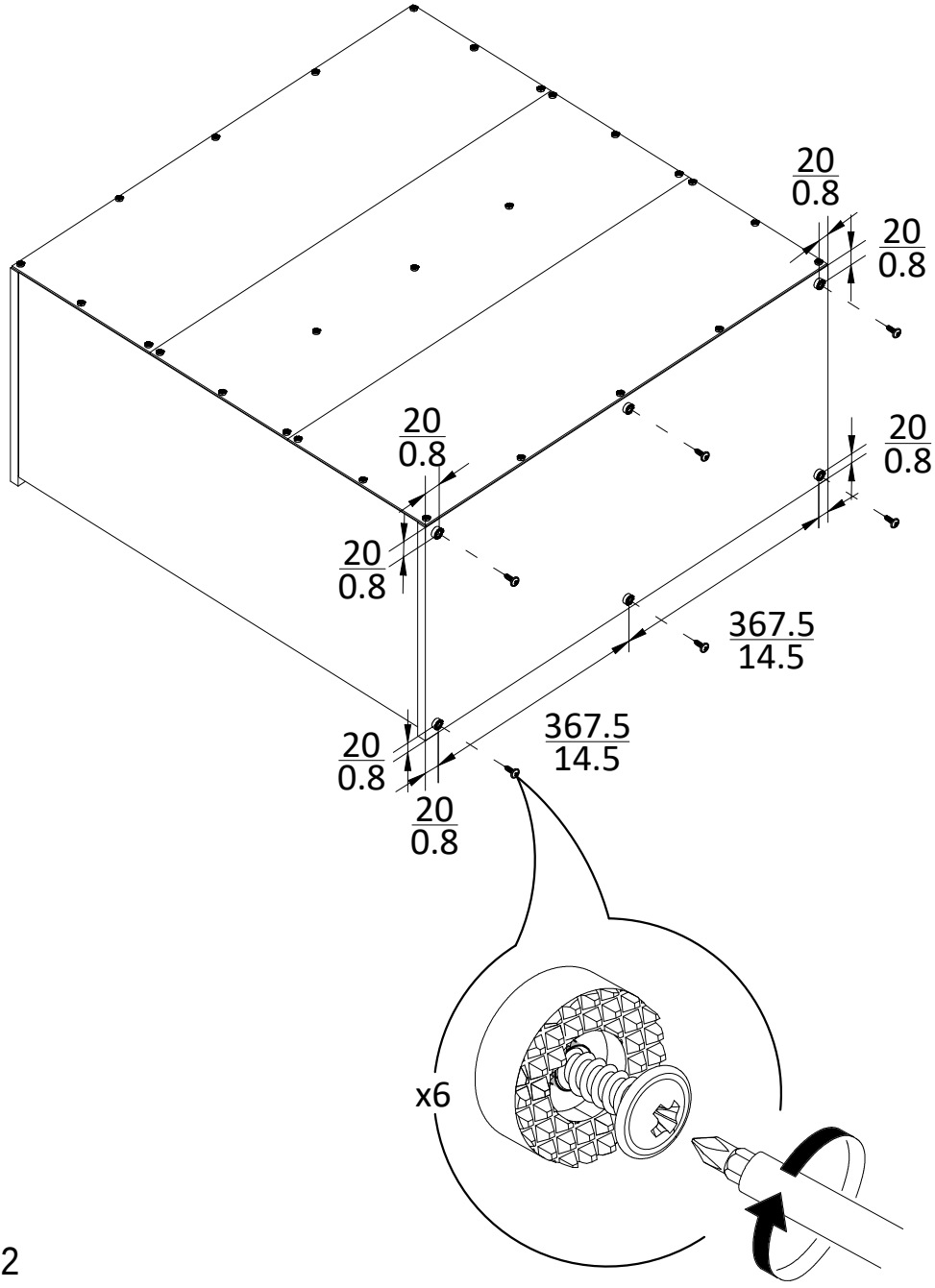

8

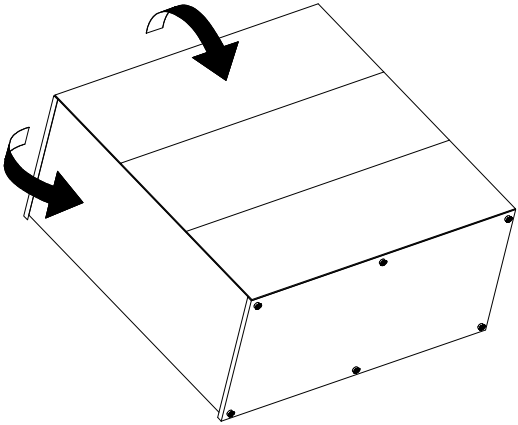

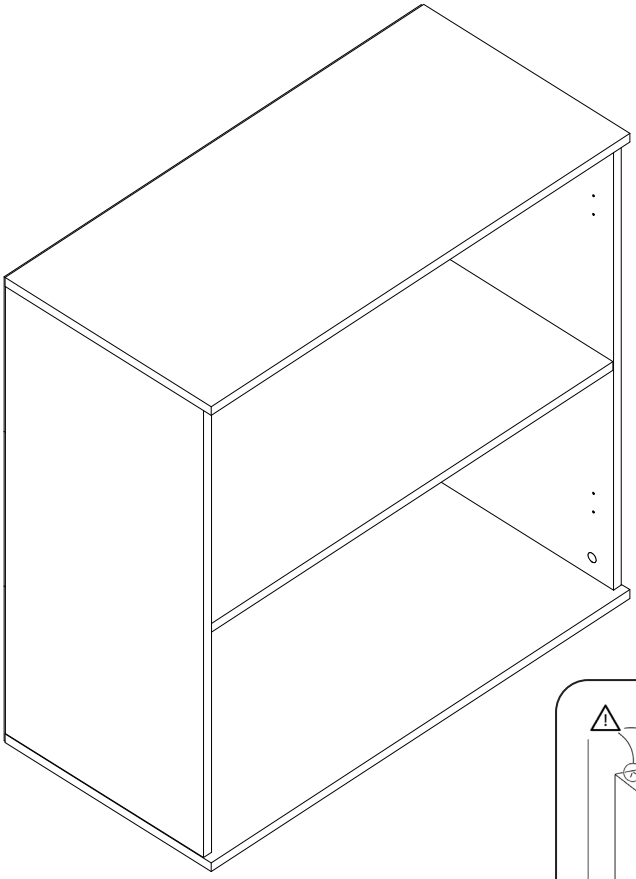

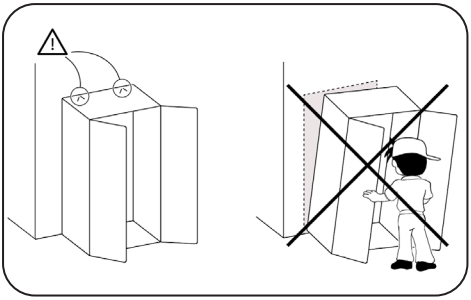

9 x2 D x2 Jx4

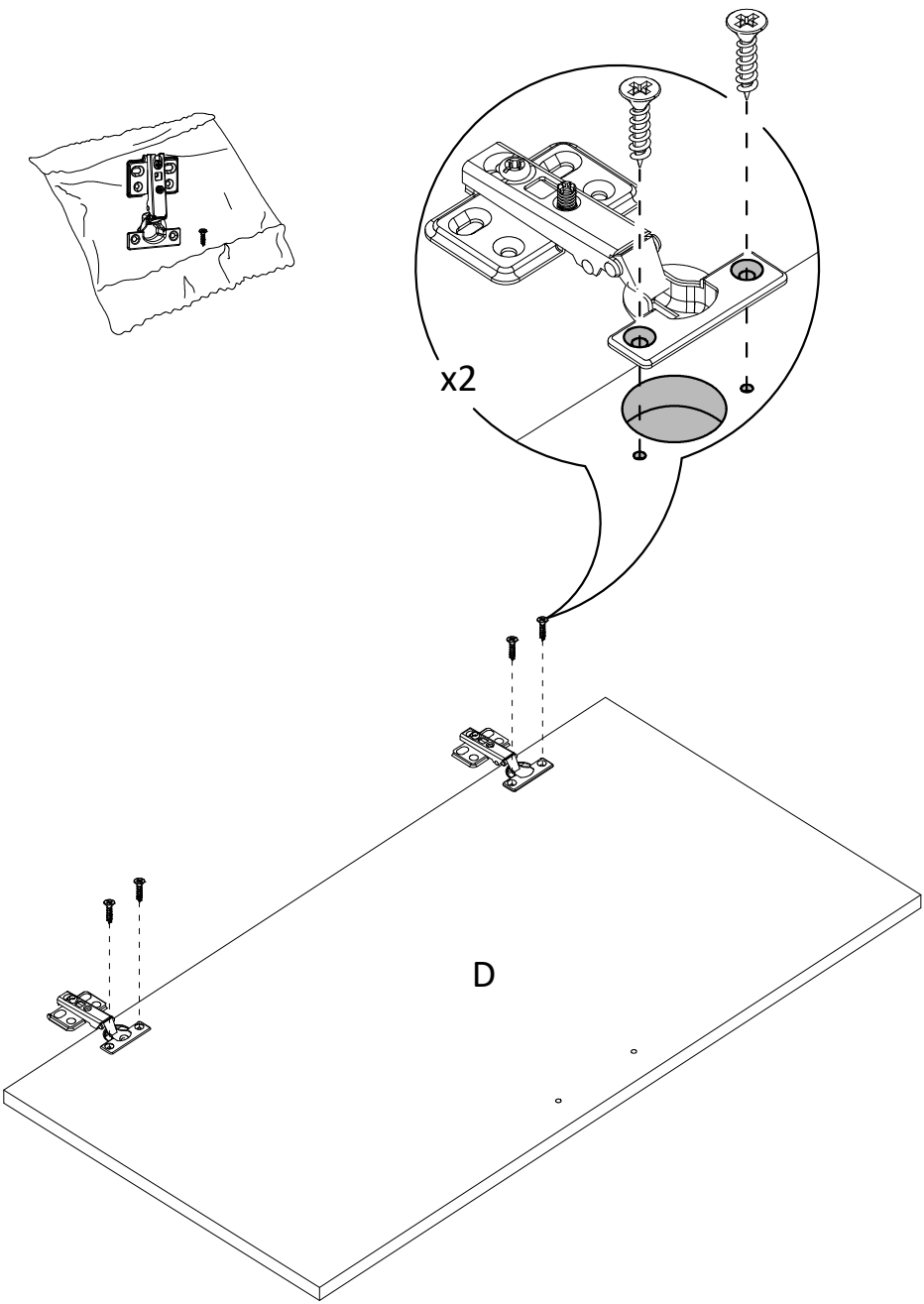

10

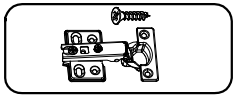

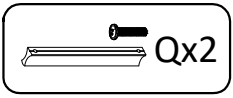

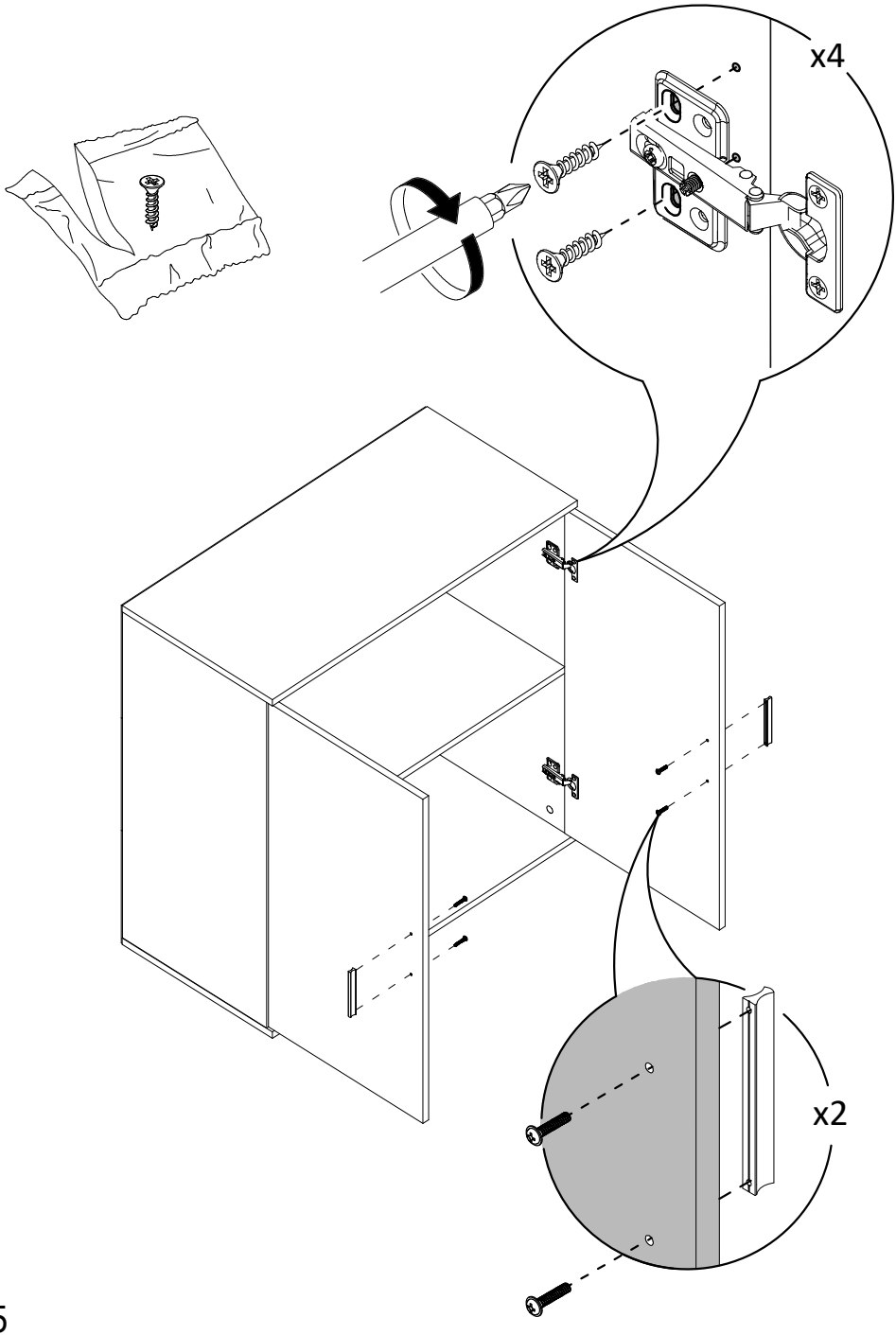

11

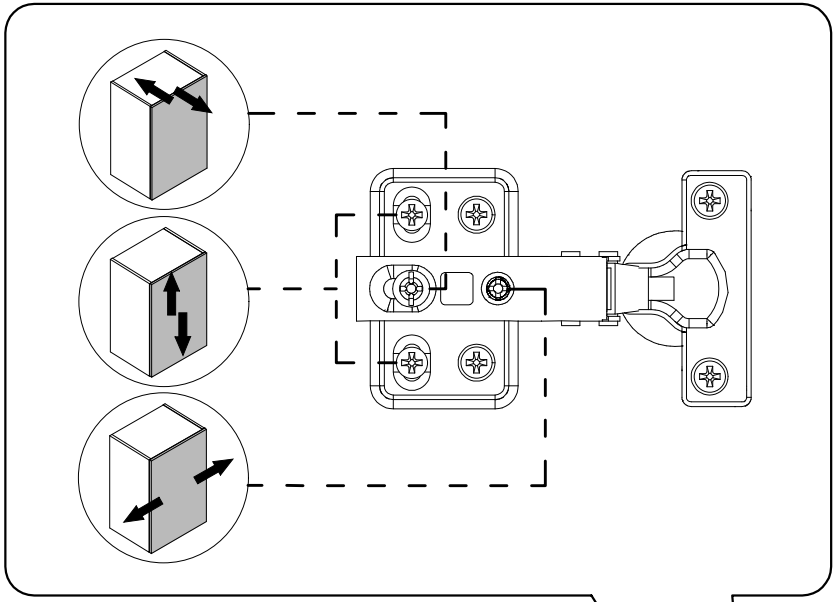

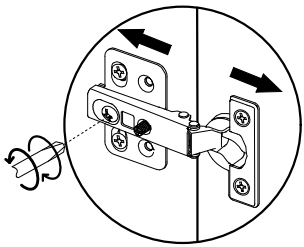

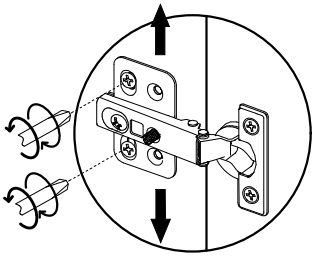

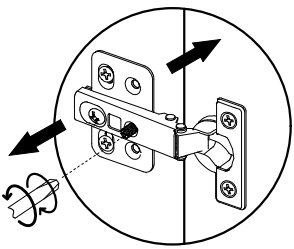

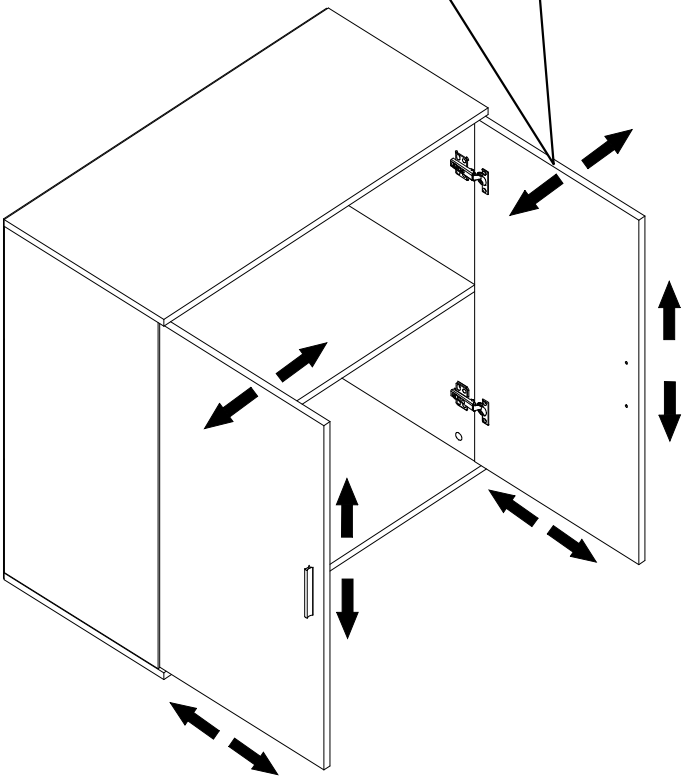

12

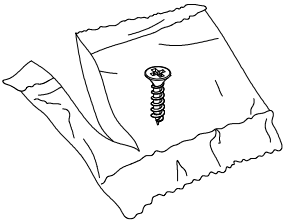

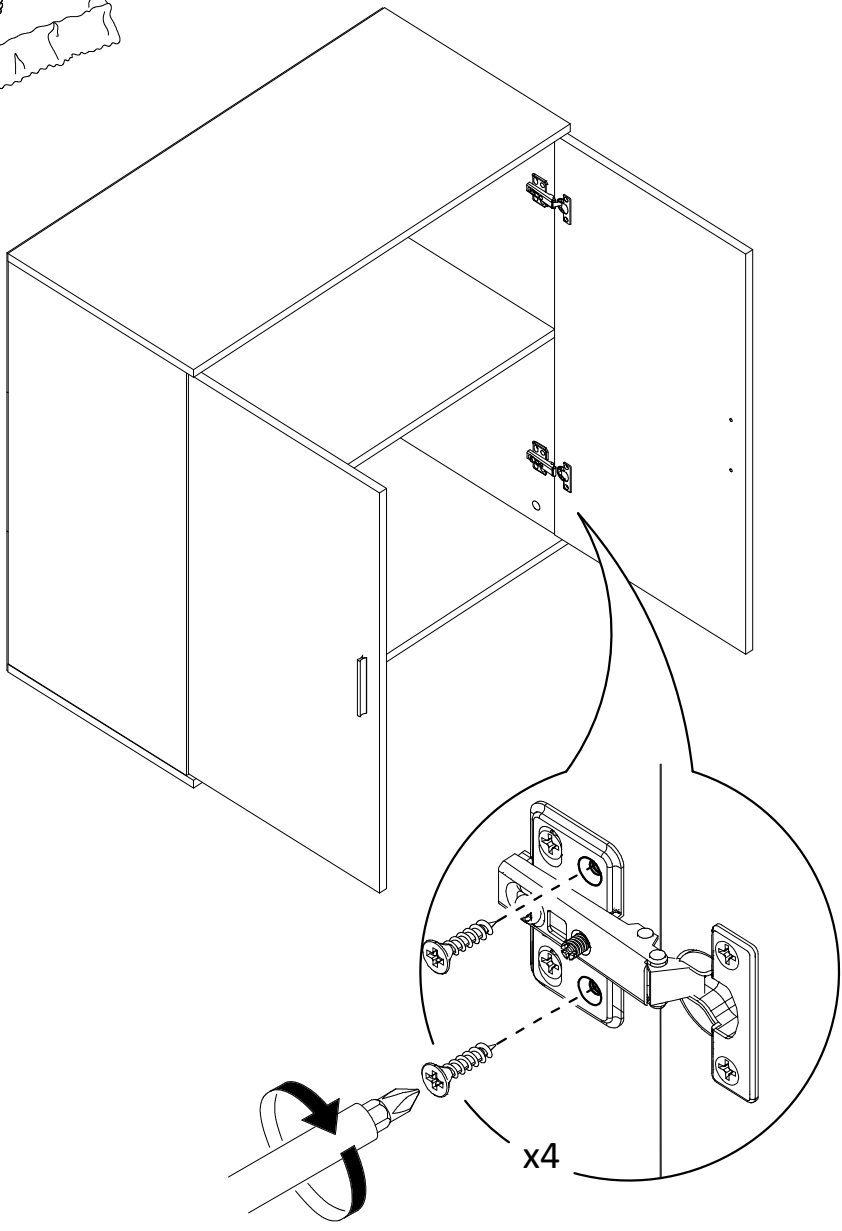

13

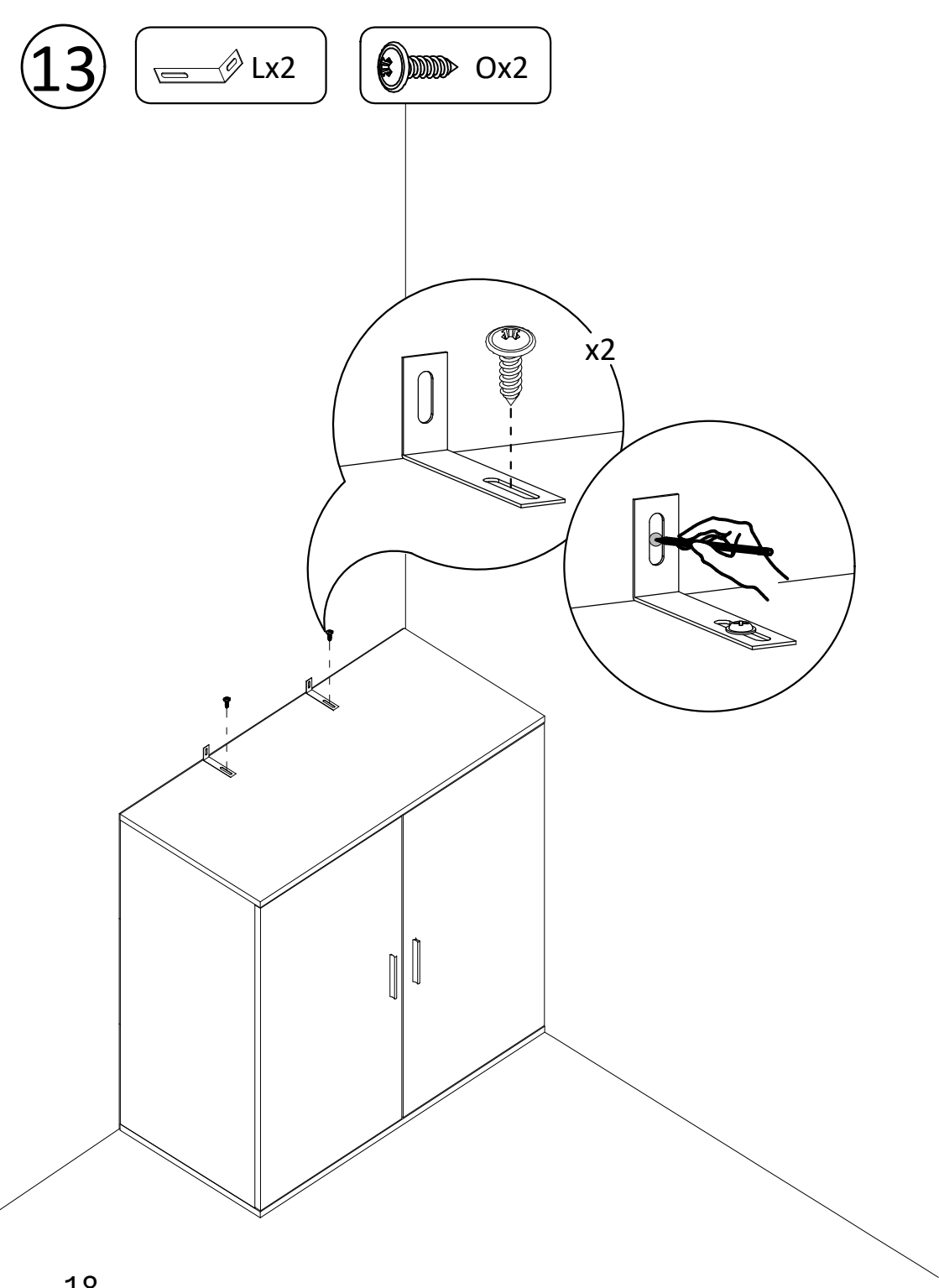

14

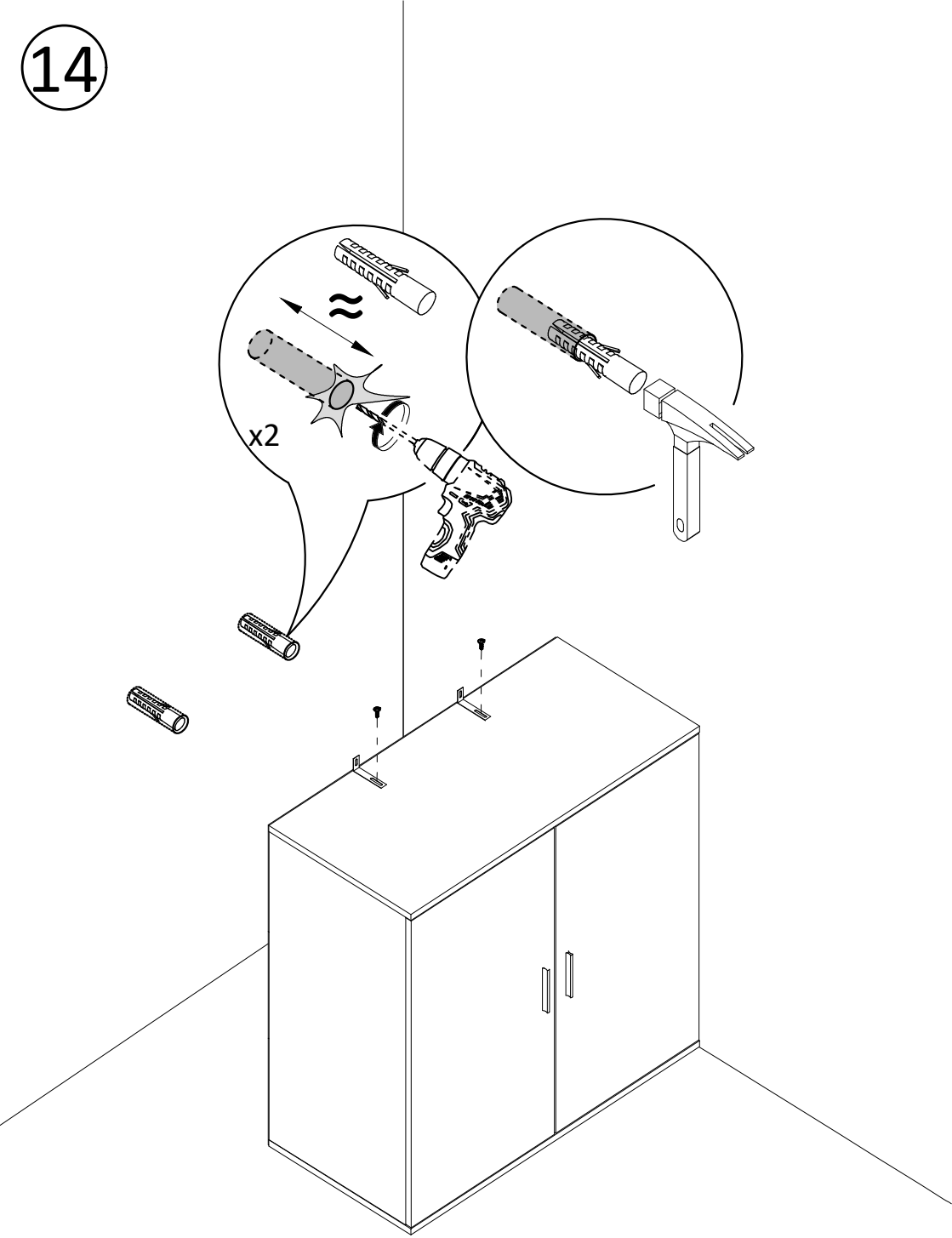

15

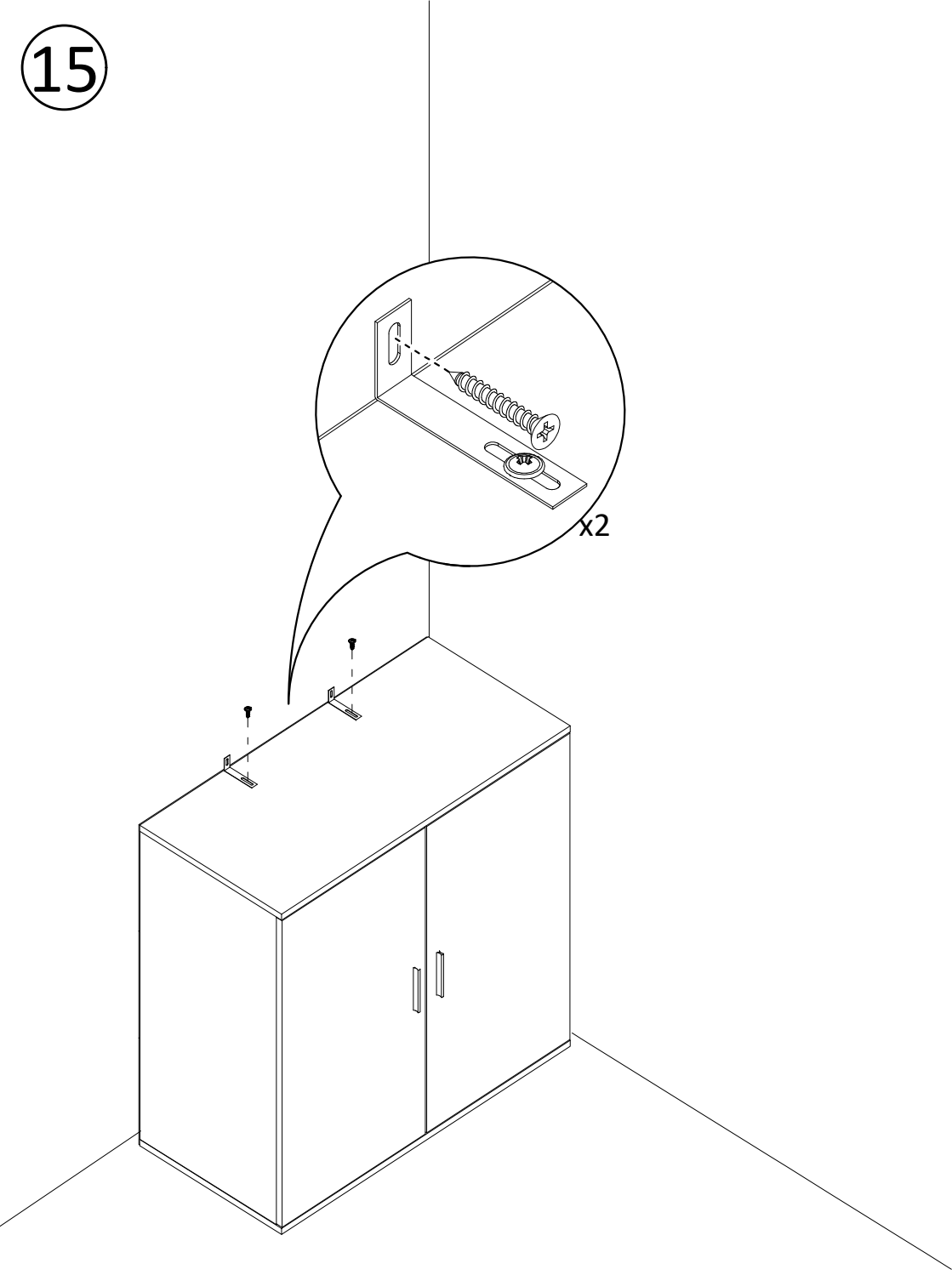

EN

Warning: ω {Ŝ\U2dzâ 2\U ↑ł·ú!·ł Ô\UźzầK\ly3 .ly'dzţ\U\Ŝâ .Ô!·ŷ 2ÔÔ'dz\U ‴\U2Y
ŕdzţ\Ly\Uźzô\U\Ŝaúl\U\ae2Ø\Ŝ\U\ae\U\ae¢K\Ła\ae\U\ł2R\dzÔ\Uae\Y ŕźzâ\U\aeÔ\Sae\U\ź2ŝRy\ae\Ô\Ûk\ú\Ŝ\U\ae\Ô\Ł·f\ae
ł·\U\ł·ÔK\Y\Ŝ\U\ae\RSØ\Ô\Sa\ł2\U\Ŝ\Ł\U\ae\Ł\U\ŝØ\Ŝ\Y\U\ae\ł\U\ł·\U\ae2Ø\Ŝ\U\ae\U\ae\ł\Ł·Ô\S\Ŝ\Ł·Ø\e\U\ŝ\Y\Ła\ae
Ŕ2ø\ŷ\Źźz Ø\U\ae\U\ae\Ø\S\Ô\S\U\ae\ł\ff2ø\dz\Ô\K\fR\Ŝ\Y\U\ź2\U\ae\ł·\Y\R\ae\Ô\ł\Y ł·\U\ae2\Y\U\ae\Ł·\Y\U\ae\Ł·\Y\U\ae
R\U\ł·Ø\S\U\ł\ae\R22\U\ł\Ł2\U\ł\ae\K\Ø\Ŝ\ł\U\ae\ł2\ŷ\Z\U\ae\Ŝ\U\ae\K\Ŝ\ł·Ø\e\ae2Ø\ź\Ô\U\ź\ae\ŷ\Ł\U\ae\Ł\U\ae\Ł\U\ae\Ł\U\ae\Ł\U\ae
L\N2\R2\Ø\U\ae\U\ae\ł\Ŝ\ł·\Ŝ\U\ae2\U\ae\Ł\U\ł\Ŝ\Y\U\ź2\Y\U\ae\Ŝ\U\ae\K\U\ae\Ł\U\ae\Ł\U\ae\Ł\U\ae\Ł

FI

Varoitus: • Huonekalujen kaatuminen voi aiheuttaa vakavia tai kuolemaan johtavia puristumisvammoja. • Tätä tuotetta tulee käyttää seinäkiinnityslaitteen kanssa kaatumisen estämiseksi. • Aseta raskaat esineet alas. • Älä koskaan salli lasten seistä, kiivetä tai roikkua laatikoissa, ovissa tai hyllyissä. • Älä aseta raskaita tuotteita tuotteen päälle. • Älä avaa enempää kuin yhtä laatikkoa kerrallaan. • Seinäkiinnityslaitteen käyttö vähentää kaatumisvaaraa, muttei poista mahdollisuutta kokonaan.

LT

Įspėjimas: • Apvirtus baldams galima patirti sunkių arba mirtinų traumų suspaudžiant. • Šis produktas turi būti naudojamas su sieniniu tvirtinimo įrenginiu, kad būtų išvengta apsivertimo. • Padėkite sunkias prekes žemai. • Niekada neleidžiama vaikams stovėti, lipti ar kaboti ant stalčių, durų ar lentynų. • Ant šio gaminio viršaus nedėkite sunkių daiktų. • Prašome neatsidaryti daugiau nei vieno stalčiaus vienu metu. • Naudojant sieninį laikiklį sumažinsite, tačiau nepašalinsite apvirtimo rizikos.

GR

Προειδοποίηση: • Σοβαροί ή θανατηφόροι τραυματισμοί από σύνθλιψη μπορεί να προκληθούν από ανατροπή επίπλων. • Το προϊόν αυτό πρέπει να χρησιμοποιείται με τη συσκευή τοποθέτησης στον τοίχο για να βοηθήσει στην αποφυγή ανατροπής. • Τοποθετήστε τα βαριά αντικείμενα χαμηλά. • Μην επιτρέπετε ποτέ στα παιδιά να στέκονται, να σκαρφαλώνουν ή να κρέμονται από συρτάρια, πόρτες ή ράφια. • Μην τοποθετείτε βαριά αντικείμενα πάνω από αυτό το προϊόν. • Παρακαλώ μην ανοίγετε περισσότερα από ένα συρτάρι κάθε φορά. • Η χρήση του παρεχόμενου αξεσουάρ τοποθέτησης τοίχου θα μειώσει, αλλά δε θα εξαλείψει τον κίνδυνο ανατροπής.

BG

Внимание: • При преобръщане на мебелите могат да възникнат сериозни или фатални наранявания от смачкване. • Този продукт трябва да се използва с устройството за закрепване към стената, за да се предотврати преобръщането. • Поставете тежките предмети ниско. • Никога не позволявайте на децата да стоят, да се катерят или да висят на чекмеджета, врати или рафтове. • Не поставяйте тежки предмети върху този продукт. • Моля, не отваряйте повече от едно чекмедже едновременно. • Използването на приставката за стенен монтаж ще намали, но няма напълно да елиминира риска от преобръщане.

LV

Brīdinājums: • Mēbeles apgāžoties var gūt nopietnus vai letālus saspiešanas ievainojumus. • Šo produktu jāizmanto ar sienas piestiprināšanas ierīci, lai palīdzētu novērst apgāšanos. • Novietojiet smagos priekšmetus zemāk. • Nekad neļaujiet bērniem stāvēt, kāpt vai karāties uz atvilktnēm, durvīm vai plauktiem. • Nelieciet smagus priekšmetus šī produkta augšdaļā. • Lūdzu, neatveriet vairāk nekā vienu atvilktni vienlaicīgi. • Sienas stiprinājumu uzstādīšana samazinās, bet ne pilnībā novērsīs apgāšanās risku.

EE

Hoiatus: • Mööbli ümbermineku tagajärjel võivad tekkida rasked või surmaga lõppevad muljumisvigastused. • Seda toodet tuleb kasutada koos seina kinnitusseadmega, et vältida ümberkukkumist. • Asetage rasked esemed madalale. • Ärge laske kunagi lastel seista, ronida ega riputada sahtlitel, ustel ega riiulitel. • Ärge asetage toote peale raskeid esemeid. • Palun ärge avage rohkem kui ühte sahtlit korraga. • Seinakinnitusvahendi kasutamine vähendab, kuid ei kõrvalda ümbermineku ohtu.

JA

警告： • 家具の転倒により重大な人身事故になることがあります • この製品は転倒を防ぐために壁取り付け装置と一緒に使用する必要があります。 • 重い物は下に置いてください。 • 子供が引き出し、ドア、棚に立ったり、登ったり、ぶら下がったりしないようにしてください。 • 本製品の上に重い物を載せないでください。 • 一度に1つの引き出しを開けないでください。 • 付属品の壁面取付具を使用した場合、家具転倒のリスクを軽減することは可能ですが、そのリスクを完全に無くすことはできません。

AR

تحذير: • قد تحدث بعض الإصابات الخطيرة جرّاء وقوع قطع الأثاث في المنزل. • يجب استخدام هذا المنتج مع جهاز التثبيت على الحائط للمساعدة في منع الانقلاب. • ضع العناصر الثقيلة في الأسفل. • لا تسمح للأطفال أبدًا بالوقوف أو التسلق أو التعليق على الأدراج أو الأبواب أو الرفوف. • لا تقم بوضع أية أغراض ثقيلة فوق هذا المُنتج. • يرجى عدم فتح أكثر من درج واحد في نفس الوقت. • استخدام جهاز التثبيت في الحائط سيقلل كثيرًا من خطر وقوع قطع الأثاث، لكنّه لن يمنعه تماماً.

vidaXL Haba Trading B.V. a ŀ·ŀŵë ŸŀvŸ∃ät̂Šëàúŀ·ŀ·ů мΣ pфну{Y ±Ŝyt2£ ¢K$ bŜúK$ŀ·yŘă ů59¢ 5ŀŜ bŀŜŘŜŀ·yŘŝ ůt [ß Yŀ$tŜáů#2 bŀŘŜŀ·yŘ2ó ů9{ß tŀ·ŀáŜå . ŀ·ż2ă ůt¢ß tŀ·ŀáŜå . ŀ·ĤÈ2ă ŵwh ß hŧŀ·yŘŀ· ůŀ ¦ ß ŀ2ŧŧŀ·yŘŀ· ů/½ß bıî2ŀŜŸă∃2 ů{Yß ŀ2ŧŀ·yŘă∃2 ů[¢ß bëŘŜŀ·yŘŀ·ŀ T **HB Commerce PTY LTD** [ŠØŜŧ mΣ нлм 9ßÎŀ·ŏŜŪK {ůŀŜŜůΣ {êRγŜë b{ ² ннлгΣ !ŧžăůŀ·ßŀ·T **vidaXL LLC** ннрл tŀ·ŀfŸŜůů2 !ØŜΣ wŜŘŧŀ·yŘăΣ / ! фнотпΣ ¦{!T **HBI COMMERCE LIMITED** /кh ¢YT Dŀ∃žůΣJΣ moúK Cf22ŀŀ hγŜ !yƷŜŧ / 2ŧžůůΣ[2vŘ2yΣ ¦yůŜŘ ŸŀvŸ∃Ř2YΣ 9 / нw т ŀ W **ТОВАРИСТВО З ОБМЕЖЕНОЮ ВІДПОВІДАЛЬНІСТЮ відаXЛ** ,ŀ·ŀ2ăfŀ·ßă∃ŀ· ăůŀ® оφDΣ YëŀØΣ ллптмΣ ¦ŀůŀ·ŀyŜ T **vidaXL 合同会社** 千代田区麹町四丁目5番地20KSビル8 F ; **VIDAXL MARKETPLACE LTD.**300-939 GRANVILLE STREET, VANCOUVER BC V6Z 1L3, CANADA ; **VIDAXL MARKETPLACE SOCIEDAD DE RESPONSABILIDAD LIMITADA DE CAPITAL VARIABLE** Avenida Insurgentes Centro, No. 64, Oficina B - 601, Colonia Juárez, Alcaldía Cuauhtémoc, Código Postal 06600, Ciudad de México, Mexico.

فيدا اكس ال دي دبليو سي ش ذ م م الطابق 3 المركز التجاري بدبي جنوب

www.vidaXL.com



/Ŝ f2∃2 ¢ůŀŸŀ·yŜăů fŜ ăëŸ0ŧfŜ ŘŜ ůŜÒëÒfŀ·∃Ŝ ăŜf2γΤfŜ ŘŞÒůŜů ŦůŀγĐŧŀ·ŀă γĉнлмпπмрττŧŁŜžůfŧŜÎ γŜ LJŀ·ăŜůŜů ÒŜă LJů2Řžůůă ŀ·ØŜÒ Ø2ă ŀ·žůůŜă ŘŞÒŘŜůă ŸŜγŀ·∃Ŝůă 2ůz ŸžůγÓŮLJŀžĐ¢ {ůŀ·ăăžůŜů ŘŜ ů2ůž2žůůă LJů∃ŦůŜů ŘŜ fŧ2ÒÒŀ·ăŀ2γΤžůŜů ŀ·ØŜÒ Ø2ă ŀ·žůůŜă ŘŞÒŘŜůă ŘŜŸγŀ·fŧŀ·∃Ŝ• [2ůăŀjžůŜ Ø2ůžă ůŜÒëÒfŜÎ fŜă ŘŞÒŘŜůă ŘůŜγÒŀ·fŧŀ·∃Ŝă£ Ø2ůžă Ò2γůůŜ ůŜÒëÒfŜÎ Ł SØůůŜů ŀjžůŜ fŜă LJů∃Řžůůă γŜ ă2ŀŜγů lγÒγŜγů ŀ·Ŝă žůz Šγů2ëŞă Šγ ŘŞÒK·ŀ·ŀ∃Ŝ• ţ·ŀ·ů Ò2γâŞljžůŜγů£ Ø2ůžă Ò2γůůŜ ůŜÒëÒfŜÎ Ł Yŀγŀ·ŀ∃Ŝů ŒŸLJŀ·Ôů γŞ∃ŀ·ůŀŦ Ŀ2ůŜγůůŜţ ăžůů ŧŀ· ăŀ·γůŞ ĸžůγŀ·ŀγŞ Šů ŒŞγØů2γγŞŸŜγŞγů• [Ŝ ů$ÒëÒfŀ·∃Ŝ ů$ăŀL2γăŀ·ôfŜ ŀ$žůz ŀ·žůΣŸŜγů$ů ŧŀ· ů$žůůØăŀ·ůŀ2γ ŘŞă ů$ăă2žůŜůÒŜă Yŀ·ůŞůů$ŦfŜă Šů Æ ŞØůŜ ş∃ŀ·fŜŸŞγů fŜă ŘžŸγŀ·∃Ŝă LJžůŜγůŜfă Ł ŒŞγØů2γγŞŸŜγů žůz Ł ŧŀ·ăŀ·γůŞ ů$ąăžůŜůŀ·γů ŘŜ ŒŞŒŸŀγŀ·ůŀ2γ ŀγŌ2γůů$ŧŞŜ ŘŞă ŘŞÒŘŜůă•

ĭ τ τ ădzLJLJƵ$ůÚØƠλŘŀ·ÈĕŧφγŜű τ τ