VEVOR

Upgrade · The Home Creator Way

TRAILER JACK

MODEL:HS2000STW

VEVOR | Upgrade
The Home Creator Way

MODEL: HS2000STW



This is the original instruction, please read all manual instructions carefully before operating. VEVOR reserves a clear interpretation of our user manual. The appearance of the product shall be subject to the product you received. Please forgive us that we won't inform you again if there are any technology or software updates on our product.

SAFETY INSTRUCTIONS

⚠WARNING

1. The “WARNING” symbol above is a sign that a service or maintenance procedure involves a safety risk and may cause death or serious injury if not performed safely and within the parameters set forth in this manual.
2. Always wear eye protection when performing service or maintenance to the vehicle. Other safety equipment to consider would be hearing protection, gloves and possibly a full face shield, depending on the nature of the service.
3. Never allow anyone unfamiliar with this product to install, operate or service this product.
4. Never lift or level the trailer without a properly installed footpad.
5. Never crank the jack or couple the trailer without preventing the trailer from rolling.
6. Never exert excessive side forces on the trailer jack.
7. Never allow anyone, including the operator, to put any body parts under the trailer jack or the supported load during jack operation.
8. Never exceed the load capacity!
9. Never use a trailer jack to lift the trailer for service or tire change.
10. Never move the trailer before the trailer jack is fully retracted.
11. Keep children and bystanders away from the work area while operating the tool. Do not allow children to handle the jack.
12. Do not use the jack where there is a risk of causing a fire or an explosion, e.g., in the presence of flammable liquids, gases, or dust. The jack can create sparks, which may ignite flammable liquids, gases, or dust.
13. For use on flat, level, hard surface capable of supporting load.
14. Do not use blocks for additional ground clearance.
15. When using the drop foot or drop leg, make certain the supplied pin is fully inserted through both sides of the inner tube and the drop tube before using the jack.

16. If the trailer jack has a drop leg, never attempt to adjust the drop leg when there is any load on the jack.
17. Warning-To reduce the risk of injury, user must read instructions manual carefully.
18. The product complies with relevant standards and regulations. Installation of this device must comply with all applicable regulations, and it should only be operated in well-ventilated areas. Please read the user manual before installing and using this equipment.
19. This appliance is not intended for use by persons (including children) with reduced physical, sensory or mental capabilities, or lack of experience and knowledge, unless they have been given supervision or instruction concerning use of the appliance by a person responsible for their safety.
20. Children shall not play with the appliance.
21. This product shall not be used by children. Keep the product and its cord out of reach of children.
22. This product is intended to be used in household and similar applications such as: Parking support for all types of trailers.
23. Please properly keep product. Check whether the product is abnormal before use. If it is abnormal, please stop using it.
24. Please use the product according to the intended use, warn of potential injury from misuse.
25. The product complies with EN 1494 standards and regulations.
26. Installation of this device must comply with all applicable regulations, and only using the jackon level ground and where to place thejack for safe lifting. Please read the user manual before installing and using this equipment.
    lt is forbidden to lift people or animals.
    It is not allowed to work under the raised load until it is secured by suitable means.
    No modifications shall be carried out which adversely affect the compliance of the jack with this standard.
    Only using the jackon level ground .
    If the jack is damaged, it must be maintenance and repair by the

manufacturer or its service agent.
Please properly keep product. Check whether the product is abnormal before use. If it is abnormal, please stop using it.
Please use the product according to the intended use, warn of potential injury from misuse.
The product is not waterproof, must not be immersed.

Note:

1. The jack is designed for vertical movement only in the trailer.
2. Rapid and continuous lifting is not recommended to avoid gear heating and reduce service life.

MODEL AND PARAMETERS

Model	HS2000STW
Capacity	2000 lbs.
Mounting Bracket Type	Bolt-On Mounting Bracket
Crank Type	Side-Wind
Range	12.5-24.5"
Screw Travel	12"
Wheel Size	6"
Minimum Product Height	25.8"(Total Product Height)

STRUCTURE DIAGRAM

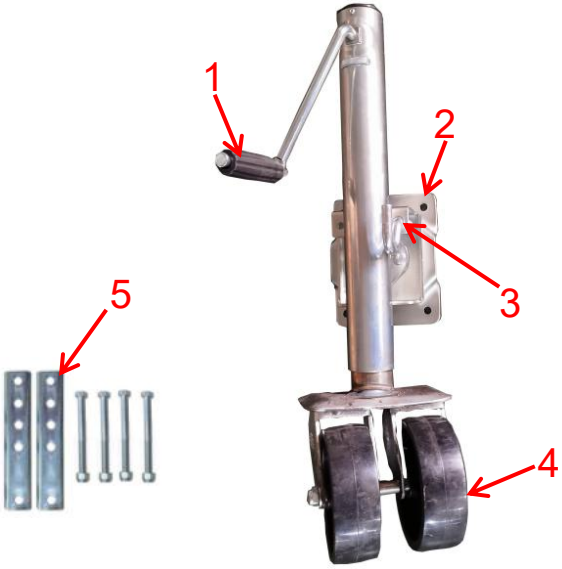

1. Handle 2.Connecting Plate 3.Pull Pin 4.Wheel 5.Mounting Fittings

COMPONENTS

No.	Picture	Name	Qty
1		Jack	1
2		Hand Roller (Including bolt/nut/gasket)	1
3		Mounting Plate	2
4		Bolt (Including nut)	4
5		User Manual	1

ASSEMBLY

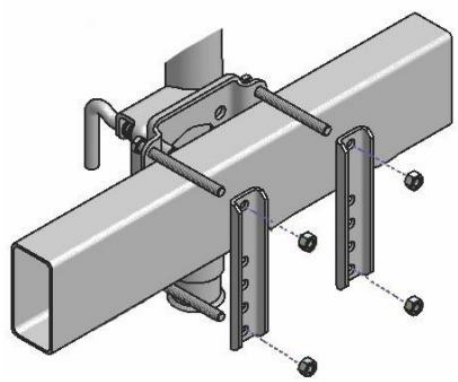

1. When mounting the trailer jack, it is best to hook it up to the tow vehicle to make sure the trailer is secure.
2. Mount jack based on the drawing shown above.
3. Make sure bolts and nylock nuts are securely tightened.
4. (Regularly check to make sure bolts and nylock nuts are securely tight.)
5. After the jack is mounted to the trailer, attach the handle assembly to jack with the bolt fastener provided.

OPERATION

1. To activate the swivel function on the jack, pull the pull pin and swivel the jack into desired position.
2. Only swivel jack when trailer is securely attached to a tow vehicle. Make sure the pull pin is properly engaged after swiveling into desired position.



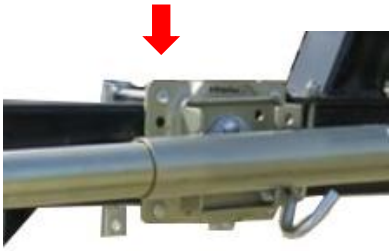

3. Turn the handle clockwise to rise.
4. Turn the handle counterclockwise to lower.

Note: Remember that the jack must not interfere with the vehicle or trailer when turning or passing over speed bumps, boat ramps, etc.

MAINTENANCE

1. Occasional cleaning with mild soap and water along with light oil lubrication of pivot points will prolong peak performance and appearance.
2. Periodically check whether the screws are loose.
3. Before each use, inspect jack tubes and replace them if bent or damaged.
4. **The following procedures should be performed at least annually:**

The internal gearing and bushings of the jack must be kept lubricated. Apply a small amount of automotive grease to the internal gearing by removing the jack cover. Rotate the jack handle to distribute the grease evenly. The axle bolt and nut assembly of the caster wheel must also be lubricated with lightweight oil.

If this product is used in a marine environment, flush the jack assembly and bushings with fresh water, and apply fresh lubricant.

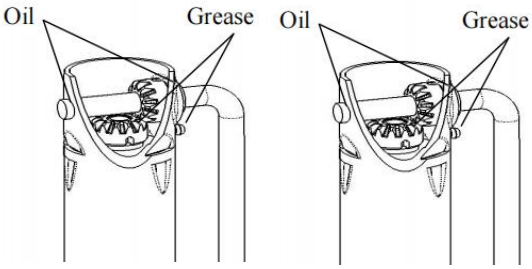



VEVOR

Upgrade · The Home Creator Way

CRIC DE REMORQUE

MODÈLE : HS 20 00STW

VEVOR | Upgrade
The Home Creator Way

MODÈLE: HS 20 00STW



Voici les instructions originales. Veuillez lire attentivement toutes les instructions du manuel avant utilisation. VEVOR se réserve le droit d'interpréter ce manuel à sa guise. L'apparence du produit que vous recevrez peut différer. Nous vous prions de nous excuser si nous vous informons des mises à jour techniques ou logicielles concernant notre produit.

SAFETY INSTRUCTIONS

⚠WARNING

1. Le symbole « AVERTISSEMENT » ci-dessus indique qu’une procédure d’entretien ou de maintenance comporte un risque pour la sécurité et peut entraîner la mort ou des blessures graves si elle n’est pas effectuée en toute sécurité et dans les paramètres définis dans ce manuel.
2. Portez toujours des lunettes de protection lors de toute intervention sur le véhicule. Parmi les autres équipements de sécurité à envisager, citons la protection auditive, les gants et, selon la nature de l'intervention, une visière intégrale.
3. Ne laissez jamais une personne non familiarisée avec ce produit l'installer, l'utiliser ou l'entretenir.
4. Ne jamais soulever ni niveler la remorque sans un patin de levage correctement installé.
5. Ne jamais actionner le cric ni atteler la remorque sans empêcher celle-ci de rouler.
6. Ne jamais exercer de forces latérales excessives sur le cric de la remorque .
7. Ne jamais permettre à quiconque, y compris à l'opérateur, de placer une partie de son corps sous le cric de la remorque ou sous la charge supportée pendant le fonctionnement du cric.
8. Ne jamais dépasser la capacité de charge !
9. N’utilisez jamais un cric de remorque pour soulever la remorque en vue d’un entretien ou d’un changement de pneu.
10. Ne jamais déplacer la remorque avant que le cric ne soit complètement rétracté.
11. Tenez les enfants et les personnes présentes à l'écart de la zone de

travail pendant l'utilisation de l'outil. Ne laissez pas les enfants manipuler le cric.

12. N’utilisez pas le cric dans des endroits présentant un risque d’incendie ou d’explosion, par exemple en présence de liquides, de gaz ou de poussières inflammables. Le cric peut produire des étincelles susceptibles d’enflammer ces liquides, gaz ou poussières.
13. À utiliser sur une surface plane, de niveau et dure capable de supporter une charge.
14. N’utilisez pas de cales pour augmenter la garde au sol.
15. Lors de l'utilisation du pied ou de la jambe de descente, assurez-vous que la goupille fournie est entièrement insérée à travers les deux côtés du tube intérieur et du tube de descente avant d'utiliser le cric .
16. Si le cric de remorque est muni d'une béquille, ne tentez jamais de régler cette béquille lorsqu'une charge quelconque est présente sur le cric.
17. Avertissement – Afin de réduire les risques de blessure, l’utilisateur doit lire attentivement le manuel d’instructions.
18. Ce produit est conforme aux normes et réglementations en vigueur. Son installation doit respecter toutes les réglementations applicables et son utilisation doit se faire uniquement dans des endroits bien ventilés. Veuillez lire attentivement le manuel d'utilisation avant d'installer et d'utiliser cet équipement.
19. Cet appareil n'est pas destiné à être utilisé par des personnes (y compris les enfants) dont les capacités physiques, sensorielles ou mentales sont réduites, ou qui manquent d'expérience et de connaissances, à moins qu'elles n'aient été supervisées ou qu'elles n'aient reçu des instructions concernant l'utilisation de l'appareil de la part d'une personne responsable de leur sécurité.
20. Les enfants ne doivent pas jouer avec cet appareil.
21. Ce produit ne doit pas être utilisé par des enfants. Gardez le produit et son cordon hors de portée des enfants.
22. Ce produit est destiné à un usage domestique et à des applications similaires telles que : Assistance au stationnement pour tous types de remorques .

23. Veuillez conserver le produit correctement. Vérifiez son état avant utilisation. En cas d'anomalie, cessez immédiatement l'utilisation.
24. Veuillez utiliser le produit conformément à son usage prévu et prendre connaissance des risques de blessures liés à une mauvaise utilisation.
25. Le produit est conforme aux normes et réglementations EN 1494.
26. L'installation de cet appareil doit être conforme à toutes les réglementations applicables et le cric doit être utilisé uniquement sur un sol plat et à l'endroit prévu pour un levage en toute sécurité.
    Veuillez lire le manuel d'utilisation avant d'installer et d'utiliser cet équipement.
    Il est interdit de soulever des personnes. ou des animaux .
    Il n'est pas permis de travailler sous la supervision de La charge doit être soulevée jusqu'à ce qu'elle soit sécurisée par des moyens appropriés .
    Aucune modification ne doit être effectuée. ce qui nuit à la conformité
    Utilisez le cric conformément à cette norme.
    Utilisez-le uniquement sur un sol plat.
    En cas de dommage, il doit être entretenu et réparé par le fabricant ou son service après-vente agréé.
    Veuillez conserver le produit en bon état. Avant utilisation, vérifiez son bon fonctionnement. En cas d'anomalie, cessez immédiatement de l'utiliser .
    Utilisez le produit conformément à sa destination et soyez vigilant face aux risques de blessures liés à une mauvaise utilisation.
    Ce produit n'est pas étanche et ne doit pas être immergé.

Note:

1. Le cric est conçu pour un mouvement vertical uniquement dans la remorque.
2. Il est déconseillé de procéder à des levages rapides et continus afin d'éviter la surchauffe des engrenages et de réduire leur durée de vie .

MODEL AND PARAMETERS

Modèle	HS 20 00STW
Capacité	20 00 livres
Type de support de	Support de montage à boulonner
Type à manivelle	Vent latéral
Gamme	12. 5 -2 4.5 "
Voyage en T à vis	1 2 "
Taille des roues	6 "
Hauteur minimale du	2 5,8 " (Hauteur totale du produit)

STRUCTURE DIAGRAM

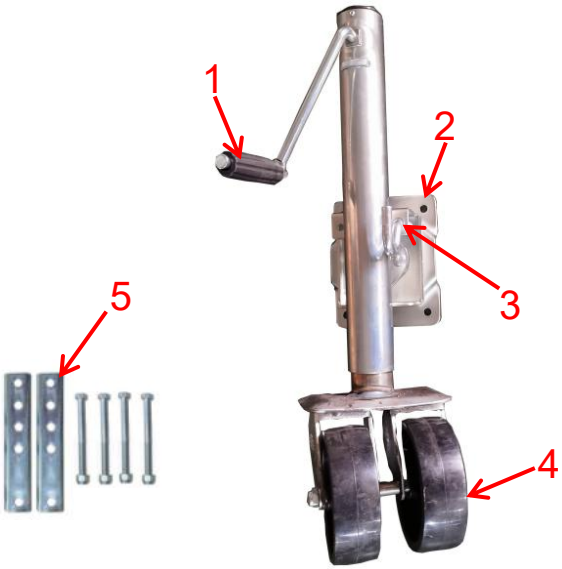

1. de connexion 3. Goupille de traction 4. Roue 5. Fixations de montage

COMPONENTS

Non	Image	Nom	Qté
1		Jack	1
2		Rouleau manuel (boulon/écrou/joint	1
3		Plaque de montage	2
4		Boulon (écrou compris)	4
5		Manuel d'utilisation	1

ASSEMBLY

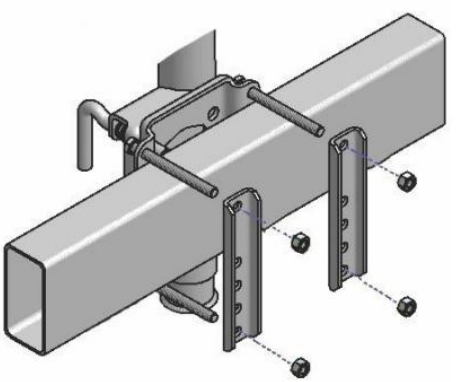

1. Lors du montage du cric de remorque, il est préférable de le relier au véhicule tracteur pour garantir la sécurité de la remorque.
2. Monter le cric selon le schéma ci- dessus .
3. Assurez-vous que les boulons et les écrous Nylstop sont bien serrés.
4. (Vérifiez régulièrement que les boulons et les écrous Nylstop sont bien serrés.)
5. Une fois le cric monté sur la remorque, fixez la poignée au cric à l'aide du boulon de fixation fourni.

OPERATION

1. Pour activer la fonction pivotante du cric, tirez sur la goupille et faites pivoter le cric dans la position souhaitée.
2. Ne faites pivoter le cric que lorsque la remorque est solidement attelée au véhicule tracteur. Assurez-vous que la goupille de sécurité est bien enclenchée après avoir pivoté le cric dans la position souhaitée.

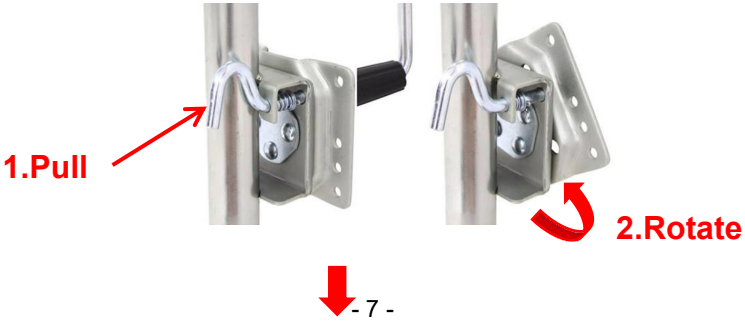



3. Tournez la poignée dans le sens des aiguilles d'une montre pour lever.
4. Tournez la poignée dans le sens inverse des aiguilles d'une montre pour abaisser.

Remarque : N'oubliez pas que le cric ne doit pas gêner le véhicule ou la remorque lors des virages ou du passage sur des dos d'âne, des rampes de mise à l'eau, etc.

MAINTENANCE

1. Un nettoyage occasionnel à l'eau et au savon doux, ainsi qu'une légère lubrification des points de pivot à l'huile, prolongeront les performances et l'apparence optimales.
2. Vérifiez régulièrement si les vis sont desserrées.
3. Avant chaque utilisation, inspectez les tubes du vérin et remplacez- les s'ils sont tordus ou endommagés.
4. **Les procédures suivantes doivent être effectuées au moins une fois par an :**

Les engrenages et bagues internes du cric doivent être lubrifiés. Appliquez une petite quantité de graisse automobile sur les engrenages internes après avoir retiré le couvercle du cric . Faites tourner la poignée du cric pour répartir la graisse uniformément. L' écrou et le boulon de l'essieu de la roue pivotante doivent également être lubrifiés avec une huile légère.

Si ce produit est utilisé en milieu marin, rincez le vérin et les bagues à l'eau douce et appliquez un lubrifiant neuf.

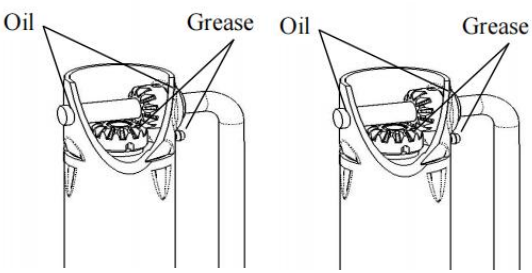
Oil
Grease
Oil
Grease



VEVOR

Upgrade · The Home Creator Way

ANHÄNGERHEBER

MODELL: HS 20 00STW

VEVOR | Upgrade
The Home Creator Way

MODELL: HS 20 00STW



Dies ist die Originalanleitung. Bitte lesen Sie die gesamte Bedienungsanleitung vor der Inbetriebnahme sorgfältig durch. VEVOR behält sich die Auslegung der Bedienungsanleitung vor. Das Aussehen des Produkts kann von dem gelieferten Produkt abweichen. Wir bitten um Verständnis, dass wir Sie nicht erneut über etwaige Technologie- oder Software-Updates informieren werden .

SAFETY INSTRUCTIONS

⚠WARNING

1. Das obenstehende „WARNUNG“ -Symbol kennzeichnet eine Service- oder Wartungsmaßnahme, die ein Sicherheitsrisiko birgt und zum Tod oder zu schweren Verletzungen führen kann, wenn sie nicht sicher und innerhalb der in diesem Handbuch festgelegten Parameter durchgeführt wird.
2. Tragen Sie bei Wartungs- und Instandhaltungsarbeiten am Fahrzeug stets eine Schutzbrille. Je nach Art der Arbeiten sollten Sie außerdem Gehörschutz, Handschuhe und gegebenenfalls einen Gesichtsschutz in Betracht ziehen.
3. Lassen Sie niemals jemanden, der mit diesem Produkt nicht vertraut ist, dieses Produkt installieren, bedienen oder warten.
4. Den Anhänger niemals ohne ordnungsgemäß installierte Fußplatte anheben oder ausrichten.
5. Den Wagenheber niemals betätigen oder den Anhänger ankuppeln, ohne vorher eine Wegrollsicherung für den Anhänger zu machen.
6. Üben Sie niemals übermäßige Seitenkräfte auf den Stützfuß des Anhängers aus .
7. während des Hebevorgangs Körperteile unter dem Stützfuß des Anhängers oder der gestützten Last befinden.
8. Die zulässige Tragfähigkeit darf niemals überschritten werden!
9. Verwenden Sie niemals einen Anhängerheber , um den Anhänger für Wartungsarbeiten oder einen Reifenwechsel anzuheben.
10. Den Anhänger niemals bewegen, bevor die Stütze vollständig eingefahren ist.
11. Halten Sie Kinder und Umstehende während des Betriebs des Werkzeugs vom Arbeitsbereich fern. Erlauben Sie Kindern nicht, den Wagenheber zu bedienen.
12. Verwenden Sie den Wagenheber nicht in Bereichen, in denen Brand- oder Explosionsgefahr besteht, z. B. in der Nähe von brennbaren

Flüssigkeiten, Gasen oder Stäuben. Der Wagenheber kann Funken erzeugen, die brennbare Flüssigkeiten, Gase oder Stäube entzünden können.

13. Zur Verwendung auf flachen, ebenen, harten Oberflächen, die eine Last tragen können.
14. Verwenden Sie keine Blöcke zur Erhöhung der Bodenfreiheit.
15. Bei Verwendung des Stützfußes oder Stützbeins ist darauf zu achten, dass der mitgelieferte Stift vor der Benutzung des Wagenhebers vollständig durch beide Seiten des Innenrohrs und des Stützrohrs eingeführt ist .
16. Verfügt der Anhängerstützfuß über ein Stützbein, darf dieses Stützbein niemals verstellt werden, wenn der Stützfuß belastet ist.
17. Warnung – Um das Verletzungsrisiko zu verringern, muss der Benutzer die Bedienungsanleitung sorgfältig lesen.
18. Das Produkt entspricht den geltenden Normen und Vorschriften. Die Installation dieses Geräts muss allen anwendbaren Vorschriften entsprechen und es darf nur in gut belüfteten Bereichen betrieben werden. Bitte lesen Sie die Bedienungsanleitung vor der Installation und Inbetriebnahme des Geräts.
19. Dieses Gerät ist nicht für die Verwendung durch Personen (einschließlich Kinder) mit eingeschränkten physischen, sensorischen oder geistigen Fähigkeiten oder mangelnder Erfahrung und Kenntnis bestimmt, es sei denn, sie werden von einer für ihre Sicherheit verantwortlichen Person beaufsichtigt oder in die Verwendung des Geräts eingewiesen.
20. Kinder dürfen nicht mit dem Gerät spielen.
21. Dieses Produkt darf nicht von Kindern verwendet werden. Bewahren Sie das Produkt und das Kabel außerhalb der Reichweite von Kindern auf.
22. Dieses Produkt ist für den Einsatz im Haushalt und in ähnlichen Anwendungen vorgesehen, wie zum Beispiel: Parkmöglichkeiten für alle Arten von Anhängern .
23. Bitte bewahren Sie das Produkt ordnungsgemäß auf. Prüfen Sie es vor Gebrauch auf Beschädigungen. Sollte es Beschädigungen

aufweisen, verwenden Sie es bitte nicht weiter.

24. Bitte verwenden Sie das Produkt gemäß dem vorgesehenen Verwendungszweck. Wir weisen auf mögliche Verletzungen durch unsachgemäße Verwendung hin.
25. Das Produkt entspricht den Normen und Vorschriften der EN 1494.
26. Die Installation dieses Geräts muss allen geltenden Vorschriften entsprechen. Verwenden Sie den Wagenheber nur auf ebenem Untergrund und achten Sie darauf, dass er sicher positioniert ist. Lesen Sie die Bedienungsanleitung vor der Installation und Inbetriebnahme des Geräts.
    Es ist verboten, Personen damit anzuheben. oder Tiere .
    Es ist nicht erlaubt, unter dem Schutz von Tieren zu arbeiten. Die angehobene Last darf erst nach geeigneter Sicherung befestigt werden . Es
    dürfen keine Änderungen vorgenommen werden. die sich nachteilig auf die Einhaltung auswirken Der Wagenheber entspricht dieser Norm. Er
    darf nur auf ebenem Untergrund verwendet werden.
    Im Schadensfall muss er vom Hersteller oder einem autorisierten Kundendienst repariert werden.
    Bitte bewahren Sie das Produkt sachgemäß auf. Prüfen Sie vor Gebrauch, ob das Produkt einwandfrei funktioniert. Sollte es Mängel aufweisen, verwenden Sie es nicht weiter .
    Verwenden Sie das Produkt nur bestimmungsgemäß und beachten Sie die Verletzungsgefahr durch unsachgemäße Verwendung.
    Das Produkt ist nicht wasserdicht und darf nicht untergetaucht werden.

Notiz:

1. Der Wagenheber ist nur für vertikale Bewegungen im Anhänger ausgelegt.
2. Schnelles und kontinuierliches Anheben wird nicht empfohlen, um eine Erwärmung der Zahnräder und eine Verkürzung der Lebensdauer zu vermeiden .

MODEL AND PARAMETERS

Modell	HS 20 00STW
Kapazität	20 00 Pfund.
Montagehalterung Typ	Anschraubbare Montagehalterung
Kurbeltyp	Seitenwind
Reichweite	12. 5 -2 4,5 "
Schraubenreise	1 2 "
Radgröße	6 "
Mindestprodukthöhe	2 5,8 (Gesamtprodukthöhe)

STRUCTURE DIAGRAM

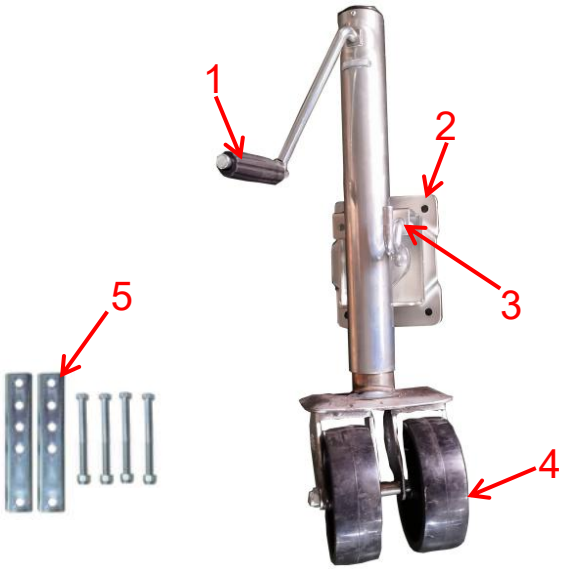

1. 1. Griff 2. Verbindungsplatte 3. Zugstift 4. Rad 5. Befestigungselemente

COMPONENTS

NEI	Bild	Name	Men
1		Jack	1
2		Handrolle (inkl.	1
3		Montageplatte	2
4		Schraube (einschließlich Mutter)	4
5		Benutzerhandbuch	1

ASSEMBLY

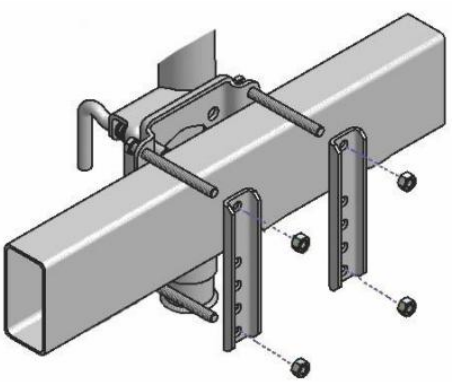

1. Beim Anbringen der Anhängerstütze ist es ratsam, diese am Zugfahrzeug zu befestigen, um sicherzustellen, dass der Anhänger sicher steht.
2. Montieren Sie die Buchse gemäß der oben gezeigten Zeichnung .
3. Achten Sie darauf, dass die Schrauben und die selbstsichernden Muttern fest angezogen sind.
4. (Prüfen Sie regelmäßig, ob Schrauben und selbstsichernde Muttern fest angezogen sind.)
5. Nachdem der Wagenheber am Anhänger montiert ist , befestigen Sie die Griffbaugruppe mit der mitgelieferten Schraube am Wagenheber.

OPERATION

1. Um die Schwenkfunktion des Wagenhebers zu aktivieren, ziehen Sie den Zugstift heraus und schwenken Sie den Wagenheber in die gewünschte Position.
2. Schwenken Sie die Stütze nur, wenn der Anhänger sicher am Zugfahrzeug befestigt ist. Stellen Sie sicher, dass der Sicherungsstift nach dem Schwenken in die gewünschte Position ordnungsgemäß eingerastet ist.

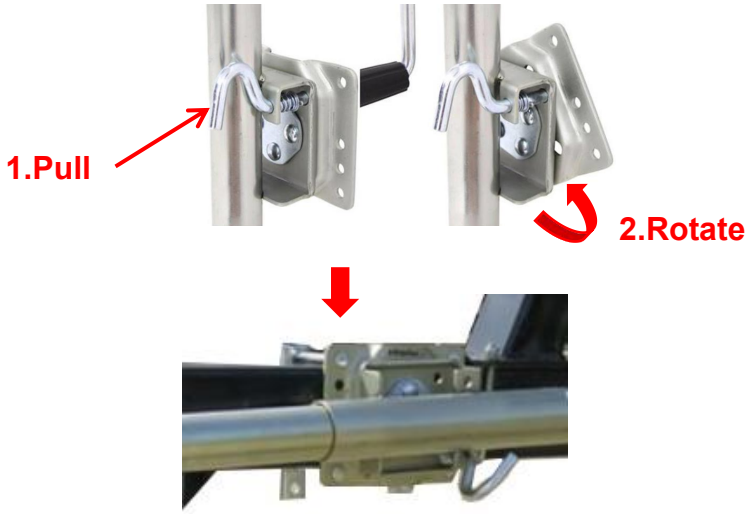

3. Drehen Sie den Griff im Uhrzeigersinn, um ihn anzuheben.
4. Drehen Sie den Griff gegen den Uhrzeigersinn, um ihn abzusenken.
Hinweis: Achten Sie darauf, dass der Wagenheber beim Abbiegen oder Überfahren von Bremsschwellen, Bootsrampen usw. nicht mit dem Fahrzeug oder Anhänger kollidiert.

MAINTENANCE

1. Durch gelegentliches Reinigen mit milder Seife und Wasser sowie leichtes Einölen der Drehpunkte werden Leistung und Aussehen lange erhalten.
2. Überprüfen Sie regelmäßig, ob die Schrauben locker sind.
3. Vor jedem Gebrauch die Heberrohre prüfen und gegebenenfalls verbogen oder beschädigt ersetzen .
4. **Folgende Verfahren sollten mindestens jährlich durchgeführt werden:**

dazu etwas Kfz-Fett auf die inneren Zahnräder auf, indem Sie die Abdeckung des Wagenhebers abnehmen . Drehen Sie den Hebel des Wagenhebers, um das Fett gleichmäßig zu verteilen. Auch die Achsschraube und -mutter der Lenkrolle müssen mit Leichtöl geschmiert werden.

Wird dieses Produkt in einer maritimen Umgebung verwendet, spülen Sie die Hebevorrichtung und die Buchsen mit Frischwasser durch und tragen Sie frisches Schmiermittel auf.

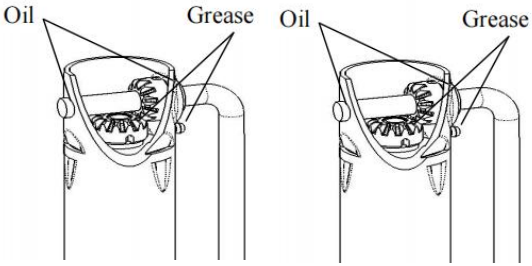



VEVOR

Upgrade · The Home Creator Way

CRIC PER RIMORCHIO

MODELLO: HS 20 00STW

VEVOR | Upgrade
The Home Creator Way

MODELLO: HS 20 00STW



Queste sono le istruzioni originali, si prega di leggere attentamente tutte le istruzioni del manuale prima dell'uso. VEVOR si riserva il diritto di interpretare a proprio piacimento il presente manuale d'uso. L'aspetto del prodotto potrebbe differire leggermente da quello del prodotto ricevuto. Ci scusiamo se non vi informeremo tempestivamente di eventuali aggiornamenti tecnologici o software del nostro prodotto.

SAFETY INSTRUCTIONS

⚠WARNING

1. Il simbolo “AVVERTENZA” qui sopra indica che una procedura di assistenza o manutenzione comporta un rischio per la sicurezza e può causare morte o lesioni gravi se non eseguita in modo sicuro e nel rispetto dei parametri stabiliti in questo manuale.
2. Indossare sempre occhiali protettivi durante gli interventi di assistenza o manutenzione del veicolo. Altri dispositivi di sicurezza da prendere in considerazione sono le protezioni per l'udito, i guanti e, eventualmente, una visiera integrale, a seconda del tipo di intervento.
3. Non permettere mai a persone non familiarizzate con questo prodotto di installarlo, utilizzarlo o ripararlo.
4. Non sollevare o livellare mai il rimorchio senza un piedino di appoggio correttamente installato.
5. Non azionare mai il cric né agganciare il rimorchio senza prima averne impedito il movimento.
6. Non esercitare mai forze laterali eccessive sul martinetto del rimorchio .
7. Non permettere mai a nessuno, nemmeno all'operatore, di posizionare parti del corpo sotto il martinetto del rimorchio o il carico supportato durante le operazioni di sollevamento.
8. Non superare mai la capacità di carico!
9. Non utilizzare mai un cric per sollevare il rimorchio per interventi di manutenzione o per la sostituzione degli pneumatici.
10. Non spostare mai il rimorchio prima che il cavalletto di supporto sia completamente retratto.
11. Durante l'utilizzo dell'attrezzo, tenere i bambini e gli astanti lontani dall'area di lavoro. Non permettere ai bambini di maneggiare il martinetto.
12. Non utilizzare il martinetto in luoghi dove sussiste il rischio di provocare incendi o esplosioni, ad esempio in presenza di liquidi, gas

o polveri infiammabili. Il martinetto può generare scintille che potrebbero incendiare liquidi, gas o polveri infiammabili.

13. Da utilizzare su superfici piane, livellate e rigide, in grado di sopportare carichi.
14. Non utilizzare blocchi per aumentare l'altezza da terra.
15. Quando si utilizza il piede o la gamba di supporto, assicurarsi che il perno in dotazione sia completamente inserito attraverso entrambi i lati del tubo interno e del tubo di supporto prima di utilizzare il martinetto .
16. Se il martinetto del rimorchio è dotato di una gamba di appoggio estensibile, non tentare mai di regolarla quando il martinetto è sotto carico.
17. Attenzione: per ridurre il rischio di lesioni, l'utente deve leggere attentamente il manuale di istruzioni.
18. Il prodotto è conforme agli standard e alle normative vigenti. L'installazione di questo dispositivo deve essere conforme a tutte le normative applicabili e il suo utilizzo deve avvenire esclusivamente in aree ben ventilate. Si prega di leggere il manuale d'uso prima di installare e utilizzare l'apparecchiatura.
19. Questo apparecchio non è destinato all'uso da parte di persone (compresi i bambini) con ridotte capacità fisiche, sensoriali o mentali, o prive di esperienza e conoscenza, a meno che non siano state supervisionate o istruite sull'uso dell'apparecchio da una persona responsabile della loro sicurezza.
20. I bambini non devono giocare con l'apparecchio.
21. Questo prodotto non deve essere utilizzato dai bambini. Tenere il prodotto e il relativo cavo fuori dalla portata dei bambini.
22. Questo prodotto è destinato all'uso in ambito domestico e in applicazioni simili, come ad esempio: Assistenza per il parcheggio di tutti i tipi di rimorchi .
23. Conservare il prodotto in modo appropriato. Prima dell'uso, verificare che il prodotto non presenti anomalie. In caso di anomalie, interromperne immediatamente l'utilizzo.
24. Si prega di utilizzare il prodotto secondo le istruzioni d'uso. Attenzione

ai potenziali rischi di lesioni derivanti da un uso improprio.

25. Il prodotto è conforme agli standard e alle normative EN 1494.
26. L'installazione di questo dispositivo deve essere conforme a tutte le normative applicabili e deve essere effettuata solo su un terreno pianeggiante e in un luogo sicuro per il posizionamento del martinetto. Leggere attentamente il manuale d'uso prima di installare e utilizzare l'attrezzatura.
    È vietato sollevare persone. o animali .
    Non è consentito lavorare sotto il sollevare il carico fino a quando non sia fissato con mezzi adeguati .
    Non devono essere apportate modifiche. che influiscono negativamente sulla conformità del martinetto con questo standard.
    Utilizzare il martinetto solo su terreno pianeggiante.
    Se il martinetto è danneggiato, la manutenzione e la riparazione devono essere eseguite dal produttore o da un suo agente di assistenza.
    Conservare il prodotto in modo appropriato. Verificare che il prodotto non presenti anomalie prima dell'uso. In caso di anomalie, interromperne l'utilizzo .
    Utilizzare il prodotto secondo lo scopo previsto, prestando attenzione ai potenziali danni derivanti da un uso improprio.
    Il prodotto non è impermeabile e non deve essere immerso.

Nota:

1. Il martinetto è progettato per il movimento verticale esclusivamente all'interno del rimorchio.
2. Il sollevamento rapido e continuo è sconsigliato per evitare il surriscaldamento degli ingranaggi e la conseguente riduzione della loro durata .

MODEL AND PARAMETERS

Modello	HS 20 00STW

Capacità	20 00 libbre.
Tipo di staffa di	Staffa di montaggio imbullonata
Tipo di manovella	Vento laterale
Allineare	12. 5 -2 4.5 "
Viaggio a vite	1 2 "
Dimensioni della ruota	6 "
Altezza minima del	2 5,8 " (Altezza totale del prodotto)

STRUCTURE DIAGRAM

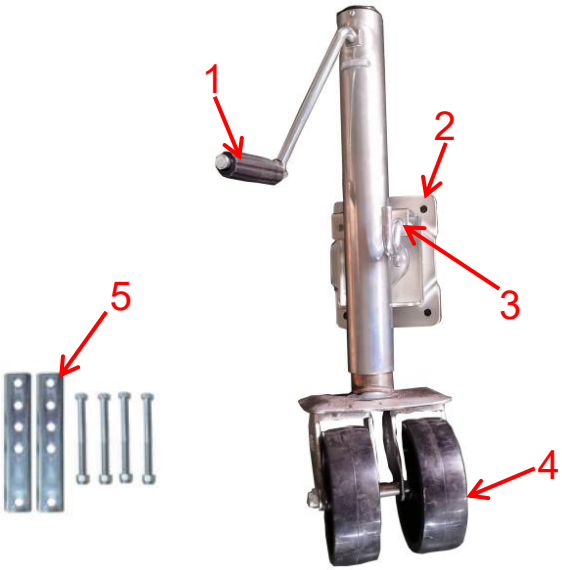

1. 1. Maniglia 2. Piastra di collegamento 3. Perno di trazione 4. Ruota 5. Accessori di montaggio

COMPONENTS

NO.	Immagine	Nome	Qua
1		Jack	1
2		Rullo manuale (inclusi	1
3		Piastra di montaggio	2
4		Bullone (dado incluso)	4
5		Manuale utente	1

ASSEMBLY

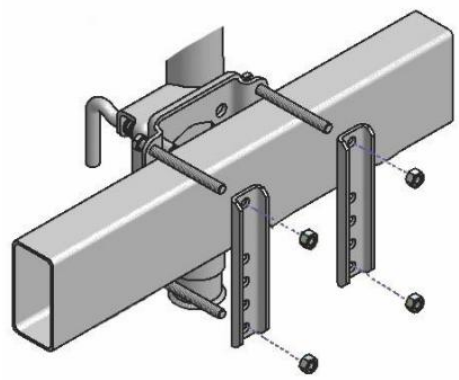

1. Quando si monta il cric per rimorchio, è meglio agganciarlo al veicolo trainante per assicurarsi che il rimorchio sia ben saldo.
2. Montare il martinetto seguendo il disegno mostrato sopra .
3. Assicurarsi che bulloni e dadi autobloccanti siano ben serrati.

4. (Verificare regolarmente che bulloni e dadi autobloccanti siano ben serrati.)
5. Dopo aver montato il cric sul rimorchio, fissare il gruppo maniglia al cric utilizzando il bullone di fissaggio in dotazione.

OPERATION

1. Per attivare la funzione di rotazione del martinetto, tirare il perno di bloccaggio e ruotare il martinetto nella posizione desiderata.
2. Ruotare il cric solo quando il rimorchio è saldamente agganciato al veicolo trainante. Assicurarsi che il perno di bloccaggio sia correttamente inserito dopo averlo ruotato nella posizione desiderata.

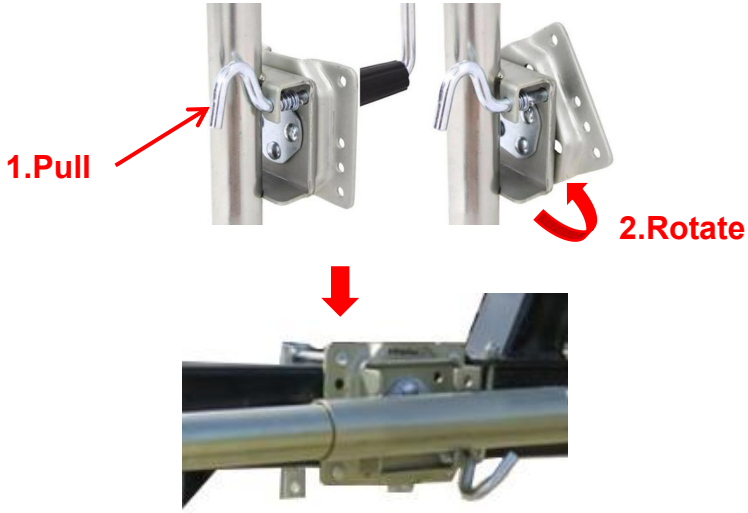

3. Ruotare la maniglia in senso orario per sollevare.
4. Ruotare la maniglia in senso antiorario per abbassare.

Nota: Ricorda che il cric non deve interferire con il veicolo o il rimorchio durante le svolte o il superamento di dossi, rampe di alaggio, ecc.

MAINTENANCE

1. Una pulizia occasionale con acqua e sapone neutro, unitamente a una

leggera lubrificazione con olio dei punti di snodo, contribuirà a prolungare le prestazioni ottimali e a preservare l'aspetto estetico.

2. Verificare periodicamente che le viti non siano allentate.

3. Prima di ogni utilizzo, ispezionare i tubi di sollevamento e sostituirli se piegati o danneggiati.

4. **Le seguenti procedure devono essere eseguite almeno una volta all'anno:**

Gli ingranaggi interni e le boccole del cric devono essere mantenuti lubrificati. Applicare una piccola quantità di grasso per autoveicoli agli ingranaggi interni rimuovendo il coperchio del cric . Ruotare la manovella del cric per distribuire uniformemente il grasso. Anche il bullone e il dado dell'asse della ruota pivottante devono essere lubrificati con olio leggero. Se questo prodotto viene utilizzato in ambiente marino, sciacquare il gruppo del martinetto e le boccole con acqua dolce e applicare del lubrificante nuovo.

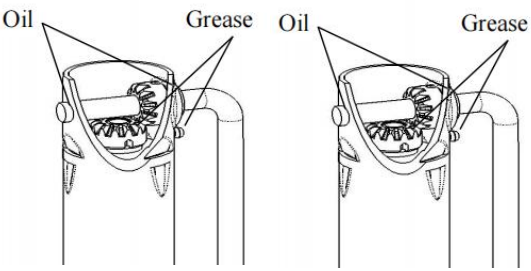



VEVOR

Upgrade · The Home Creator Way

GATO PARA REMOLQUE

MODELO: HS 20 00STW

VEVOR | Upgrade
The Home Creator Way

MODELO: HS 20 00STW



Estas son las instrucciones originales. Lea atentamente todo el manual antes de usar el producto. VEVOR se reserva el derecho de interpretar el manual de usuario. El aspecto del producto puede variar con respecto al que reciba. Le pedimos disculpas si no le informamos nuevamente sobre actualizaciones de tecnología o software.

SAFETY INSTRUCTIONS

⚠WARNING

1. El símbolo de “ADVERTENCIA” que aparece arriba indica que un procedimiento de servicio o mantenimiento conlleva un riesgo para la seguridad y puede causar la muerte o lesiones graves si no se realiza de forma segura y dentro de los parámetros establecidos en este manual.
2. Utilice siempre protección ocular al realizar cualquier servicio o mantenimiento al vehículo. Otros elementos de seguridad a considerar son la protección auditiva, los guantes y, posiblemente, una careta protectora completa, según la naturaleza del servicio.
3. Nunca permita que ninguna persona que no esté familiarizada con este producto lo instale, opere o le dé mantenimiento.
4. Nunca levante ni nivele el remolque sin una base de apoyo correctamente instalada.
5. Nunca gire el gato ni acople el remolque sin impedir que este ruede.
6. Nunca ejerza fuerzas laterales excesivas sobre el gato del remolque .
7. Nunca permita que nadie, incluido el operador, coloque ninguna parte de su cuerpo debajo del gato del remolque o de la carga que soporta mientras el gato esté en funcionamiento.
8. ¡Nunca exceda la capacidad de carga!
9. Nunca utilice un gato para remolques para levantar el remolque para realizarle mantenimiento o cambiarle los neumáticos.
10. Nunca mueva el remolque antes de que el gato del remolque esté completamente retraído.
11. Mantenga a los niños y a los transeúntes alejados del área de trabajo mientras utiliza la herramienta. No permita que los niños manipulen el gato.
12. No utilice el gato hidráulico donde exista riesgo de incendio o explosión, por ejemplo, en presencia de líquidos, gases o polvo inflamables. El gato puede generar chispas que podrían encender líquidos, gases o polvo inflamables.

13. Para uso sobre superficies planas, niveladas y duras, capaces de soportar carga.
14. No utilice bloques para aumentar la altura libre al suelo.
15. Al utilizar el pie de apoyo o la pata de apoyo, asegúrese de que el pasador suministrado esté completamente insertado a través de ambos lados del tubo interior y del tubo de apoyo antes de utilizar el gato .
16. Si el gato del remolque tiene una pata abatible, nunca intente ajustarla cuando haya alguna carga sobre el gato.
17. Advertencia: Para reducir el riesgo de lesiones, el usuario debe leer atentamente el manual de instrucciones.
18. El producto cumple con las normas y regulaciones pertinentes. La instalación de este dispositivo debe cumplir con todas las normativas aplicables y solo debe utilizarse en áreas bien ventiladas. Lea el manual de usuario antes de instalar y utilizar este equipo.
19. Este aparato no está diseñado para ser utilizado por personas (incluidos niños) con capacidades físicas, sensoriales o mentales reducidas, o con falta de experiencia y conocimiento, a menos que una persona responsable de su seguridad les haya supervisado o instruido sobre el uso del aparato.
20. Los niños no deben jugar con el aparato.
21. Este producto no debe ser utilizado por niños. Mantenga el producto y su cable fuera del alcance de los niños.
22. Este producto está diseñado para ser utilizado en aplicaciones domésticas y similares, tales como: Servicio de aparcamiento para todo tipo de remolques .
23. Por favor, conserve el producto adecuadamente. Compruebe si presenta alguna anomalía antes de usarlo. Si detecta alguna anomalía, deje de usarlo.
24. Utilice el producto de acuerdo con el uso previsto; tenga en cuenta que un uso indebido puede causar lesiones.
25. El producto cumple con las normas y reglamentos EN 1494.
26. La instalación de este dispositivo debe cumplir con todas las normativas aplicables y solo debe realizarse sobre terreno nivelado y

en un lugar adecuado para una elevación segura. Lea el manual del usuario antes de instalar y utilizar este equipo.
Está prohibido levantar personas. o animales .
No está permitido trabajar bajo la Carga elevada hasta que esté asegurada por medios adecuados .
No se realizarán modificaciones. que afectan negativamente al cumplimiento del gato con este estándar.
Utilice el gato únicamente sobre terreno nivelado.
Si el gato está dañado, debe ser reparado y mantenido por el fabricante o su agente de servicio.
Por favor, guarde el producto correctamente. Compruebe si el producto está anormal antes de usarlo. Si está anormal, deje de usarlo .
Por favor, utilice el producto de acuerdo con el uso previsto; tenga cuidado con el posible riesgo de lesiones por mal uso.
El producto no es impermeable; no debe sumergirse.

Nota:

1. El gato está diseñado para el movimiento vertical únicamente en el remolque.
2. No se recomienda el izamiento rápido y continuo para evitar el calentamiento de los engranajes y reducir su vida útil .

MODEL AND PARAMETERS

Modelo	HS 20 00STW
Capacidad	20 00 libras.
Tipo de soporte de	Soporte de montaje atornillable
Tipo de manivela	Viento lateral
Rango	12. 5 -2 4.5 "

Viaje de tornillo	1 2 "
Tamaño de la rueda	6 "
Altura mínima del	2 5.8 "(Altura total del producto)

STRUCTURE DIAGRAM

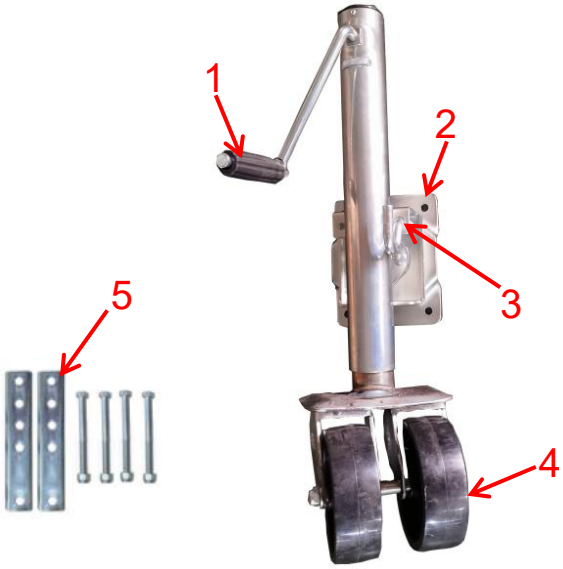

1. conexión 3. Pasador de tracción 4. Rueda 5. Accesorios de montaje

COMPONENTS

No.	Imagen	Nombre	Can
1		Jacobo	1
2		Rodillo manual (incluye	1
3		Placa de montaje	2
4		Tornillo (incluye tuerca)	4
5		Manual de usuario	1

ASSEMBLY

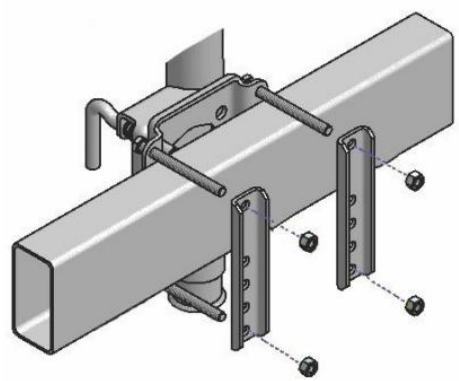

1. Al montar el gato del remolque, lo mejor es engancharlo al vehículo tractor para asegurarse de que el remolque quede bien sujeto.
2. Monte el gato según el dibujo que se muestra arriba .
3. Asegúrese de que los pernos y las tuercas autoblocantes estén bien apretados.
4. (Compruebe periódicamente que los tornillos y las tuercas autoblocantes estén bien apretados).
5. Una vez montado el gato en el remolque, fije el conjunto del mango al gato con el perno de sujeción suministrado.

OPERATION

1. Para activar la función giratoria del gato, tire del pasador y gire el gato hasta la posición deseada.
2. Gire el gato únicamente cuando el remolque esté firmemente sujeto al vehículo tractor. Asegúrese de que el pasador de seguridad esté bien encajado después de girarlo a la posición deseada.

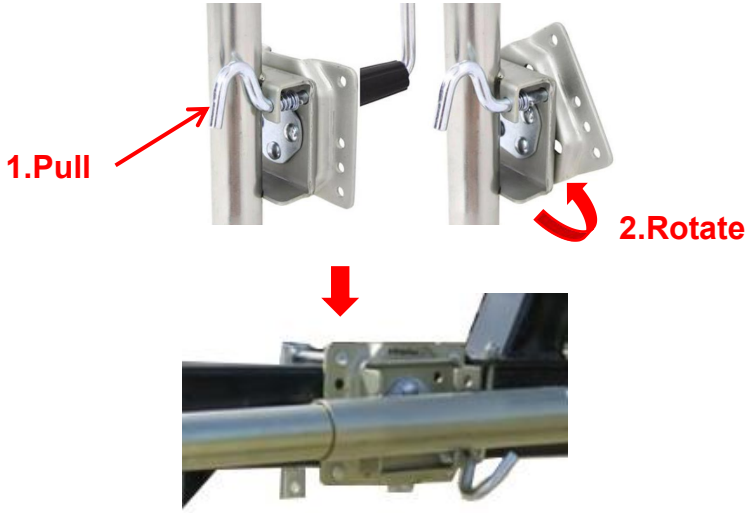

3. Gire la manivela en el sentido de las agujas del reloj para elevarla.
4. Gire la manivela en sentido contrario a las agujas del reloj para bajarla.

Nota: Recuerde que el gato no debe interferir con el vehículo o el remolque al girar o pasar por encima de badenes, rampas para botes, etc.

MAINTENANCE

1. La limpieza ocasional con agua y jabón suave, junto con la lubricación con aceite ligero de los puntos de pivote, prolongará el rendimiento y la apariencia óptimos.
2. Compruebe periódicamente si los tornillos están flojos.
3. Antes de cada uso, inspeccione los tubos del gato y reemplácelos si están doblados o dañados.

4. **Los siguientes procedimientos deben realizarse al menos una vez al año:**

Los engranajes internos y los bujes del gato deben mantenerse lubricados. Aplique una pequeña cantidad de grasa automotriz a los engranajes internos retirando la tapa del gato . Gire la manivela del gato para distribuir la grasa uniformemente. El perno y la tuerca del eje de la rueda giratoria también deben lubricarse con aceite ligero.

Si este producto se utiliza en un entorno marino, enjuague el conjunto del gato y los casquillos con agua dulce y aplique lubricante nuevo.

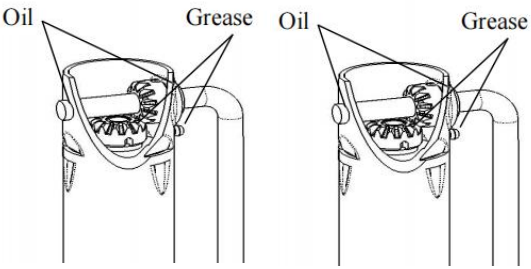



VEVOR

Upgrade · The Home Creator Way

PODNOŚNIK PRZYCZEPY

MODEL: HS 20 00STW

VEVOR | Upgrade
The Home Creator Way

MODEL: HS 20 00STW



To jest oryginalna instrukcja obsługi. Przed użyciem prosimy o dokładne zapoznanie się z treścią instrukcji. Firma VEVOR zastrzega sobie prawo do jednoznacznej interpretacji niniejszej instrukcji obsługi. Wygląd produktu zależy od stanu, w jakim go otrzymali Państwo. Prosimy o wyrozumiałość, ale nie będziemy Państwa ponownie informować o aktualizacjach technologicznych lub oprogramowania naszego produktu.

SAFETY INSTRUCTIONS

⚠WARNING

1. Symbol „OSTRZEŻENIE” powyżej oznacza, że procedura serwisowa lub konserwacyjna wiąże się z ryzykiem dla bezpieczeństwa i może spowodować śmierć lub poważne obrażenia, jeśli nie zostanie wykonana bezpiecznie i zgodnie z parametrami określonymi w niniejszej instrukcji.
2. Zawsze noś okulary ochronne podczas serwisowania lub konserwacji pojazdu. Inne środki bezpieczeństwa, które warto rozważyć, to ochronniki słuchu, rękawice i ewentualnie pełna osłona twarzy, w zależności od rodzaju usługi.
3. Nigdy nie pozwalaj osobom niezaznajomionym z tym produktem na instalację, obsługę lub serwisowanie tego produktu.
4. Nigdy nie podnoś ani nie poziomuj przyczepy bez prawidłowo zamontowanej podnóżka.
5. Nigdy nie należy uruchamiać podnośnika ani podłączać przyczepy bez zabezpieczenia jej przed stoczeniem się.
6. Nigdy nie należy wywierać nadmiernych sił bocznych na podnośnik przyczepy .
7. Nigdy nie pozwalaj nikomu, łącznie z operatorem, na umieszczanie jakichkolwiek części ciała pod podnośnikiem przyczepy lub podtrzymywanym ładunkiem podczas obsługi podnośnika.
8. Nigdy nie przekraczaj dopuszczalnego udźwigu!
9. Nigdy nie używaj podnośnika przyczepy do podnoszenia przyczepy w celu wykonania czynności serwisowych lub wymiany opon.
10. Nigdy nie należy poruszać przyczepą, dopóki podnośnik przyczepy nie zostanie całkowicie wsunięty.
11. Podczas obsługi narzędzia należy trzymać dzieci i osoby postronne z dala od miejsca pracy. Nie pozwalaj dzieciom obsługiwać podnośnika.
12. Nie używaj podnośnika w miejscach, gdzie istnieje ryzyko pożaru lub

wybuchu, np. w obecności łatwopalnych cieczy, gazów lub pyłów. Podnośnik może wytwarzać iskry, które mogą zapalić łatwopalne ciecze, gazy lub pyły.

13. Do stosowania na płaskiej, równej i twardej powierzchni, która wytrzyma obciążenie.
14. Nie należy stosować klocków w celu uzyskania dodatkowego prześwitu.
15. Podczas korzystania ze stopy lub nogi opuszczanej, przed użyciem podnośnika należy upewnić się, że dołączony sworzeń jest całkowicie włożony przez obie strony rury wewnętrznej i rury opuszczanej .
16. Jeżeli podnośnik przyczepy jest wyposażony w opuszczaną nogę, nigdy nie próbuj jej regulować, gdy na podnośniku znajduje się jakiekolwiek obciążenie.
17. Ostrzeżenie: Aby zminimalizować ryzyko obrażeń, użytkownik powinien uważnie przeczytać instrukcję obsługi.
18. Produkt jest zgodny z odpowiednimi normami i przepisami. Instalacja tego urządzenia musi być zgodna ze wszystkimi obowiązującymi przepisami i powinno być ono użytkowane wyłącznie w dobrze wentylowanych pomieszczeniach. Przed instalacją i użytkowaniem urządzenia należy zapoznać się z instrukcją obsługi.
19. Urządzenie to nie jest przeznaczone do użytku przez osoby (w tym dzieci) o ograniczonej sprawności fizycznej, sensorycznej lub umysłowej, a także osoby nieposiadające odpowiedniego doświadczenia lub wiedzy, chyba że znajdują się pod nadzorem osoby odpowiedzialnej za ich bezpieczeństwo lub otrzymały od niej instrukcje dotyczące korzystania z urządzenia.
20. Dzieci nie mogą bawić się urządzeniem.
21. Produkt nie powinien być używany przez dzieci. Przechowuj produkt i jego przewód poza zasięgiem dzieci.
22. Produkt przeznaczony jest do użytku domowego i podobnych zastosowań, takich jak: Wspornik parkingowy do wszystkich typów przyczep .
23. Prosimy o prawidłowe przechowywanie produktu. Przed użyciem należy sprawdzić, czy produkt nie wykazuje oznak nieprawidłowości.

W przypadku stwierdzenia nieprawidłowości, należy zaprzestać jego używania.

24. Używaj produktu zgodnie z jego przeznaczeniem, ostrzegając przed potencjalnymi obrażeniami na skutek niewłaściwego użycia.
25. Produkt spełnia normy i przepisy EN 1494.
26. Montaż tego urządzenia musi być zgodny ze wszystkimi obowiązującymi przepisami. Podnośnik należy używać wyłącznie na równym podłożu i w miejscu zapewniającym bezpieczne podnoszenie. Przed instalacją i użytkowaniem urządzenia należy zapoznać się z instrukcją obsługi.
    Podnoszenie osób jest zabronione. lub zwierzęta .
    Praca pod podniesiony ładunek, dopóki nie zostanie zabezpieczony odpowiednimi środkami .
    Nie wolno przeprowadzać żadnych modyfikacji. które negatywnie wpływają na zgodność Podnośnika należy używać zgodnie z niniejszym standardem.
    Podnośnik należy używać wyłącznie na równym podłożu.
    W przypadku uszkodzenia podnośnika, należy go poddać konserwacji i naprawie przez producenta lub jego serwisanta.
    Należy odpowiednio przechowywać produkt. Przed użyciem należy sprawdzić, czy produkt nie jest uszkodzony. W przypadku stwierdzenia nieprawidłowości, należy zaprzestać jego użytkowania .
    Należy używać produktu zgodnie z przeznaczeniem, ostrzegając przed potencjalnymi obrażeniami w wyniku niewłaściwego użytkowania.
    Produkt nie jest wodoodporny i nie wolno go zanurzać.

Notatka:

1. Podnośnik jest przeznaczony wyłącznie do ruchu pionowego w przyczepie.
2. Nie zaleca się szybkiego i ciągłego podnoszenia, aby uniknąć nagrzewania się przekładni i skrócić jej żywotność .

MODEL AND PARAMETERS

Model	HS 20 00STW
Pojemność	20 00 funtów.
Typ uchwytu	Uchwyt montażowy przykręcany
Typ korby	Wiatr boczny
Zakres	12,5-2 4,5 "
Śruba podróżna	1 2 "
Rozmiar koła	6 cali
wysokość produktu	2 5,8 cala (całkowita wysokość produktu)

STRUCTURE DIAGRAM

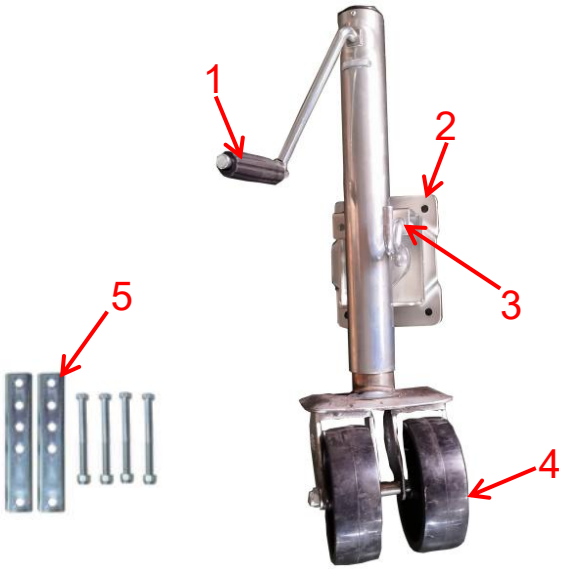

1. Uchwyt 2. Płytka łącząca 3. Kołek 4. Koło 5. Elementy montażowe

COMPONENTS

NIE.	Zdjęcie	Nazwa	Ilość
1		Podnośnik	1
2		Ręczny wałek (wraz ze	1
3		Płyta montażowa	2
4		Śruba (wraz z nakrętką)	4
5		Instrukcja obsługi	1

ASSEMBLY

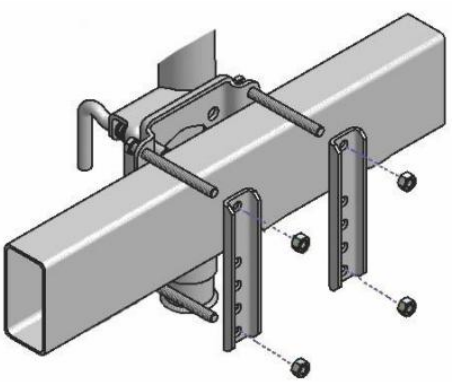

1. Podczas montażu podnośnika przyczepy najlepiej jest podłączyć go do pojazdu holującego, aby mieć pewność, że przyczepa jest bezpieczna.
2. Zamontuj podnośnik w oparciu o rysunek powyżej .
3. Upewnij się, że śruby i nakrętki zabezpieczające są mocno dokręcone.
4. (Regularnie sprawdzaj, czy śruby i nakrętki zabezpieczające są dobrze dokręcone.)
5. Po zamontowaniu podnośnika na przyczepie należy przymocować uchwyt do podnośnika za pomocą dołączonej śruby mocującej.

OPERATION

1. Aby włączyć funkcję obrotu podnośnika, pociągnij za sworzeń i obróć podnośnik do żądanej pozycji.

2. Podnośnik obrotowy należy używać tylko wtedy, gdy przyczepa jest bezpiecznie zamocowana do pojazdu holującego. Upewnij się, że sworzeń jest prawidłowo zablokowany po obróceniu do żądanej pozycji.

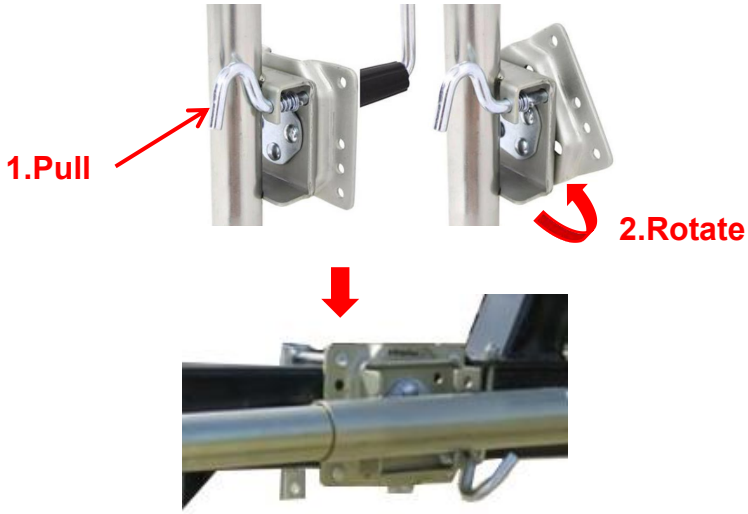

3. Aby podnieść, obróć uchwyt zgodnie z ruchem wskazówek zegara.
4. Aby opuścić, przekręć uchwyt przeciwnie do ruchu wskazówek zegara.
Uwaga: Należy pamiętać, że podnośnik nie może kolidować z pojazdem lub przyczepą podczas skręcania lub przejeżdżania przez progi zwalniające, pochylnie dla łodzi itp.

MAINTENANCE

1. Okresowe czyszczenie łagodnym mydłem i wodą oraz lekkie smarowanie punktów obrotowych olejem przedłuży optymalną wydajność i wygląd.
2. Sprawdzaj okresowo, czy śruby nie są poluzowane.
3. Przed każdym użyciem należy sprawdzić rury podnośnika i wymienić je, jeśli są wygięte lub uszkodzone.
4. **Poniższe zabiegi należy wykonywać co najmniej raz w roku:**
Wewnętrzne przekładnie i tuleje podnośnika muszą być stale smarowane. Nałóż niewielką ilość smaru samochodowego na wewnętrzne przekładnie, zdejmując osłonę podnośnika . Obróć uchwyt podnośnika, aby równomiernie rozprowadzić smar. Zespół śruby osi i nakrętki koła jezdnego należy również nasmarować lekkim olejem.
Jeżeli produkt będzie używany w środowisku morskim, należy przepłukać

zespół podnośnika i tuleje słodką wodą i zastosować świeży środek smarny.

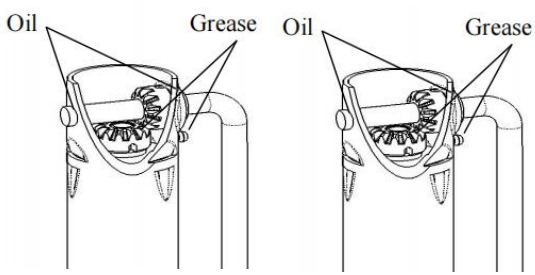



VEVOR

Upgrade · The Home Creator Way

AANHANGWAGENKRIK

MODEL: HS 20 00STW

VEVOR | Upgrade
The Home Creator Way

MODEL: HS 20 00STW



Dit is de originele handleiding. Lees alle instructies in de handleiding zorgvuldig door voordat u het product in gebruik neemt. VEVOR behoudt zich het recht voor om de gebruikershandleiding anders te interpreteren. Het uiterlijk van het product kan afwijken van het product dat u ontvangt. Wij zullen u niet opnieuw informeren over eventuele technologische of software-updates voor ons product.

SAFETY INSTRUCTIONS

⚠WARNING

1. Het bovenstaande "WAARSCHUWING" -symbool geeft aan dat een service- of onderhoudsprocedure een veiligheidsrisico inhoudt en tot de dood of ernstig letsel kan leiden als deze niet veilig en binnen de in deze handleiding vastgestelde parameters wordt uitgevoerd.
2. Draag altijd oogbescherming bij het uitvoeren van onderhoud of reparaties aan het voertuig. Andere veiligheidsmiddelen die u kunt overwegen zijn gehoorbescherming, handschoenen en eventueel een volledig gelaatsscherm, afhankelijk van de aard van de werkzaamheden.
3. Laat nooit iemand die niet bekend is met dit product dit product installeren, bedienen of onderhouden.
4. Til de aanhanger nooit op en zet hem nooit waterpas zonder een correct gemonteerde steunpoot.
5. Draai nooit aan de krik of koppel de aanhanger aan zonder te voorkomen dat de aanhanger wegrolt.
6. Oefen nooit overmatige zijwaartse kracht uit op de aanhangerkrik .
7. Sta nooit toe dat iemand, inclusief de bestuurder, lichaamsdelen onder de aanhangerkrik of de ondersteunde lading plaatst tijdens het gebruik van de krik.
8. Overschrijd nooit de maximale draagcapaciteit!
9. Gebruik nooit een aanhangerkrik om de aanhanger op te tillen voor onderhoud of het wisselen van een band.
10. Verplaats de aanhanger nooit voordat de steunpoot volledig is ingetrokken.
11. Houd kinderen en omstanders uit de buurt van het werkgebied tijdens het gebruik van het gereedschap. Laat kinderen de krik niet hanteren.
12. Gebruik de krik niet op plaatsen waar brand- of explosiegevaar bestaat, bijvoorbeeld in de buurt van brandbare vloeistoffen, gassen of stof. De krik kan vonken produceren die brandbare vloeistoffen,

gassen of stof kunnen ontsteken.

13. Te gebruiken op een vlakke, horizontale, harde ondergrond die een belasting kan dragen.
14. Gebruik geen blokken voor extra bodemvrijheid.
15. Zorg er bij gebruik van de steunpoot of steunbeen voor dat de meegeleverde pin volledig door beide zijden van de binnenbuis en de steunbuis is gestoken voordat u de krik gebruikt .
16. Als de aanhangerkrik een steunpoot heeft, probeer deze dan nooit te verstellen wanneer er een belasting op de krik rust.
17. Waarschuwing: Om het risico op letsel te verminderen, dient de gebruiker de gebruiksaanwijzing zorgvuldig te lezen.
18. Het product voldoet aan de relevante normen en voorschriften. De installatie van dit apparaat moet voldoen aan alle geldende voorschriften en het mag alleen worden gebruikt in goed geventileerde ruimtes. Lees de gebruikershandleiding voordat u dit apparaat installeert en gebruikt.
19. Dit apparaat is niet bedoeld voor gebruik door personen (inclusief kinderen) met beperkte fysieke, zintuiglijke of mentale vermogens, of gebrek aan ervaring en kennis, tenzij zij onder toezicht staan van een persoon die verantwoordelijk is voor hun veiligheid en instructies hebben gekregen over het gebruik van het apparaat.
20. Kinderen mogen niet met het apparaat spelen.
21. Dit product is niet geschikt voor kinderen. Houd het product en het snoer buiten het bereik van kinderen.
22. Dit product is bedoeld voor gebruik in huishoudens en soortgelijke toepassingen, zoals: Parkeerondersteuning voor alle soorten trailers .
23. Bewaar het product op de juiste manier. Controleer vóór gebruik of het product niet defect is. Stop het gebruik als er een defect is.
24. Gebruik het product volgens het beoogde doel; wij waarschuwen voor mogelijk letsel door verkeerd gebruik.
25. Het product voldoet aan de EN 1494-normen en -voorschriften.
26. De installatie van dit apparaat moet voldoen aan alle geldende voorschriften. Gebruik de krik alleen op een vlakke ondergrond en op de daarvoor bestemde plaats voor veilig tillen. Lees de

gebruikershandleiding voordat u dit apparaat installeert en gebruikt.
Het is verboden om personen te tillen. of dieren .
Het is niet toegestaan om onder de De last mag niet worden opgetild totdat deze op geschikte wijze is vastgezet .
Er mogen geen wijzigingen worden aangebracht. wat een negatieve invloed heeft op de naleving Gebruik de krik volgens deze norm.
Gebruik de krik alleen op een vlakke ondergrond.
Als de krik beschadigd raakt, moet deze door de fabrikant of een servicevertegenwoordiger worden onderhouden en gerepareerd.
Bewaar het product op de juiste manier. Controleer vóór gebruik of het product niet functioneert. Stop het gebruik als er een probleem is .
Gebruik het product volgens het beoogde doel; er bestaat een waarschuwing voor mogelijk letsel door verkeerd gebruik.
Het product is niet waterdicht en mag niet ondergedompeld worden.

Opmerking:

1. De krik is uitsluitend ontworpen voor verticale beweging in de aanhanger.
2. Snel en continu tillen wordt afgeraden om oververhitting van de tandwielen te voorkomen en de levensduur niet te verkorten .

MODEL AND PARAMETERS

Model	HS 20 00STW
Capaciteit	2000 pond .
Montagebeugel Type	Bevestigingsbeugel met bouten
Kruktype	Zijwind
Bereik	12. 5 -2 4.5 "
Schroefreizen	1 2 "
Wielmaat	6 "

Minimale producthoogte	2 5,8 " (totale producthoogte)

STRUCTURE DIAGRAM

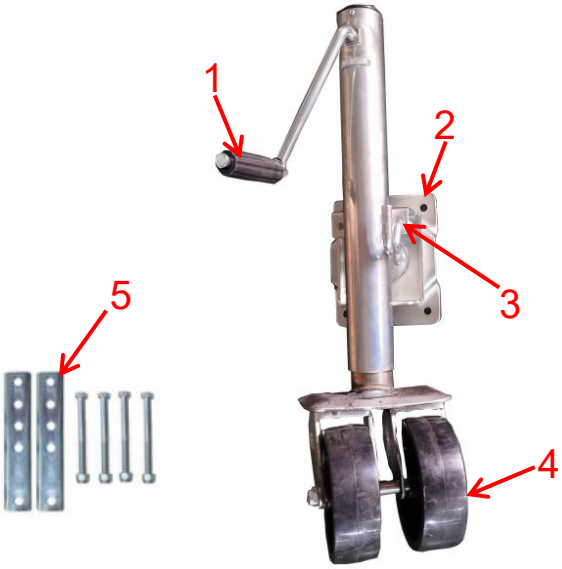

1. 1. Handgreep 2. Verbindingsplaat 3. Trekpen 4. Wiel 5. Montagemateriaal

COMPONENTS

Nee.	Afbeelding	Naam	Aan
1		Jack	1

2		Handroller (inclusief bout/moer/pakking)	1
3		Montageplaat	2
4		Bout (inclusief moer)	4
5		Gebruikershandleiding	1

ASSEMBLY

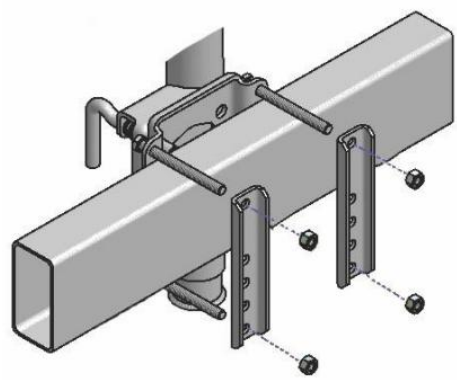

1. Bij het monteren van de aanhangerkrik is het raadzaam deze eerst aan het trekkende voertuig te bevestigen om er zeker van te zijn dat de aanhanger stevig staat.
2. Monteer de krik volgens de bovenstaande tekening .
3. Zorg ervoor dat de bouten en borgmoeren goed vastgedraaid zijn.
4. (Controleer regelmatig of de bouten en borgmoeren goed vastzitten.)
5. Nadat de krik op de aanhanger is gemonteerd, bevestigt u de handgreep aan de krik met de meegeleverde bout.

OPERATION

1. Om de draaifunctie van de krik te activeren, trekt u aan de trekpen en draait u de krik in de gewenste positie.

2. Draai de steun alleen wanneer de aanhanger stevig aan het trekkende voertuig is bevestigd. Zorg ervoor dat de borgpen goed vastzit nadat u de steun in de gewenste positie hebt gedraaid.

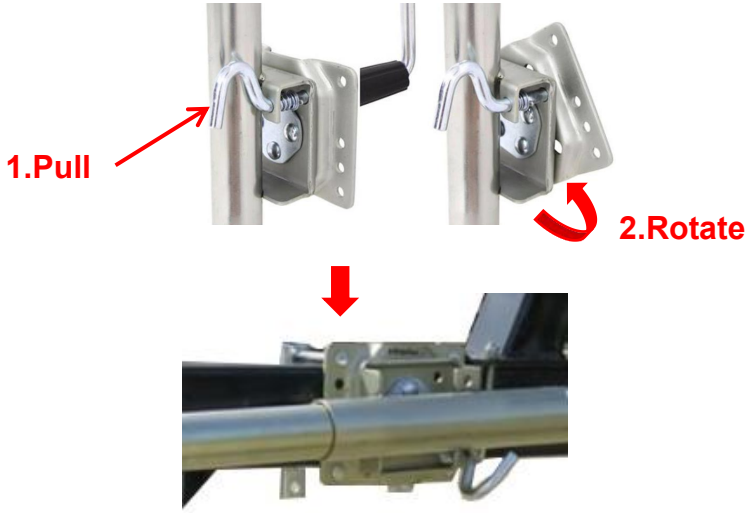

3. Draai de hendel met de klok mee om omhoog te gaan.
4. Draai de hendel tegen de klok in om hem te laten zakken.
Let op: Houd er rekening mee dat de krik het voertuig of de aanhanger niet mag hinderen bij het draaien of het passeren van verkeersdrempels, hellingen voor boten, enz.

MAINTENANCE

1. Regelmatig schoonmaken met milde zeep en water, in combinatie met lichte oliesmering van de draaipunten, verlengt de optimale werking en behoudt het uiterlijk.
2. Controleer regelmatig of de schroeven niet loszitten.
3. Controleer de krikbuizen vóór elk gebruik en vervang ze indien ze verbogen of beschadigd zijn.
4. **De volgende procedures moeten minstens jaarlijks worden uitgevoerd:**
De interne tandwielen en bussen van de krik moeten gesmeerd blijven. Breng een kleine hoeveelheid autovet aan op de interne tandwielen door

de krikkap te verwijderen . Draai aan de krikhendel om het vet gelijkmatig te verdelen. De asbout en -moer van het zwenkwiel moeten ook gesmeerd worden met lichte olie.
Als dit product in een maritieme omgeving wordt gebruikt, spoel dan de krikconstructie en de bussen door met zoet water en breng nieuw smeermiddel aan.

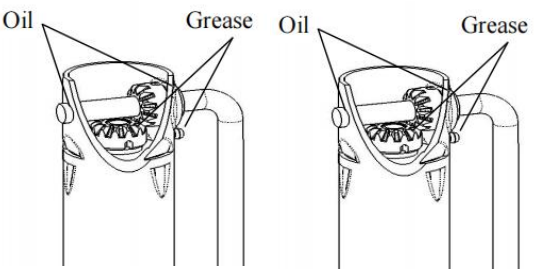



VEVOR

Upgrade · The Home Creator Way

SLÄPVAGNSDOKTEN

MODELL: HS 20 00STW

VEVOR | Upgrade
The Home Creator Way

MODELL: HS 20 00STW



Detta är originalinstruktionerna, vänligen läs alla instruktioner noggrant innan du använder produkten. VEVOR förbehåller sig en tydlig tolkning av vår användarmanual. Produktens utseende ska vara beroende av den produkt du mottagit. Vi ber om ursäkt för att vi inte kommer att informera dig igen om det finns några teknik- eller programuppdateringar för vår produkt.

SAFETY INSTRUCTIONS

⚠WARNING

1. Symbolen ”VARNING” ovan är ett tecken på att en service- eller underhållsprocedur innebär en säkerhetsrisk och kan orsaka dödsfall eller allvarliga skador om den inte utförs på ett säkert sätt och inom de parametrar som anges i denna manual.
2. Använd alltid ögonskydd när du utför service eller underhåll på fordonet. Annan säkerhetsutrustning att överväga är hörselskydd, handskar och eventuellt ett heltäckande ansiktsskydd, beroende på servicens art.
3. Låt aldrig någon som inte känner till den här produkten installera, använda eller utföra service på den.
4. Lyft eller jämna aldrig släpvagnen utan en korrekt monterad fotplatta.
5. Veva aldrig domkraften eller koppla släpvagnen utan att förhindra att släpvagnen rullar.
6. aldrig för stora sidokrafter på domkraften .
7. Tillåt aldrig någon, inklusive föraren, att placera några kroppsdelar under domkraften eller den last som stöds under domkraftens användning.
8. Överskrid aldrig lastkapaciteten!
9. Använd aldrig en domkraft för att lyfta släpvagnen för service eller däckbyte.
10. Flytta aldrig släpvagnen innan domkraften är helt infälld.
11. Håll barn och åskådare borta från arbetsområdet när du använder verktyget. Låt inte barn hantera domkraften.
12. Använd inte domkraften där det finns risk för brand eller explosion, t.ex. i närvaro av brandfarliga vätskor, gaser eller damm. Domkraften kan skapa gnistor som kan antända brandfarliga vätskor, gaser eller damm.
13. För användning på plan, jämn och hård yta som kan bära last.
14. Använd inte block för extra markfrigång.

15. När du använder sänkfoten eller sänkbenet, se till att den medföljande stiftet är helt isatt genom båda sidor av innerröret och sänkröret innan du använder domkraften .
16. Om domkraften har ett sänkbart ben, försök aldrig justera benet när domkraften är belastad.
17. Varning – För att minska risken för skador måste användaren läsa instruktionsmanualen noggrant.
18. Produkten uppfyller relevanta standarder och föreskrifter. Installationen av denna enhet måste uppfylla alla tillämpliga föreskrifter och den bör endast användas i välventilerade utrymmen. Läs användarmanualen innan du installerar och använder denna utrustning.
19. Denna apparat är inte avsedd att användas av personer (inklusive barn) med nedsatt fysisk, sensorisk eller mental förmåga, eller bristande erfarenhet och kunskap, såvida de inte har övervakats eller fått instruktioner om användningen av apparaten av en person som ansvarar för deras säkerhet.
20. Barn får inte leka med apparaten.
21. Denna produkt får inte användas av barn. Förvara produkten och dess sladd utom räckhåll för barn.
22. Denna produkt är avsedd att användas i hushållet och liknande tillämpningar såsom: Parkeringsstöd för alla typer av släpvagnar .
23. Förvara produkten ordentligt. Kontrollera om produkten är avvikande före användning. Om den är avvikande, sluta använda den.
24. Använd produkten enligt avsett ändamål. Varna för potentiella skador vid felaktig användning.
25. Produkten uppfyller kraven i EN 1494-standarderna och föreskrifterna.
26. Installationen av denna enhet måste uppfylla alla tillämpliga föreskrifter och endast använda domkraften på plan mark och var domkraften ska placeras för säker lyftning. Läs användarmanualen innan du installerar och använder denna utrustning.
    Det är förbjudet att lyfta personer. eller djur .
    Det är inte tillåtet att arbeta under upplyft last tills den är säkrad med

lämpliga medel .
Inga modifieringar får utföras vilket negativt påverkar efterlevnaden av domkraften med denna standard.
Använd endast domkraften på plan mark.
Om domkraften är skadad måste den underhållas och repareras av tillverkaren eller dess servicerepresentant.
Förvara produkten ordentligt. Kontrollera om produkten är avvikande före användning. Om den är avvikande, sluta använda den .
Använd produkten enligt avsedd användning. Varning för potentiella skador vid felaktig användning.
Produkten är inte vattentät och får inte sänkas ned i vatten.

Notera:

1. Domkraften är endast konstruerad för vertikal rörelse i släpvagnen.
2. Snabb och kontinuerlig lyftning rekommenderas inte för att undvika överhettning av kugghjulet och minska livslängden .

MODEL AND PARAMETERS

Modell	HS 20 00STW
Kapacitet	20 00 pund
Montering B - rackettyp	Bultmonteringsfäste
Vevaxeltyp	Sidvind
Räckvidd	12,5 -2 4,5 "
Skruvresor	1 2 "
Hjulstorlek	6 "
Minsta produkthöjd	2 5,8 tum (total produkthöjd)

STRUCTURE DIAGRAM

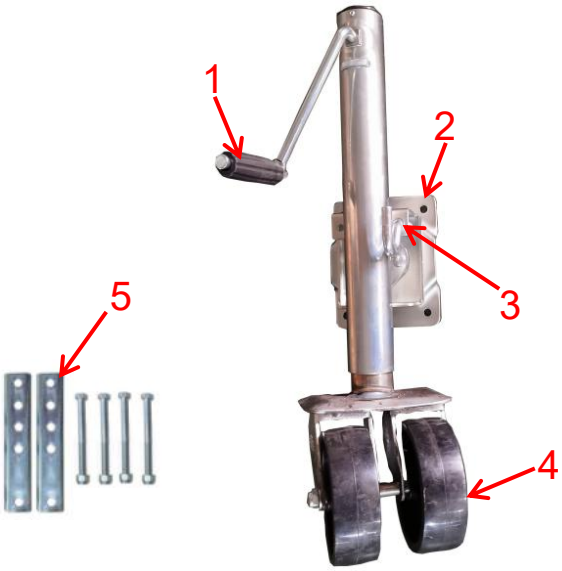

1. Handtag 2. Anslutningsplatta 3. Dragstift 4. Hjul 5. Monteringsdetaljer

COMPONENTS

Inga	Bild	Namn	Ant
1		Jack	1
2		Handrulle (inklusive bult/mutter/packning)	1
3		Monteringsplatta	2

4		Bult (inklusive mutter)	4
5		Användarmanual	1

ASSEMBLY

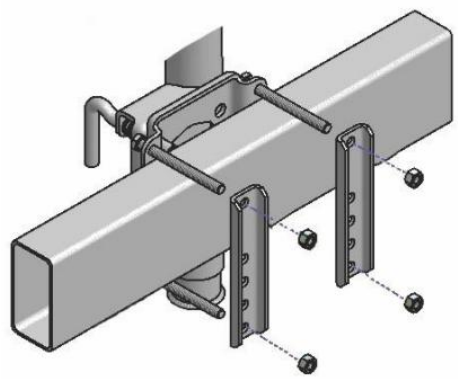

1. När du monterar domkraften är det bäst att koppla den till dragfordonet för att säkerställa att släpvagnen är säkrad.
2. Montera domkraften enligt ritningen ovan .
3. Se till att bultar och nylockmuttrar är ordentligt åtdragna.
4. (Kontrollera regelbundet att bultar och låsmuttrar är ordentligt åtdragna.)
5. När domkraften är monterad på släpvagnen , fäst handtaget på domkraften med den medföljande bultfästningen.

OPERATION

1. För att aktivera domkraftens vridfunktion, dra i dragstiftet och vrid domkraften till önskat läge.
2. Sväng endast domkraften när släpvagnen är ordentligt fäst vid ett dragfordon. Se till att dragstiftet är ordentligt ihakat efter att den svängts till önskat läge.

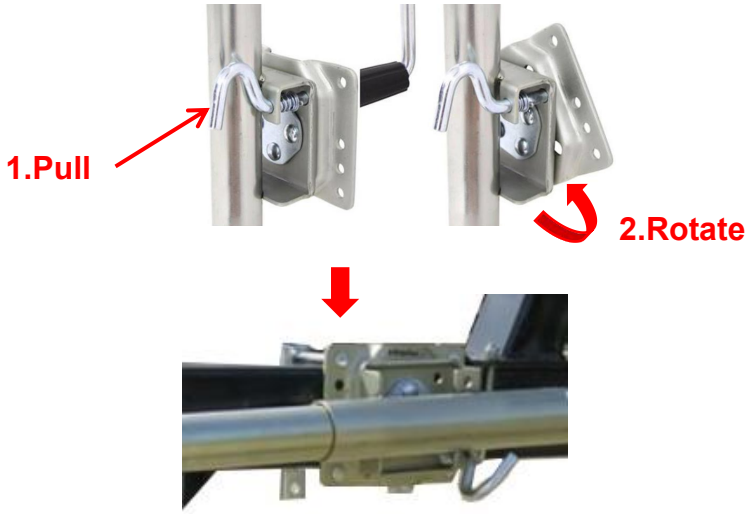

3. Vrid handtaget medurs för att höja.
4. Vrid handtaget moturs för att sänka.

Obs: Kom ihåg att domkraften inte får komma i vägen för fordonet eller släpvagnen när du svänger eller kör över farthinder, båtramper etc.

MAINTENANCE

1. Regelbunden rengöring med mild tvål och vatten tillsammans med lätt oljesmörjning av svängpunkterna förlänger maximal prestanda och utseende.
2. Kontrollera regelbundet om skruvarna är lösa.
3. Kontrollera domkraftsrören före varje användning och byt ut dem om de är böjda eller skadade.
4. **Följande procedurer bör utföras minst en gång per år:**

Domkraftens inre kugghjul och bussningar måste hållas smorda. Applicera en liten mängd bilfett på de inre kugghjulen genom att ta bort domkraftens lock. Vrid domkraftens handtag för att fördela fettet jämnt. Axelbulten och muttern på länkhjulet måste också smörjas med tunn olja.
Om denna produkt används i marin miljö, spola domkraften och bussningarna med färskt vatten och applicera nytt smörjmedel.

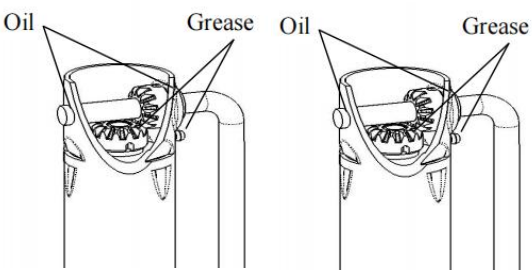
Oil
Grease
Oil
Grease

