ASSEMBLY INSTRUCTIONS
INSTRUCTIONS DE MONTAGE

FULL BED BOOKCASE & DRAWER
BIBLIOTHÈQUE ET TIROIR POUR LIT COMPLET

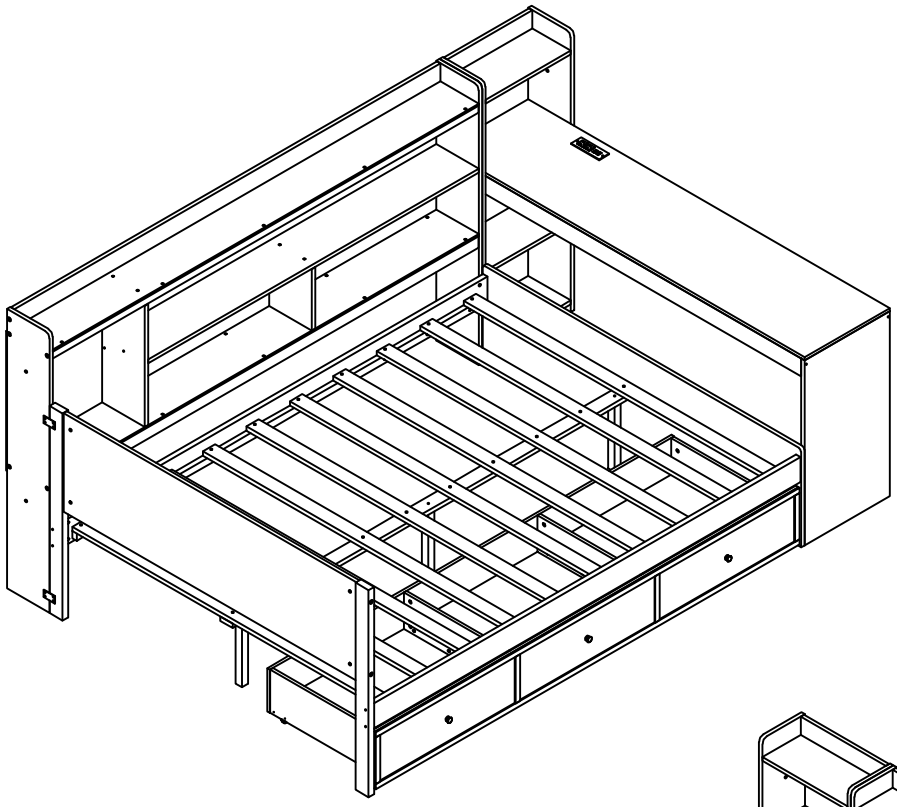

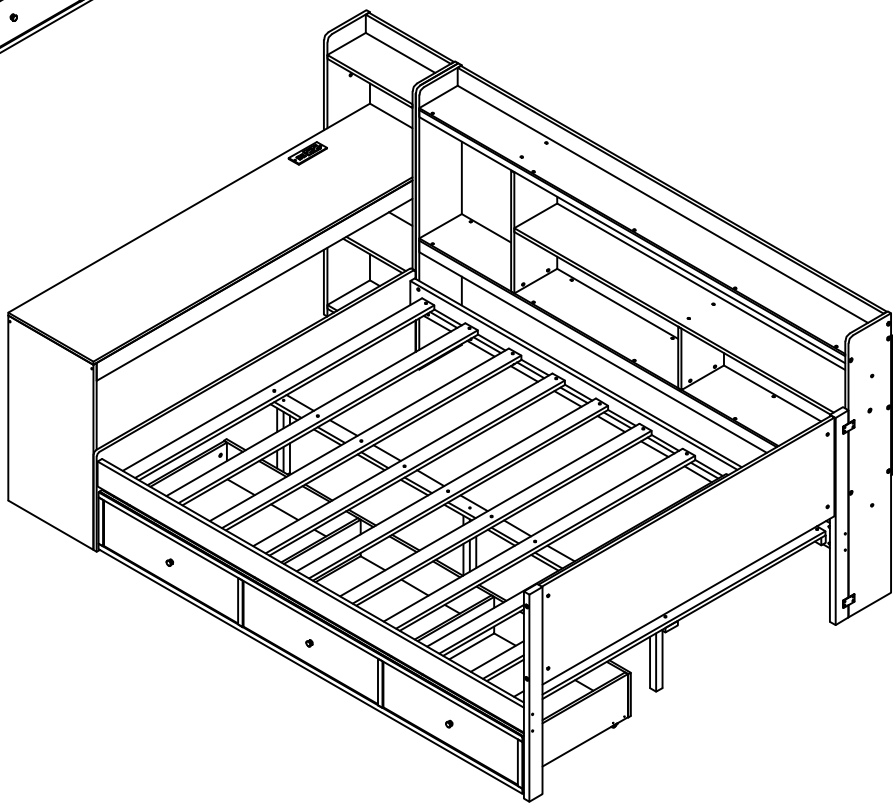

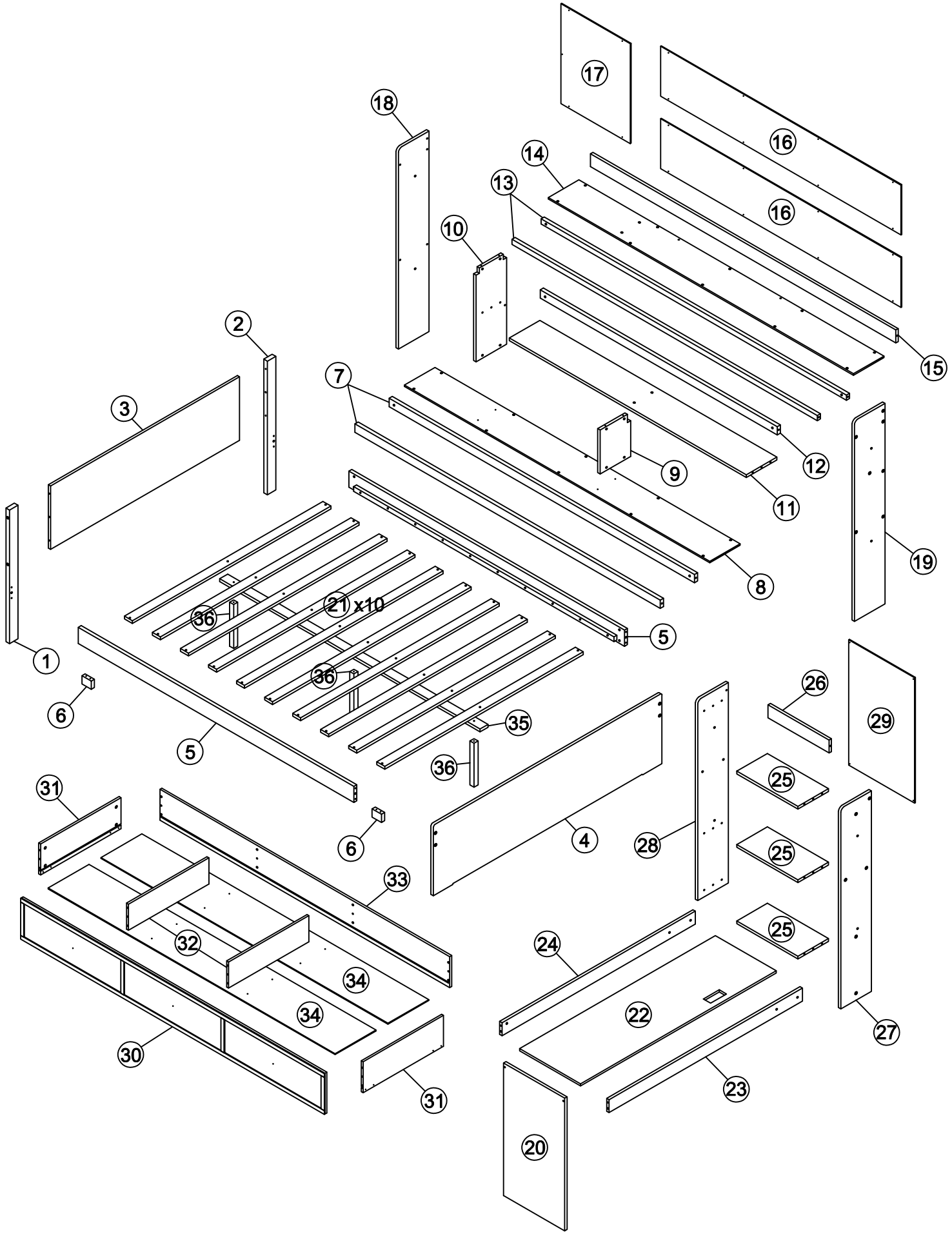
17
18
16
16
14
13
10
15
2
7
3
9
12
11
19
8
21 x10
36
5
1
6
36
5
35
36
26
29
31
25
6
4
28
25
33
25
32
24
34
22
34
27
30
23
31
20

5	 Side rails *Barrières latérales*	2pcs	**16**	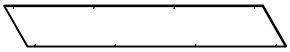 Back bookcase panel *Panneau arrière de bibliothèque*	2pcs
7	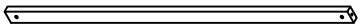 Bookcase panel *Panneaux de bibliothèque*	2pcs	**21**	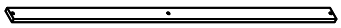 Slats *Lattes*	10pcs
8	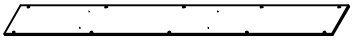 Bottoom bookcase panel *Panneau de bibliothèque inférieur*	1pc	**30**	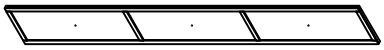 Drawer front panel *Façade de tiroir*	1pc
11	 Between bookcase panel *Entre panneau de bibliothèque*	1pc	**33**	 Drawer back panel *Panneau arrière du tiroir*	1pc
12	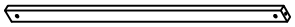 Bookcase panel *Panneaux de bibliothèque*	1pc	**34**	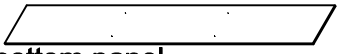 Drawer bottom panel *Panneau inférieur du tiroir*	2pcs
13	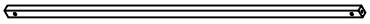 Bookcase panel *Panneaux de bibliothèque*	2pcs	**35**	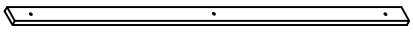 Center rails *Rails centraux*	1pc
14	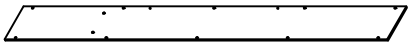 Top bookcase panel *Panneau supérieur de bibliothèque*	1pc	**36**	 Center rails support legs *Support des pieds des rails centraux*	3pcs
15	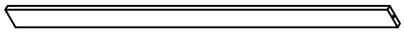 Top bookcase panel *Panneau supérieur de bibliothèque*	1pc			

(Hardware in this SKU/Matériel dans ce SKU)

1	Left front leg *Jambe avant gauche* 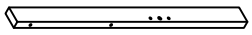	1pc	**22**	Top table *Table supérieure* 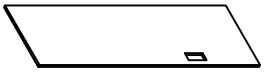	1pc
2	Left back leg *Jambe arrière gauche* 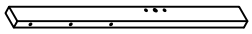	1pc	**23**	Top table support *Support de table supérieure* 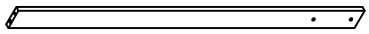	1pc
3	Headboard panel *Panneau de tête de lit* 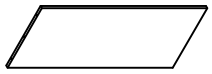	1pc	**24**	Top table support *Support de table supérieure* 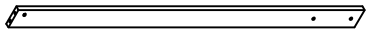	1pc
4	Headboard panel *Panneau de tête de lit* 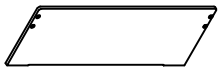	1pc	**25**	Horizontal table board *Plateau de table horizontal* 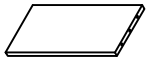	3pcs
6	Stopper drawer *Tiroir à bouchon* 	2pcs	**26**	Top bookcase panel *Panneau supérieur de bibliothèque* 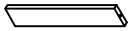	1pc
9	Right side shelves *Etagères latérales droites* 	1pc	**27**	Side bookcase panel *Panneau de bibliothèque latéral* 	1pc
10	Left side shelves *Tablettes latérales gauche* 	1pc	**28**	Side bookcase panel *Panneau de bibliothèque latéral* 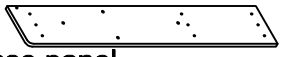	1pc
17	Backboard *Panneau* 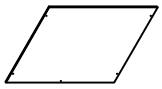	1pc	**29**	Back bookcase panel *Panneau arrière de bibliothèque* 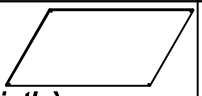	1pc
18	Left standing shelves *Etagères debout à gauche* 	1pc	**31**	Side drawers *Tiroirs latéraux* 	2pcs
19	Right standing shelves *Etagères à droite* 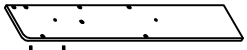	1pc	**32**	Center drawers panel *Panneau de tiroirs central* 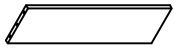	2pcs
20	Side table panel *Panneau de table d'appoint* 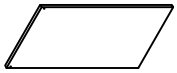	1pc			

Hardware List/Liste du matériel

A	Ø4x38 	16PCS	**M**	Ø 6.5x35 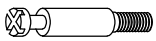	16PCS
B	Ø4x20 	20PCS	**N**	Ø12x10 	16PCS
C	Ø4x30 	42PCS	**O**	9x10 	16PCS
D	Ø4x15 	16PCS	**P**	15x15x2 	11PCS
E	Ø3.5x12 	45PCS	**Q**	50x28x2 	3PCS
F	1/4x100 	4PCS	**R**		1PC
G	1/4x65 	32PCS	**S**		4PCS
H	1/4x25 	2PCS	**T**	Ø4x25 	3PCS
I	1/4x20 	4PCS	**U**	Ø28x27 	3PCS
J	Ø10x30 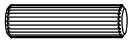	4PCS	**V**	6.5x50 	3PCS
K	Ø8x30 	30PCS	**X**	1/4x25 	3PCS
L	4x58 	1PC		Phillip head screw Not include 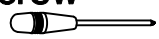	

Step 1
Étape 1

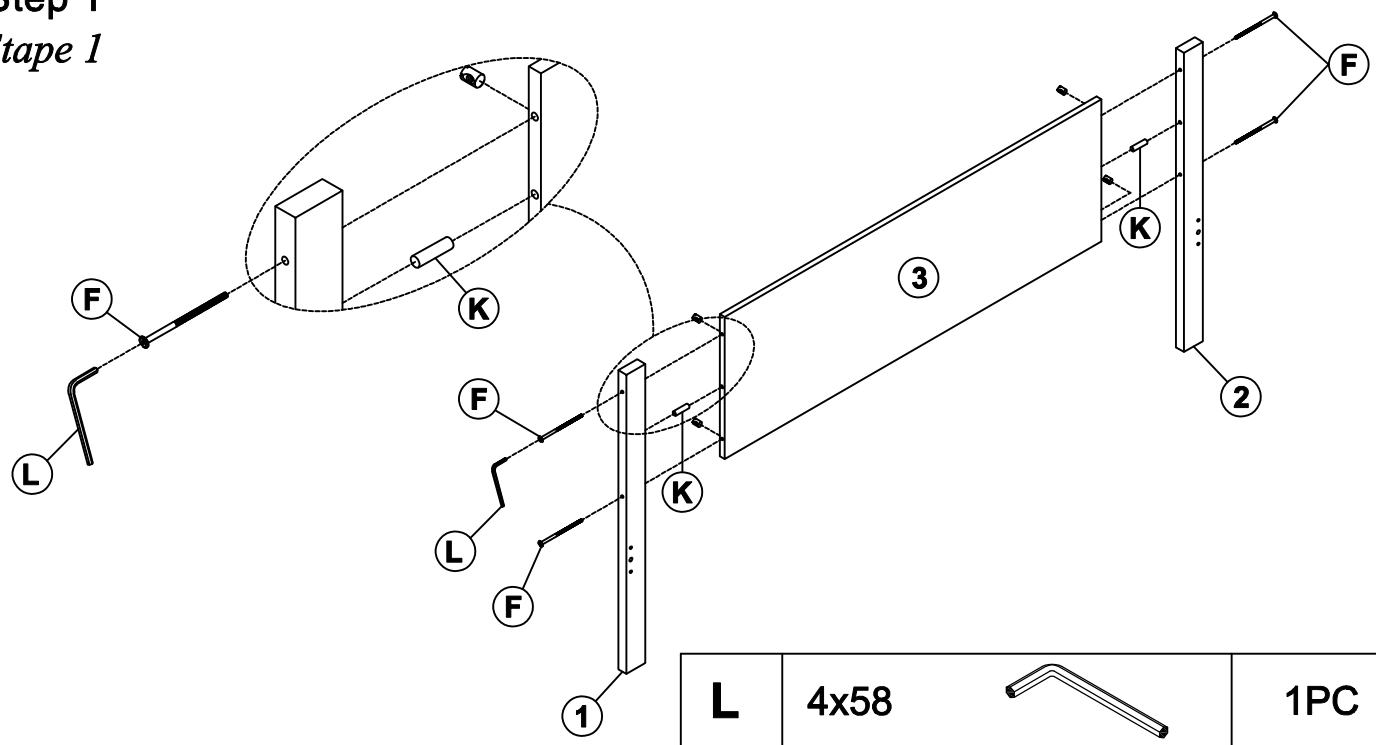

			L	4x58	1PC
F	1/4x100	4PCS	**K**	Ø8x30	2PCS

Step 2
Étape 2

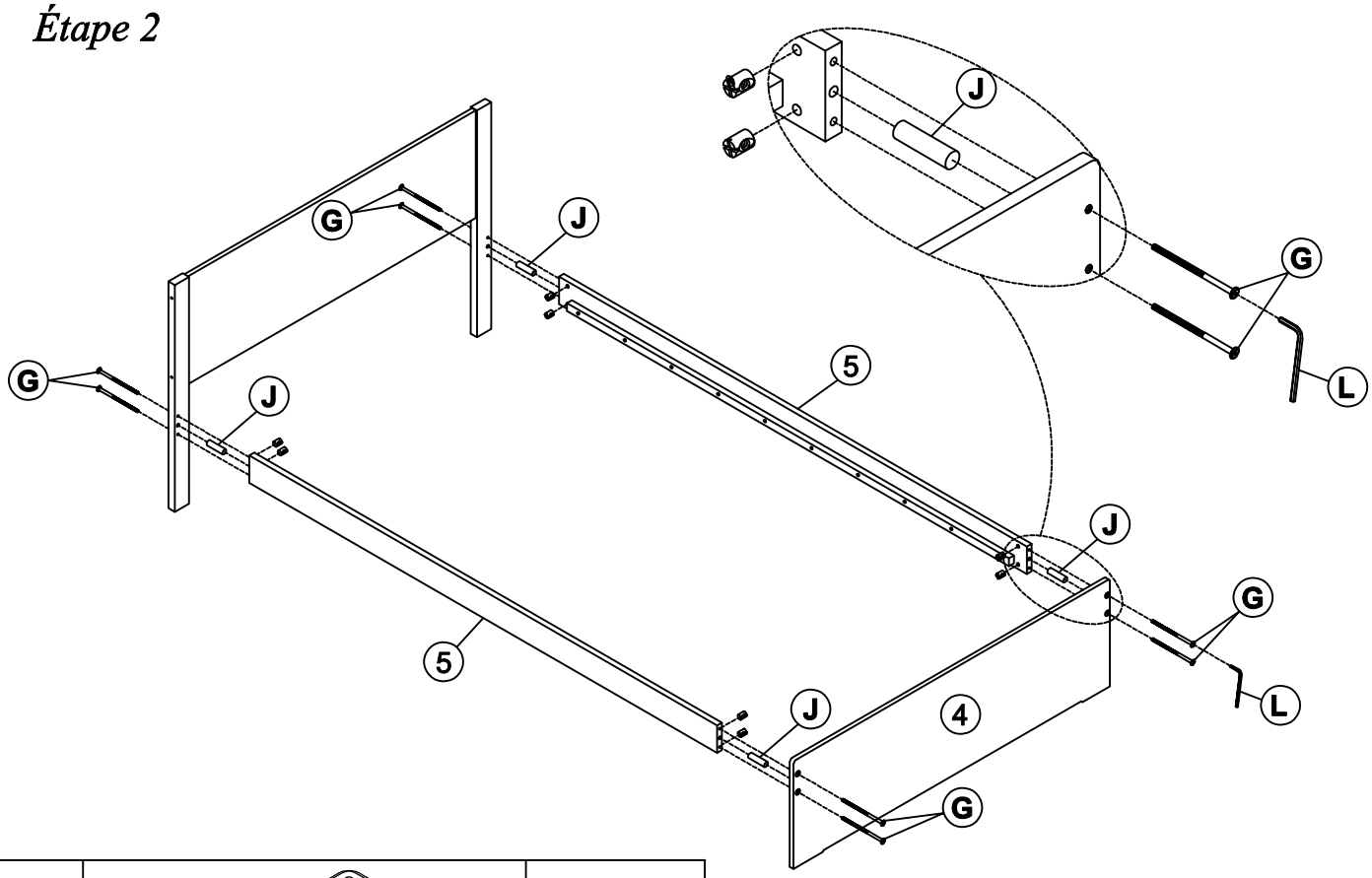

L	4x58	1PC			
G	1/4x65	8PCS	**J**	Ø10x30	4PCS

Step 3
Étape 3

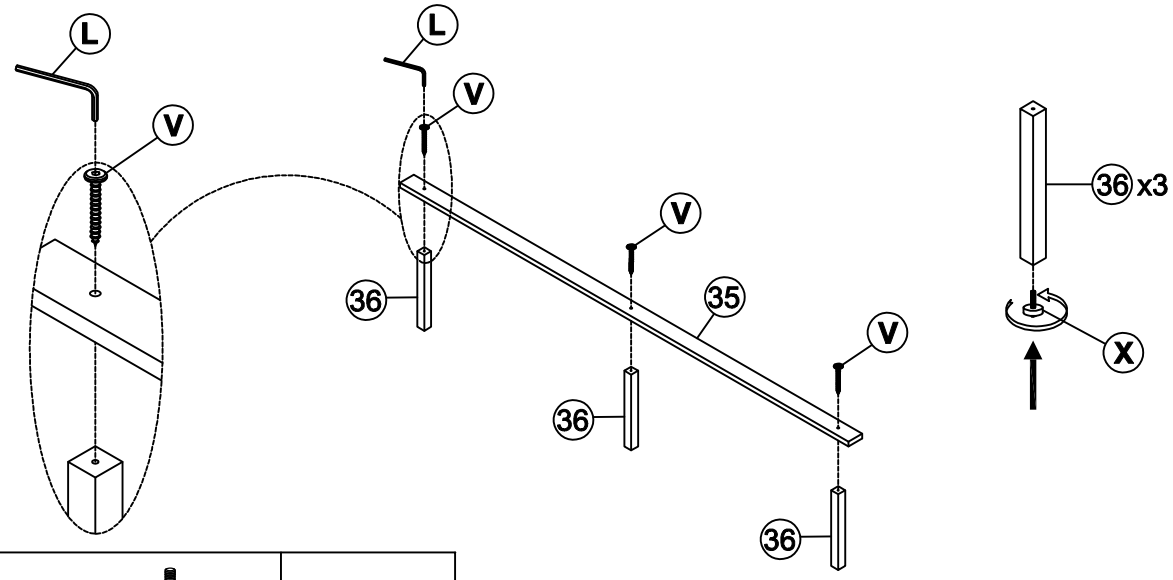

X	1/4x25		3PCS				
V	6.5x50		3PCS	**G**	4x58		1PC

Step 4
Étape 4

First attach 2pcs part 21 to the front and end of the frame between headboard.Then attach the remaining part 21 equidistantly between headboard

Fixez d'abord les 2 pièces 21 à l'avant et à l'extrémité du cadre entre la tête de lit. Fixez ensuite le reste partie 21 à égale distance entre la tête de lit

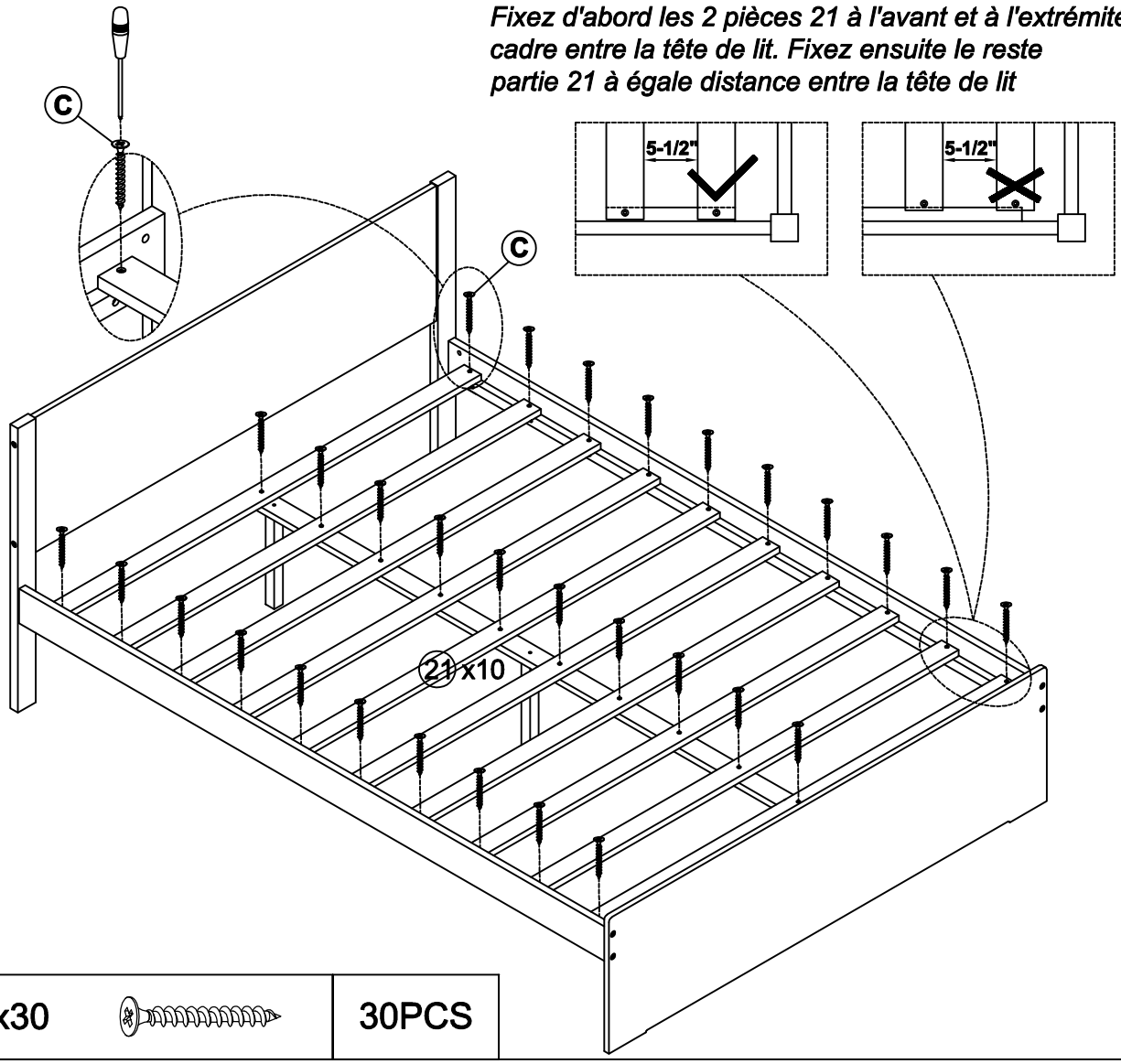

C	Ø4x30		30PCS

Step 5

Étape 5

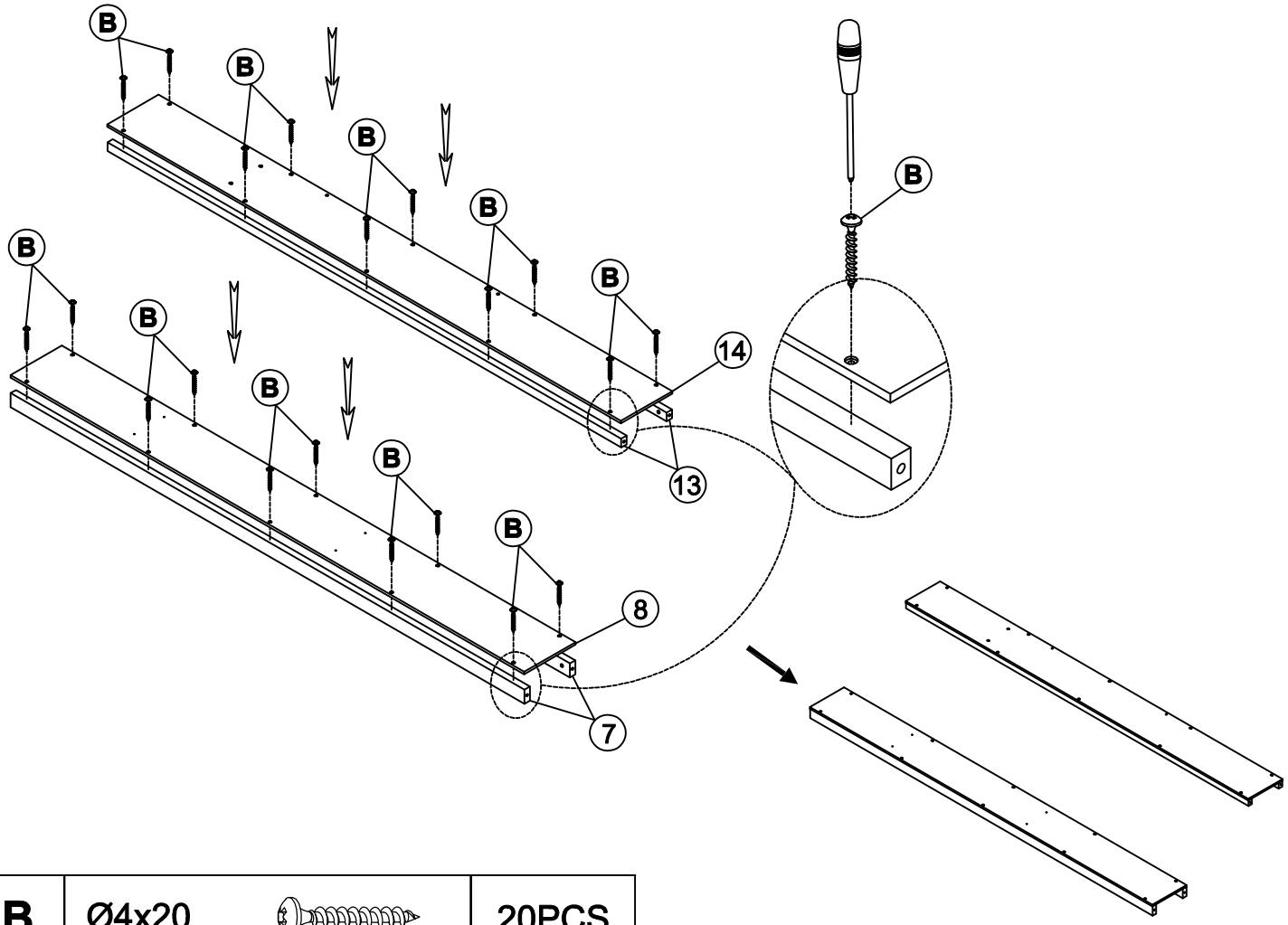

B	Ø4x20		20PCS

Step 6

Étape 6

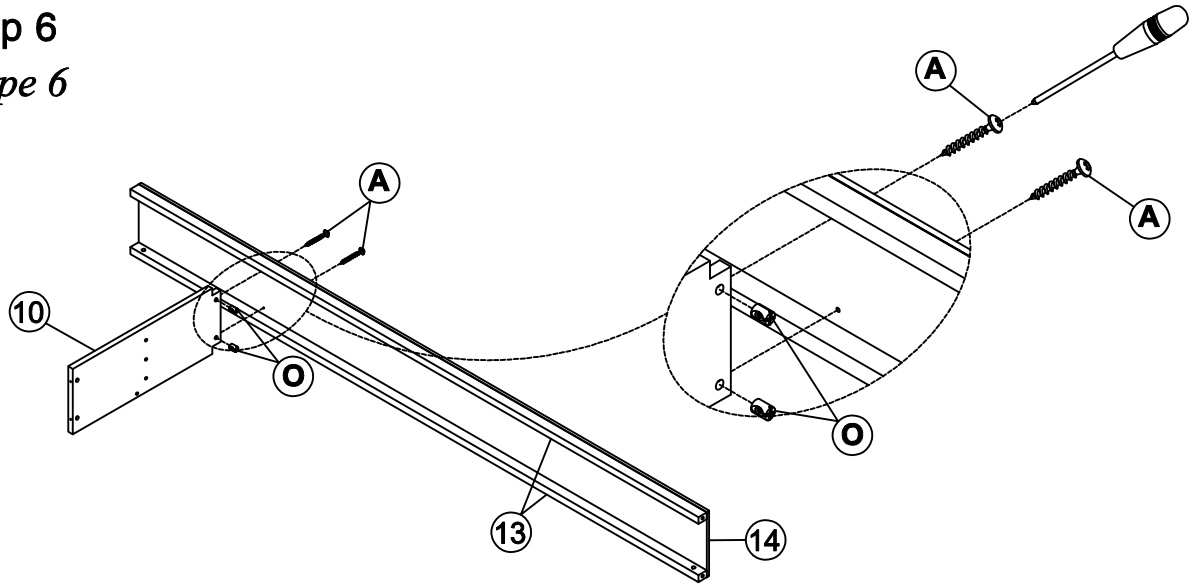

A	Ø4x38		2PCS	**O**	9x10		2PCS

Step 7

Étape 7

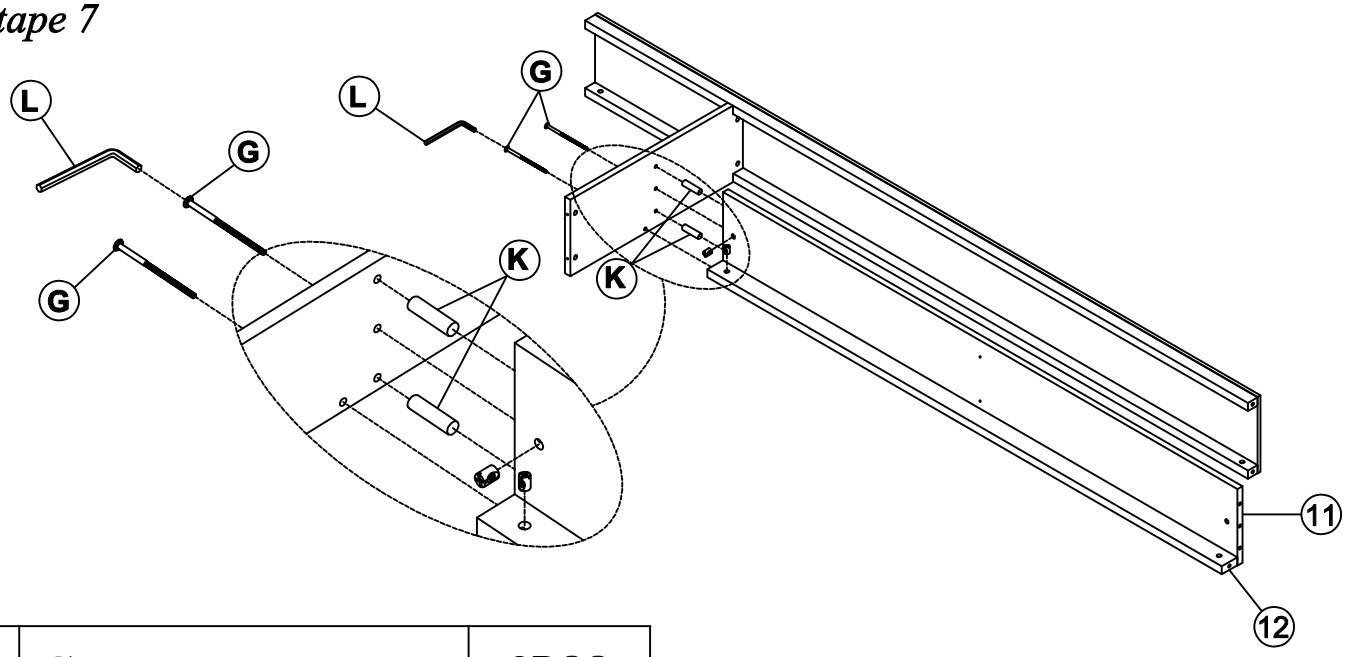

K	Ø8x30	2PCS				
G	1/4x65	2PCS	**L**	4x58		1PC

Step 8

Étape 8

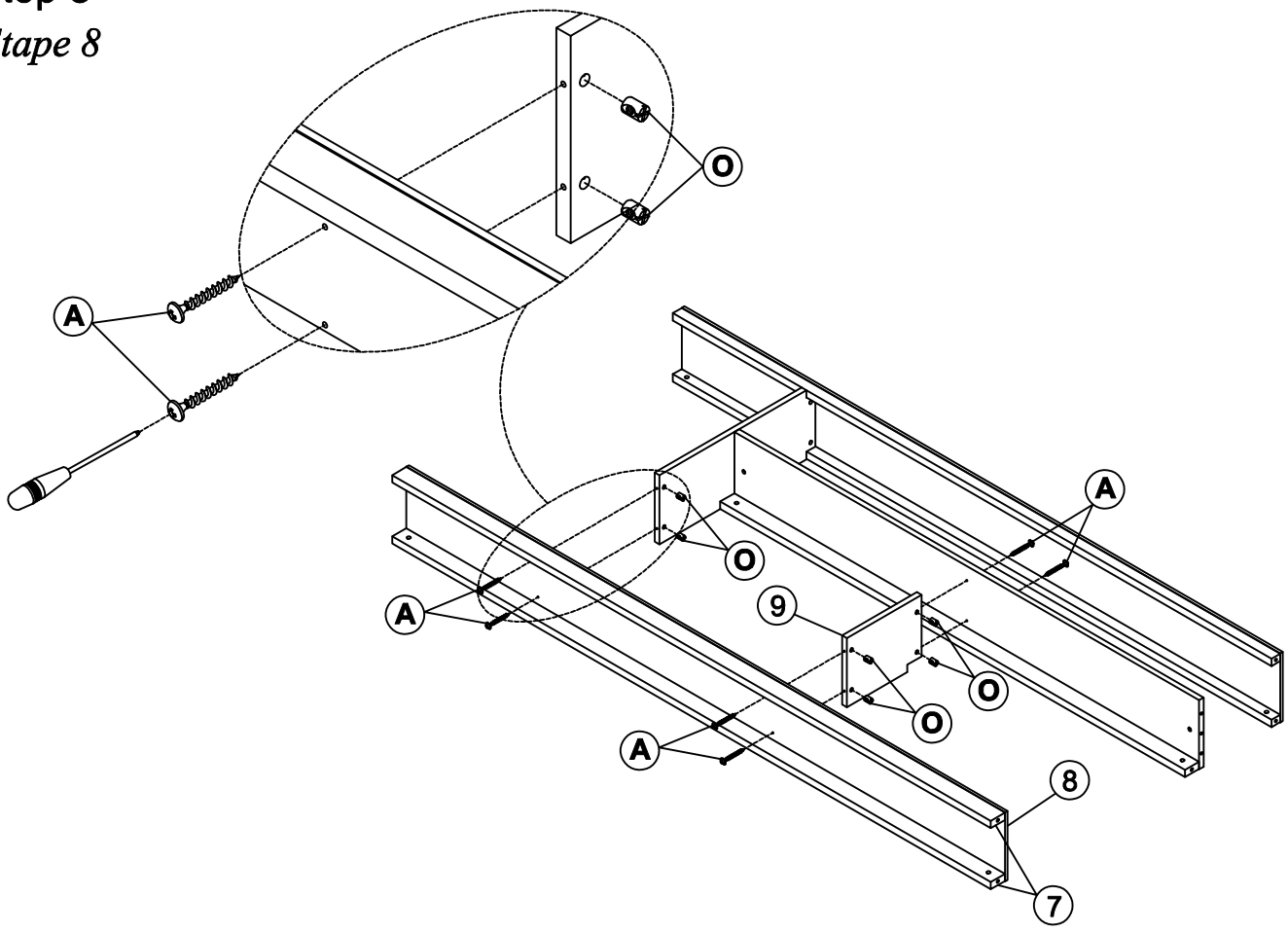

A	Ø4x38	6PCS	**O**	9x10	6PCS

Step 9
Étape 9

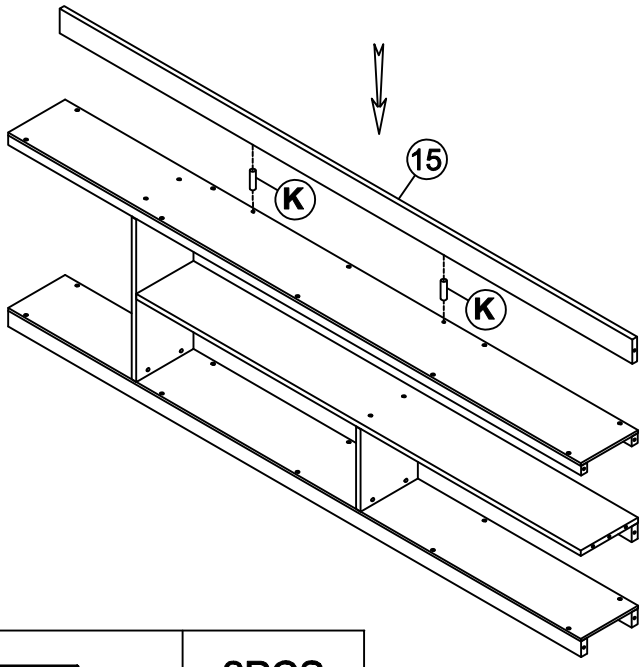

K	Ø8x30		2PCS

Step 10
Étape 10

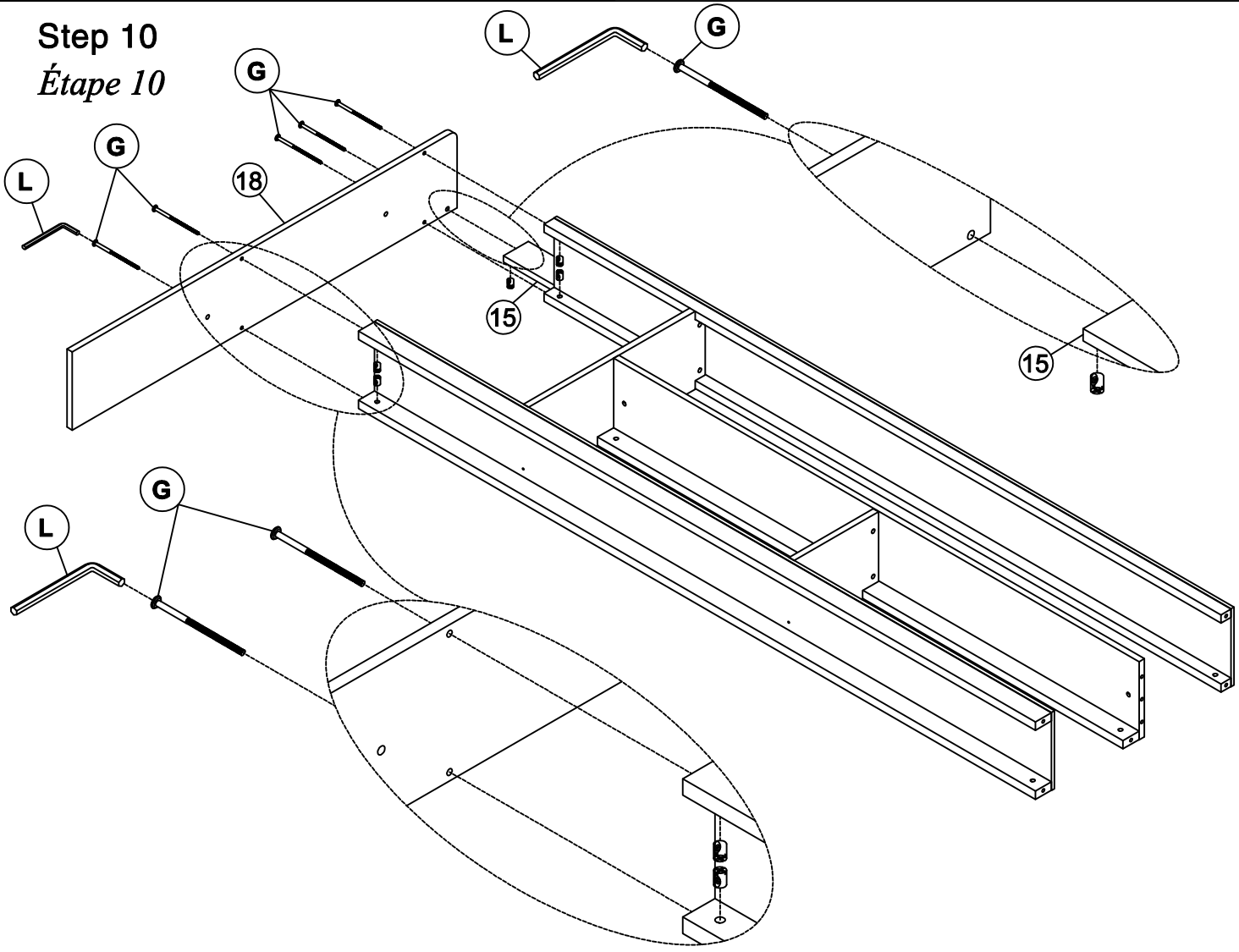

L	4x58	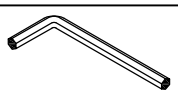	1PC	**G**	1/4x65	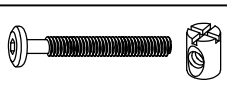	5PCS

Step 11

Étape 11

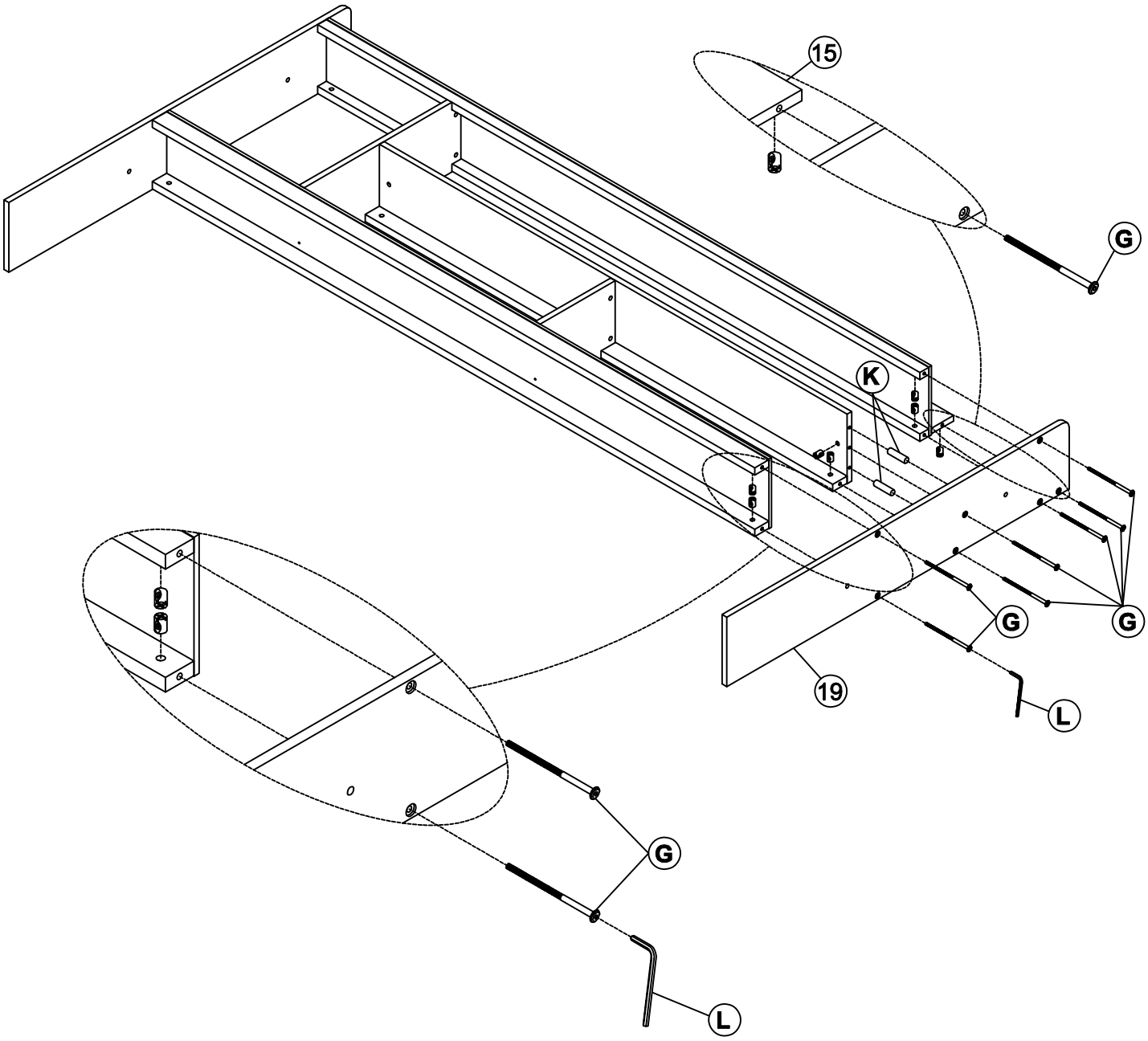

K	Ø8x30	2PCS				
L	4x58	1PC		**G**	1/4x65	7PCS

Step 12

Étape 12

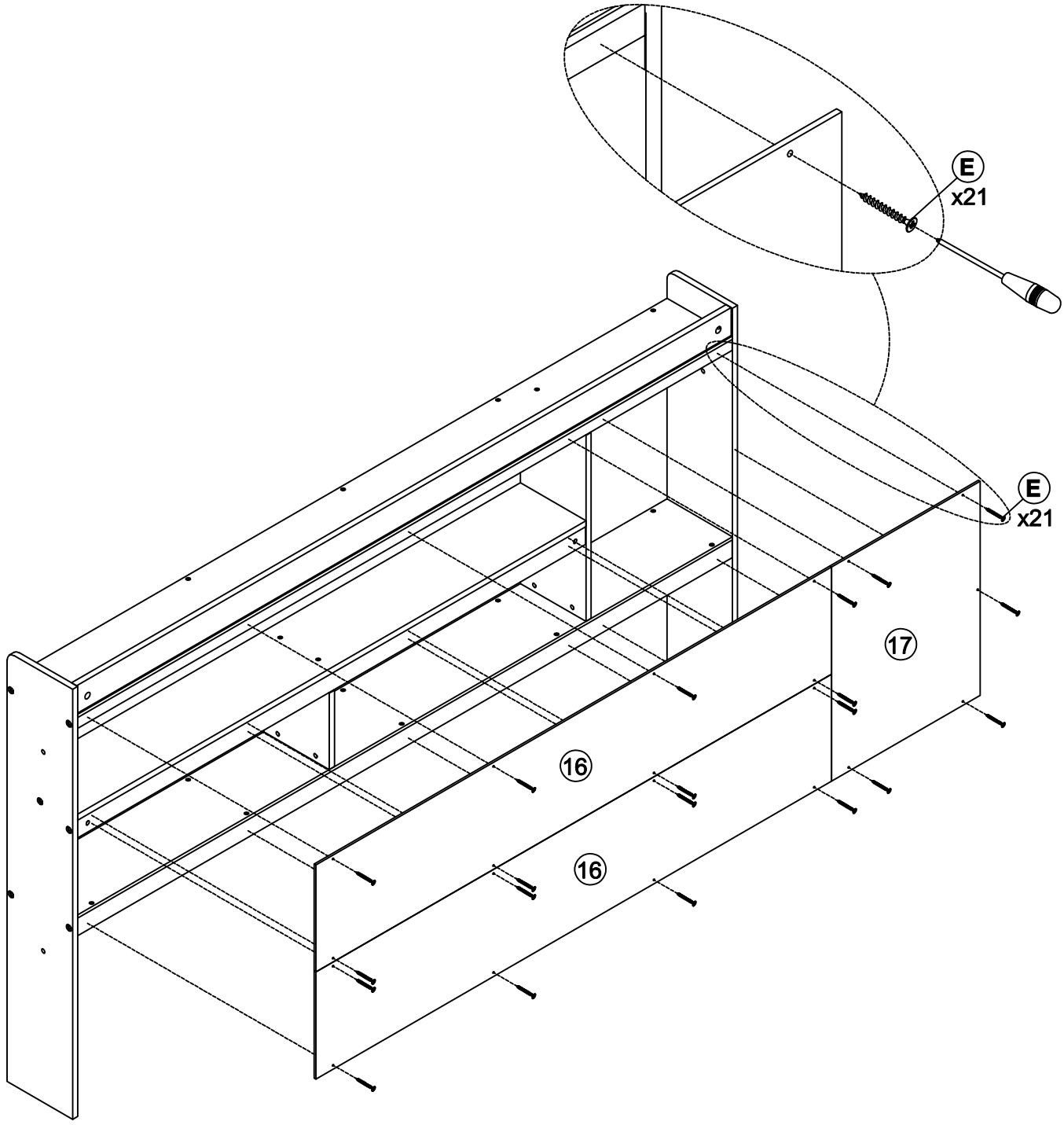

E	Ø3.5x12		21PCS

Step 13
Étape 13

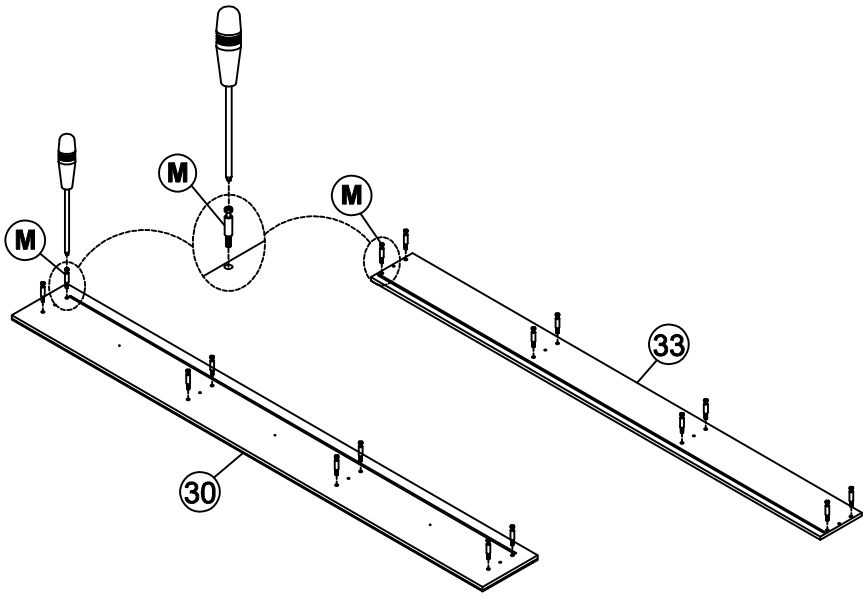

M	Ø 6.5x35		16PCS

Step 14
Étape 14

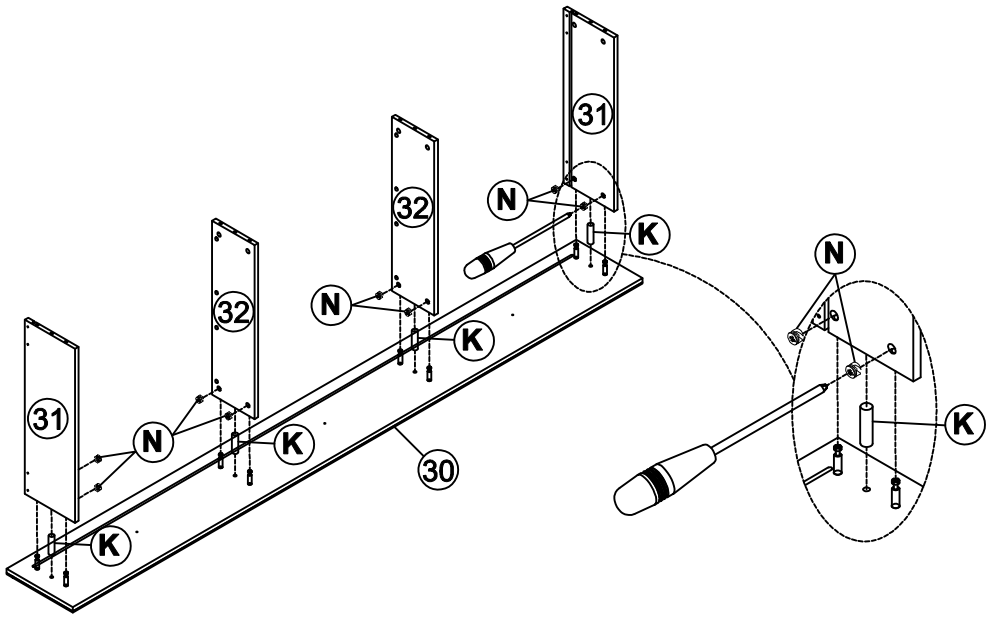

N	Ø12x10		8PCS	**K**	Ø8x30		4PCS

Step 15

Étape 15

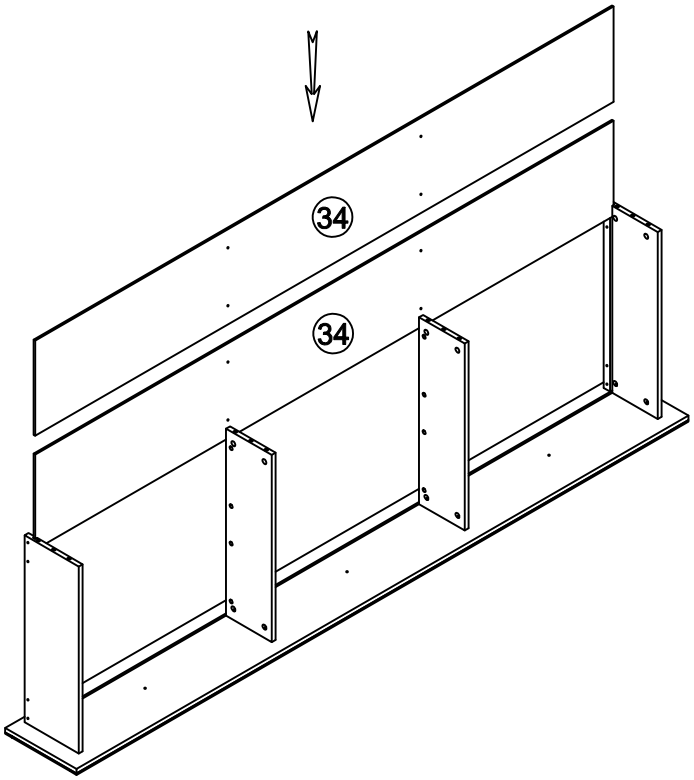

Step 16

Étape 16

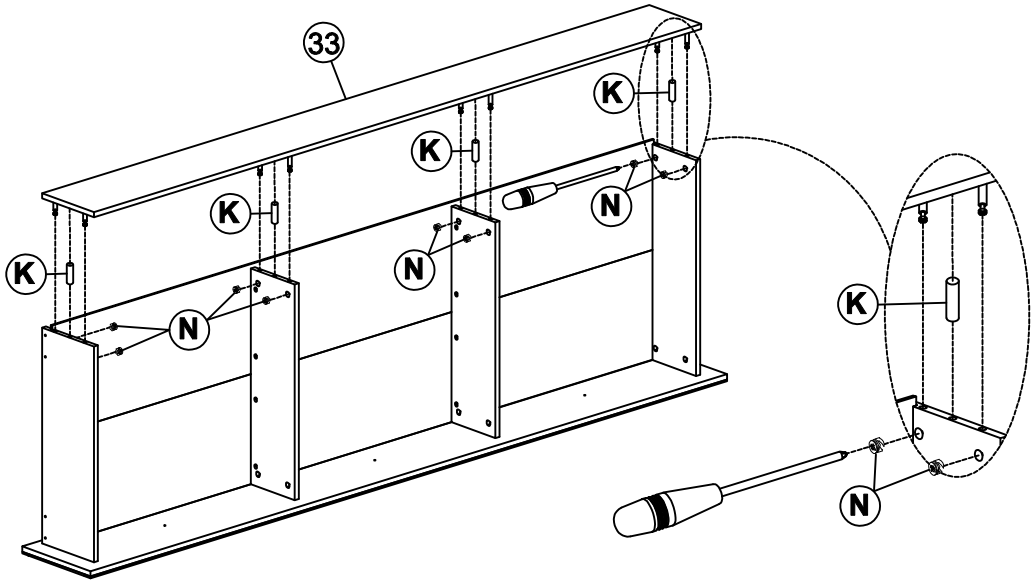

N	Ø12x10	8PCS	**K**	Ø8x30	4PCS

Step 17
Étape 17

View form the Front
Vue de face

View form the Back
Vue de l'arrière

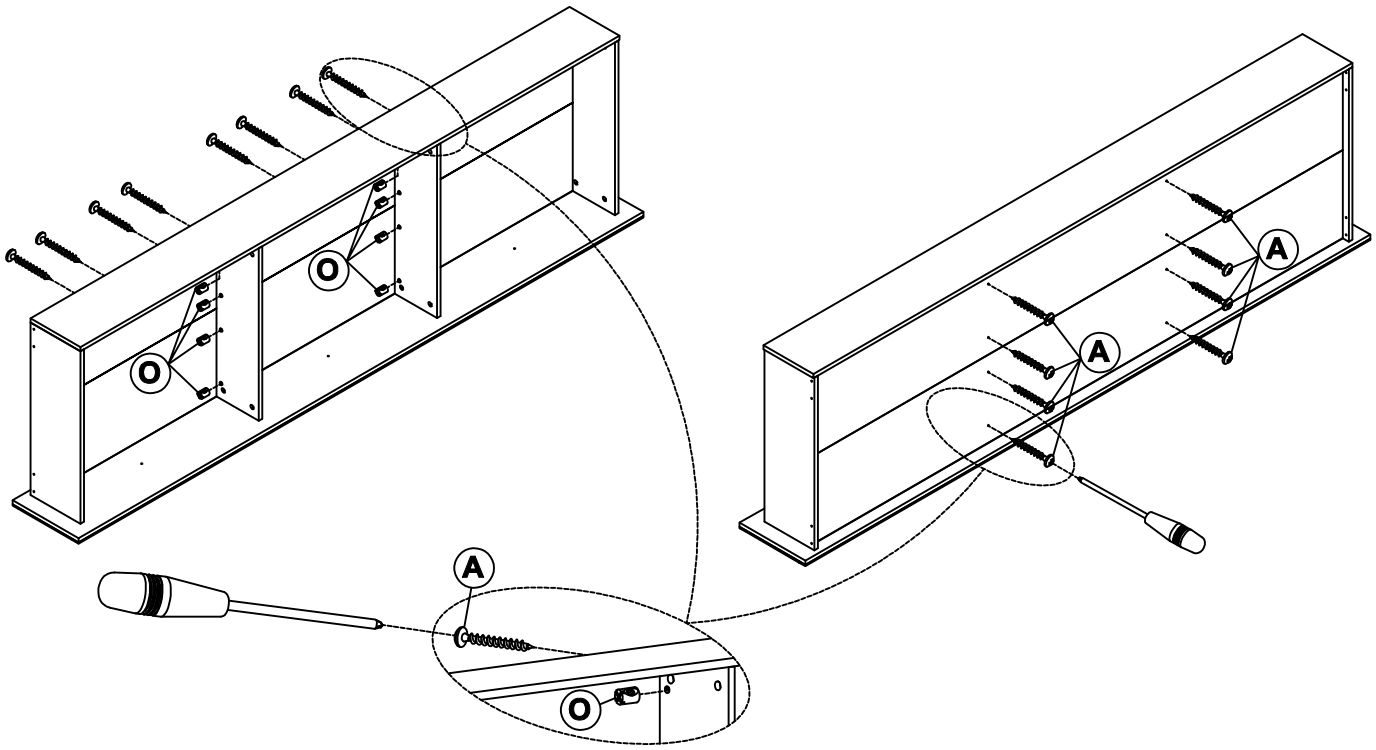

A	Ø4x38	8PCS	**O**	9x10	8PCS

Step 18
Étape 18

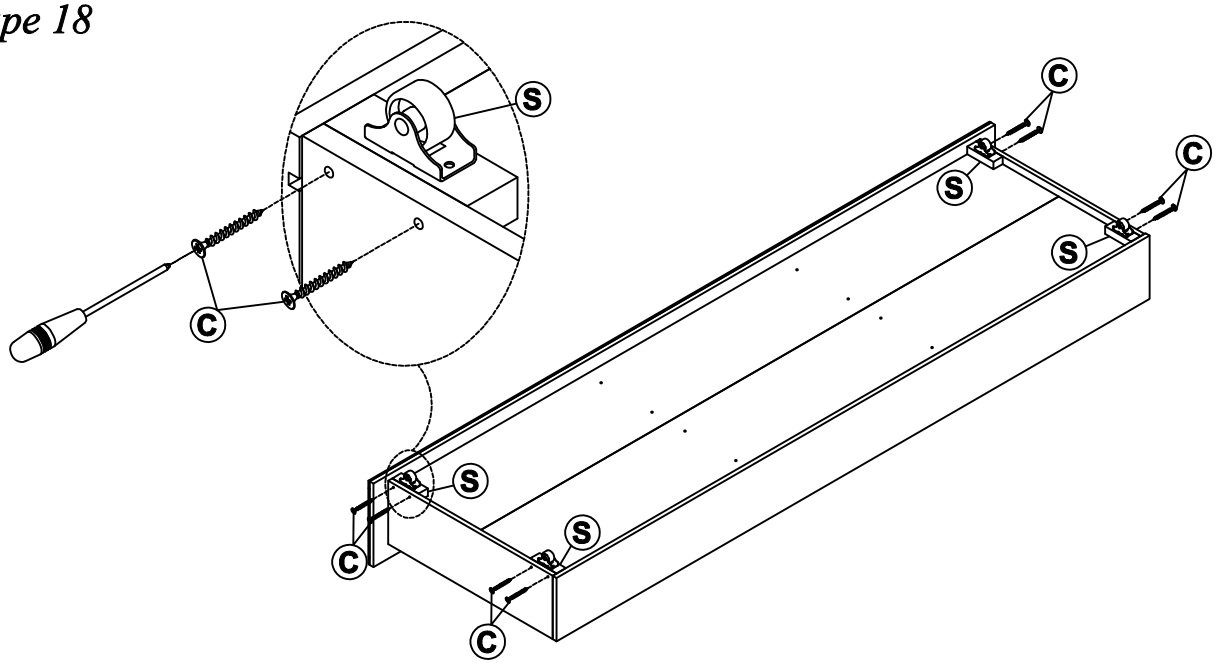

C	Ø4x30	8PCS	**S**		4PCS

Step 19
Étape 19

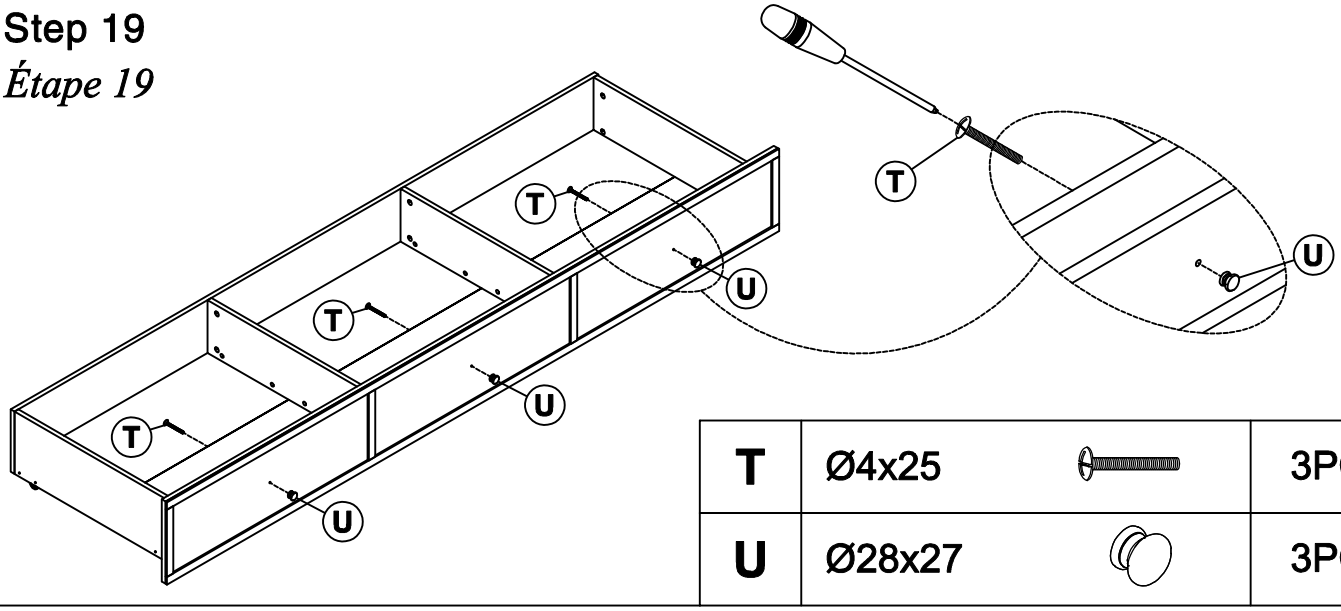

T	Ø4x25	3PCS
U	Ø28x27	3PCS

Step 20
Étape 20

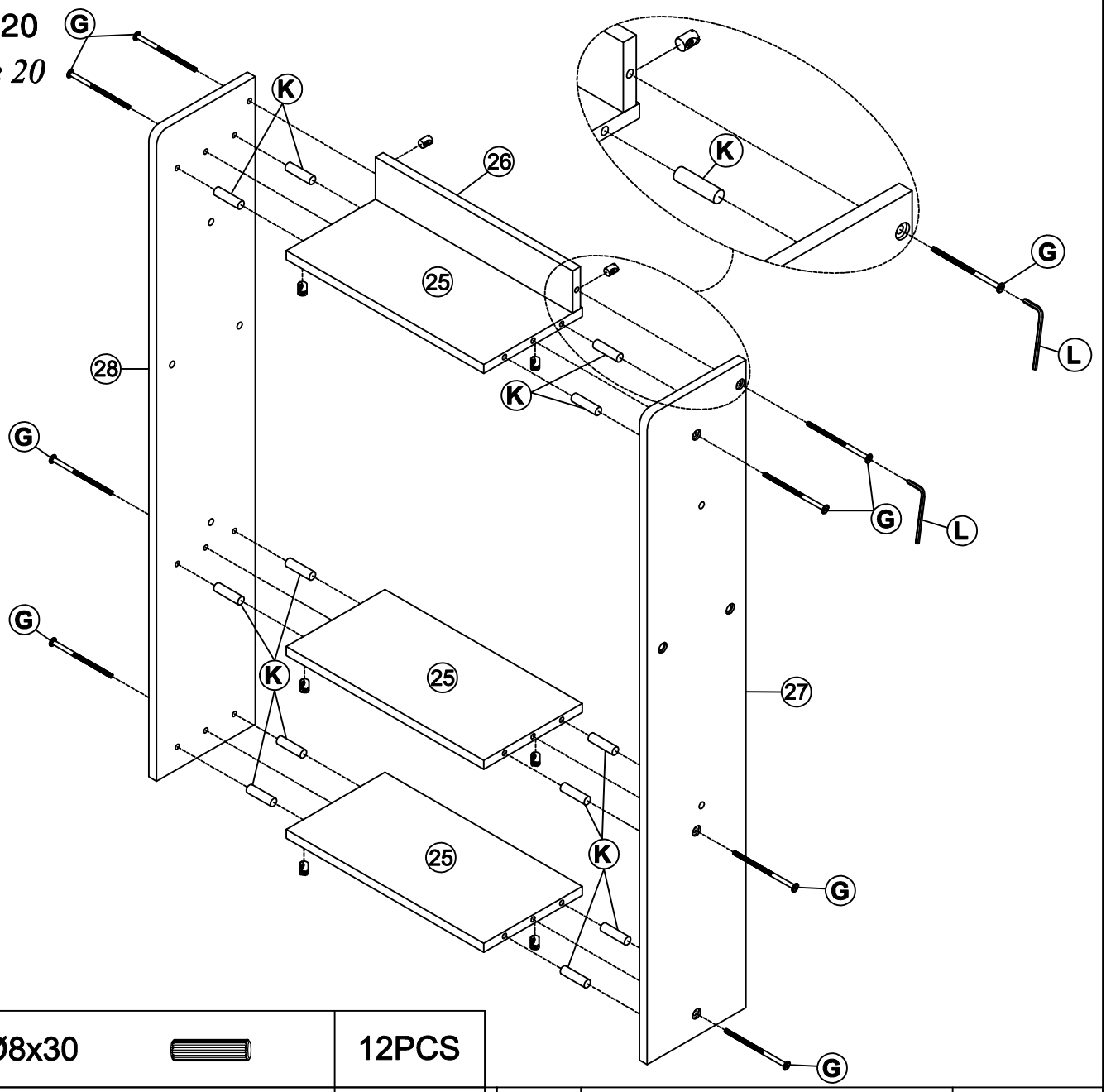

K	Ø8x30	12PCS			
L	4x58	1PC	**G**	1/4x65	8PCS

Step 21
Étape 21

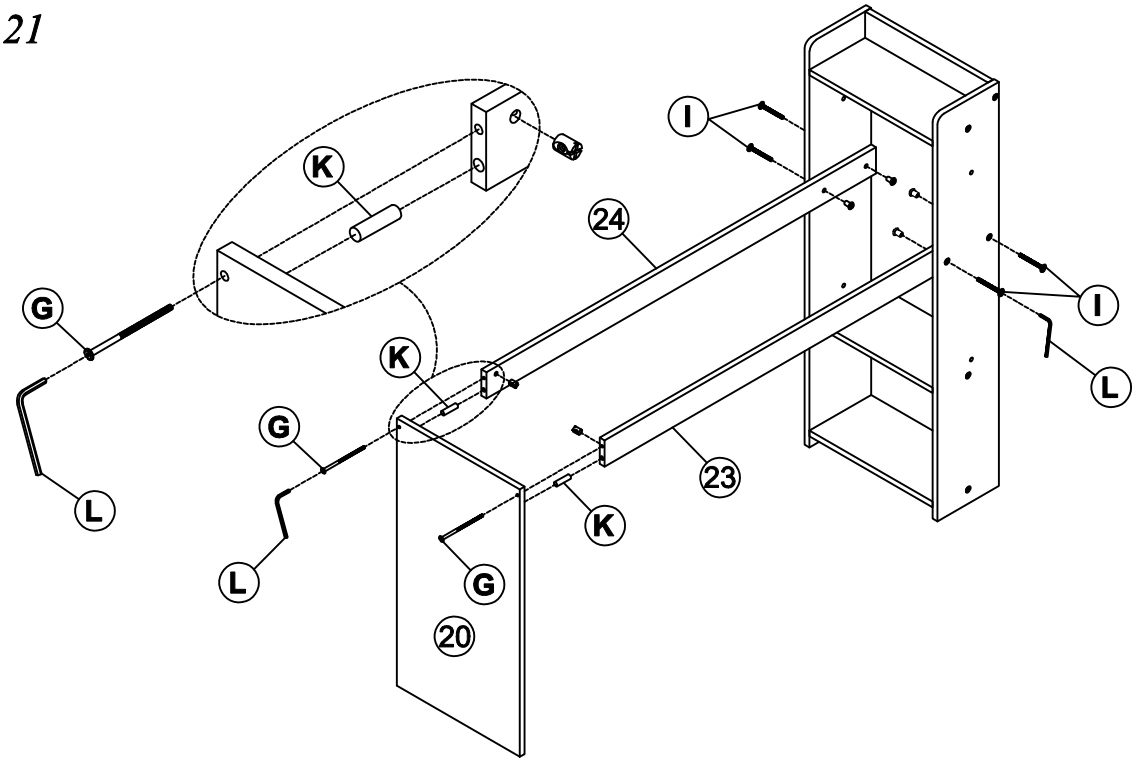

L	4x58		1PC	**K**	Ø8x30		2PCS
G	1/4x65		2PCS	**I**	1/4x20		4PCS

Step 22
Étape 22

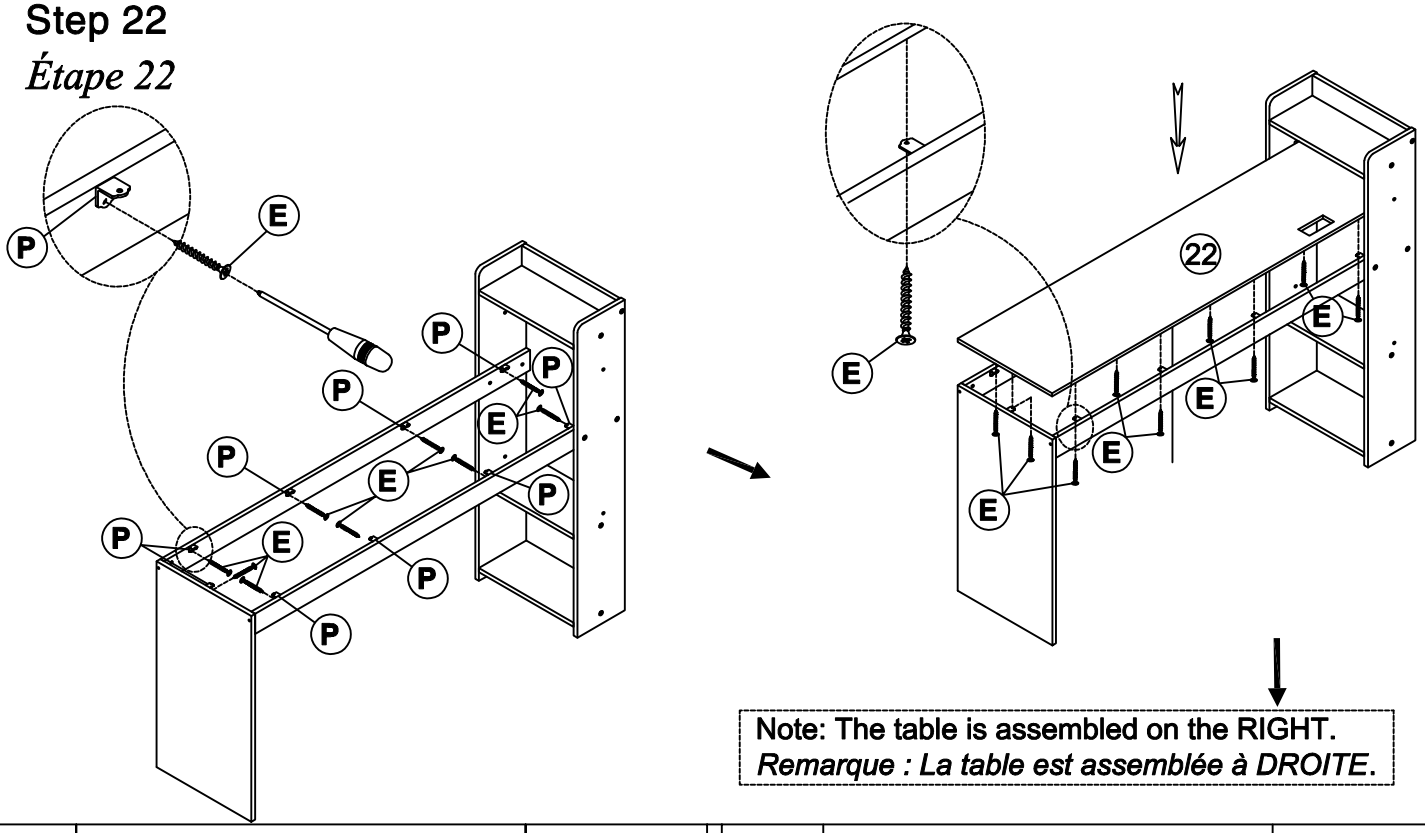

Note: The table is assembled on the RIGHT.
Remarque : La table est assemblée à DROITE.

P	15x15x2		9PCS	**E**	Ø3.5x12		18PCS

Step 23

Étape 23

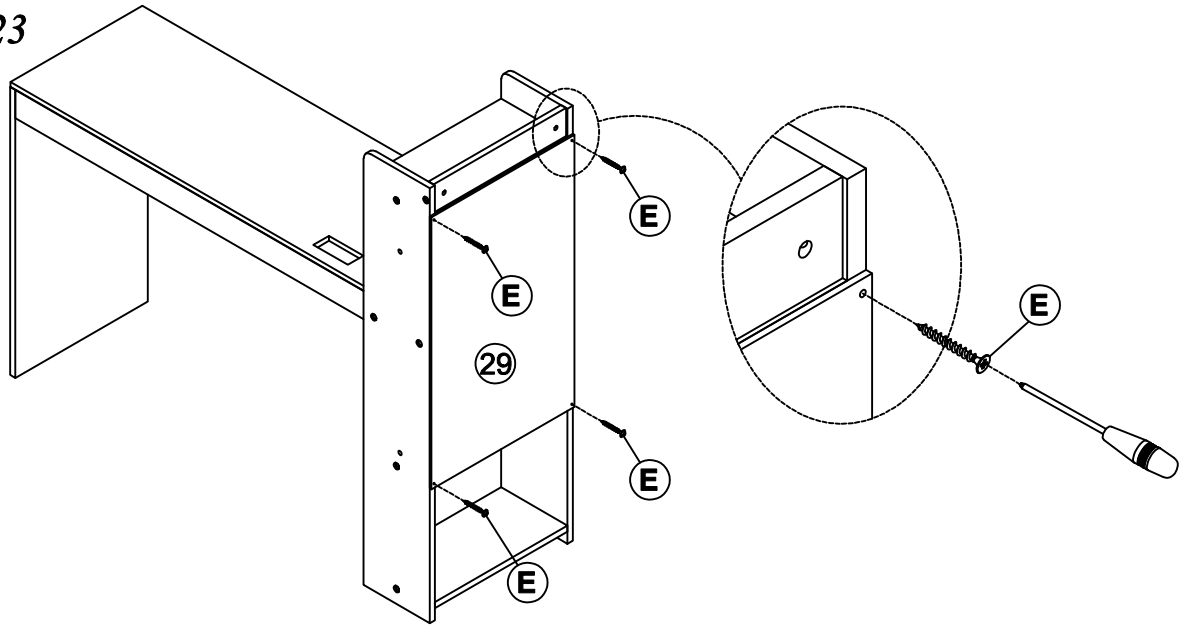

Note: The table is assembled on the RIGHT.
Remarque : La table est assemblée à DROITE.

E	Ø3.5x12		4PCS

Step 24

Étape 24

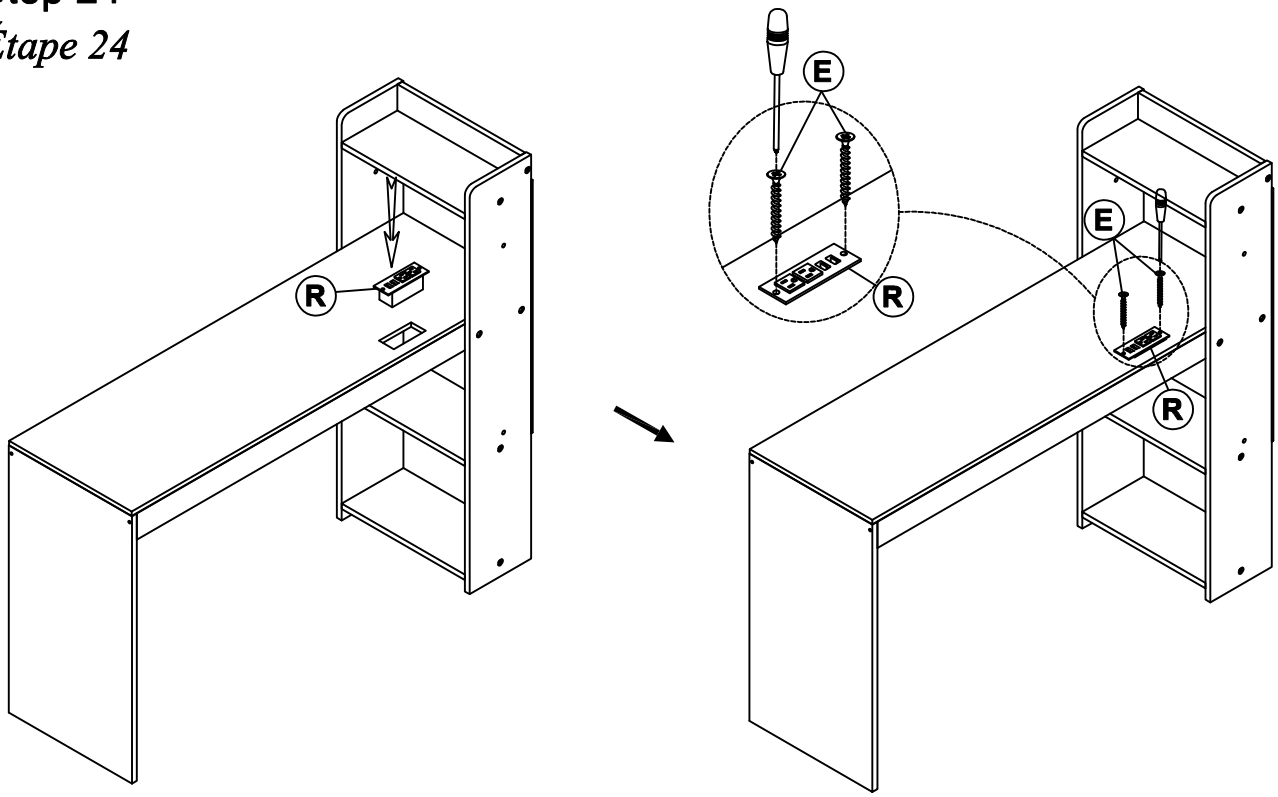

Note: The table is assembled on the RIGHT.
Remarque : La table est assemblée à DROITE.

R		1PC	**E**	Ø3.5x12		2PCS

Step 25

Étape 25

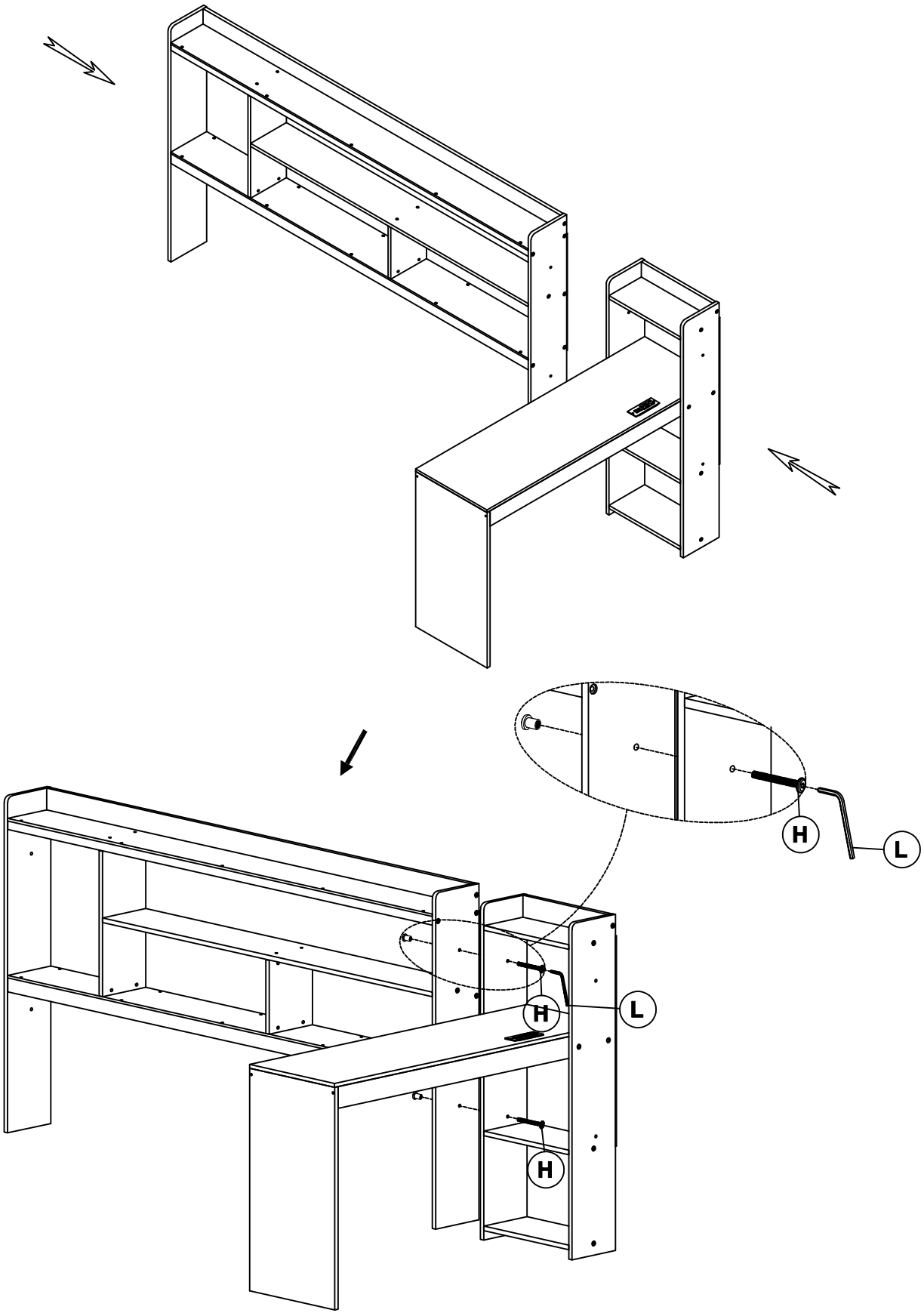

Note: The table is assembled on the RIGHT.
Remarque : La table est assemblée à DROITE.

L	4x58	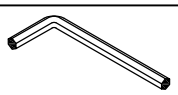	1PC	**H**	1/4x25		2PCS

Step 26

Étape 26

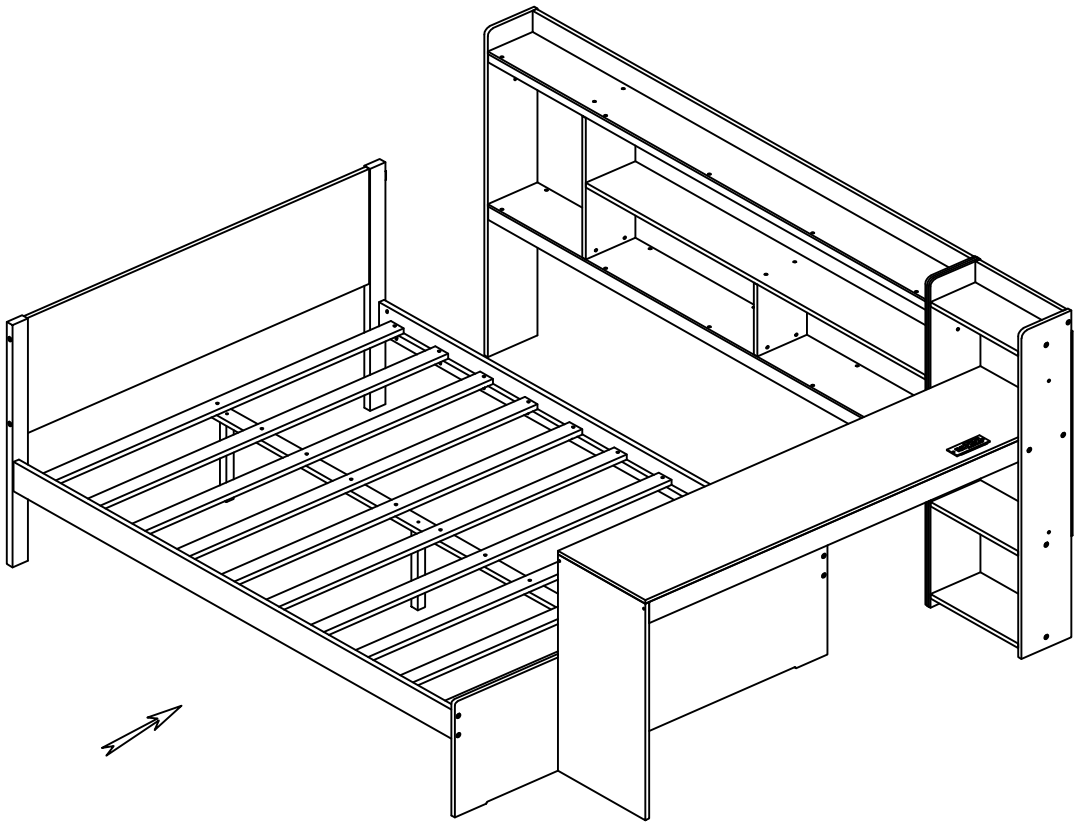

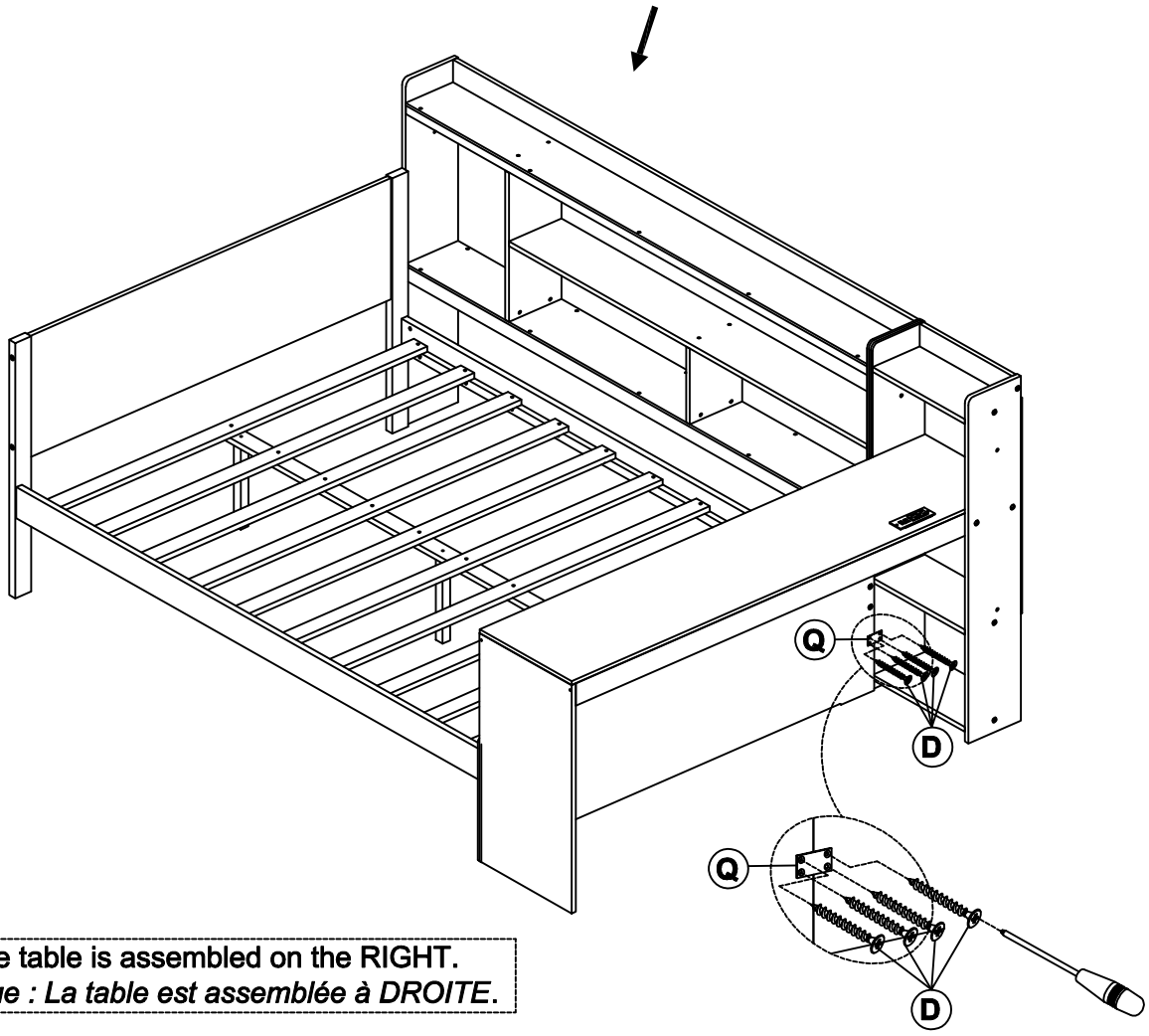

Note: The table is assembled on the RIGHT.
Remarque : La table est assemblée à DROITE.

Q	50x28x2		1PC	**D**	Ø4x15	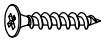	4PCS

Step 27
Étape 27

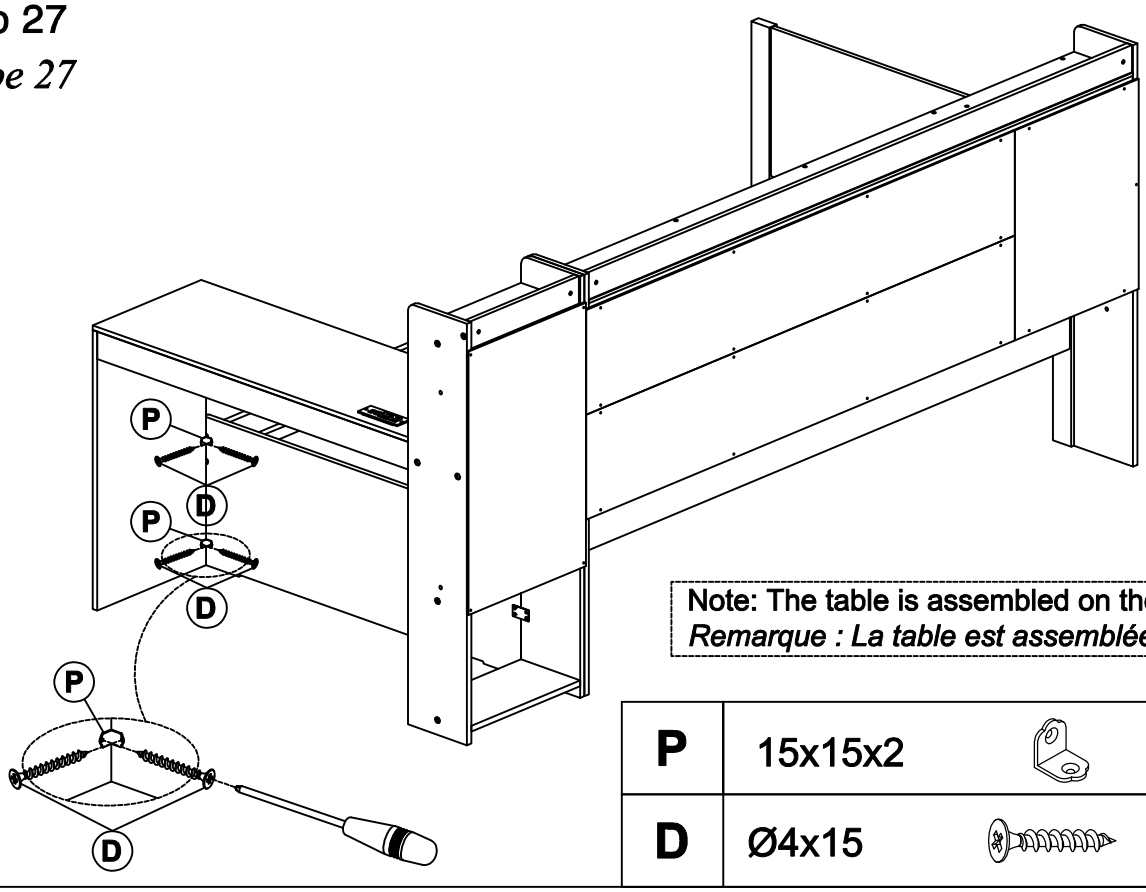

Note: The table is assembled on the RIGHT.
Remarque : La table est assemblée à DROITE.

P	15x15x2	2PCS
D	Ø4x15	4PCS

Step 28
Étape 28

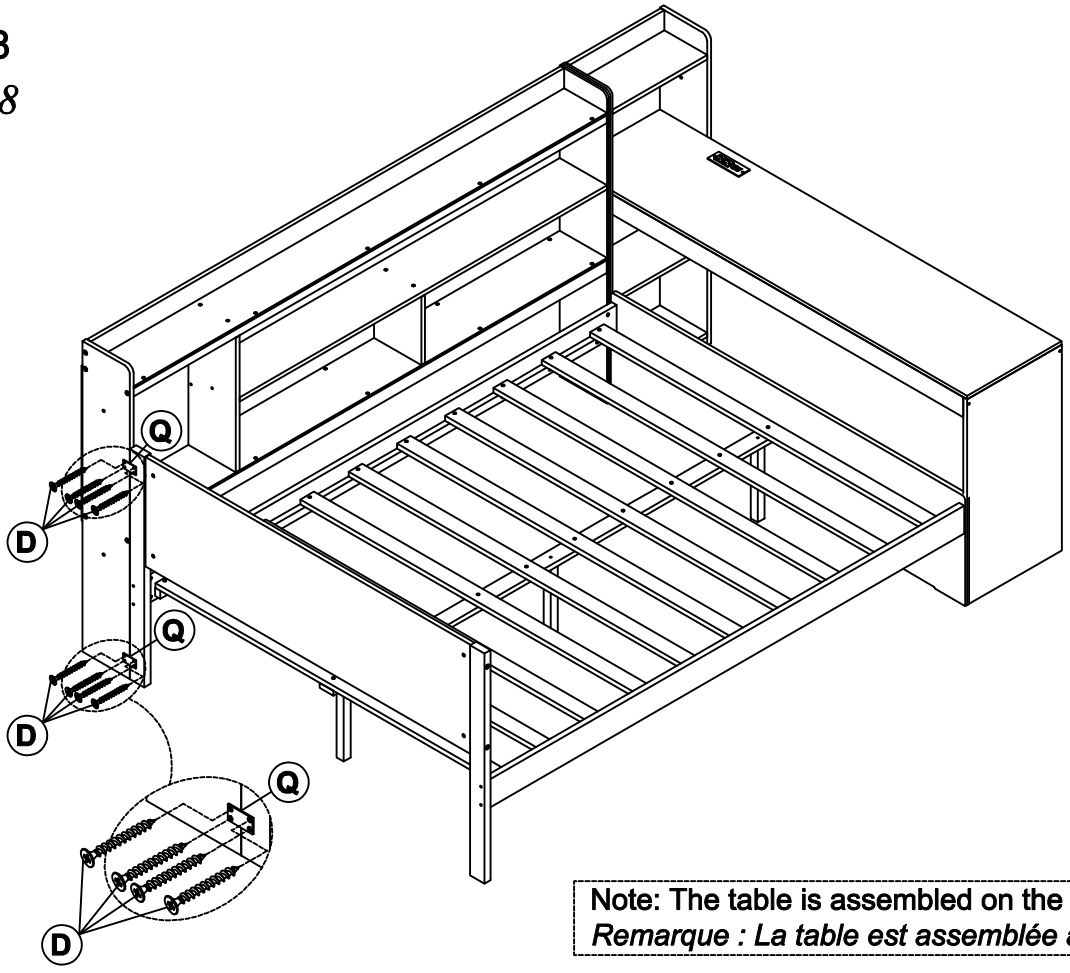

Note: The table is assembled on the RIGHT.
Remarque : La table est assemblée à DROITE.

Q	50x28x2	2PCS	**D**	Ø4x15	8PCS

Step 29
Étape 29

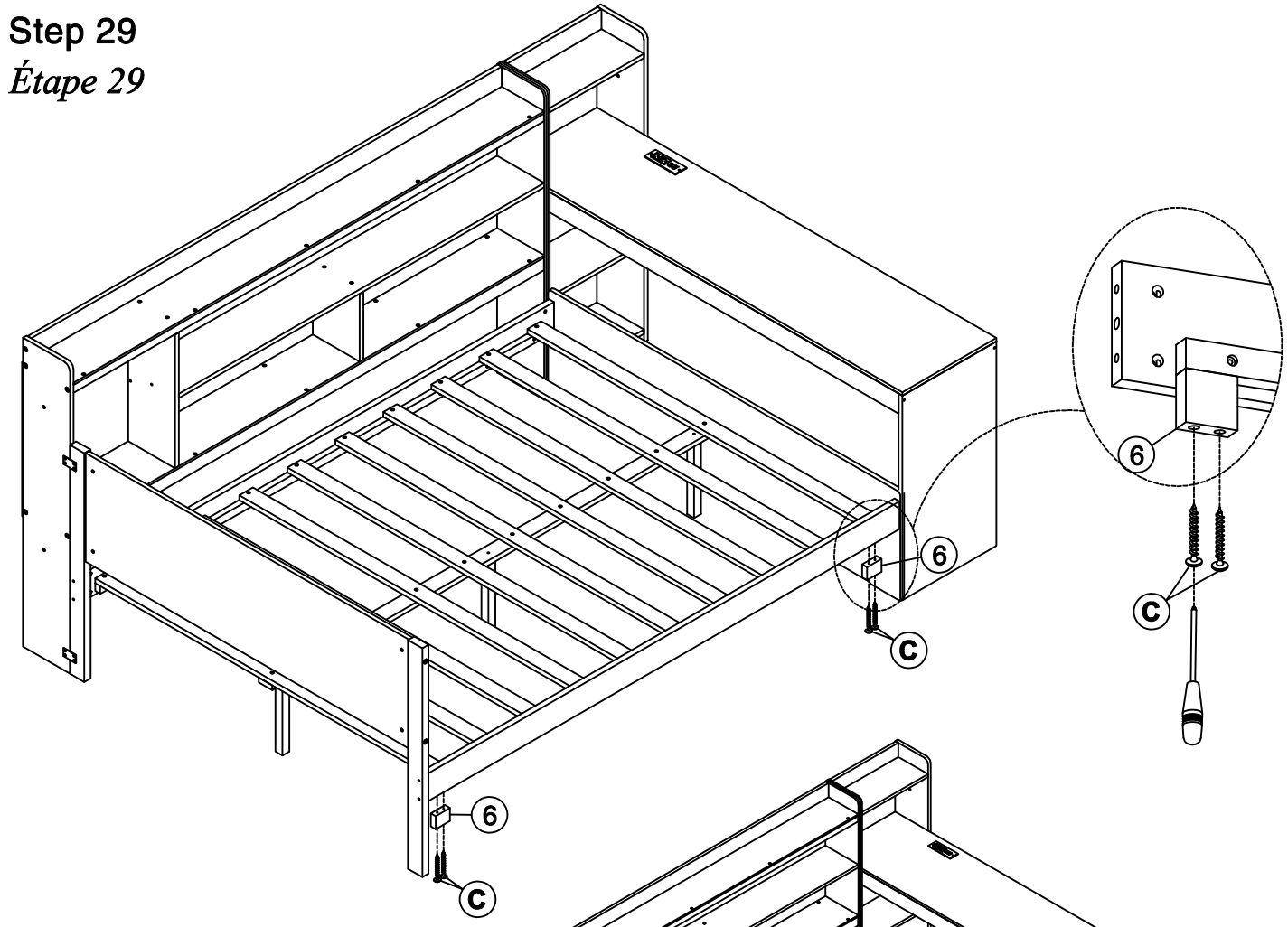

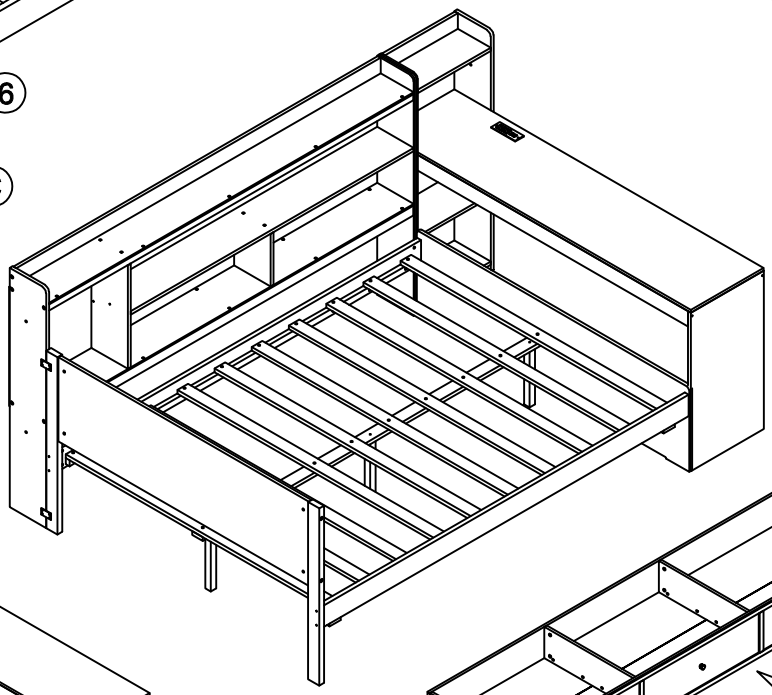

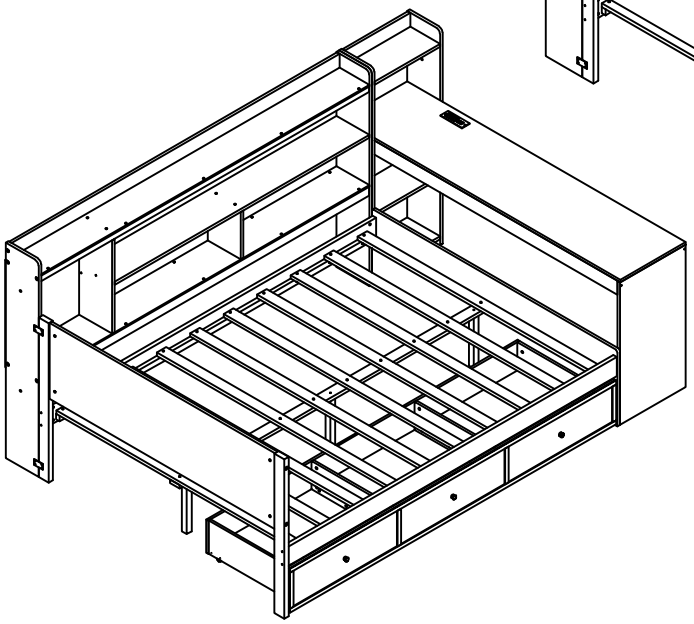

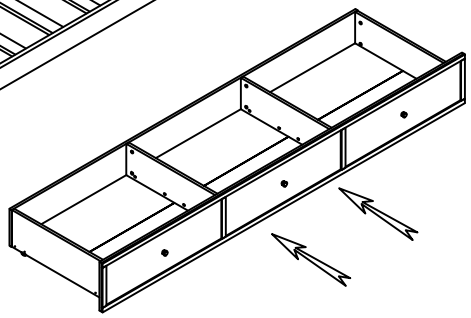

Note: The table is assembled on the RIGHT.
Remarque : La table est assemblée à DROITE.

Completed
Complété

C	Ø4x30 	4PCS

Step 30

Étape 30

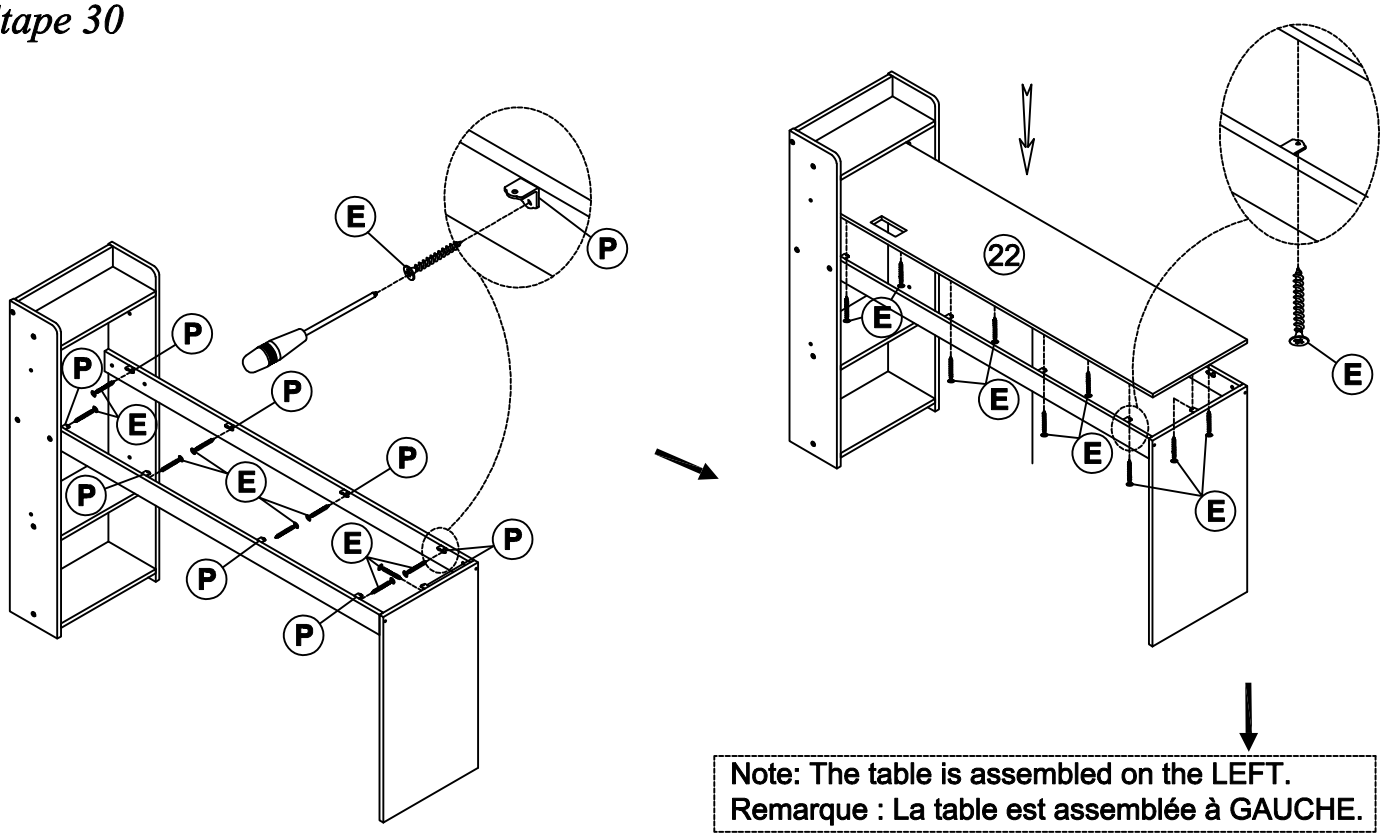

Note: The table is assembled on the LEFT.
Remarque : La table est assemblée à GAUCHE.

P	15x15x2	9PCS	**E**	Ø3.5x12	18PCS

Step 31

Étape 31

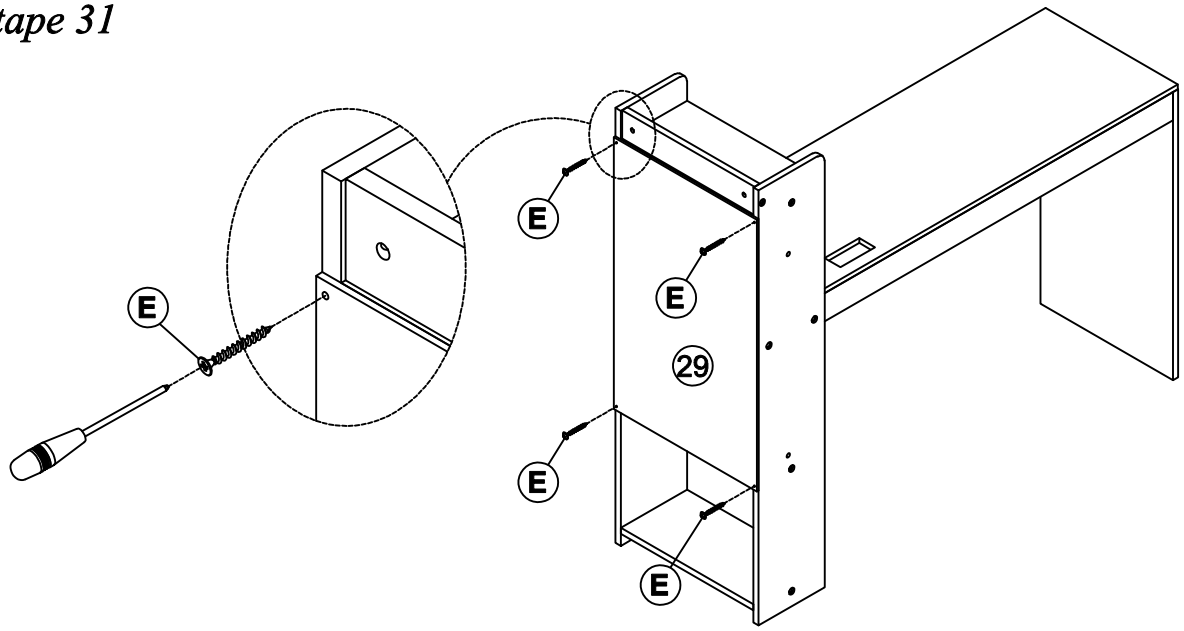

Note: The table is assembled on the LEFT.
Remarque : La table est assemblée à GAUCHE.

E	Ø3.5x12	4PCS

Step 32

Étape 32

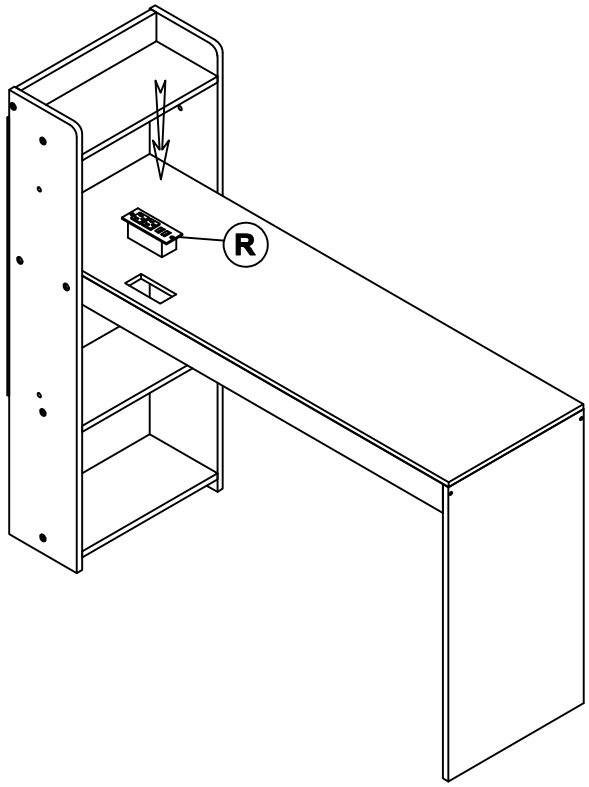

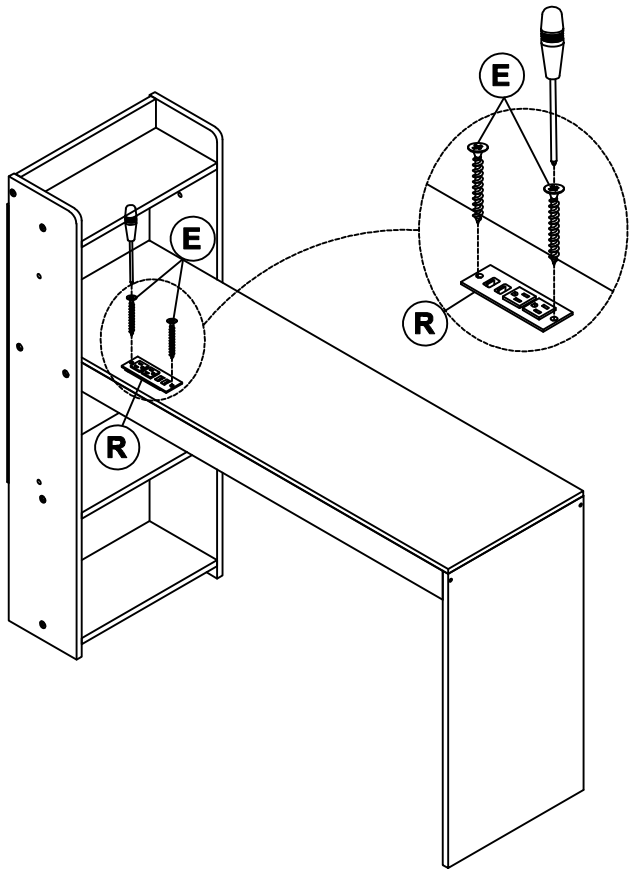

Note: The table is assembled on the LEFT.
Remarque : La table est assemblée à GAUCHE.

R		1PC	**E**	Ø3.5x12 	2PCS

Step 33

Étape 33

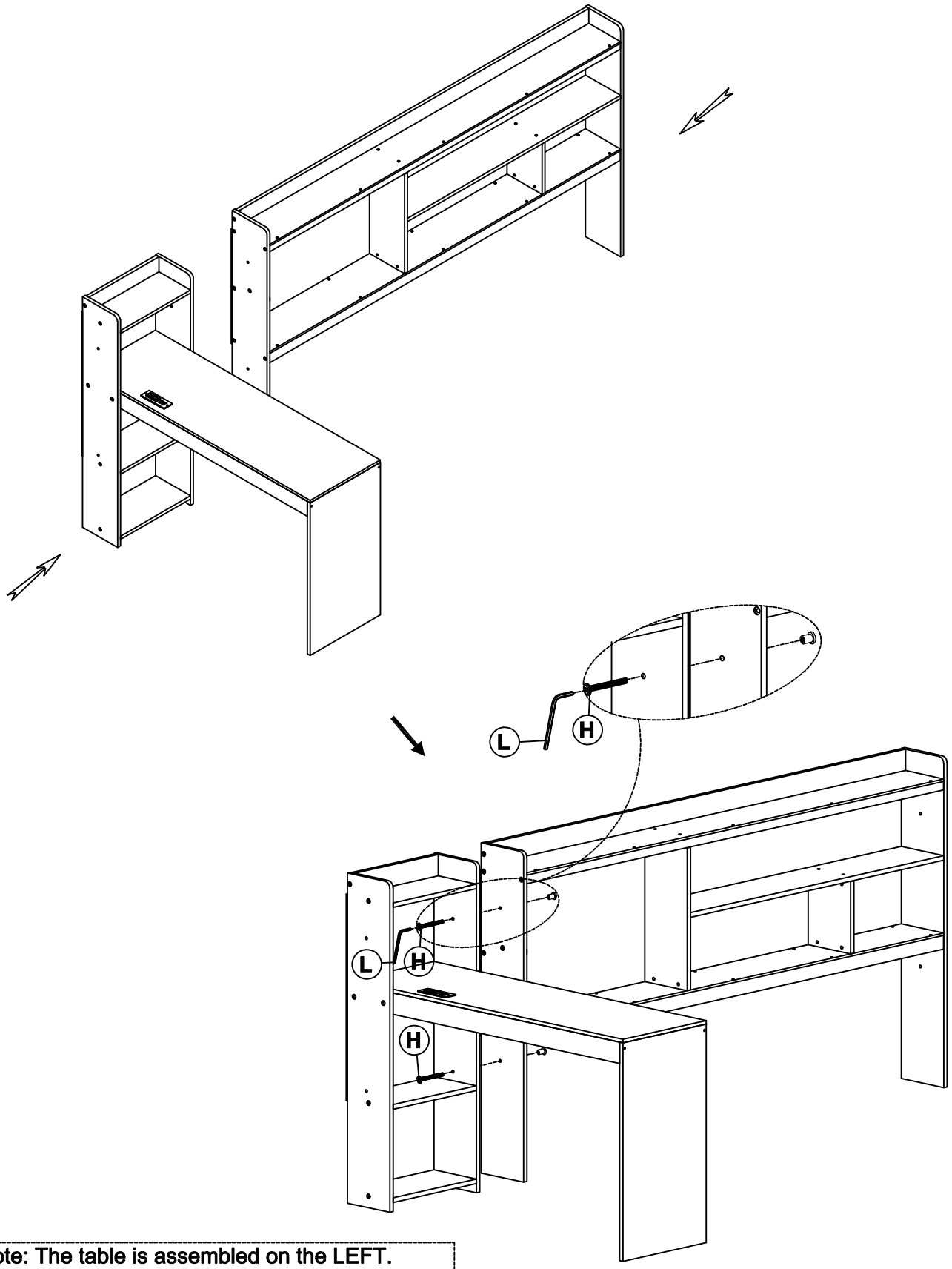

Note: The table is assembled on the LEFT.
Remarque : La table est assemblée à GAUCHE.

L	4x58		1PC	**H**	1/4x25		2PCS

Step 34
Étape 34

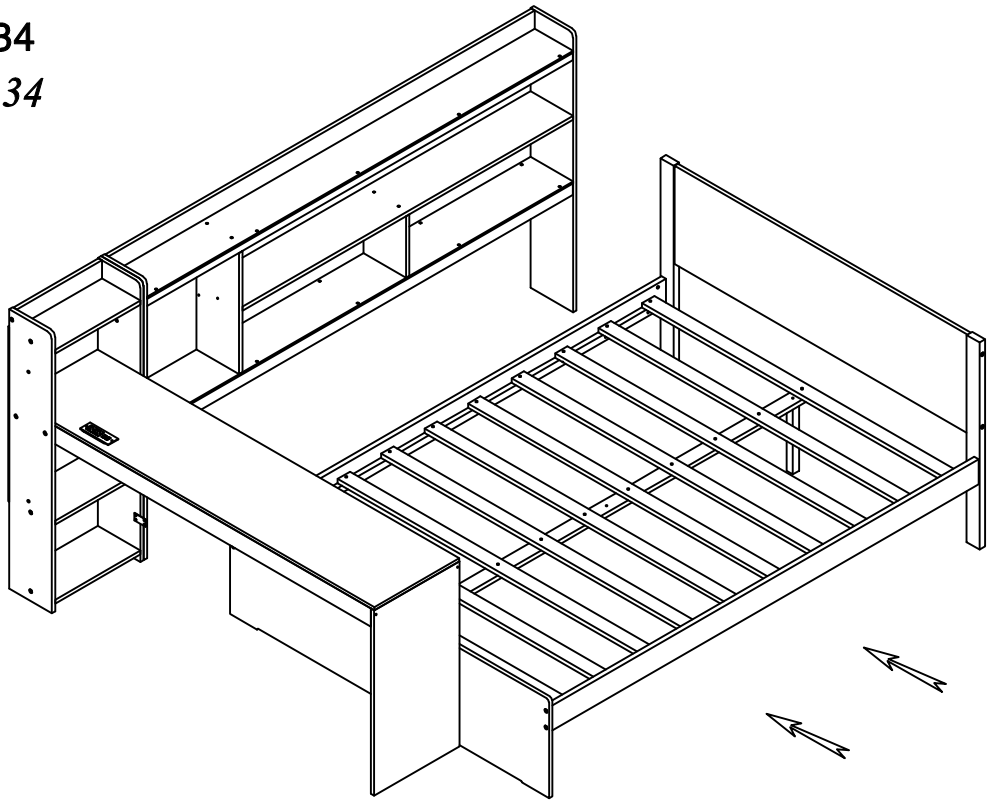

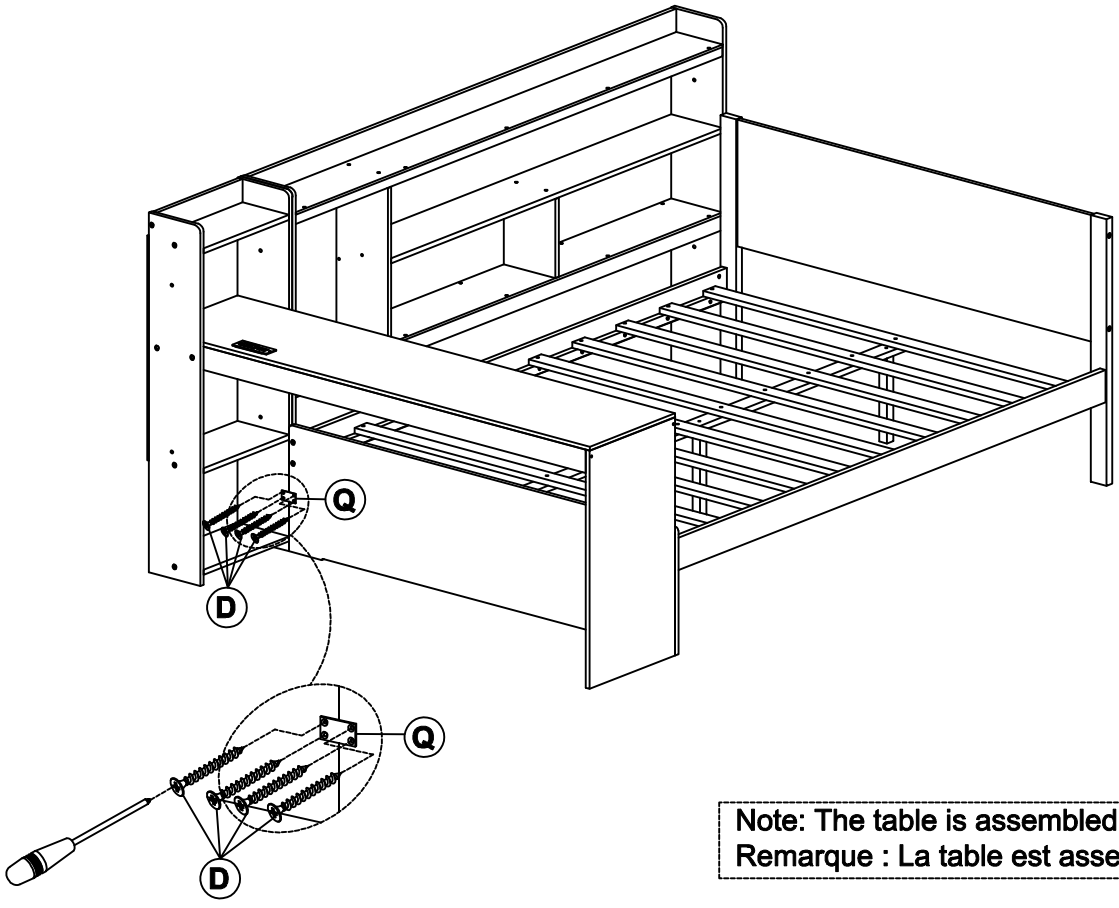

Note: The table is assembled on the LEFT.
Remarque : La table est assemblée à GAUCHE.

Q	50x28x2		1PC	**D**	Ø4x15	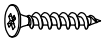	4PCS

Step 35
Étape 35

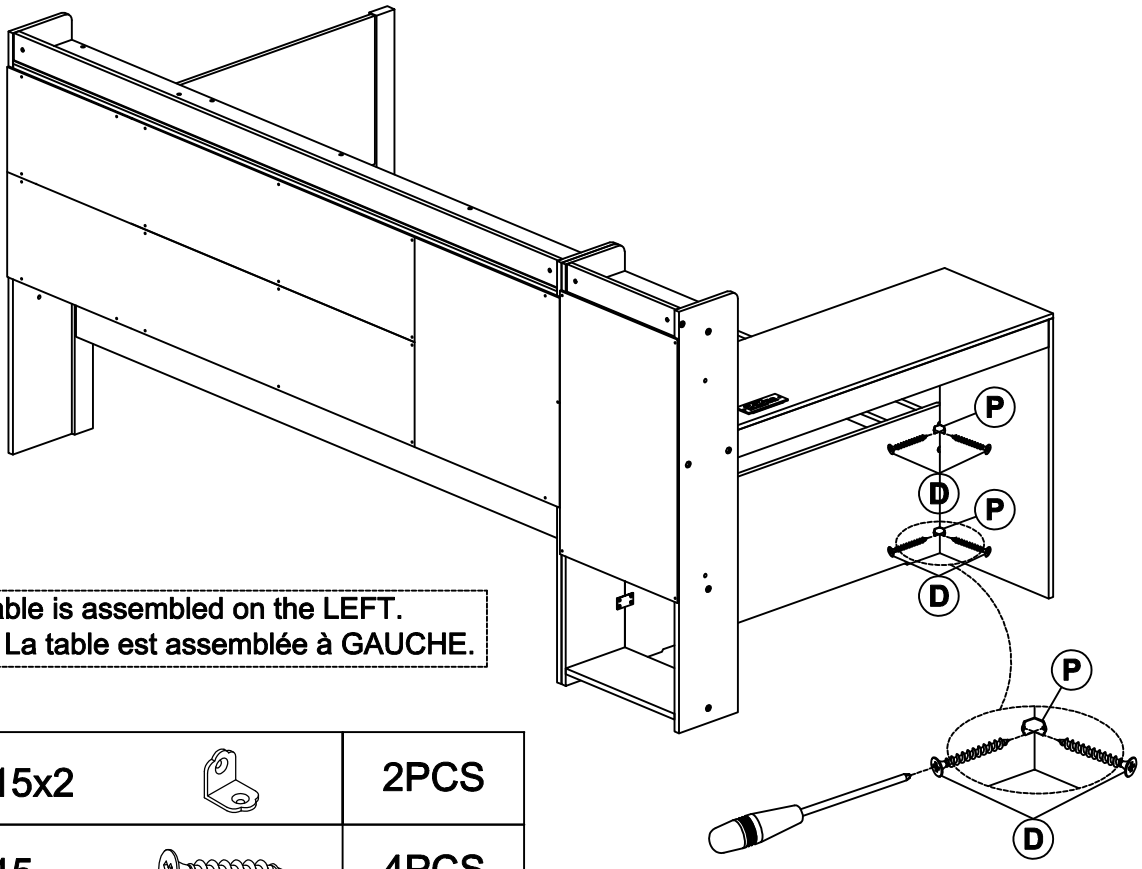

Note: The table is assembled on the LEFT.
Remarque : La table est assemblée à GAUCHE.

P	15x15x2	2PCS
D	Ø4x15	4PCS

Step 36
Étape 36

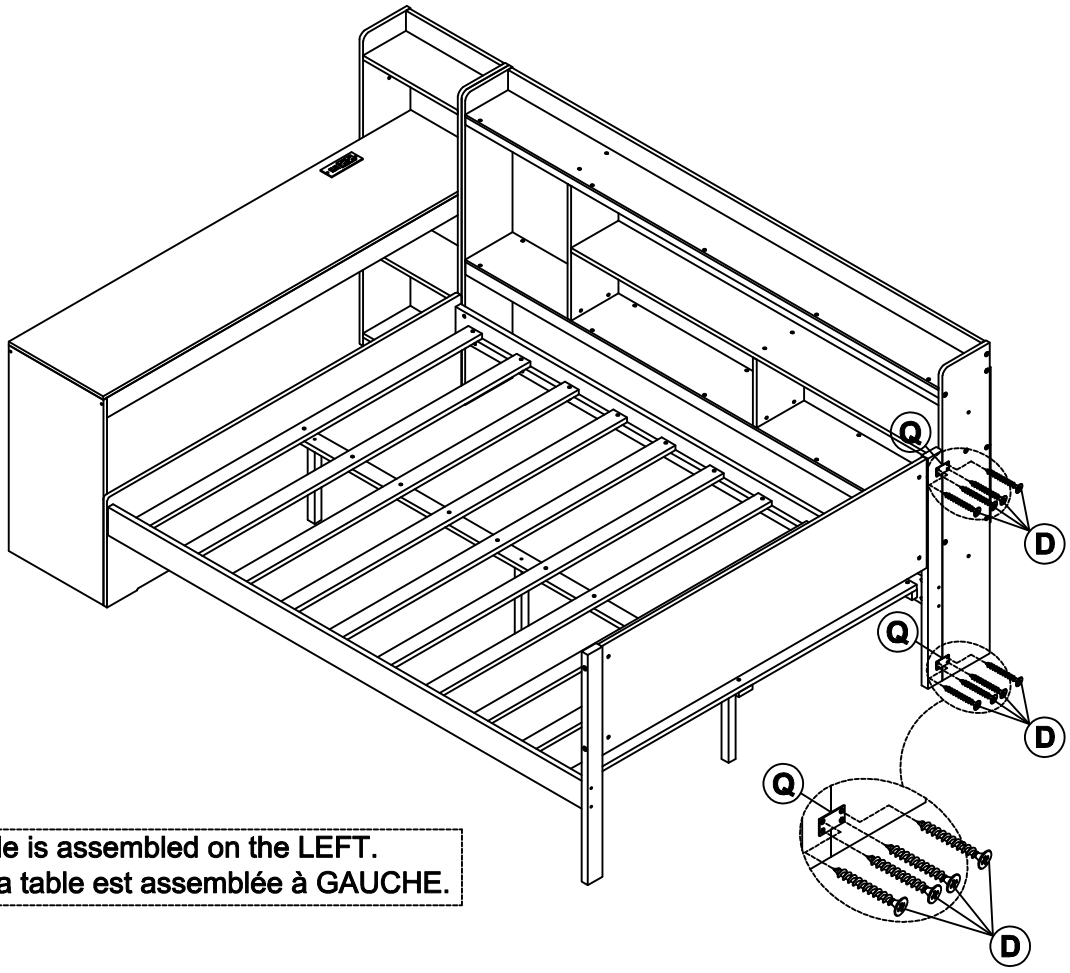

Note: The table is assembled on the LEFT.
Remarque : La table est assemblée à GAUCHE.

Q	50x28x2	2PCS	**D**	Ø4x15	8PCS

Step 37
Étape 37

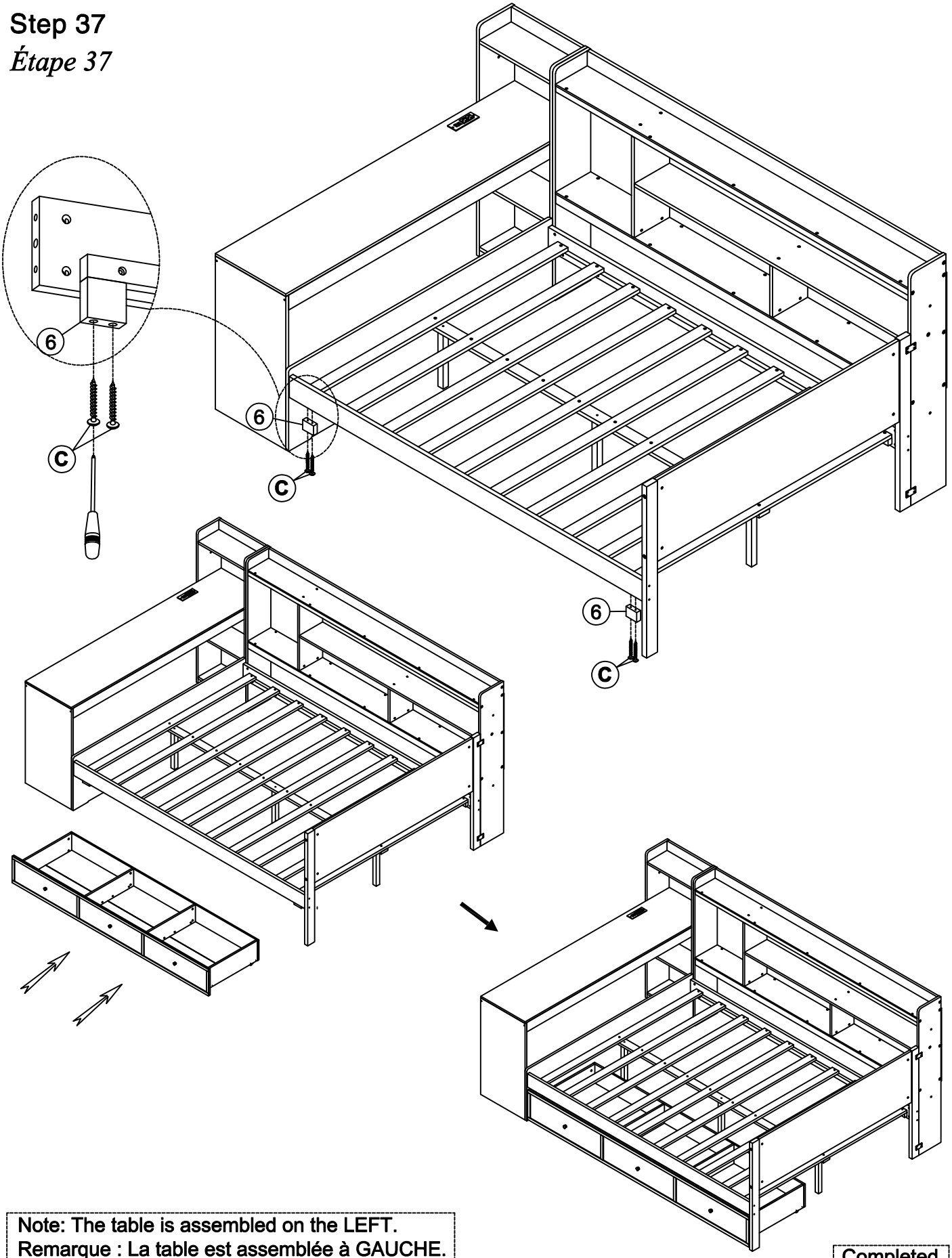

Note: The table is assembled on the LEFT.
Remarque : La table est assemblée à GAUCHE.

Completed
Complété

C	Ø4x30	4PCS