hansgrohe

EN Installation / User Instructions / Warranty
FR Instructions de montage / Mode d'emploi / Garantie
ES Instrucciones de montaje / Manejo / Garantía

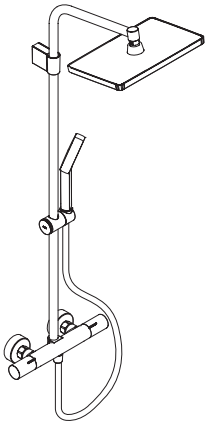

Activera Q 290x180 1jet Showerpipe
28748XX1
28749XX1

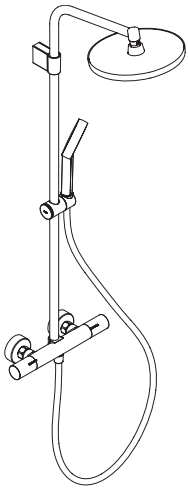

Activera S 240 1jet Showerpipe
28078XX1
28083XX1

Safety Notes

⚠ **WARNING: To avoid the risk of product failure, property damage, and personal injury, do the following:**

⚠ This product should be installed by a licensed professional plumber.

⚠ This product is for use with drinking water only.

⚠ **This showerpipe must not be used as a grab bar. If a grab bar is required, install one separately.**

⚠ **The shower arm is intended to hold the showerhead only. Do not use it to hold other objects.**

⚠ Prevent the buildup of mineral scale and /or soap residue by cleaning your Hansgrohe product(s) when needed.

⚠ Refer to the Cleaning Recommendations on page 28 when selecting a cleaning agent for this product. Do not use cleaning products containing chlorine bleach, lye, hydrochloric acid, formic acid, acetic acid, or abrasives.

⚠ **Failure to follow these instructions may result in product failure and property damage, and may void the warranty.**

Technical Information

Water pressure	
Recommended	15 - 75 PSI (0.1 - 0.5 MPa)
Maximum	145 PSI (1 MPa)
Hot water temp.	
Recommended	120°-140° F (48° - 60° C)*
Maximum	158°F (70° C)*
Max. flow rate:	
28749XX1, 28083XX1	
showerhead	1.75 GPM (6.6 L/min)
handshower	1.75 GPM (6.6 L/min)
28748XX1, 28078XX1	
showerhead	2.5 GPM (9.5 L/min)
handshower	2.5 GPM (9.5 L/min)

* Please know and follow all applicable local plumbing codes when setting the temperature on the water heater.

Installation Considerations

- Read over these instructions thoroughly before beginning installation. Make sure that you have all tools and supplies needed to complete the installation.

⚠ **Inspect the showerpipe for shipping damage before installation. Claims for shipping damage made after the showerpipe is installed will not be honored.**

- This showerpipe requires showerpipe rough 16181181(not included).
- Protection against backflow is provided by check valves.
- Do not install this showerpipe in a steam shower.
- Make sure that the wall is strong enough to support the showerpipe. The wall must be reinforced at the mounting points. The area where the top mounting piece is to be installed must be flat and free of protruding grout joints, etc.
- The enclosed screws and anchors are suitable for a solid surface wall. For other wall constructions, select mounting hardware and reinforcement suitable for that specific construction.
- This showerpipe is for use with shower heads rated at 1.1 GPM (4.2 L/min) or higher.
- To prevent scald injury, the maximum output temperature of the shower valve must be no higher than 120°F (49°C). In Massachusetts, the maximum output temperature can be no higher than 112°F (44°C).
- Keep this booklet and the receipt (or other proof of date and place of purchase) for this product in a safe place. The receipt is required should it be necessary to request warranty parts.

Consignes de Sécurité

⚠ **AVERTISSEMENT : Afin d'éviter les risques de défaillance du produit, de dommages matériels et de blessures corporelles, veuillez procéder de la manière suivante :**

⚠ Ce produit devrait être installé par un plombier professionnel certifié.

⚠ Ce produit doit être utilisé avec de l'eau potable seulement.

⚠ **Le produit ne doit pas servir de poignée. Monter pour cela une poignée séparée**

⚠ **Le bras de douche n'est conçu que pour tenir la pomme de douche et ne doit pas servir à la suspension d'autres objets !**

⚠ Évitez l'accumulation de tartre minéral ou de résidus de savon en nettoyant vos produits Hansgrohe lorsque cela est nécessaire.

⚠ Reportez-vous aux recommandations pour le nettoyage à la page 28 au moment de sélectionner un agent de nettoyage pour ce produit. N'utilisez pas de produits de nettoyage contenant du chlore, du javellisant au chlore, de l'acide chlorhydrique, de l'acide formique, de l'acide acétique ou des abrasifs.

⚠ **Le non-respect de ces instructions peut entraîner une défaillance du produit et des dommages matériels, ainsi que l'annulation de la garantie.**

Données techniques

Pression d'eau	
recommandée	15 - 75 PSI (0.1 - 0.5 MPa)
maximum	145 PSI (1 MPa)
Température d'eau chaude	
recommandée	120°-140° F (48° - 60° C)*
maximum	158°F (70° C)*
Capacité nominale	
28749XX1, 28083XX1	
showerhead	1.75 GPM (6.6 L/min)
handshower	1.75 GPM (6.6 L/min)
28748XX1, 28078XX1	
showerhead	2.5 GPM (9.5 L/min)
handshower	2.5 GPM (9.5 L/min)

* Vous devez connaître et respecter tous les codes de plomberie locaux applicables pour le réglage de la température du chauffe-eau.

À prendre en considération pour l'installation

- Veuillez lire toutes ces instructions avant de procéder à l'installation. Assurez-vous de disposer de tous les outils et du matériel nécessaires pour l'installation.

⚠ **Avant son montage, s'assurer que le produit n'a subi aucun dommage pendant le transport. Après le montage, tout dommage de transport ou de surface ne pourra pas être reconnu.**

- Ce dispositif requiert une pièce intérieure 16181181 (non compris).
- La protection contre le retour d'eau est fournie par clapets de non-retour.
- Le produit n'est pas prévu pour une utilisation en liaison avec un bain à vapeur
- Lors du montage du produit par un ouvrier qualifié, il faut faire attention à ce que la surface de fixation soit plane sur toute son étendue (aucun dépassement de joint ni de carrelage), que la construction de la paroi soit adaptée à l'installation du produit et surtout ne présente aucun point faible.
- Les vis et les chevilles fournies sont uniquement apropriées au béton. Pour les autres constructions, il faudra tenir compte des préconisations du fabriquant de cheville.
- Ce produit devrait être seulement utilisé avec les pommes de douche évaluées à 1.1 GPM (4.2 L/min) ou plus.
- Pour empêcher des blessures par ébouillantement, la température de sortie maximale du robinet de douche ne doit pas excéder 120°F (49°C). Au Massachusetts, la température de sortie maximale du robinet de douche ne doit pas excéder 112°F (44°C).
- Conservez ce livret et le reçu (ou une autre preuve sur laquelle figurent la date et l'endroit de l'achat) pour ce produit dans un endroit sûr. Le reçu est requis si vous commandez des pièces sous garantie.

Indicaciones de seguridad

⚠ **ADVERTENCIA: Para evitar el riesgo de falla del producto, daño a la propiedad y lesiones personales, haga lo siguiente:**

⚠ Este producto debe ser instalado por un plomero profesional matriculado.

⚠ Este producto ha sido creado para su uso exclusivo con agua potable.

⚠ **El producto no debe ser utilizado como un elemento de sujeción. Debe montarse un elemento de sujeción separado.**

⚠ **El brazo de ducha solo está previsto para soportar la ducha cabezal y no debe cargarse con otros objetos!**

⚠ Prevenga la acumulación de depósitos minerales o residuos de jabón limpiando su(s) producto(s) Hansgrohe cuando sea necesario.

⚠ Consulte las Recomendaciones de Limpieza en la página 29 para seleccionar un agente de limpieza para este producto. No use productos de limpieza que contengan blanqueador con cloro, lejía, ácido clorhídrico, ácido fórmico, ácido acético o abrasivos.

⚠ **No seguir estas instrucciones puede resultar en la falla del producto y daño de la propiedad, y puede anular la garantía.**

Datos tecnicos

Presión en servicio	
recomendada	15 - 75 PSI (0.1 - 0.5 MPa)
max.	145 PSI (1 MPa)
Temperatura del agua caliente	
recomendada	120°-140° F (48° - 60° C)*
max.	158°F (70° C)*
Caudal máximo	
28749XX1, 28083XX1	
showerhead	1.75 GPM (6.6 L/min)
handshower	1.75 GPM (6.6 L/min)
28748XX1, 28078XX1	
showerhead	2.5 GPM (9.5 L/min)
handshower	2.5 GPM (9.5 L/min)

* Debe conocer y cumplir todos los códigos locales aplicables para ajustar la temperatura del calentador de agua.

Consideraciones para la instalación

- Antes de comenzar la instalación, lea estas instrucciones detenidamente. Asegúrese de tener las herramientas y los insumos necesarios para completar la instalación.

⚠ **Antes del montaje se debe examinarse el producto contra daños de transporte. Después de la instalación so se reconoce ningún daño de transporte o de superficie.**

- La unidad requiere una pieza interior de válvula 16181181 (no incluida).
- La protección contra flujo inverso se proporciona mediante válvulas de retención.
- ¡El producto no ha sido diseñado para uso en conexión con un baño de vapor!
- En el momento del montaje del producto por parte de personal especializado y cualificado se deberá prestar una atención especial a que la superficie de fijación en toda el área de la fijación sea plana (sin juntas que sobresalen ni azulejos desplazados), que la estructura de la pared sea adecuada para un montaje del producto y que, ante todo, no presente puntos débiles.
- Los tornillos y los anclajes adjuntos son sólo apropiados para hormigón. En el caso de otras estructuras murales se deberán considerar las indicaciones del fabricante de los anclajes.
- Este producto debe ser utilizado sólo con alcachofas de la ducha valoradas en 1.1 GPM (4.2 L/min) o más.
- Para evitar escaldaduras, la máxima temperatura de salida de la válvula de la ducha no debe exceder los 120°F (49°C). En Massachusetts, la máxima temperatura de salida de la válvula de la ducha no debe exceder los 112°F (44°C).
- Mantenga este folleto y el recibo (u otro comprobante del lugar y fecha de compra) de este producto en lugar seguro. El recibo se requiere en caso de ser necesario solicitar piezas bajo garantía.

Activera Q 290x180 1jet Showerpipe

28748XX1
28749XX1

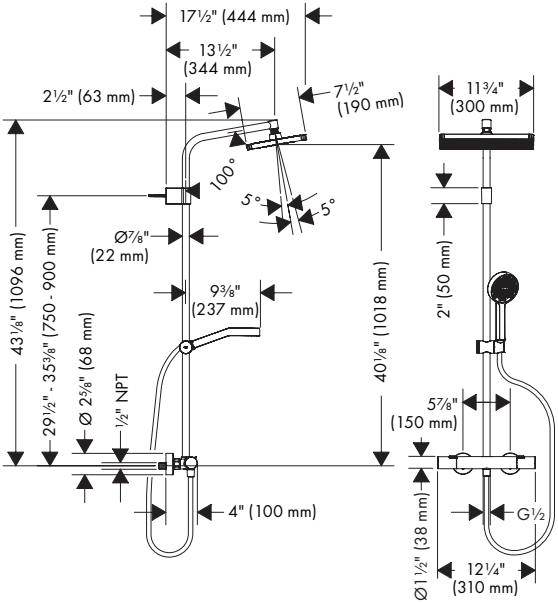

Activera S 240 1jet Showerpipe

28078XX1
28083XX1

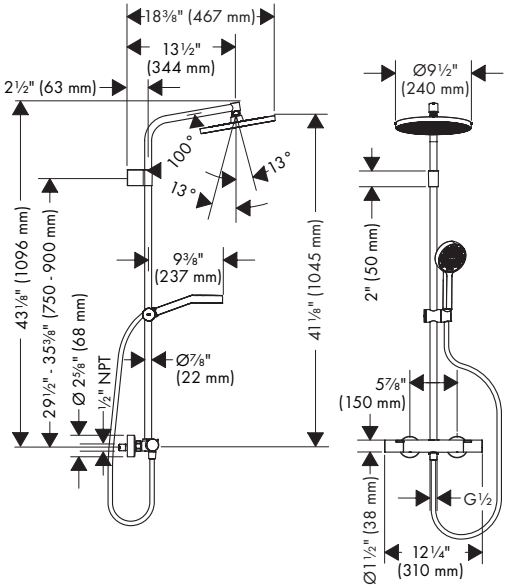

Installation Suggestions / Suggestions d'installation / Sugerencias para la instalación

Activera Q 290x180 1jet Showerpipe
28748XX1
28749XX1

Activera S 240 1jet Showerpipe
28078XX1
28083XX1

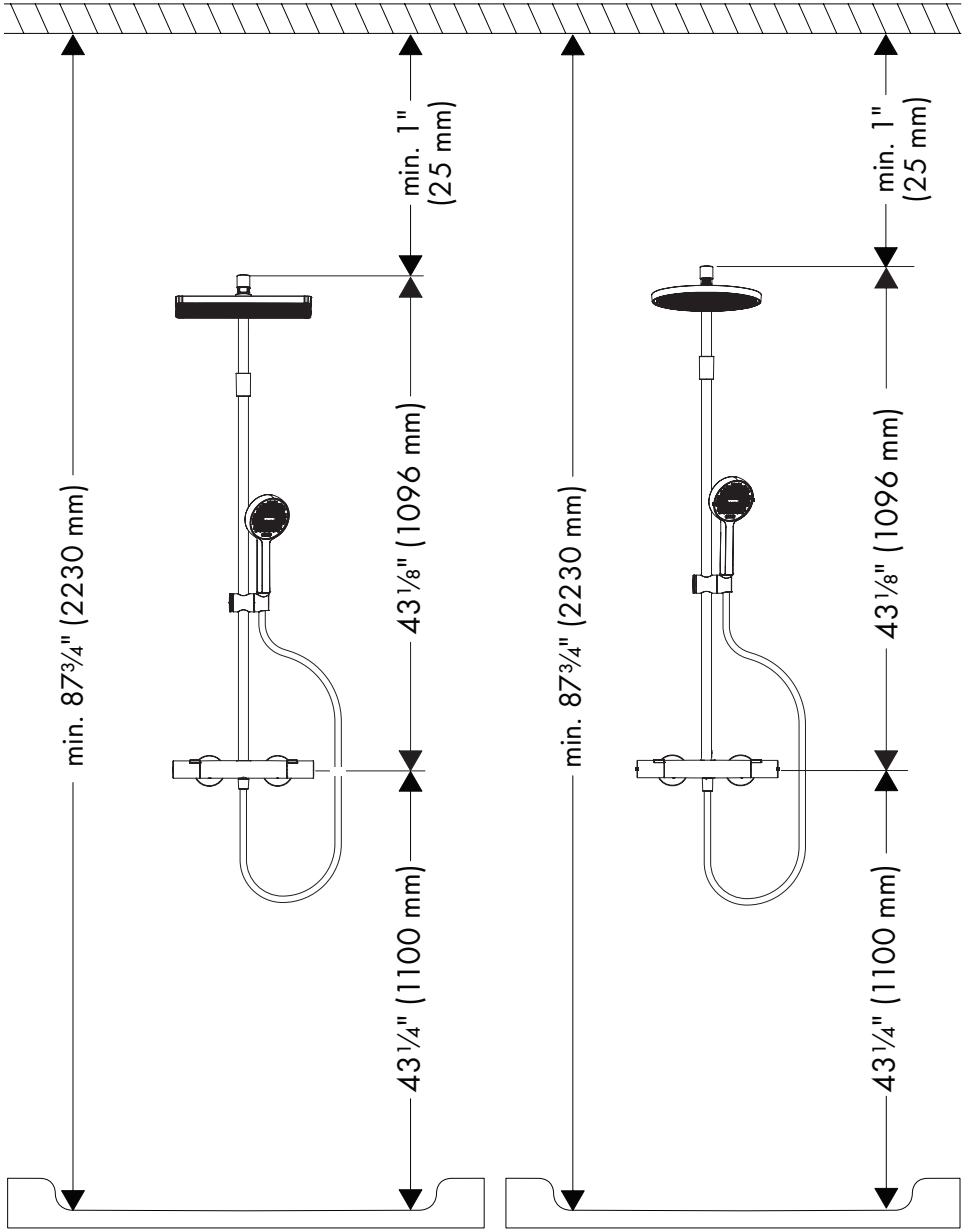

- The installation dimensions stated in these installation instructions are ideal for people of approximately 5'11" (1800 mm) in body height. The dimensions can be altered if required. In this case, pay attention to the fact that a change of installation height will also change the minimum ceiling height, and that the altered mounting dimensions must be taken into consideration.

- Les dimensions d'installation indiquées dans la notice de montage sont idéales pour des personnes d'une taille de 1800 mm environ et doivent être ajustées selon le cas. Tenir compte pour cela du fait qu'un changement de hauteur modifie la hauteur minimum et que la modification des cotes de raccord doit entrer en ligne de compte.

- Las medidas indicadas en las instrucciones de montaje resultan ideales para personas de 1800 mm de altura, por lo que deberán ajustarse siempre que sea necesario. En este sentido, es importante tener en cuenta que, en caso de modificación de la altura de montaje, cambia la altura mínima y habrá que adaptar las medidas de conexión.

Tools Required / Outils Requis / Herramientas Útiles

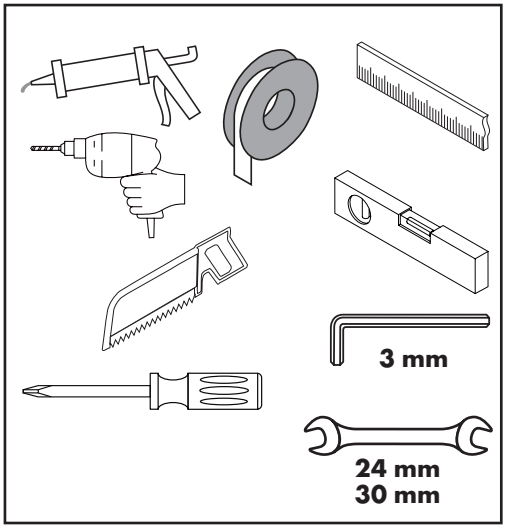

Installation / Installation / Instalación

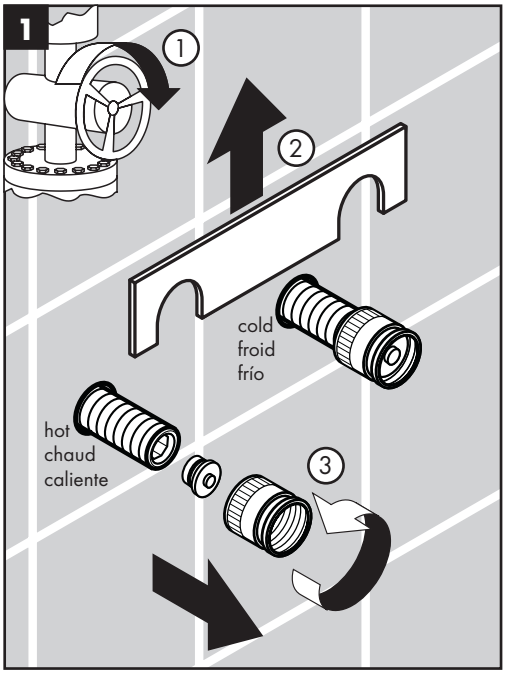

⚠ **To insure correct operation of the thermostatic mixing valve, the hot supply must be on the left and the cold supply must be on the right.**

Turn the water off at the main.

Remove the spacing jig, nuts, and plugs.

⚠ **Pour vous assurer que le mélangeur thermostatique fonctionne correctement, installez la conduite d'eau chaude à gauche et la conduite d'eau froide à droite.**

Fermez l'eau à la valve principale.

Retirez le gabarit d'espacement, les écrous et les bouchons.

⚠ **Para que la válvula mezcladora termostática funcione correctamente, el suministro de agua caliente debe estar a la izquierda y el de agua fría a la derecha.**

Cierre el paso del agua en la entrada del suministro.

Retire la plantilla espaciadora, las tuercas y los tapones.

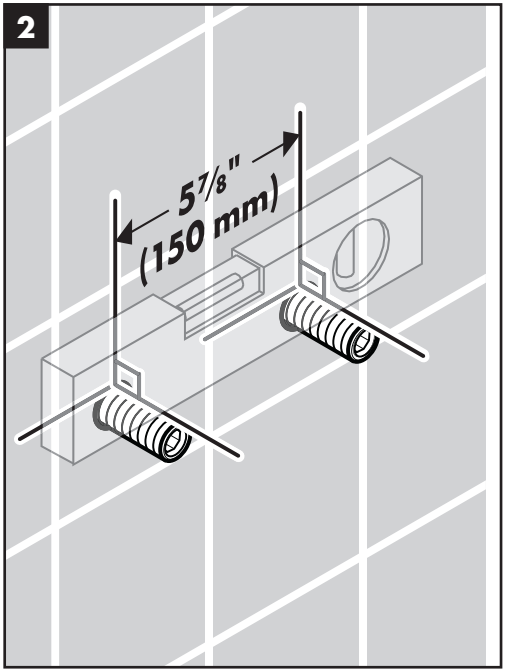

Confirm that the nipples are level in all planes and are parallel to each other.

Assurez-vous que les raccords filetés sont au niveau sur tous les plans et installés de manière parallèle.

Confirme que los niples estén nivelados en todos los planos y paralelos entre sí.

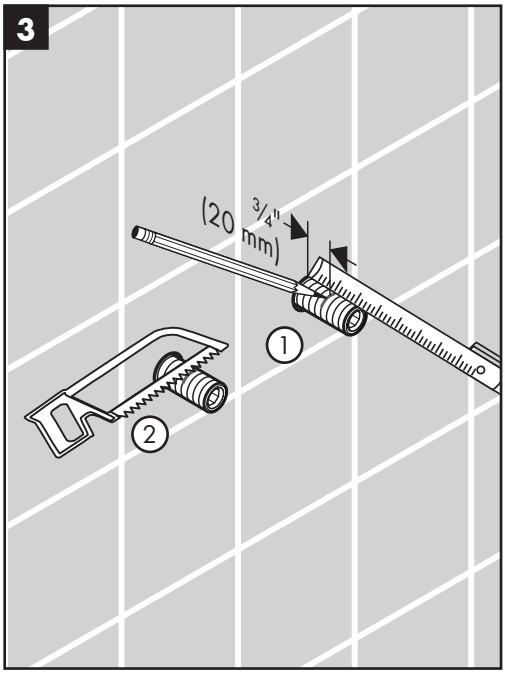

Mark a point on each nipple ¾" from the surface of the finished wall

Carefully cut the nipple at this point.

Faites une marque sur chaque raccord fileté à ¾ po de la surface du mur fini.

Coupez soigneusement le raccord fileté sur cette marque.

Marque un punto en cada niple de ¾" desde la superficie de la pared terminada.

Corte cuidadosamente el niple en este punto.

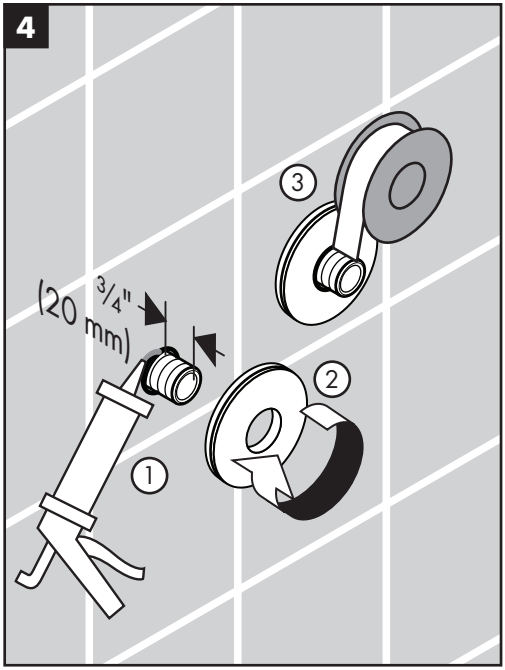

⚠ **Seal the wall around the nipples with waterproof sealant.**

Install the escutcheon mounting plates.

Wrap the nipples with plumbers' tape.

⚠ **Scellez le mur autour des raccords filetés à l'aide d'un agent d'étanchéité.**

Installez les plaques de montage pour les écussons.

Enveloppez les raccords filetés avec du ruban de plombier.

⚠ **Selle la pared alrededor de los niples con un sellador impermeable.**

Instale las piezas de montaje para los escudos.

Envuelva los niples con cinta de plomero.

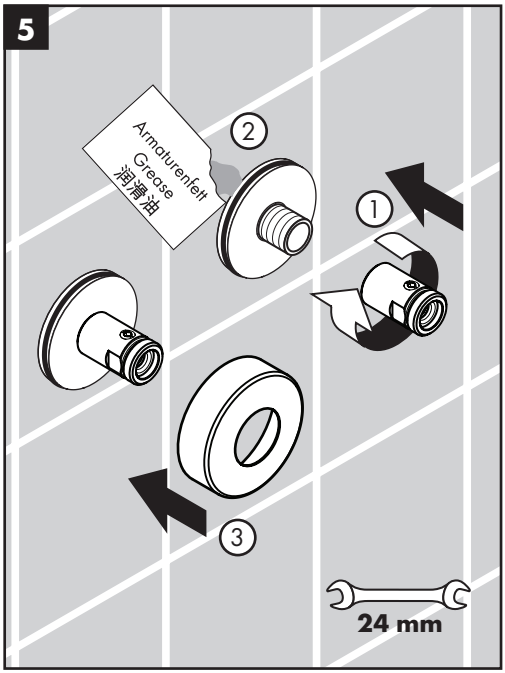

Install the stops.

Lightly lubricate the o-rings on the mounting plates using white plumbers' grease.

Install the escutcheons.

Installez les boitiers de service.

Lubrifiez les joints toriques.

Installez les écussons.

Instale las válvulas.

Lubriquez las juntas.

Instale los escudos.

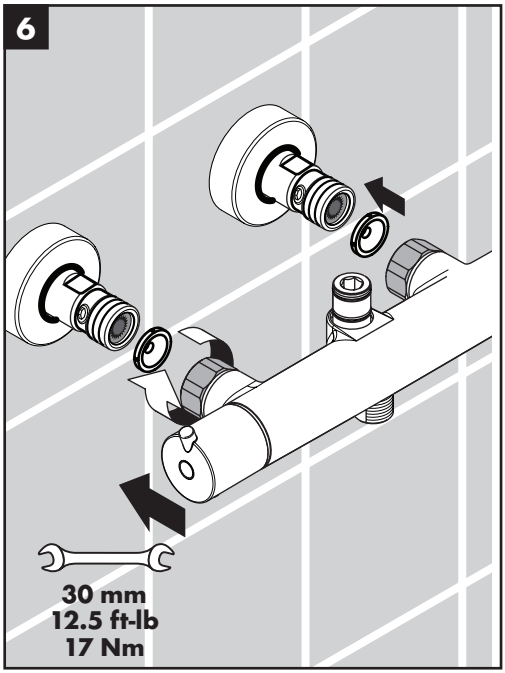

Install the filters and the thermostatic mixer.

Tighten the nuts

Installez les filtres et le mélangeur thermostatique.

Serrez les écrous.

Instale los filtros y la mezcladora termostática.

Apriete las tuercas.

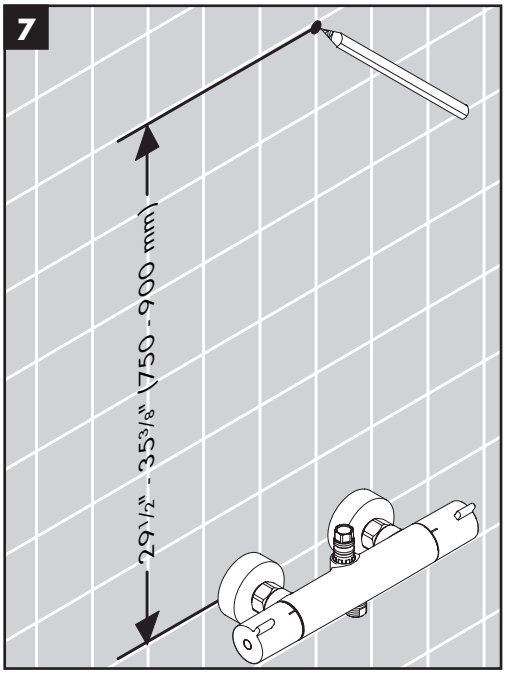

Mark the position of the screw hole for the mounting piece. It should be 29½" - 35⅜" (750 - 900 mm) from the center of the inlets.

Marquez l'emplacement du trou de vis pour la pièce de montage. Il doit être situé à 750-900 mm (29½"-35⅜") du centre des entrées.

Marque la posición del orificio para el tornillo de la pieza de montaje. Debe estar a una distancia de 750 a 900 mm (29½" - 35⅜") del centro de las entradas.

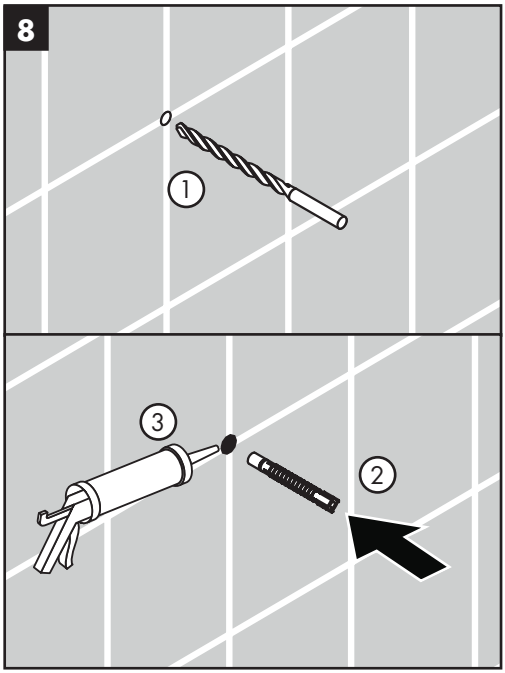

Drill the hole for the screw.

Install the anchor.

Seal the wall around the anchor using waterproof sealant.

Percez le trou pour la vis.

Installez la cheville.

Scellez le mur autour de la cheville avec du scellant d'étanchéité.

Taladre el orificio para el tornillo.

Instale el anclaje.

Selle la pared alrededor del anclaje con sellador impermeable.

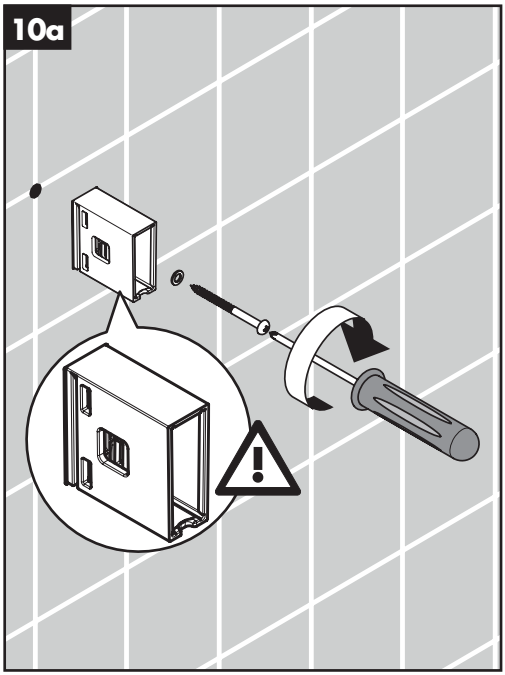

Install the mounting piece, oriented as shown in the diagram, using the washer and the screw.

Installez la pièce de montage, orientée comme indiqué sur le schéma, à l'aide de la rondelle et de la vis.

Instale la pieza de montaje, orientada como se muestra en el diagrama, usando la arandela y el tornillo.

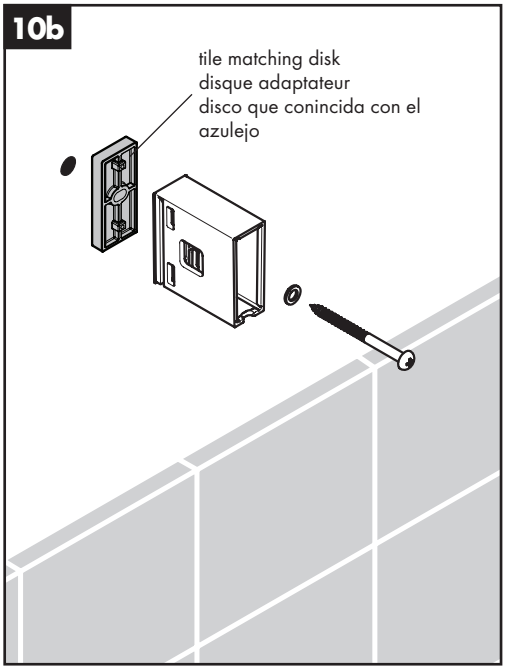

If the tile does not go all the way up the wall, install the mounting piece with a tile matching disk. Two disks are included - ¼" (7 mm) and 3⁄16" (4 mm). Select the disk suitable for your installation.

Si les carreaux ne couvrent pas la surface jusqu'au plafond, installez la pièce de montage avec le disque adaptateur. Deux disques sont inclus : un de 7 mm (¼") et un de 4 mm (3⁄16"). Choisissez le bon disque pour votre installation.

Si el azulejo no va hasta arriba de la pared, instale la pieza de montaje con el disco que coincida con el azulejo. Se incluyen dos discos: 7 mm (¼") y 4 mm (3⁄16"). Seleccione el disco adecuado para su instalación.

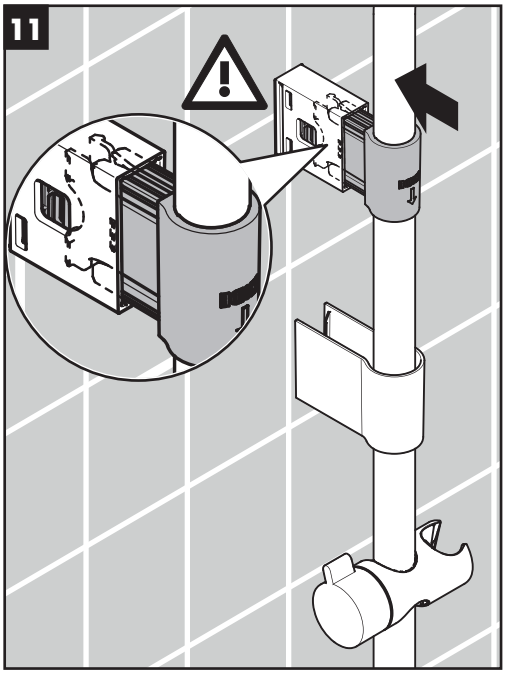

Push the bracket on the riser into the mounting piece.

⚠ **Do not push it fully into place at this time!.**

Enfoncez le support de la colonne montante dans la pièce de montage.

⚠ **Ne l'enfoncez pas complètement pour l'instant !**

Presione el soporte del tubo ascendente en la pieza de montaje.

⚠ **¡No lo presione completamente en su lugar ahora!**

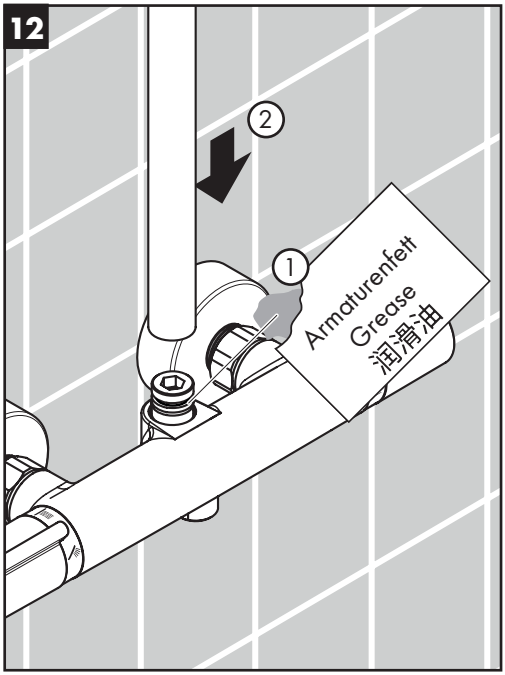

Lightly lubricate the o-ring on the thermostatic mixer.

Push the riser downward onto the thermostatic mixer.

Lubrifiez légèrement le joint torique du mitigeur thermostatique.

Enfoncez la colonne montante vers le bas sur le mitigeur thermostatique.

Lubrique ligeramente la junta tórica del mezclador termostático.

Presione el tubo ascendente hacia abajo sobre el mezclador termostático.

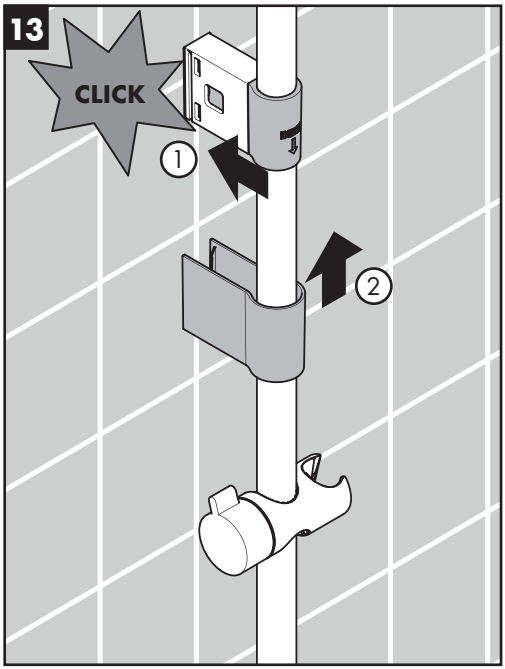

Push the bracket fully into the mounting piece.

Push the cover over the mounting piece and bracket.

Enfoncez complètement le support dans la pièce de montage.

Poussez le couvercle sur la pièce de montage et le support.

Presione el soporte completamente en la pieza de montaje.

Coloque la cubierta sobre la pieza de montaje y el soporte.

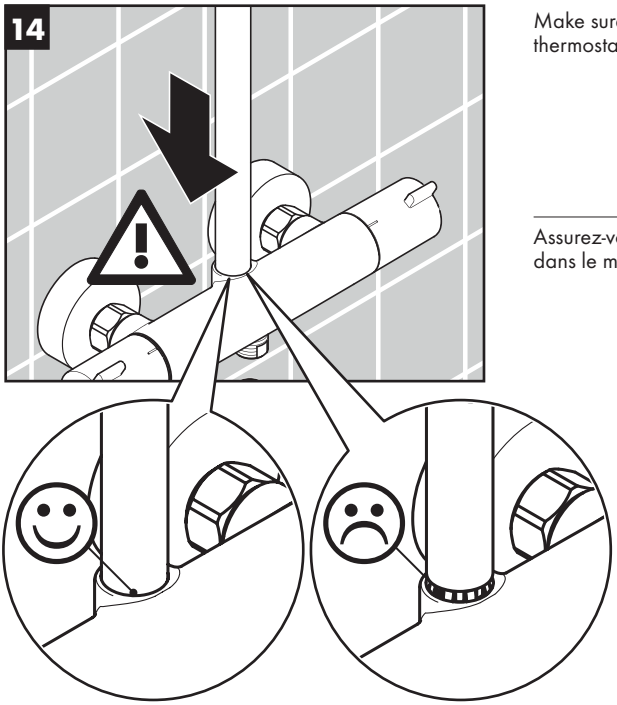

Make sure that the riser is all the way down onto the thermostatic mixer.

Assurez-vous que la colonne montante est bien enfoncée dans le mitigeur thermostatique.

Asegúrese de que el tubo ascendente esté completamente encajado en el mezclador termostático.

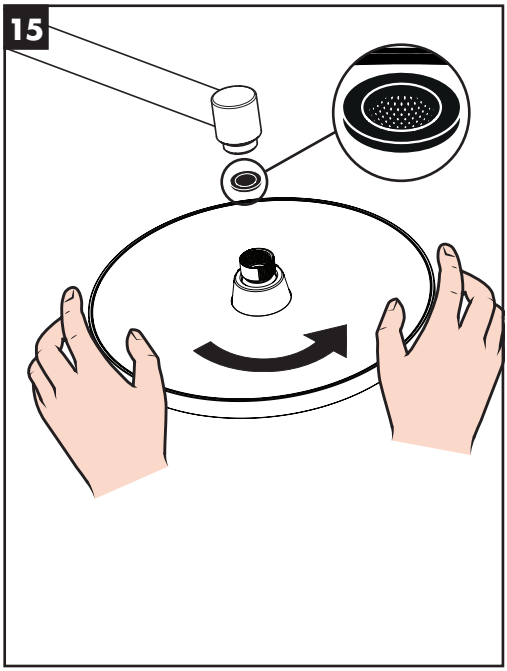

Install the screen washer and showerhead on the shower arm. Tighten the showerhead by hand.

Installez le filtre et la pomme de douche sur le bras de douche. Serrez la pomme de douche à la main.

Instale el filtro y la ducha cabezal en el brazo. Apriete el cabezal a mano.

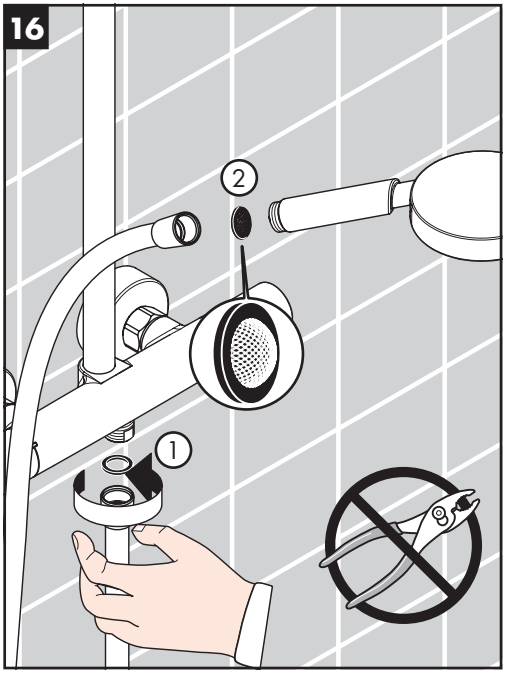

Place a rubber hose washer in the short hose connector. Connect this end of the hose to the thermostatic mixer.

Place the screen washer in the long hose connector. Connect this end of the hose to the handshower.

Rest the handshower in the holder.

Placez la rondelle de tuyau en caoutchouc noir dans l'une des extrémités du tuyau. Vissez cette extrémité du tuyau à la sortie pour douchette sur la valve.

Placez le tamis dans l'autre extrémité du tuyau. Vissez cette extrémité à la douchette.

Placez la douchette dans son support.

Coloque la arandela de la manguera en un extremo de esta. Enrosque este extremo a la salida de la ducha de mano.

Coloque la arandela de filtro en el otro extremo y conéctelo a la ducha de mano.

Coloque la ducha de mano en el soporte.

Justify the handle / Réglez la poignée / Ajuste la manija

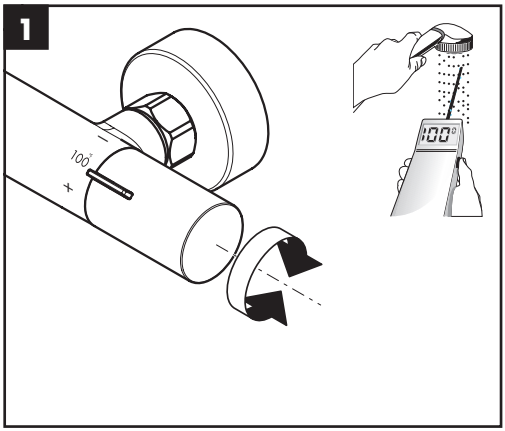

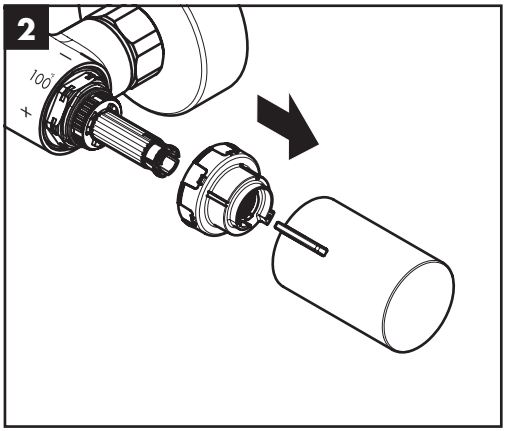

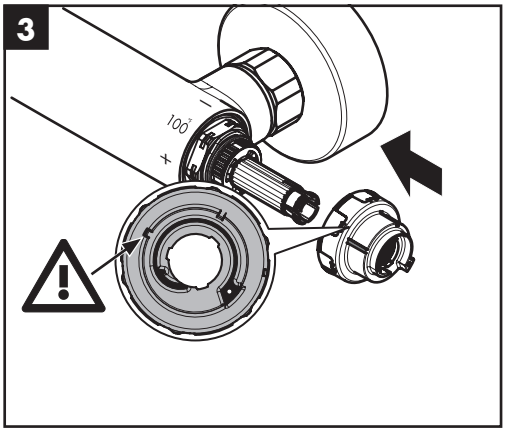

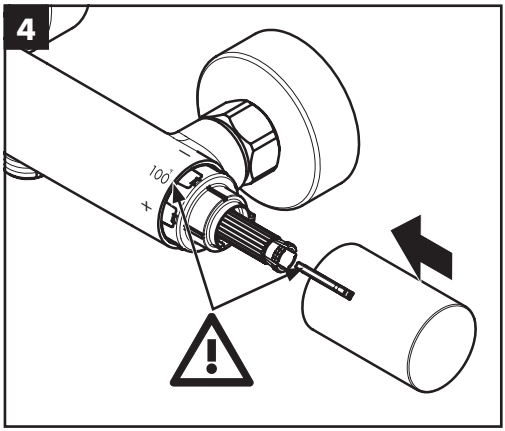

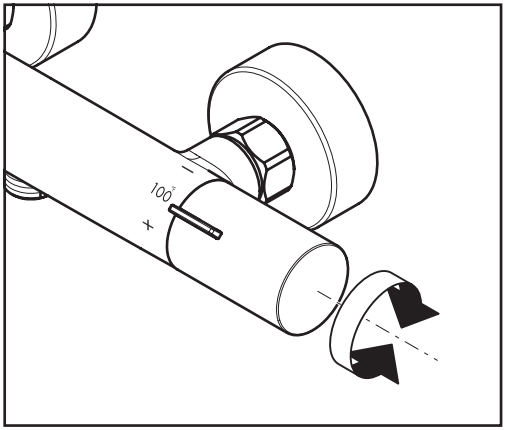

Set the High Temperature Limit Stop (optional) / Réglage de la butée limite d'eau chaude (en option) / Ajuste el tope de límite de alta temperatura (opcional)

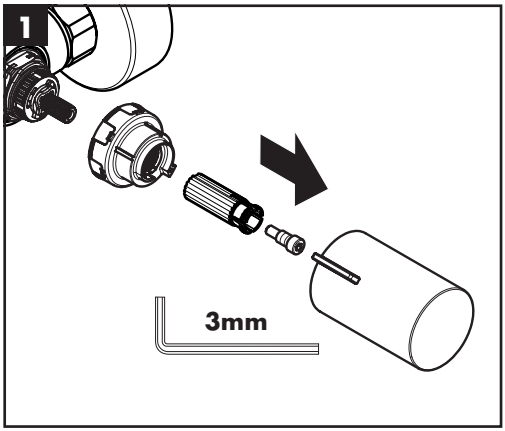

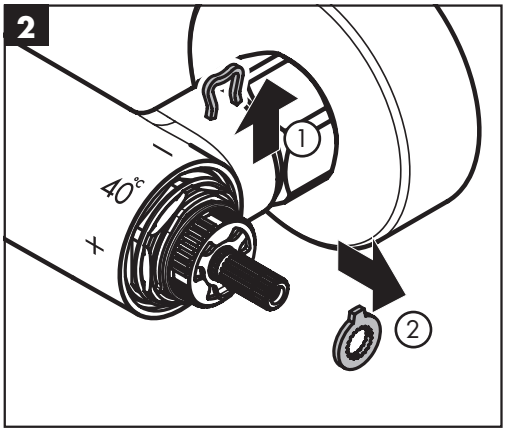

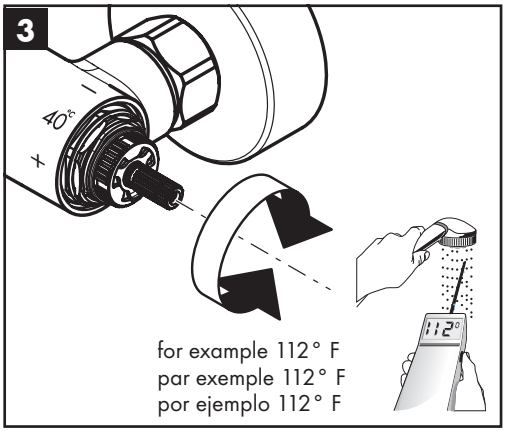

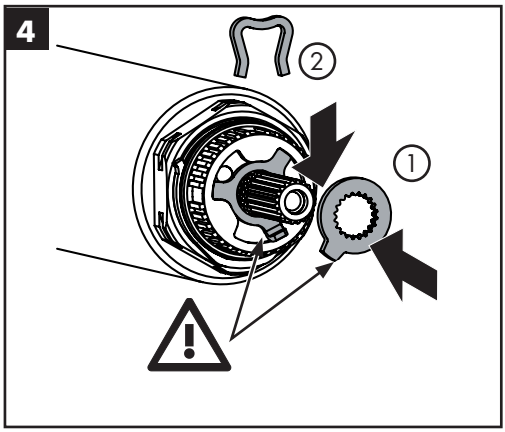

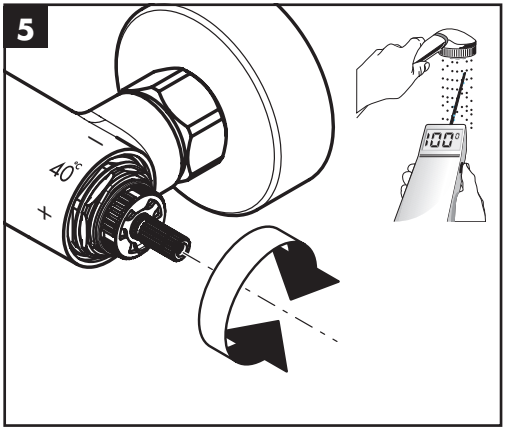

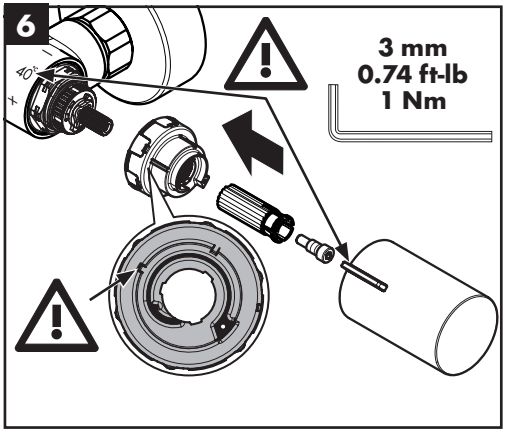

Activera Q 290x180 1jet Showerpipe
28748XX1
28749XX1

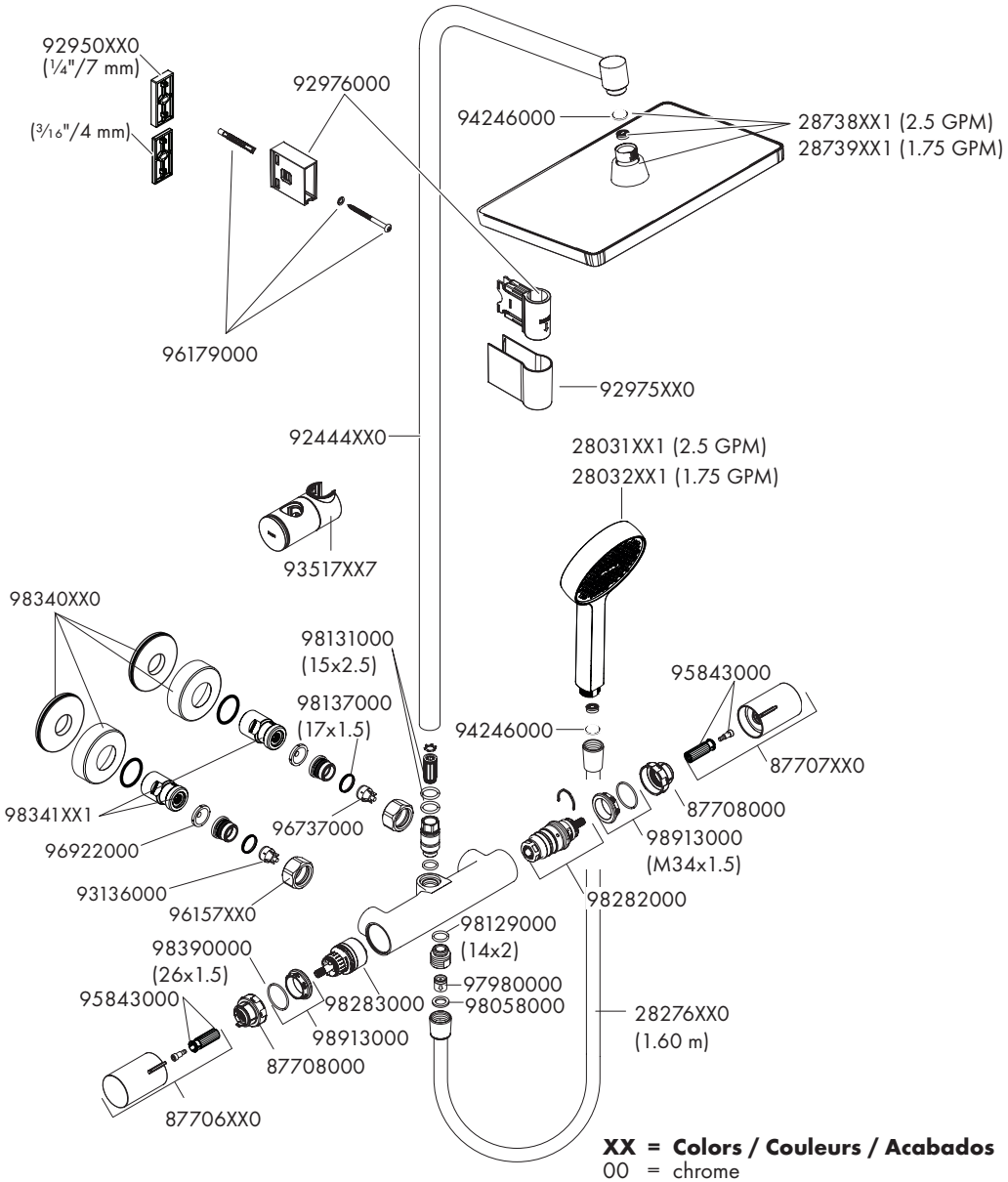

XX = Colors / Couleurs / Acabados
00 = chrome
67 = matte black
82 = brushed nickel

Activera S 240 1jet Showerpipe
28078XX1
28083XX1

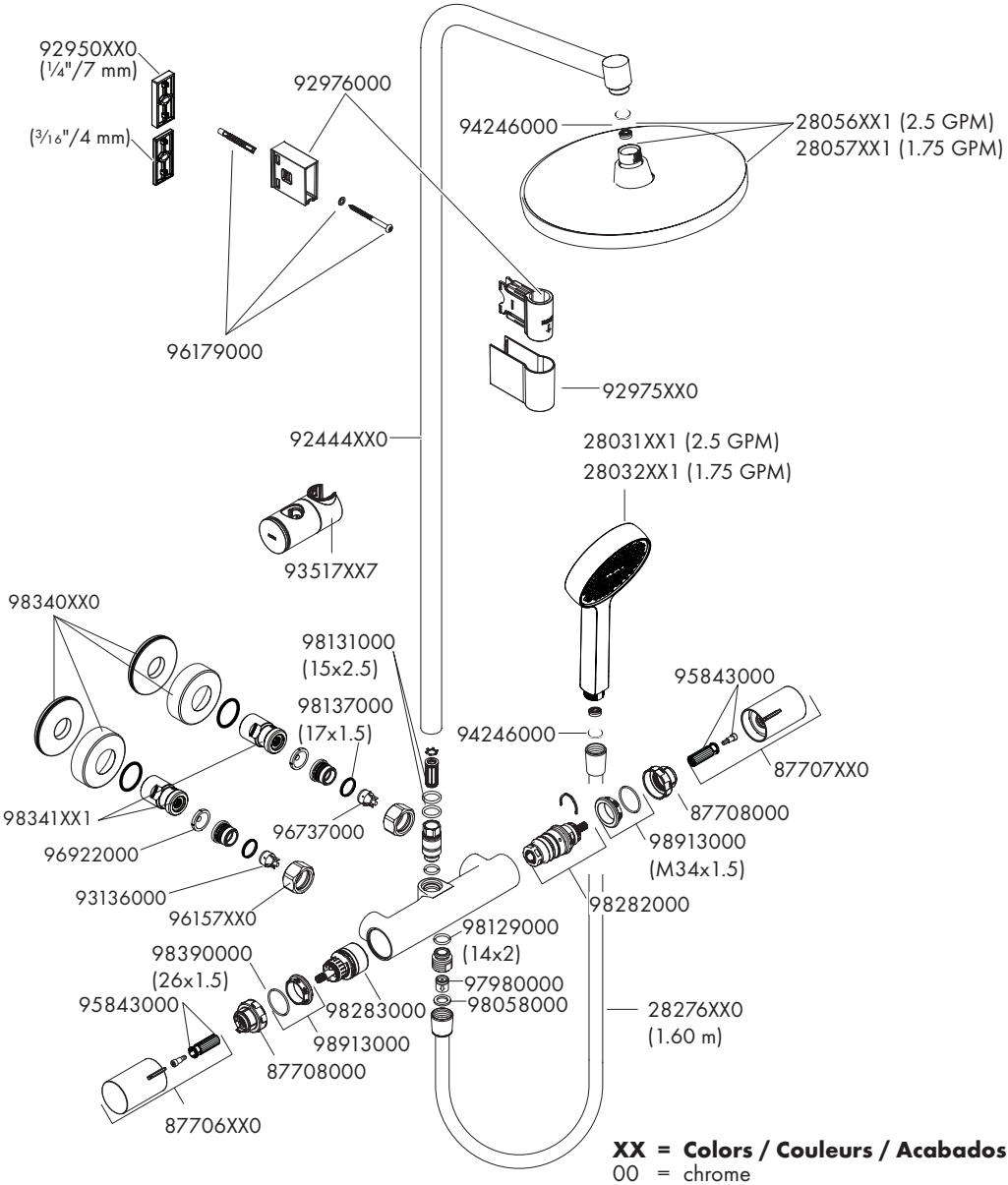

XX = Colors / Couleurs / Acabados
00 = chrome
67 = matte black
82 = brushed nickel

User Instructions / Instructions de service / Manejo

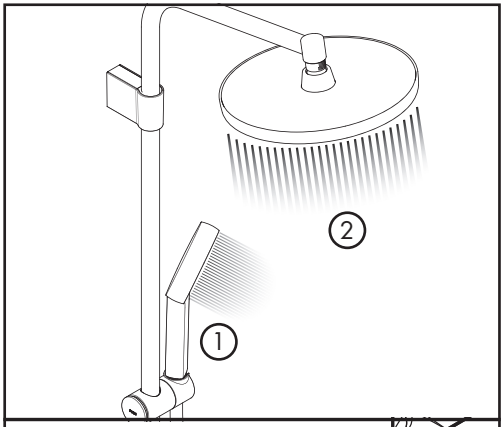

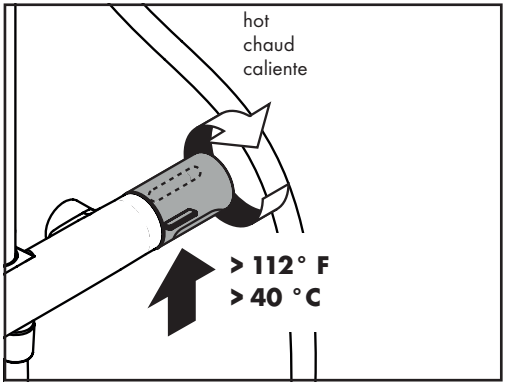

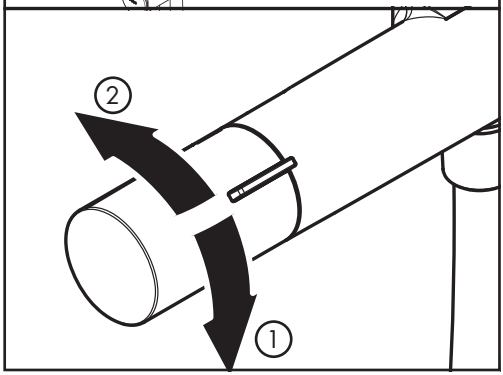

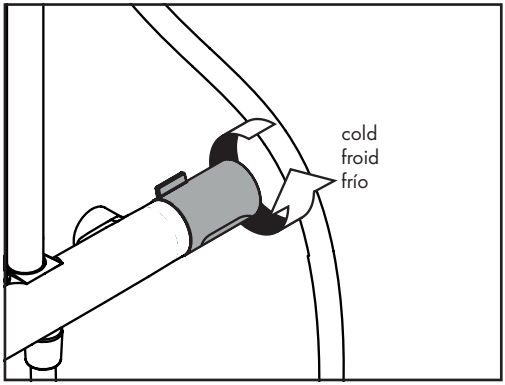

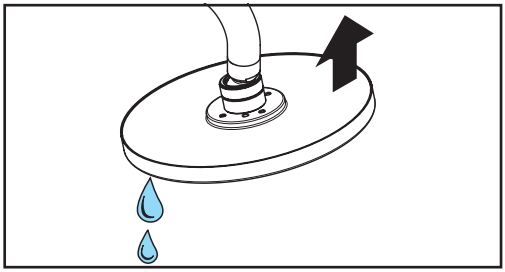

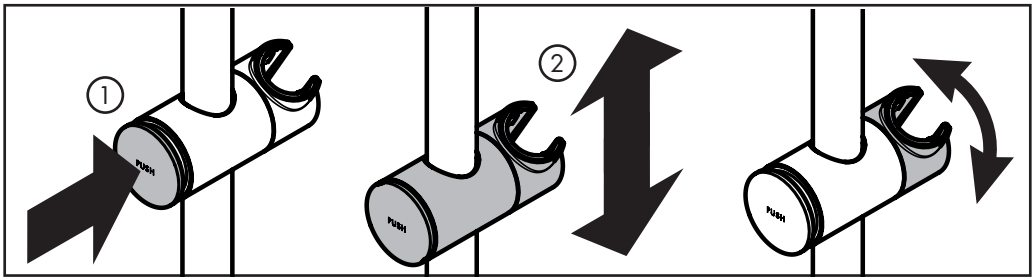

Check valve maintenance / Entretien de les clapets anti-retour/ Mantenimiento de las válvulas antirretornos

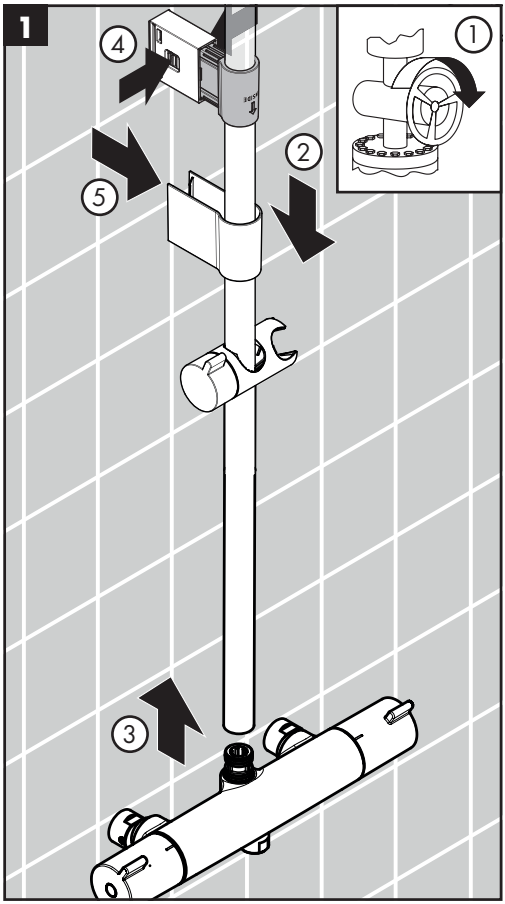

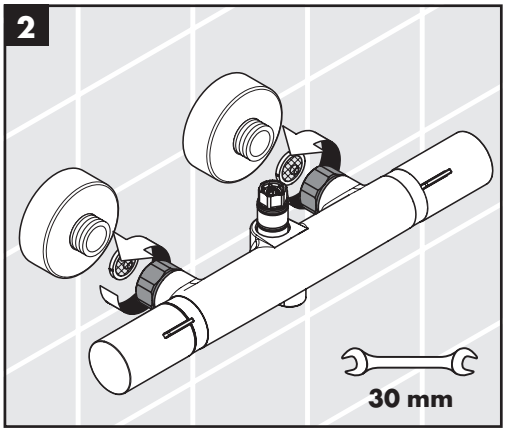

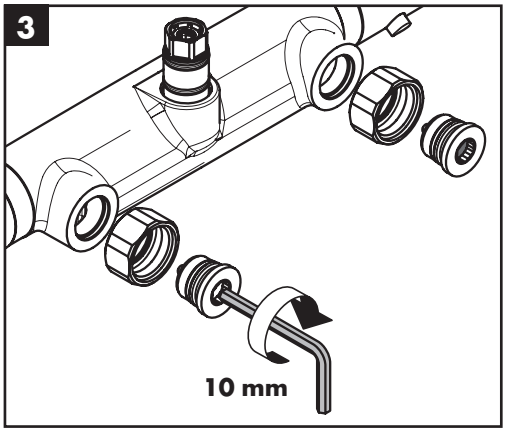

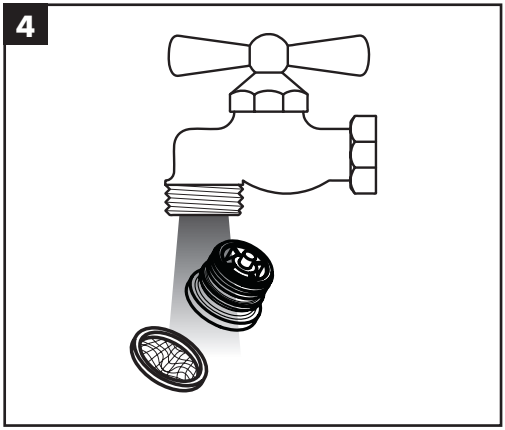

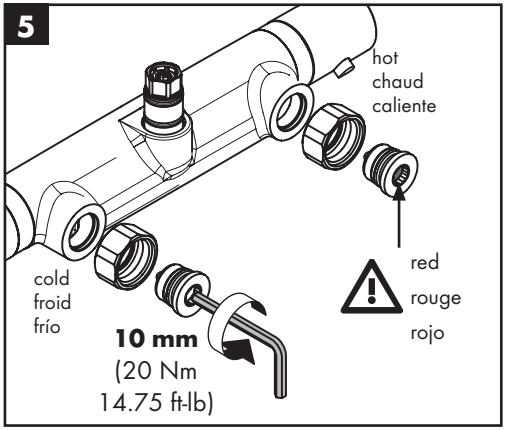

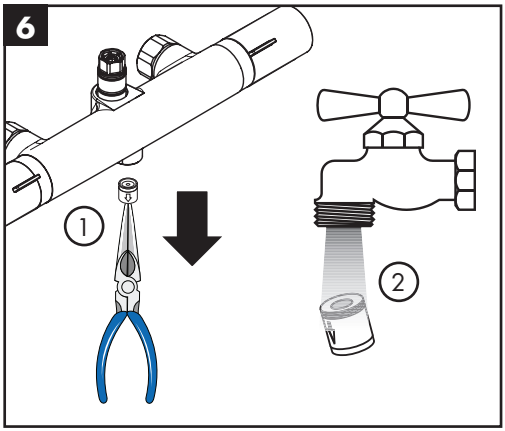
6
1
2

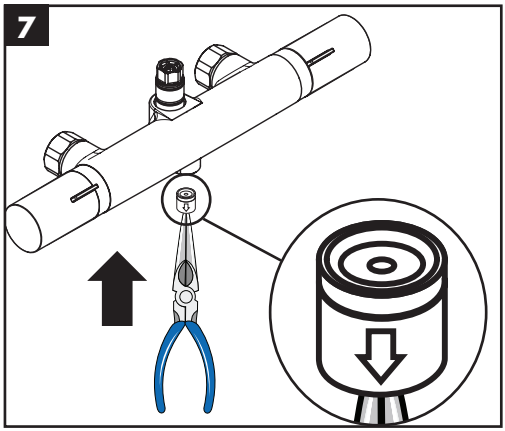
7

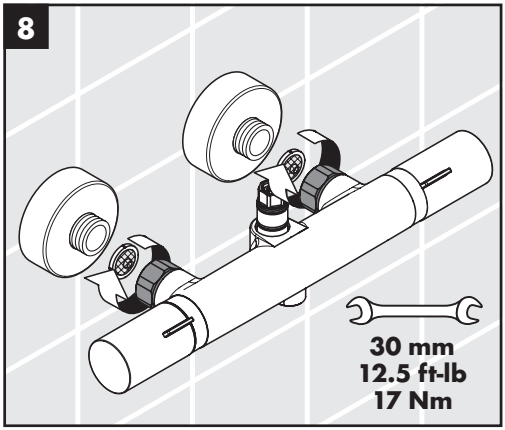
8
30 mm
12.5 ft-lb
17 Nm

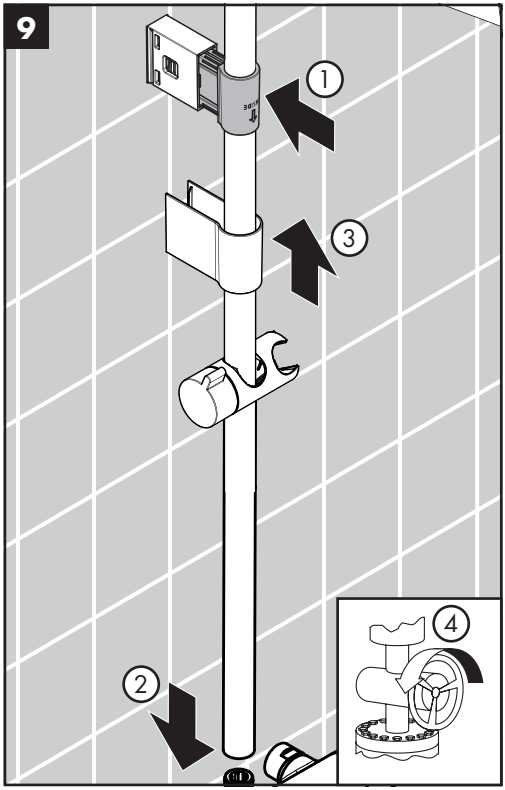
9
1
3
2
4

Cleaning / Nettoyage / Limpieza

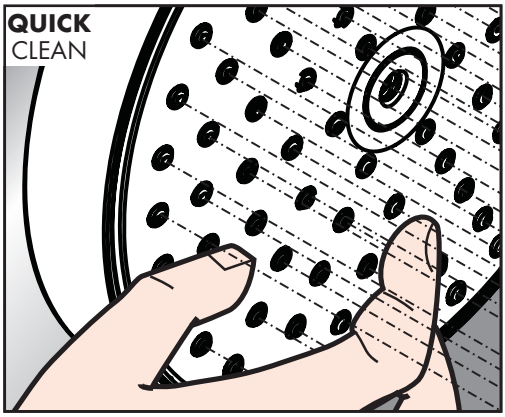

JUST CLEAN: simply rub over the spray nozzles to remove lime scale.

LA PROPRETÉ EN TOUTE SIMPLICITÉ: les dépôts formés sur les buses élastiques en silicone s'éliminent par un simple passage de la main.

FÁCIL ASEO: La cal se puede retirar sencillamente frotando con los dedos de las toberas elásticas de silicona.

⚠ Prevent the buildup of mineral scale and /or soap residue by cleaning your Hansgrohe product(s) when needed.

⚠ **Refer to the Cleaning Recommendations on page 28 when selecting a cleaning agent for this product. Do not use cleaning products containing chlorine bleach, lye, hydrochloric acid, formic acid, acetic acid, or abrasives.**

⚠ Évitez l'accumulation de tartre minéral ou de résidus de savon en nettoyant vos produits Hansgrohe lorsque cela est nécessaire.

⚠ **Reportez-vous aux recommandations pour le nettoyage à la page 28 au moment de sélectionner un agent de nettoyage pour ce produit. N'utilisez pas de produits de nettoyage contenant du chlore, du javellisant au chlore, de l'acide chlorhydrique, de l'acide formique, de l'acide acétique ou des abrasifs.**

⚠ Prevenga la acumulación de depósitos minerales o residuos de jabón limpiando su(s) producto(s) Hansgrohe cuando sea necesario.

⚠ **Consulte las Recomendaciones de Limpieza en la página 29 para seleccionar un agente de limpieza para este producto. No use productos de limpieza que contengan blanqueador con cloro, lejía, ácido clorhídrico, ácido fórmico, ácido acético o abrasivos.**

Maintenance / Entretien / Mantenimiento

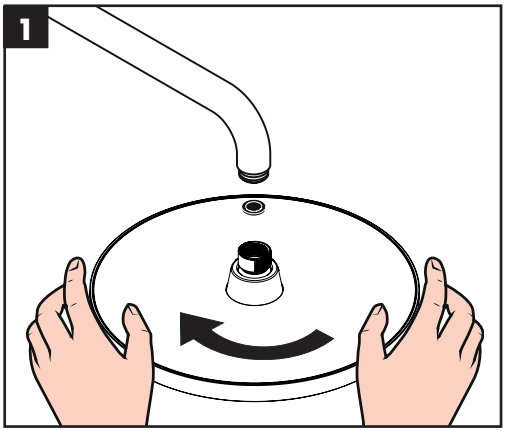

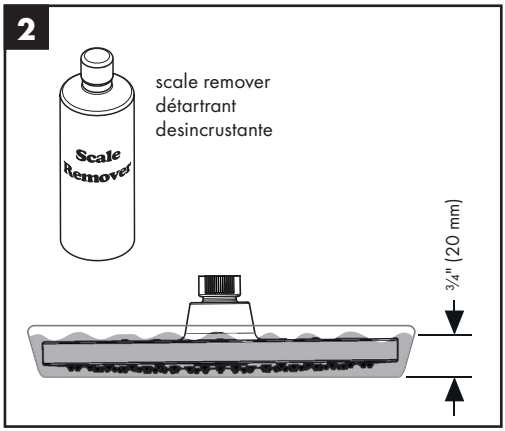

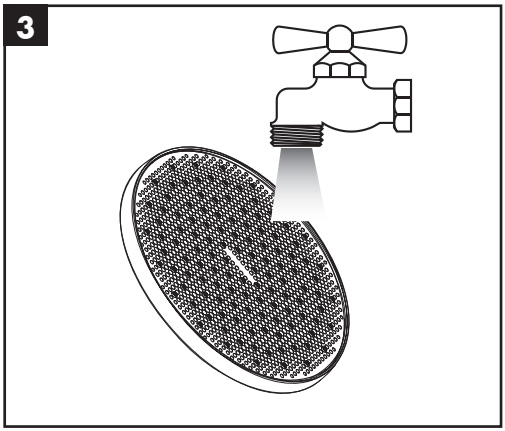

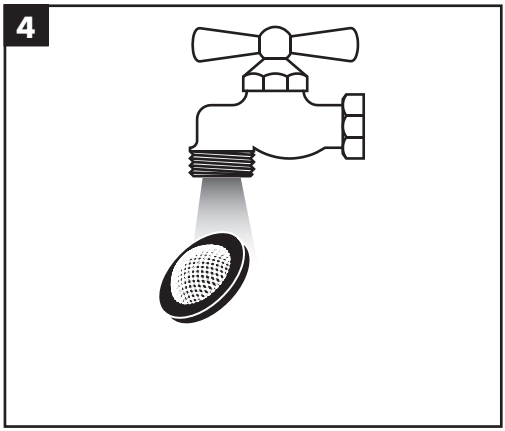

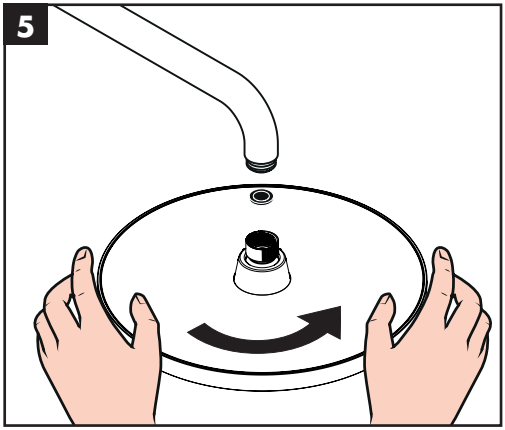

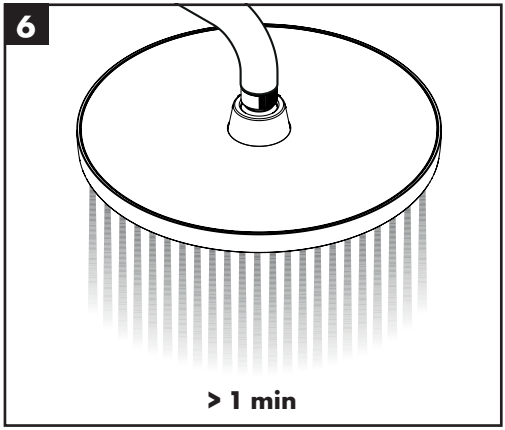

Maintenance

- Should the volume of water decrease over time, inspect and clean the filters on the showerhead(s)If the problem persists, inspect and clean the filters on the thermostatic cartridge.
- To help prolong the life of the themostatic cartridge, regularly run it through its full range of temperatures.
- At least once per year, inspect the cartridge and the check valves. Replace the cartridge or the check valves if dirty or worn.

⚠ **Use caution with skin contact to hot water to reduce the risk of scald injury. Before servicing the valve, turn the water off using the stops or at the main shutoff.**

⚠ **When reassembling after maintenance, set the high temperature limit stop and justify the handle** (see page17).

⚠ **If the shower will not be used for an extended period of time, turn off the water to the shower valve by using the service stops in the iBox Universal Plus rough, or at the main shut off.**

- If you have questions, please contact Hansgrohe Customer Service at 800 334 0455.

Troubleshooting

Problem	Possible Cause	Solution
Insufficient water	– Supply pressure inadequate	– Check water pressure
	– Showerhead or handshower filter dirty	– Clean the filter
	– Cartridge filters dirty	– Clean the filters
Crossflow: hot water forced into cold water supply or vice versa when mixture is closed	– Check valves dirty or worn	– Clean check valves, replace if necessary
Output temperature does not correspond with temperature marked on handle	– Handle not justified	– Justify the handle
	– Water heater set too low	– Increase the hot water temperature
Temperature regulation not possible	– (new installation) Hot and cold supplies are reversed	– Correct the plumbing
	– Thermostatic cartridge dirty or worn	– Replace the thermostatic cartridge
Safety stop button not operating	– Button and/or spring are dirty or worn	– Clean spring and button, replace if necessary
Handle hard to turn	– Cartridge dirty or worn	– Replace cartridge
Shower or spout dripping	– Volume control cartridge dirty or worn	– Clean or replace volume control cartridge

Entretien

- Si le débit d'eau devait décroître avec le temps, commencez par inspecter et nettoyer la ou les pomme(s) de douche. Si le problème persiste, inspectez la cartouche.
- Pour prolonger la durée de vie de la cartouche thermostatique, faites-la fonctionner régulièrement en utilisant toutes les températures d'eau.
- Au moins une fois par année, inspectez la cartouche y les clapets anti-retour. Remplacez la cartouche ou les clapets anti-retour s'ils sont sales ou usés.

⚠ **Lors de l'entretien du robinet, fermez l'eau à l'aide des butées d'arrêt dans la pièce intérieure ou à la vanne d'arrêt principale.**

⚠ **Lors du réassemblage après l'entretien, réglez la butée de limite de rotation avant de réinstaller la poignée** (voir page 17).

⚠ **Si vous ne comptez pas utiliser la douche pendant un laps de temps prolongé, fermez l'eau au robinet de douche à l'aide des butées d'arrêt dans la pièce intérieure ou à la vanne d'arrêt principale.**

- Si vous avez des questions, veuillez contacter le service à la clientèle de Hansgrohe au 1-800-334-0455.

Dépannage

Dysfonctionnement	Origine	Solution
Pas assez d´eau	– Pression d´alimentation insuffisante	– Contrôlez la pression
	– Joint-filtre de douchette encrassét	– Nettoyez le joint-filtre entre la douchette et le flexible
	– Filtre de l´élément thermostatique encrassé	– Nettoyez les filtres
Circulation opposée, l´eau chaude est comprimée dans l´arrivée d´eau froide et vice versa avec robinet fermé	– Clapet anti-retour encrassé ou défectueux	– Nettoyez le clapet anti-retour ou le changez éventuellement
La température à la sortie ne correspond pas à la température de réglage	– Le thermostat n´a pas été réglé	– Réglez le thermostat
Le réglage de la température n´est pas possible	– L´élément thermostatique est encrassé ou entartré	– Nettoyez l´élément thermostatique ou le changez éventuellement
	– L'alimentation en eau chaude et eau froide sont inversés (Doit être froid = droite.)	– Corrigez la plomberie.
Bouton à pression du verrouillage de sécurité défectueux	– Ressort défectueux – Bouton à pression entartré	– Nettoyez le ressort ou bien le bouton à pression, le changez éventuellement
Fonctionnement de la poignée difficile	– Mécanisme d´arrêt défectueux	– Changez le mécanisme d´arrêt
La douchette ou le bec verseur goutte	– De la saleté ou de l´incrustation sur le siège, mécanisme d´arrêt défectueux	– Nettoyez le mécanisme d´arrêt ou le changez éventuellement

Mantenimiento

- Si el volumen del agua disminuye con el tiempo, primero inspeccione y limpie el cabezal de ducha. Si el problema persiste, inspeccione el cartucho.
- Para prolongar la vida útil del cartucho termostático, hágalo funcionar regularmente en todos los rangos de temperatura.
- Al menos una vez por año, inspeccione el cartuchoy las válvulas de retención. Reemplace el cartucho o válvulas de retención las si se encuentra sucio o gastado.

⚠ **Al realizar el mantenimiento de la válvula, corte el suministro de agua usando las llaves de paso de servicio en la pieza interior o la válvula de paso principal.**

⚠ **Al rearmar después de realizar el mantenimiento, configure el tope límite rotacional antes de reinstalar la manija** (consulte la página 17).

⚠ **Si la ducha no se usará por un período extenso de tiempo, corte el suministro de agua a la válvula de la ducha usando las llaves de paso de servicio en la pieza interior iBox Universal Plus o la llave de paso principal.**

- Si tiene alguna pregunta, comuníquese con el Departamento de Asistencia al Cliente al 800 334 0455.

Localización de Fallas

Problema	Causa	Solución
Sale poca agua	– Presión insuficiente	– Comprobar presión
	– Filtro de la ducha sucio	– Limpiar / cambiar filtros entre flexo y ducha
	– Filtro del termoelemento sucio	– Limpiar filtro
Flujo de agua cruzada agua caliente entra en la tubería del agua fría o al revés	– Válvula antirretorno sucia o pierdew	– Limpiar / cambiar válvula
Temperatura del agua no corresponde a lo marcado	– Termostato no ha sido ajustado	– Ajustar termostato
No es posible regular la temperatura	– Termoelemento sucio/lleno de cal	– Limpiar / cambiar termoelemento
	– El suministro de agua caliente y el agua fría se invierten. (debe estar: frío = derecha)	– Corregir las tuberías
Botón de tope no funciona	– Muelle defecto	– Limpiar / cambiar
	– Botón lleno de cal	
Llave de paso va duro	– Montura dañada	– Cambiar montura
Llave de paso pierde agua	– Suciedad/cal en el asiento de la junta o montura dañada	– Limpiar / cambiar montura

Cleaning Recommendation for Hansgrohe Products

Modern bathroom faucets, kitchen faucets and shower products are made from different materials to comply with the needs of the market with regard to design and functionality. To avoid damage to the product, it is necessary to take proper care of it.

For best results:

- Prevent the buildup of mineral scale and /or soap residue by cleaning your Hansgrohe product(s) when needed.
- Select a cleaning agent specifically intended for the type of product.
- **Do not** use these types of cleaners as they will cause damage to your Hansgrohe product:
  - ✖ Any cleaning agent containing chlorine bleach, lye, hydrochloric acid, formic acid, or acetic acid.
  - ✖ Abrasive cleaning powders, pads, or brushes.
  - ✖ Steam cleaners.
  - ✖ "No rinse" cleaning agents.
- **Always** follow the instructions provided by the manufacturer of the cleaning agent.
- **Do not** mix cleaning agents, unless directed by the manufacturer.
- **Do not** spray cleaners directly onto the product as drops could enter openings and gaps and cause damage. When using spray cleaners, spray the cleaner onto a soft cloth or sponge.
- **Always** rinse your Hansgrohe product thoroughly with clear water and polish dry with a soft cloth after cleaning.

Important

- Residue from soaps and shampoos can cause damage. Rinse the product with clean water after each use.
- Residue from basin/tub/tile cleaner can cause damage to faucets and fittings. Immediately rinse any overspray from the Hansgrohe product.
- **Do not** store any cleaning agents under your Hansgrohe product, such as in a vanity unit, as the fumes may damage the product.
- **Damage to the product caused by improper care or the use of improper cleaning agents is not covered by the warranty.**
- **If a component of the product is damaged, replace it to reduce the risk of personal injury, property damage or product failure.**

Conseil de nettoyage pour les produits Hansgrohe

Les robinets pour les salles de bains et les cuisines modernes ainsi que les produits récents pour les douches se composent de matériaux différents afin de satisfaire aux besoins du marché en termes de conception et de fonctionnalité. Afin d'éviter d'endommager le produit, il est nécessaire d'en prendre soin.

Pour de meilleurs résultats :

- Empêchez l'accumulation de tarte et/ou de résidu de savon en nettoyant votre produit Hansgrohe lorsque c'est nécessaire.
- Sélectionnez un produit de nettoyage spécifiquement prévu pour ce type de produit.
- **N'utilisez pas** ces types de nettoyants car ils peuvent endommager votre produit Hansgrohe :
  - ✖ Tout produit de nettoyage contenant de l'acide chlorhydrique, de l'acide formique, de la potasse ou de l'acide acétique.
  - ✖ Les poudres de nettoyage, les tampons ou les brosses abrasives.
  - ✖ Les nettoyeurs à vapeur.
  - ✖ Les produits de nettoyage « sans rinçage ».
- **Ne mélangez pas** les produits de nettoyage, à moins que cela soit indiqué par le fabricant.
- **Ne pulvérisez pas** les nettoyants directement sur le produit car des gouttes pourraient entrer dans les ouvertures et les fentes et causer des dommages. Lorsque vous utilisez des nettoyants par pulvérisation, pulvérisez le nettoyant sur un chiffon ou une éponge douce.
- Après le nettoyage rincer abondamment à l'eau clair pour éliminer intégralement les restes de détergent.

Important

- Les residus de produits pour le corps comme les savons liquides, shampooings, gels de douche, teintures pour cheveux, parfums, apres-rasage et vernis a ongles peuvent causer des deteriorations. Rincez le produit avec de l'eau propre après chaque utilisation.
- Le résidu provenant des nettoyants pour cuvette/baignoire/carrelage peut endommager les robinets et les raccords de tuyauterie. Rincez immédiatement toute surpulvérisation sur le produit Hansgrohe.
- De meme, il est interdit de stocker des detergents ou des produits chimiques sous les produits, par ex. dans un meuble sous lavabo, car les vapeurs qui s'en degagent risquent d'abimer les produits.
- **Les dommages au produit causés par un mauvais entretien ou par l'utilisation de produits de nettoyage inadéquats ne sont pas couverts par la garantie.**
- **Si un composant du produit est endommagé, remplacez-le pour réduire les risques de blessures, de dommages matériels ou de défaillances du produit.**

Recomendación de limpieza para los productos de Hansgrohe

Hoy en día, las griferías de baño y de cocina así como duchas modernas se componen de materiales muy distintos para satisfacer las exigencias del mercado respecto al diseño y la funcionalidad. Para evitar daños y reclamaciones hay que tener en cuenta ciertos aspectos tanto en el uso como en su limpieza.

Para obtener mejores resultados:

- Evite la acumulación de restos de jabón o sarro limpiando el producto Hansgrohe cuando sea necesario.
- Seleccione un agente de limpieza diseñado específicamente para el tipo de producto.
- **No** use estos tipos de limpiadores, ya que causarán daño a su producto Hansgrohe:
  - ✖ Agentes limpiadores que contengan ácido clorhídrico, fórmico, acético o lejía.
  - ✖ Polvos, paños o cepillos de limpieza abrasivos.
  - ✖ Limpiadores a vapor
  - ✖ Agentes de limpieza "sin enjuague".
- **Siempre** siga las instrucciones provistas por el fabricante del agente de limpieza.
- **No** mezcle los agentes de limpieza, a menos que esté indicado por el fabricante.
- **No** rocíe limpiadores directamente sobre el producto, ya que podrían caer gotas sobre las aberturas y espacios y causar daños. Cuando use limpiadores en spray, rocíe el limpiador sobre un paño suave o esponja.
- **Siempre** enjuague su producto Hansgrohe con agua limpia y séquelo y lústrelo con un paño suave después de la limpieza.

Importante

- Los residuos de productos de aseo como jabon liquido, champus, gel de ducha, tintes de pelo, perfumes, lociones de afeitado y esmalte de unas pueden danar tambien los materiales. Enjuague el producto con agua limpia después de cada uso.
- Los residuos de limpiadores para lavatorios, bañeras o azulejos pueden causar daño a los grifos y accesorios. Enjuague inmediatamente cualquier derrame que haya sobre el producto de Hansgrohe.
- Tampoco pueden generarse depositos de productos de limpieza o quimicos debajo de los productos, p. ej. En un armario de lavabo. De lo contrario, los vapores generados pueden danar los productos.
- **Los daños que resulten de un cuidado inadecuado o uso de agentes de limpieza inadecuados no están cubiertos por la garantía.**
- **Si un componente del producto está dañado, reemplácelo para reducir el riesgo de lesiones personales, daños a la propiedad o fallas del producto.**

Hansgrohe, Inc. Limited Warranty

Offering our customers the highest quality at all times is a fundamental part of the Hansgrohe, Inc. company philosophy. We offer consumers a limited warranty on our hansgrohe® and AXOR® branded products.

This warranty is limited to products manufactured by Hansgrohe, Inc. that are purchased from a Hansgrohe, Inc. authorized seller by a consumer in the United States or Canada after September 1, 2019, and installed in either the United States or in Canada.

WARRANTY

Hansgrohe, Inc. warrants to the original consumer purchaser that hansgrohe and AXOR products will be free from defects in material and workmanship for as long as the original consumer purchaser owns both the product and the home in which the product was originally installed. For commercial purchasers, the warranty period is (a) one (1) year for hansgrohe products and (b) five (5) years for AXOR products, in each case from the date of purchase. The warranty period for products in the Rubbed Bronze, Matte Black and Matte White finishes are three (3) years from the date of purchase. This warranty is non-transferable.

WHAT WE WILL DO

Hansgrohe, Inc., at its option, will replace any product or part of the product that proves defective in workmanship and/ or material, under normal installation, use, service and maintenance. If Hansgrohe, Inc. is unable to provide a replacement part or product and repair is not practical or cannot be made in timely fashion, Hansgrohe, Inc. may elect to refund the purchase price in exchange for the return of the defective product. REPAIR OR REPLACEMENT (OR, IN LIMITED CIRCUMSTANCES, REFUND OF THE PURCHASE PRICE) AS PROVIDED UNDER THIS LIMITED WARRANTY IS THE EXCLUSIVE REMEDY OF THE PURCHASER.

WHAT IS NOT COVERED BY THE WARRANTY

Because Hansgrohe, Inc. is unable to control the quality of hansgrohe or AXOR products sold by unauthorized sellers, unless otherwise prohibited by law, this warranty does not cover hansgrohe or AXOR products purchased from unauthorized sellers. Authorized sellers can be found on hansgrohe and AXOR branded websites.

Labor and other expenses for disconnection, deinstallation, or return of the product for warranty service (including but not limited to proper packaging and shipping costs), or for installation or reinstallation of the product are not covered by this warranty.

Hansgrohe, Inc. shall not be liable for any damage to the product resulting from

- reasonable wear and tear
- outdoor use
- misuse (including use of the product for an unintended application)
- freezing water
- excessive water pressure
- pipe corrosion in the home in which the product is installed
- abuse, neglect or improper or incorrectly performed installation, maintenance or repair, including the use of abrasive or caustic cleaning agents or "no-rinse" cleaning products.

This warranty does not cover: (i) accessories, connected materials and products, or related products not manufactured by Hansgrohe, Inc. (ii) any hansgrohe or AXOR product sold for display purposes or (iii) hansgrohe or AXOR products purchased from unauthorized sellers.

WHAT YOU MUST DO TO OBTAIN WARRANTY SERVICE OR INFORMATION

Contact your retailer, or contact Technical Service at:

Hansgrohe, Inc.
1492 Bluegrass Lakes Parkway
Alpharetta, GA 30004
Toll-free 800 -334- 0455

In requesting warranty service, you will need to provide:

1. The sales receipt or other evidence of the date and place of purchase.
2. A description of the problem.
3. Delivery of the product or the defective part, postage prepaid and carefully packed and insured, to:

Hansgrohe, Inc.
1492 Bluegrass Lakes Parkway
Alpharetta, GA 30004
Toll-free 800 -334- 0455

When warranty service is completed, any repaired or replacement product or part will be returned to you postage prepaid.

REVISED SEPTEMBER 1, 2019.

Limitation on Duration of Implied Warranties: Some States do not allow limitations on how long an implied warranty lasts, so the below limitations may not apply to you. TO THE MAXIMUM EXTENT PERMITTED BY APPLICABLE LAW, ANY IMPLIED WARRANTY, INCLUDING THE IMPLIED WARRANTIES OF MERCHANTABILITY AND OF FITNESS FOR A PARTICULAR PURPOSE, IS LIMITED TO THE STATUTORY PERIOD OR THE DURATION OF THIS WARRANTY, WHICHEVER IS SHORTER.

Limitation of Special, Incidental or Consequential Damages: Some States do not allow the exclusion or limitation of incidental or consequential damages, so the below limitations and exclusions may not apply to you. TO THE MAXIMUM EXTENT PERMITTED BY APPLICABLE LAW, THIS WARRANTY DOES NOT COVER, AND HANSGROHE, INC. SHALL NOT BE LIABLE FOR, ANY SPECIAL, INCIDENTAL OR CONSEQUENTIAL DAMAGES (INCLUDING LABOR CHARGES TO REPAIR, REPLACE, INSTALL OR REMOVE THIS PRODUCT), WHETHER ARISING OUT OF BREACH OF ANY EXPRESS OR IMPLIED WARRANTY, BREACH OF CONTRACT, TORT, OR OTHERWISE. HANSGROHE, INC. SHALL NOT BE LIABLE FOR ANY DAMAGE TO THE PRODUCT RESULTING

FROM REASONABLE WEAR AND TEAR, OUTDOOR USE, MISUSE (INCLUDING USE OF THE PRODUCT FOR AN UNINTENDED APPLICATION), FREEZING WATER, EXCESSIVE WATER PRESSURE, PIPE CORROSION IN THE HOME IN WHICH THE PRODUCT IS INSTALLED, ABUSE, NEGLECT OR IMPROPER OR INCORRECTLY PERFORMED INSTALLATION, MAINTENANCE OR REPAIR, INCLUDING THE USE OF ABRASIVE OR CAUSTIC CLEANING AGENTS OR "NO-RINSE" CLEANING PRODUCTS.

Notice to residents of the State of New Jersey: The provisions of this warranty, including its limitations, are intended to apply to the fullest extent permitted by the laws of the State of New Jersey.

This warranty gives you specific legal rights, and you may also have other rights which vary from state to state.

PRODUCT INSTRUCTIONS AND QUESTIONS

Upon purchase or prior to installation, please carefully inspect your product for any damage or visible defect. Prior to installing, always carefully study the enclosed instructions on the proper installation and the care and maintenance of this product.

If you have questions at any time about the use, installation or performance of your product, or the Limited Warranty, please write us or call us toll-free at 800 -334- 0455.

hansgrohe

Hansgrohe, Inc. 1490 Bluegrass Lakes Parkway Alpharetta, GA 30004
Tel. 800-334-0455 Fax 770-889-1783

www.hansgrohe-usa.com

US - Installation Instructions • Part No. 90176721 • Revised 02/2026