RIVET ARMREST DUAL MOTOR BREATHING LEATHER IMITATION LEATHER ELDERLY CHAIR (LS-8888)

USAGE GUIDELINES

(To use this product, please read this User Guide carefully)

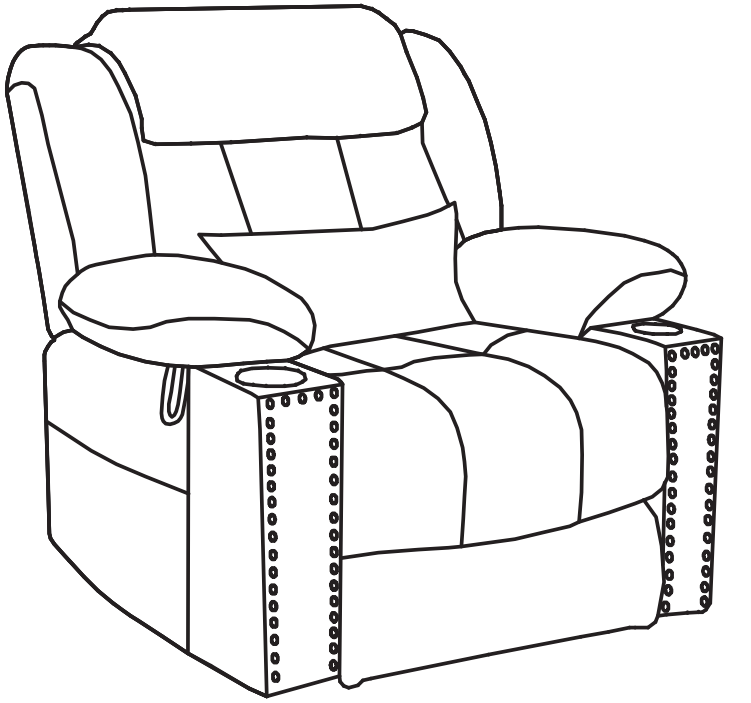

Dear friends.
Thank you for using our products, in order to facilitate your correct operation of this product, please read this user guide carefully before use, and store it in a fixed place so that you can consult it in the future.

PREAMBLE

CATALOGS

Basic Product Parameters ---------- 01

Unpacking List ---------- 01

Installation instructions ---------- 02

Function Introduction ---------- 09

Transport and installation ---------- 11

Caveat ---------- 11

Methods of care ---------- 12

BASIC PRODUCT PARAMETERS

BRAND NAME	POWER LIFT CHAIR
MODEL NUMBER	8888
SIZES	91X98X109CM；
MAKERS	Zhejiang Eskimo Technology Co., Ltd.
COMPANY ADDRESS	Building 4, No.63 Jiuhuan Road, Shangcheng District, Hangzhou City, Zhejiang Province , China.

UNPACKING LIST

A 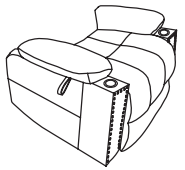	B 	C 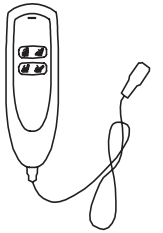	D 
Chair base	Backrest	Remote control	Power cord
E 	F 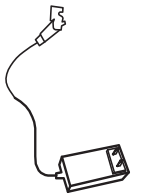	G 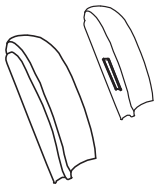	J 
Remote control	Power source	Backrest ears	Lumbar pillow

INSTALLATION INSTRUCTIONS

step1

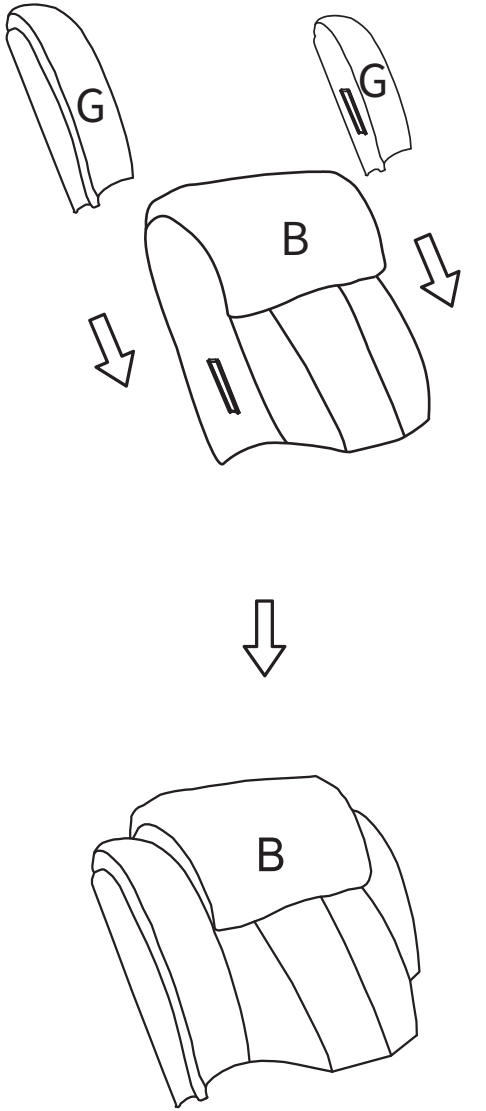

step2

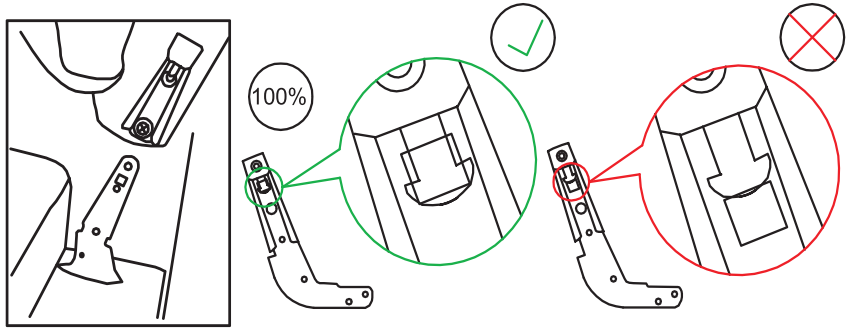

Insert chair back to the chair base, make sure theslots on the back fully aligned to the bottom part

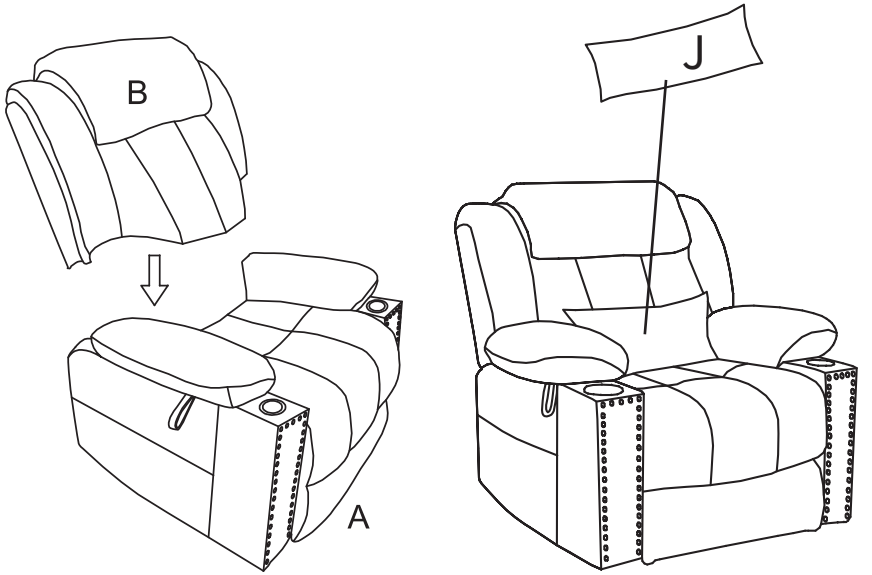

step3

Before use, please connect the controller first and then the powerplug.Gently press the power switch to start working.When stoppinguse, simply press the power switch.

If the manual control does not work during use, please stop using itimmediately.At the same time, first disconnect the power supplyunplug the power connector, and then unplug the manual controllerconnector.Then connect the manual controller connector insequence and connect the power plug to test whether the functionreturns to normal. lf the above operations fail to make the productwork properly, please immediately stop using and contact the seller;

Note:
When this product is not in use for a long time, please cut offthe power supply!

step4

No.1 (red)ana No.2 wire connect with the backrest and chair base.

No.3 wire connects with backrest and power cord(D)

No.4 wire connects with backrest and remote control(E)

No.5 wire connect the motor and the wire from rightside armrest,which use to connect the control panel(C)

No.6 wire connect the motor and power source(F)

NOTE
1: Two same color wires connect.
2: Plug power cord and power source into outlet,then you can use all function.

step5

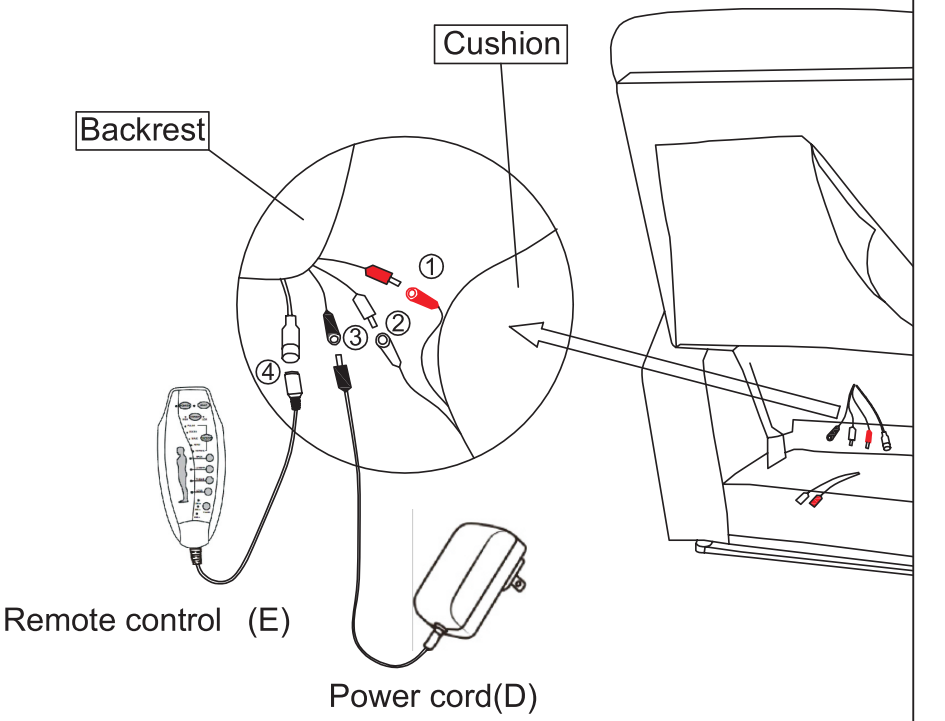

step7

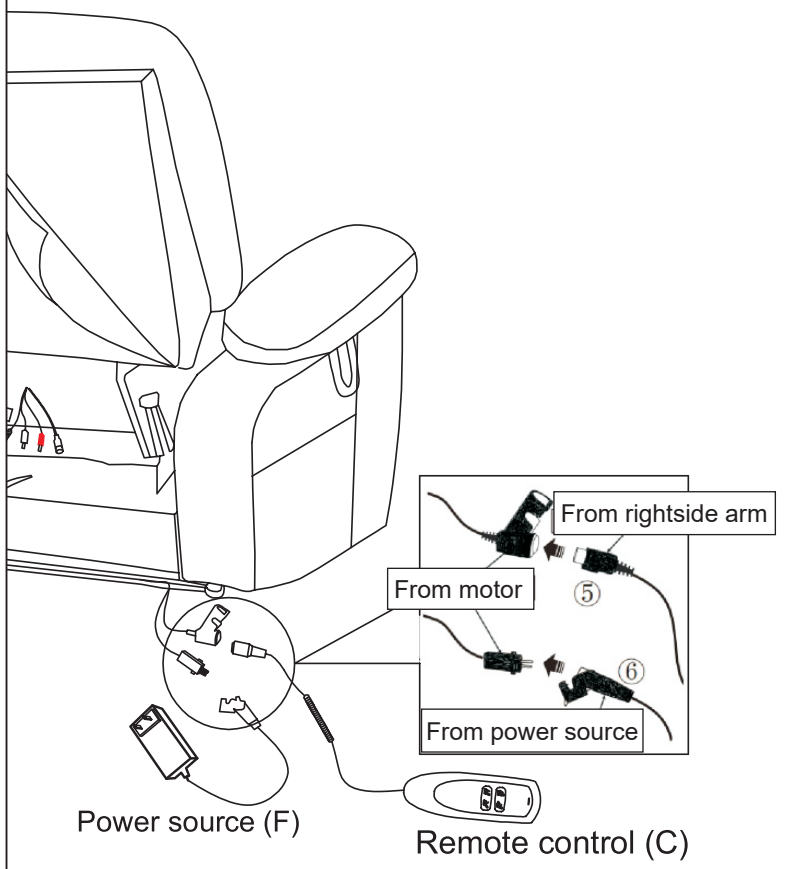

How to recline?

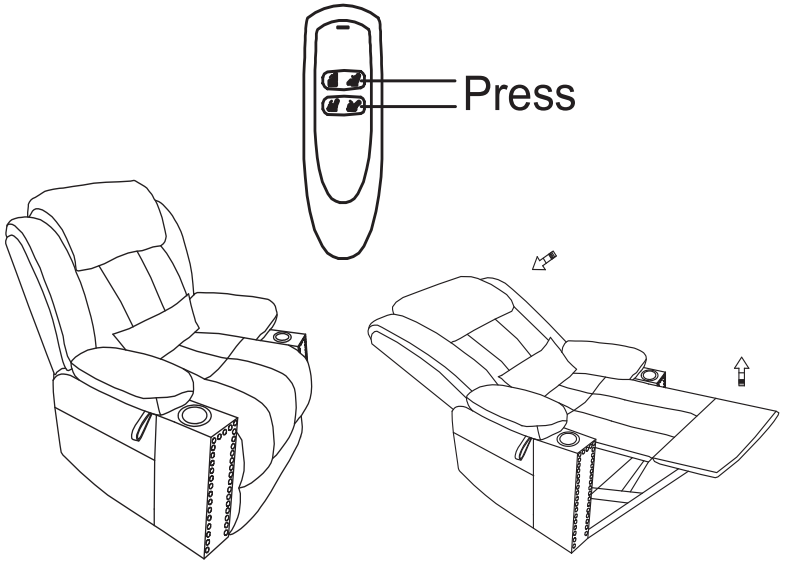

How to get footrest latch down and stand?

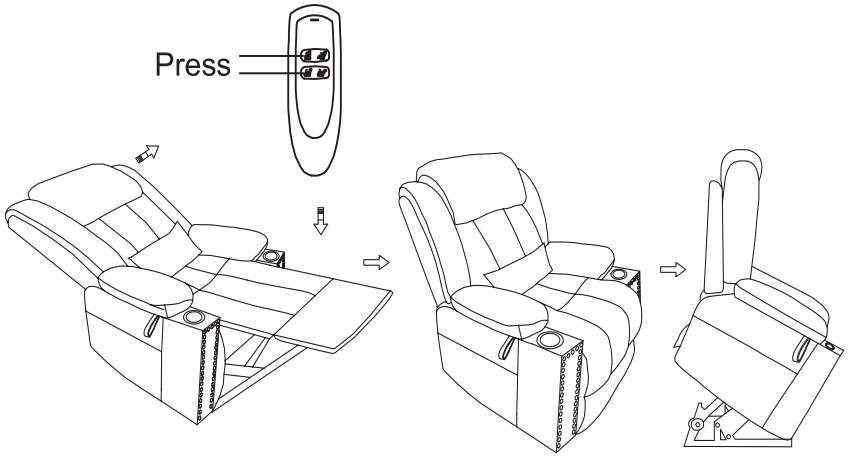

FUNCTION INTRODUCTION

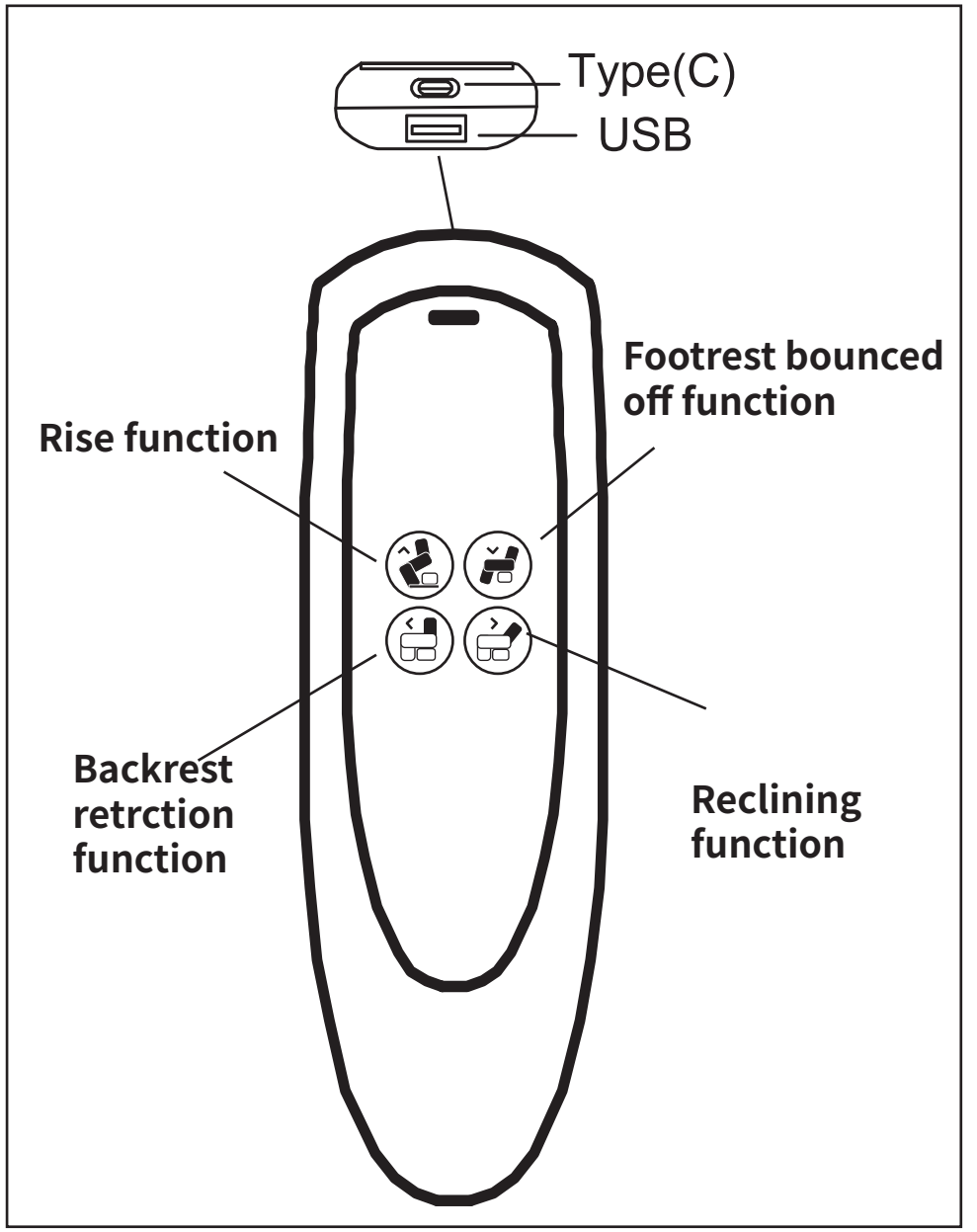

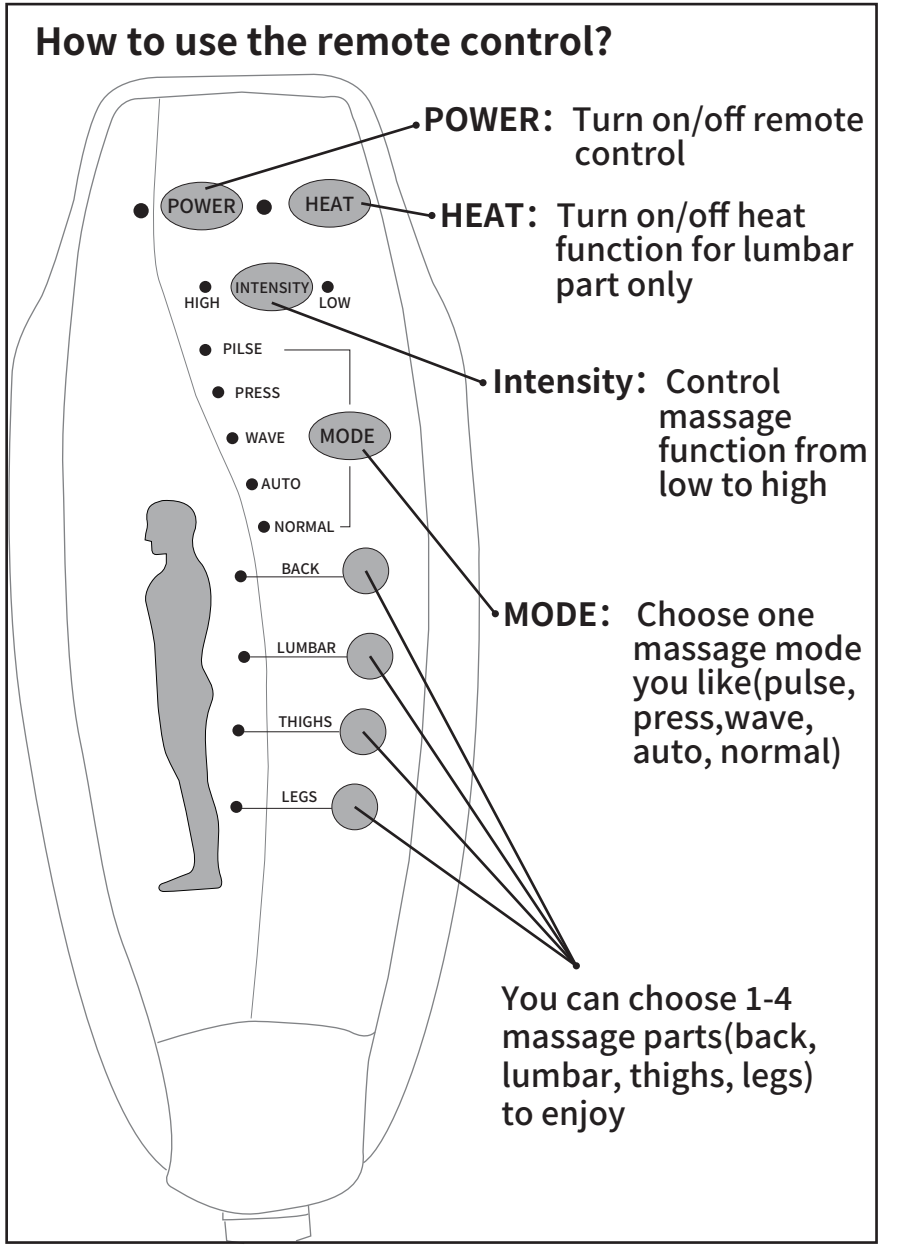

TRANSPORT AND INSTALLATION

1. The sofa should be especially protected against rain, moisture and crushing by heavy objects during transportation, in order to avoid quality problems during use.
2. Please make sure that the sofa has the safe access required for its entry before it enters your place of use.
3. Sofas are mainly fixed installation, a few are dismantling sofas. When purchasing a sofa, please give full consideration to the size of the door frame and the movable space of the entrance door. If necessary, ask a professional to disassemble the sofa and reassemble it after entering the house, so that it will not damage the sofa's internal structure, seating sensation and surface effect.

CAVEAT

Please read all instructions before use.
If in any doubt about safety, contact a specialized technician for inspection. When using this product, basic safety precautions must be observed to avoid the risk of injury to persons, including the following.
1. Do not use this product in high humidity environments.
2. Do not store or use this product outdoors or in direct sunlight.
3. Someone must be present to watch over children, disabled people or people with reduced mobility when they are near or using the sofa.
4. After using the sofa, please turn off the on/off function of the backrest/-footrest completely before getting up to avoid accidents.
5. Do not sit on the footrest when using the massage sofa to avoid accidents.
6. Do not try to stand on the armrests or backrests to avoid the massage sofa toppling over, this may cause an accident.
7. Always keep the sofa clean and avoid inserting other objects into the gap of the sofa.
8. Please ensure that there are no other obstacles under the footstool or backrest when lowering it, especially for children.
It is not recommended that children use the appliance alone. The following aspects must be considered.

1. Do not allow children to play freely on the sofa alone without adult supervision to be! Limbs may get caught in the seams of the product and the sofa may tilt and cause the child to fall.
2. Do not leave children unattended near the sofa when it opens and closes to avoid unnecessary injuries.

METHODS OF CARE

1. Avoid placing the sofa in direct sunlight above 30°C. Every 10-15 days, use a vacuum cleaner to remove dust etc. and clean the entire sofa.
2. Remove stains as soon as they are stained and avoid scratching or other damaging treatments, thus permanently maintaining the quality of the fabric surface. The surface of the sofa can be covered with a tight-fitting protective cover. When stained with ink-like stains, wipe with a soft white cloth or absorbent paper.
3. If a solvent is to be used to remove a stain, avoid applying it directly to the stain, but pour it onto a clean cloth first and then try to clean the hidden areas on the back. The stain should be wiped in a circular motion from the outside in until it is completely removed. Immediately after wiping, a low-power hair dryer should be used to dry the clean area from the outside in.
4. Be gentle and careful when wiping stains and spots, do not use excessive force. The massage sofa can be covered with a removable, tight-fitting protective cover.
5, If you have covered the sofa with a tight-fitting protective cover, please follow the instructions listed on the cover and clean it with a cleaner that does not contain bleach or oxidizing agents. Otherwise the texture and color of the fabric will change.
6. Vacuum regularly:
Vacuum once a week, paying special attention to removing dust between fabric folds. If there are stains, wipe with a dampened clean cloth to avoid leaving traces, preferably from the edge of the stain.
7. How to clean effectively:
Generally speaking, a soft cotton cloth can be moistened with a 1:10 soap

flake solution or 1:20 advanced shampoo, wrung out and gently wiped the stained area. If the stain is too heavy, repeat the process a few times and the stain will be removed. Don't use too much force or the fabric will fade.

8, How to remove stubborn stains:

If the sofa is stuck with chewing and other gelatinous substances, use an ice pack or ice water to cool it down, and then gently wipe it off with a fine silk cloth.

BRASSERIE À RIVET DOUBLE MOTEUR FAUTEUIL AÎNÉ EN CUIR RESPIRANT (LS-8888)

LIGNES DIRECTRICES D'UTILISATION

(Pour utiliser ce produit, veuillez lire attentivement ce guide utilisateur)

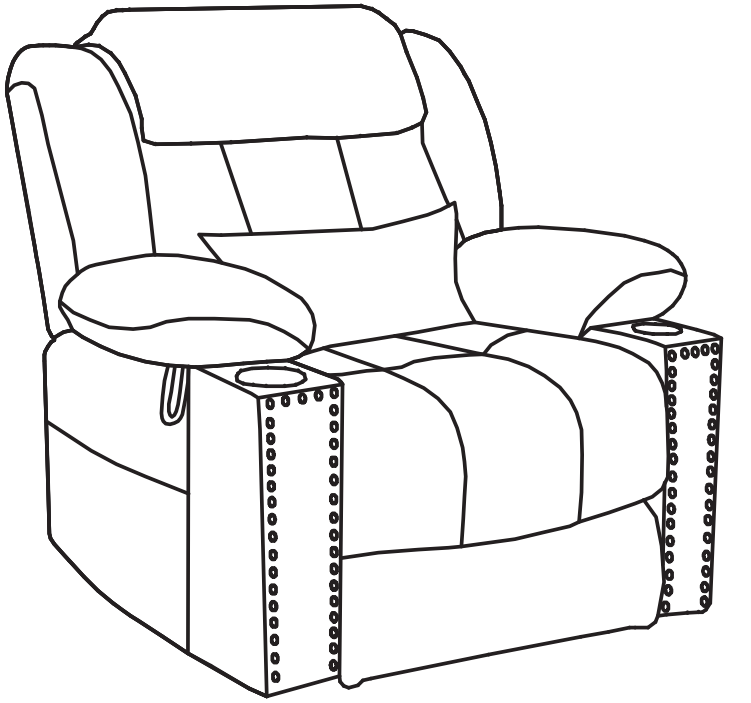

Chers amis,
Merci d'utiliser nos produits. Afin de faciliter le bon fonctionnement de ce produit, veuillez lire attentivement ce guide d'utilisation avant utilisation et le conserver dans un endroit fixe afin de pouvoir le consulter ultérieurement.

PRÉAMBULE

CATALOGUES

Paramètres de base du produit ------- 01
Liste de déballage ---------- 01
Instructions d'installation ---------- 02
Introduction de la fonction ---------- 09
Transport et installation ---------- 11
Avertissement ---------- 11
Méthodes de soins ---------- 12

PARAMÈTRES DE BASE DU PRODUIT

NOM DE MARQUE	POWER LIFT CHAIR
NUMÉRO DE MODÈLE	8888
TAILLES	91X98X109CM；
FABRICANTS	Zhejiang Eskimo Technology Co., Ltd.
ADRESSE DE L'ENTREPRISE	Building 4, No.63 Jiuhuan Road, Shangcheng District, Hangzhou City, Zhejiang Province , China.

LISTE DE DÉBALLAGE

A 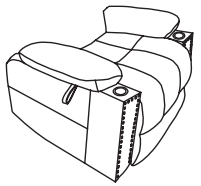	B 	C 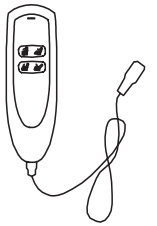	D 
Base de chaise	Dosier	Télécommande	Cordon d'alimentation
E 	F 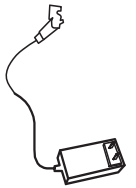	G 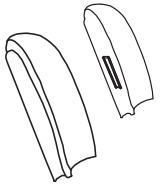	J 
Télécommande	Source d'alimentation	Derrière les oreilles	Coussin lombaire

INSTRUCTIONS D'INSTALLATION

étape 1

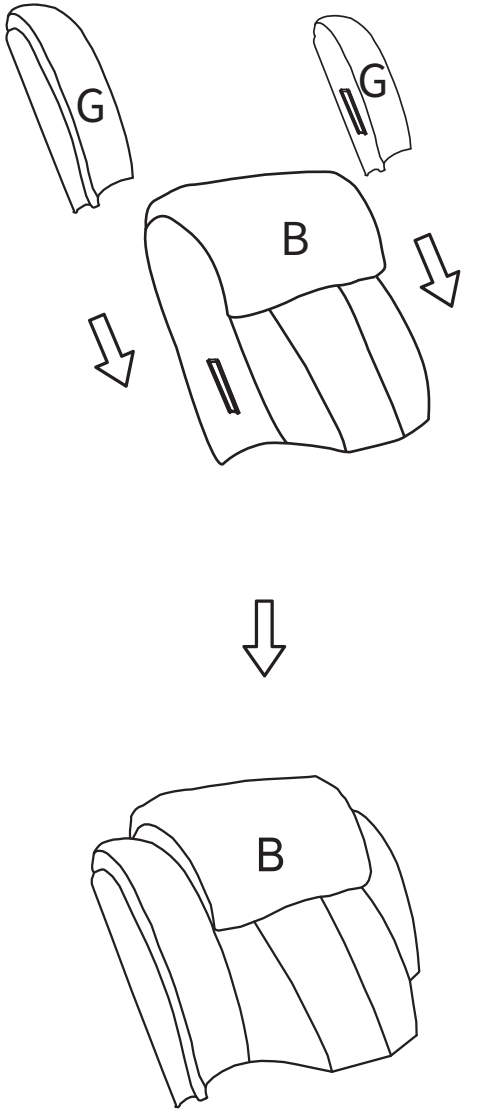

étape 3

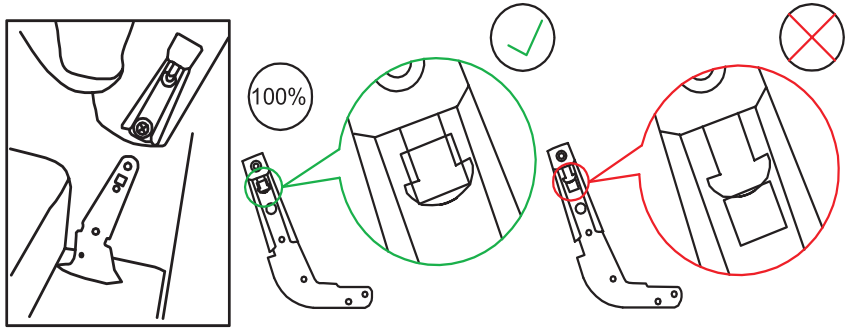

Insérez la chaise à la base de la chaise, assurez-vous que les fentes sur le dos sont entièrement alignées sur la partie inférieure

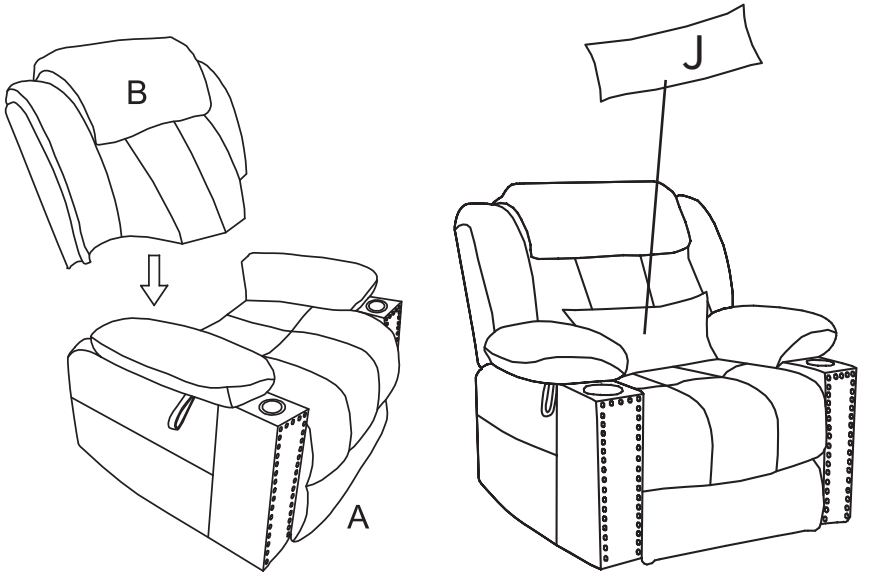

étape 4

Avant utilisation, veuillez d'abord brancher le contrôleur, puis la fiche d'alimentation. Appuyez doucement sur l'interrupteur d'alimentation pour démarrer l'appareil. Pour l'arrêter, appuyez simplement sur l'interrupteur d'alimentation.

Si la commande manuelle ne fonctionne pas pendant l'utilisation, veuillez cesser immédiatement de l'utiliser. Dans le même temps, débranchez d'abord l'alimentation électrique, débranchez le connecteur d'alimentation, puis débranchez le connecteur du contrôleur manuel. Connectez ensuite le connecteur du contrôleur manuel dans l'ordre et branchez la fiche d'alimentation pour vérifier si le produit fonctionne à nouveau normalement. Si les opérations ci-dessus ne permettent pas de faire fonctionner correctement le produit, veuillez cesser immédiatement de l'utiliser et contacter le vendeur.

Remarque :
Lorsque ce produit n'est pas utilisé pendant une longue période, veuillez couper l'alimentation électrique !

étape 5

Le fil n° 1 (rouge) et le fil n° 2 sont reliés au dossier et à la base de la chaise.

Le fil n° 3 relie le dossier et le cordon d'alimentation (D).

Le fil n° 4 relie le dossier et la télécommande (E).

Le fil n° 5 relie le moteur et le fil provenant de l'accoudoir droit, qui sert à connecter le panneau de commande (C).

Le fil n° 6 relie le moteur à la source d'alimentation (F).

REMARQUE
1 : Deux fils de même couleur se connectent.
2 : Branchez le cordon d'alimentation et la source d'alimentation à la prise, puis vous pouvez utiliser toutes les fonctions.

étape 6

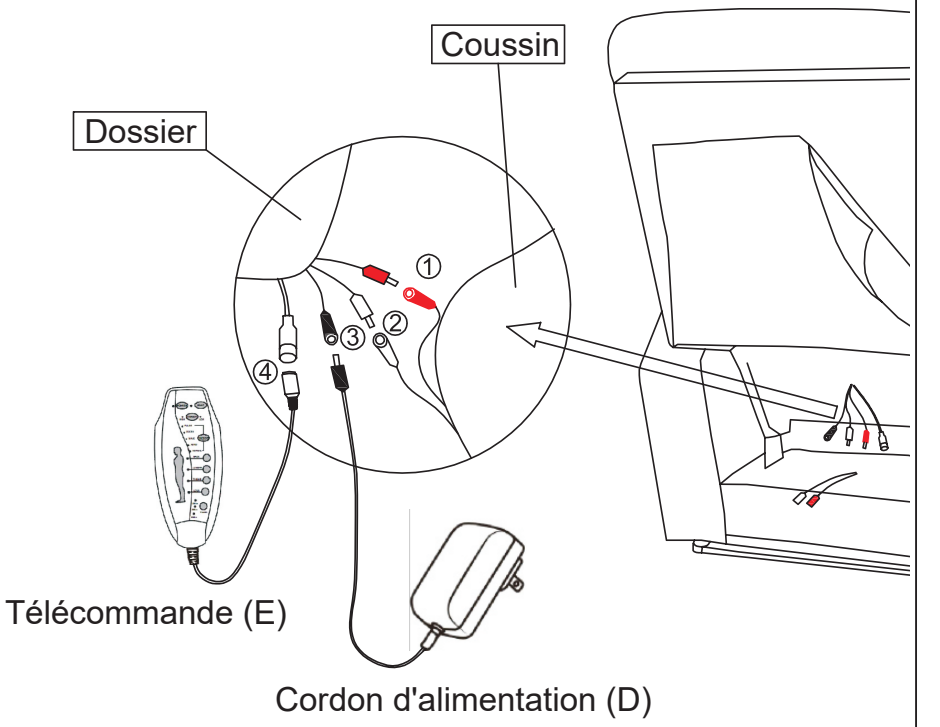

étape 7

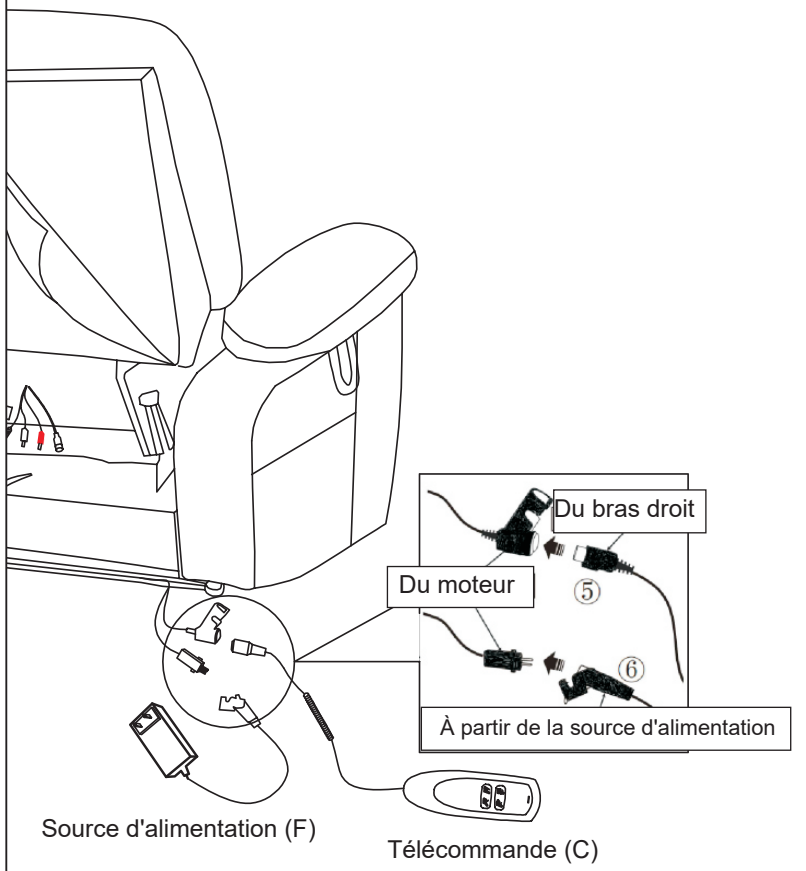

Comment s'incliner ?

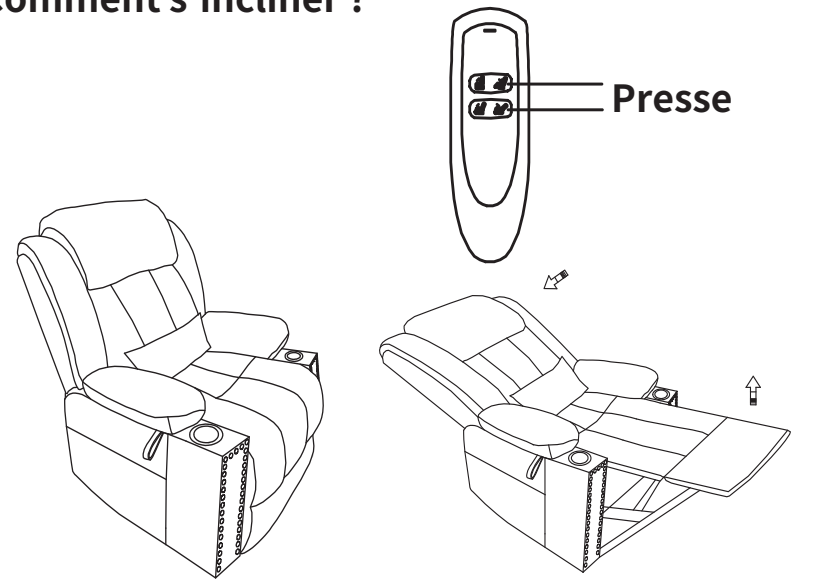

Comment abaisser le loquet du repose-pieds et se mettre debout ?

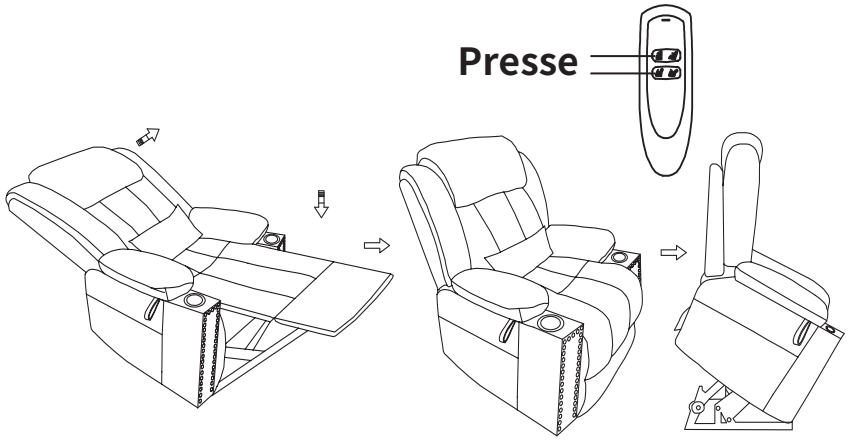

INTRODUCTION DE LA FONCTION

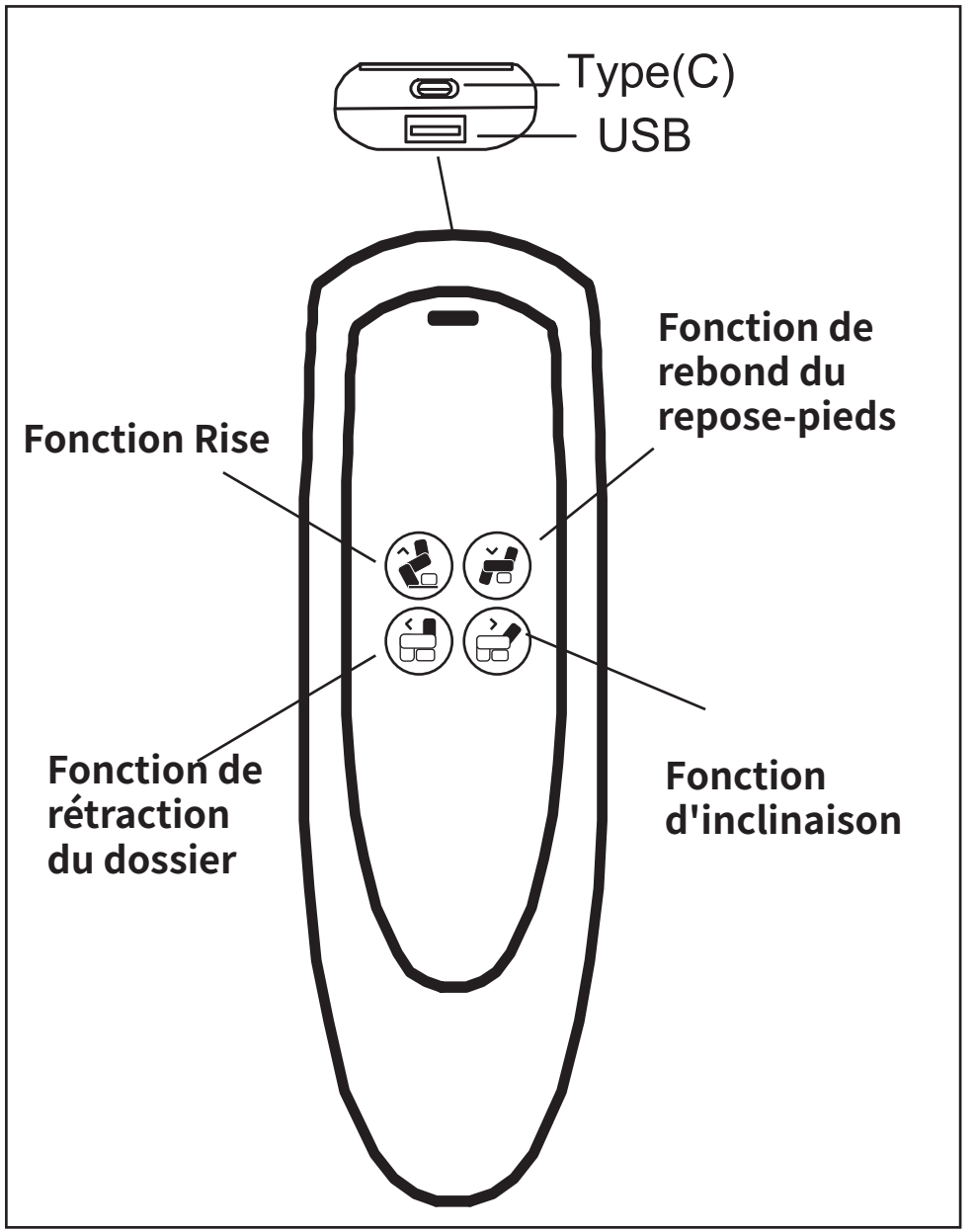

Comment utiliser la télécommande ?

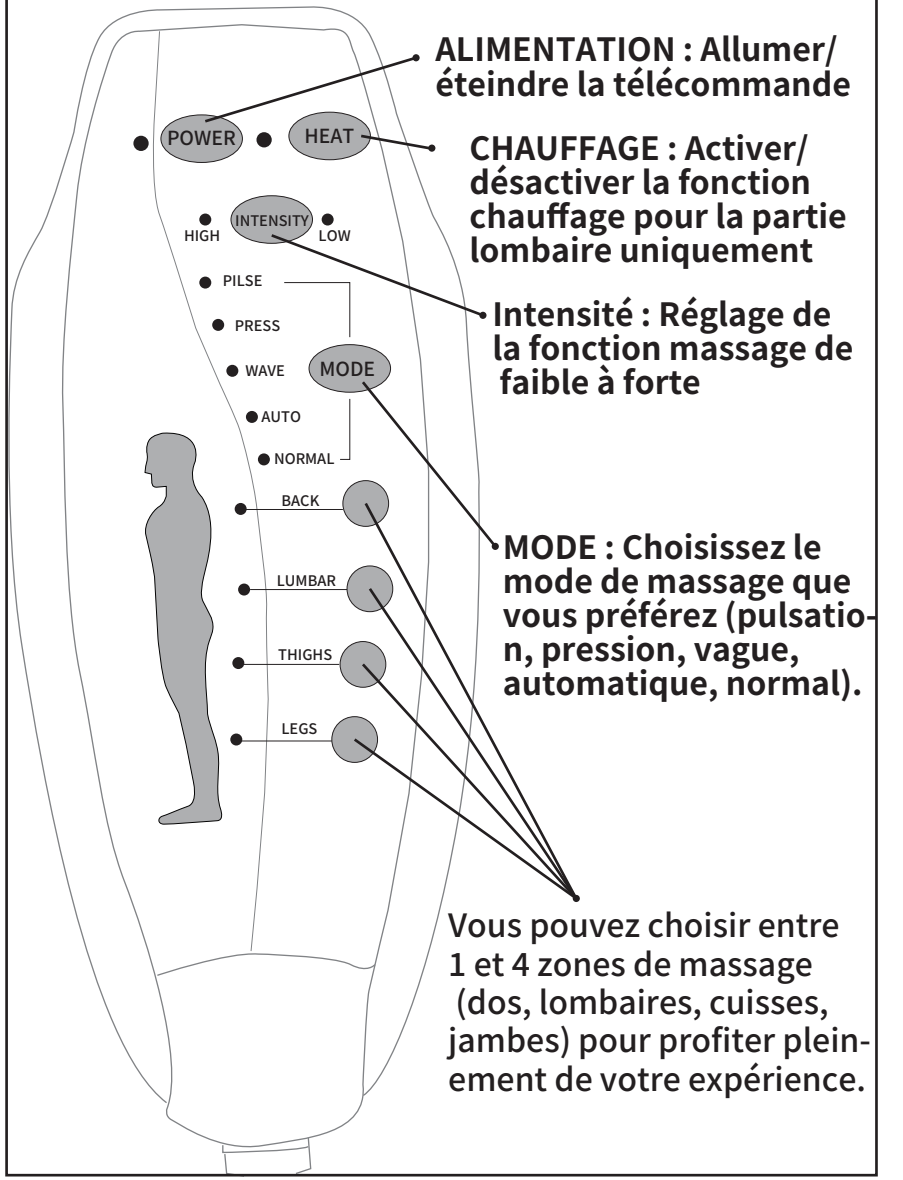

ALIMENTATION : Allumer/ éteindre la télécommande

CHAUFFAGE : Activer/ désactiver la fonction chauffage pour la partie lombaire uniquement

Intensité : Réglage de la fonction massage de faible à forte

MODE : Choisissez le mode de massage que vous préférez (pulsation, pression, vague, automatique, normal).

Vous pouvez choisir entre 1 et 4 zones de massage (dos, lombaires, cuisses, jambes) pour profiter pleinement de votre expérience.

TRANSPORT ET INSTALLATION

1. Le canapé doit être particulièrement protégé contre la pluie, l'humidité et l'écrasement par des objets lourds pendant le transport, afin d'éviter tout problème de qualité lors de son utilisation.
2. Veuillez vous assurer que le canapé dispose d'un accès sécurisé avant qu'il n'entre dans votre lieu d'utilisation.
3. Les canapés sont principalement des installations fixes, quelques-uns sont démontables. Lors de l'achat d'un canapé, veuillez tenir compte de la taille du cadre de la porte et de l'espace de manœuvre de la porte d'entrée. Si nécessaire, demandez à un professionnel de démonter le canapé et de le remonter après son entrée dans la maison, afin de ne pas endommager la structure interne, le confort d'assise et l'aspect de la surface du canapé.

AVERTISSEMENT

Veuillez lire toutes les instructions avant utilisation.
En cas de doute concernant la sécurité, contactez un technicien spécialisé pour une inspection. Lors de l'utilisation de ce produit, les précautions de sécurité élémentaires doivent être respectées afin d'éviter tout risque de blessure, notamment les suivantes.
1. N'utilisez pas ce produit dans des environnements très humides.
2. Ne stockez pas et n'utilisez pas ce produit à l'extérieur ou à la lumière directe du soleil.
3. Une personne doit être présente pour surveiller les enfants, les personnes handicapées ou à mobilité réduite lorsqu'ils se trouvent à proximité ou utilisent le canapé.
4. Après avoir utilisé le canapé, veuillez désactiver complètement la fonction marche/arrêt du dossier/repose-pieds avant de vous lever afin d'éviter tout accident.
5. Ne vous asseyez pas sur le repose-pieds lorsque vous utilisez le canapé de massage afin d'éviter tout accident.
6. N'essayez pas de vous tenir debout sur les accoudoirs ou les dossiers afin d'éviter que le canapé de massage ne bascule, ce qui pourrait provoquer un accident.
7. Veillez à toujours garder le canapé propre et évitez d'insérer d'autres objets dans les interstices du canapé.
8. Veuillez vous assurer qu'il n'y a pas d'autres obstacles sous le repose-pieds ou le dossier lorsque vous l'abaissez, en particulier pour les enfants.
Il n'est pas recommandé que les enfants utilisent l'appareil seuls. Les aspects suivants doivent être pris en compte.
1. Ne laissez pas les enfants jouer librement sur le canapé sans la surveillance d'un adulte ! Les membres peuvent se coincer dans les coutures du produit et le canapé peut basculer et faire tomber l'enfant.
2. Ne laissez pas les enfants sans surveillance à proximité du canapé lorsqu'il s'ouvre et se ferme afin d'éviter toute blessure inutile.

MÉTHODES DE SOINS

1. Évitez d'exposer le canapé à la lumière directe du soleil à une température supérieure à 30 °C. Tous les 10 à 15 jours, utilisez un aspirateur pour éliminer la poussière, etc. et nettoyer l'ensemble du canapé.
2. Éliminez les taches dès qu'elles apparaissent et évitez de les gratter ou de les traiter de manière agressive afin de préserver durablement la qualité du tissu. La surface du canapé peut être recouverte d'une housse de protection bien ajustée. En cas de taches d'encre, essuyez-les avec un chiffon blanc doux ou du papier absorbant.
3. Si vous devez utiliser un solvant pour éliminer une tache, évitez de l'appliquer directement sur la tache, mais versez-le d'abord sur un chiffon propre, puis essayez de nettoyer les zones cachées à l'arrière. La tache doit être essuyée dans un mouvement circulaire de l'extérieur vers l'intérieur jusqu'à

ce qu'elle soit complètement éliminée. Immédiatement après avoir essuyé, utilisez un sèche-cheveux à faible puissance pour sécher la zone propre de l'extérieur vers l'intérieur.
4. Soyez doux et prudent lorsque vous essuyez les taches et les salissures, n'utilisez pas une force excessive. Le canapé de massage peut être recouvert d'une housse de protection amovible et bien ajustée.
5. Si vous avez recouvert le canapé d'une housse de protection bien ajustée, veuillez suivre les instructions indiquées sur la housse et le nettoyer avec un produit qui ne contient pas d'eau de Javel ni d'agents oxydants. Sinon, la texture et la couleur du tissu changeront.
6. Passez l'aspirateur régulièrement :
Passez l'aspirateur une fois par semaine, en accordant une attention particulière à l'élimination de la poussière entre les plis du tissu. S'il y a des taches, essuyez-les avec un chiffon propre humidifié pour éviter de laisser des traces, de préférence à partir du bord de la tache.
7. Comment nettoyer efficacement :
En général, un chiffon en coton doux peut être humidifié avec une solution de savon en paillettes à 1:10 ou un shampooing avancé à 1:20, essoré et essuyé délicatement sur la zone tachée. Si la tache est trop tenace, répétez l'opération plusieurs fois jusqu'à ce qu'elle disparaisse. N'appuyez pas trop fort, car cela pourrait décolorer le tissu.
8. Comment éliminer les taches tenaces :
Si le canapé est taché de chewing-gum ou d'autres substances gélatineuses, utilisez un sac de glace ou de l'eau glacée pour le refroidir, puis essuyez-le délicatement avec un chiffon en soie fine.