ASSEMBLY INSTRUCTION

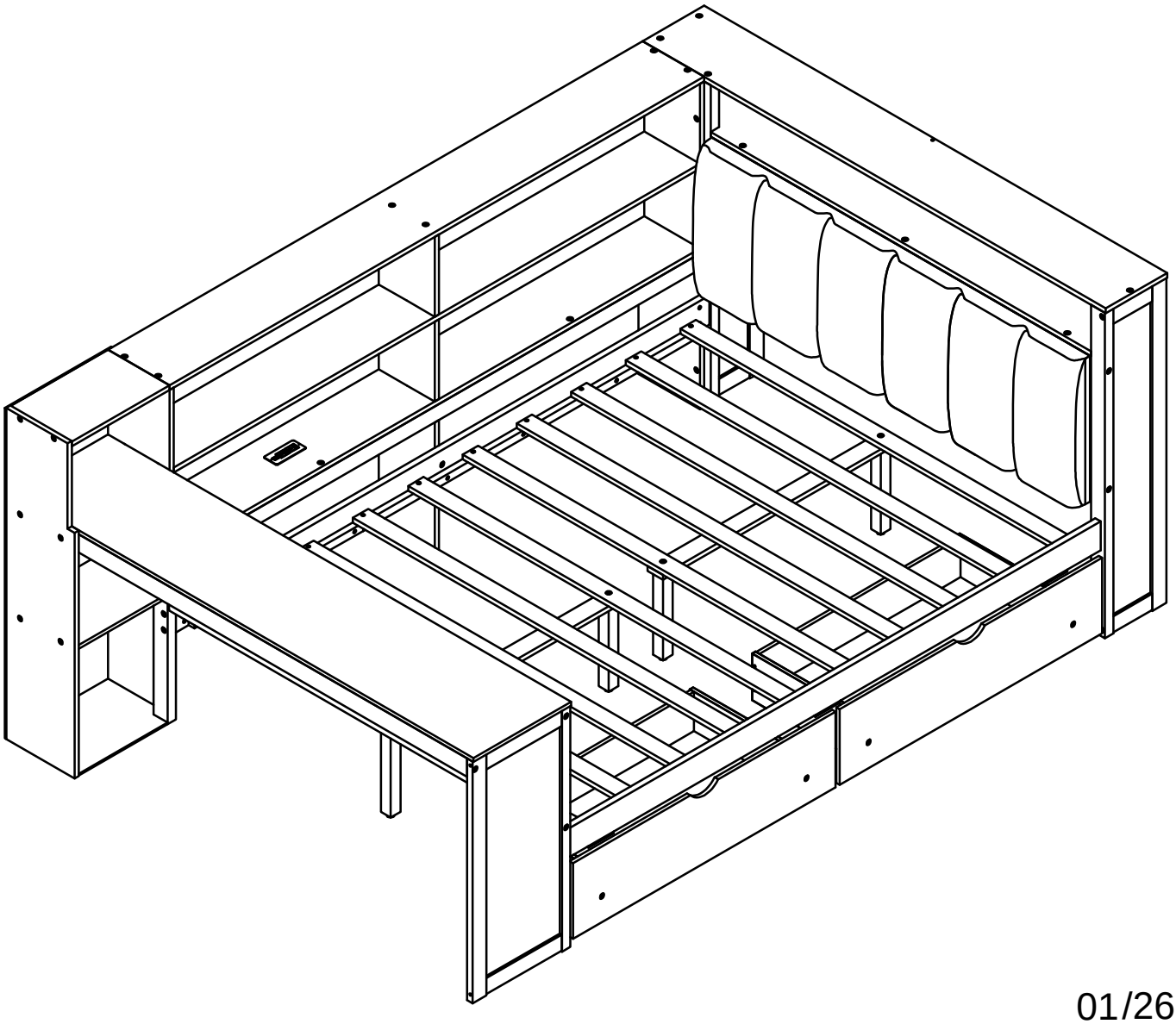
Warning: You must read this before continuing

INSTRUCTIONS DE MONTAGE

Attention: Vous devez lire ceci avant de continuer

This set is included 2 boxes if don't receive full 2 boxes please contact our customer service team

Ce set est livré en 2 boîtes. Si vous ne recevez pas un jeu complet de 2 boîtes, veuillez contacter notre service clientèle.



01/26

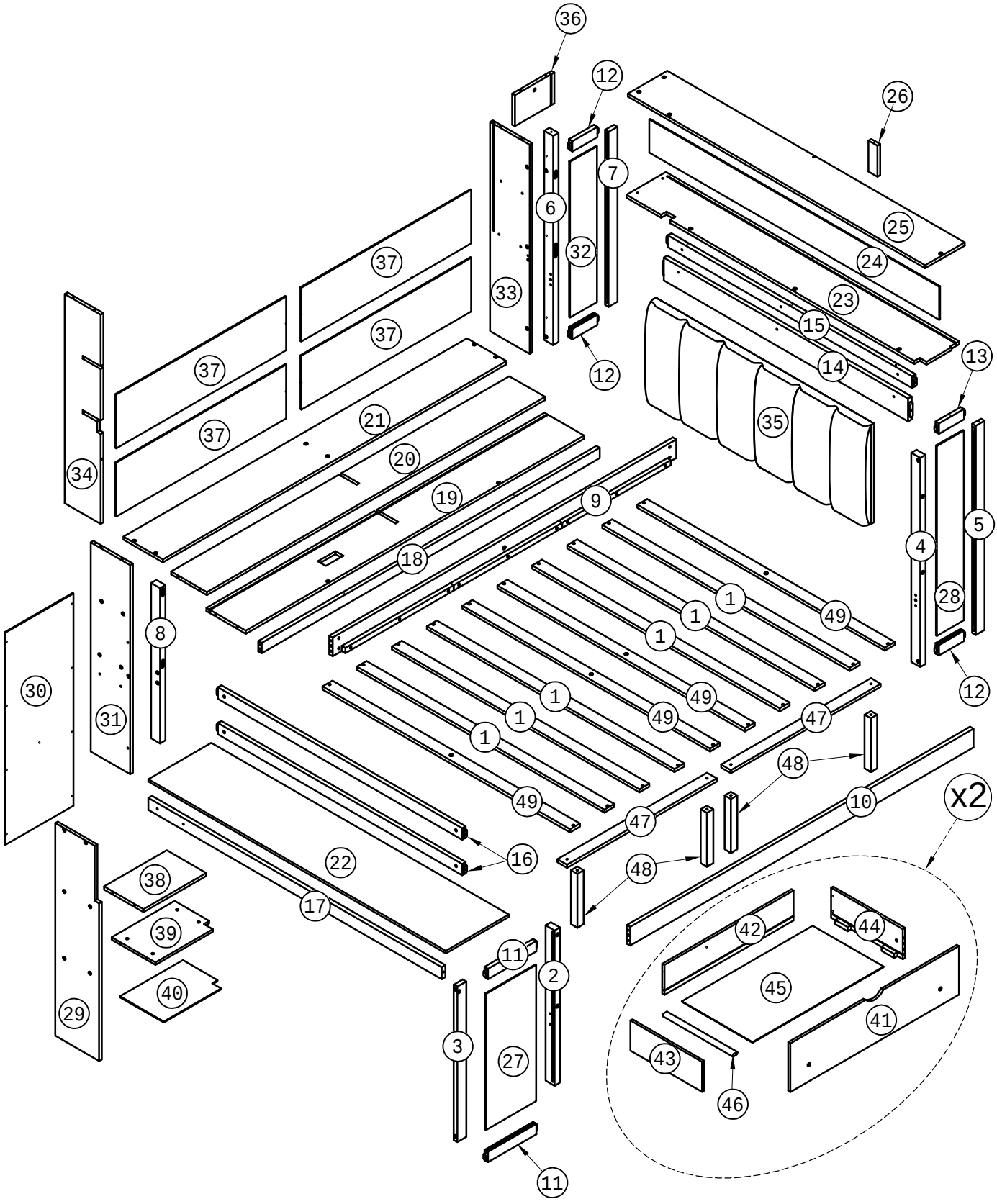
SAFETY WARNINGS AND GENERAL NOTES:

1. Do not use substitute parts. Contact the manufacturer or dealer for replacement parts.
2. Keep these instructions for future reference.
3. We recommend assembling your bed on the shipping carton to protect your floor.
4. Be certain all staples are out of the box before beginning assembly on the shipping carton.

AVERTISSEMENTS DE SÉCURITÉ ET REMARQUES GÉNÉRALES :

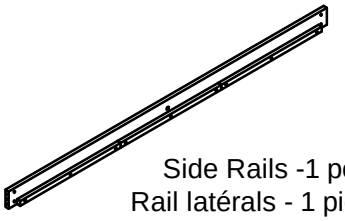
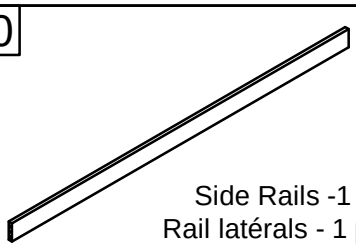
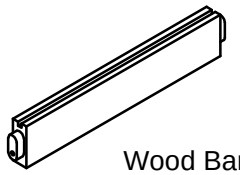
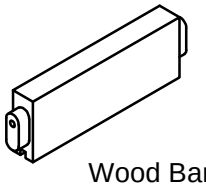
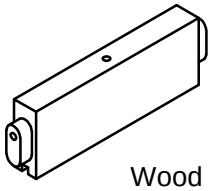
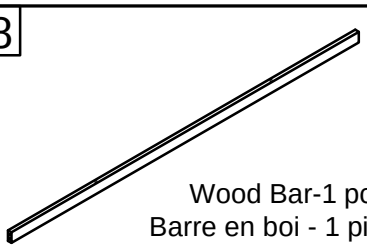
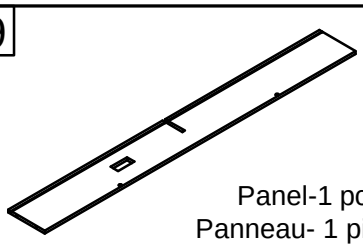
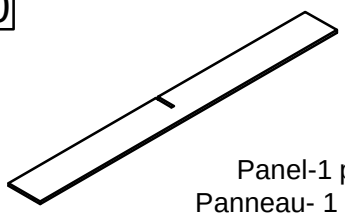
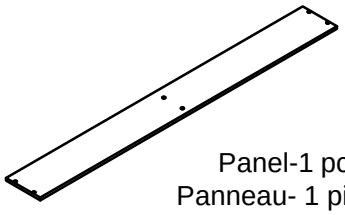
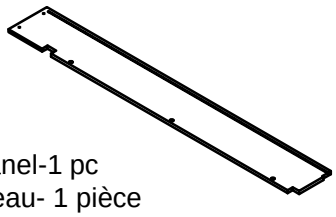
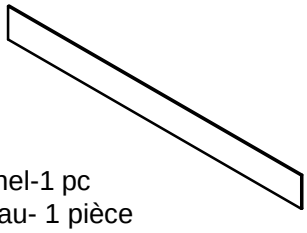
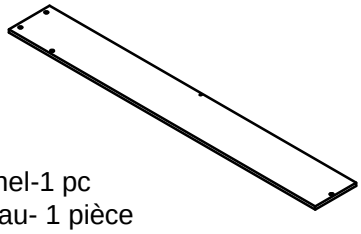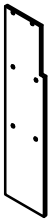
1. N'utilisez pas de pièces de rechange. Contactez le fabricant ou le revendeur pour les pièces de rechange.
2. Conservez ces instructions pour référence future.
3. Nous vous recommandons d'assembler votre lit sur le carton d'expédition pour protéger votre sol.
4. Assurez-vous que toutes les agrafes sont sorties de la boîte avant de commencer l'assemblage sur le carton d'expédition.

ASSEMBLY INSTRUCTION
INSTRUCTIONS DE MONTAGE



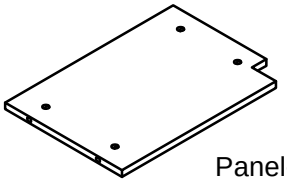
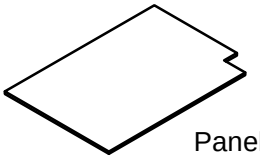
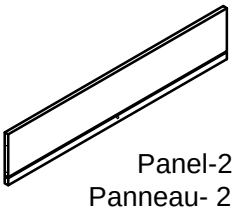
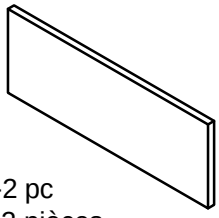
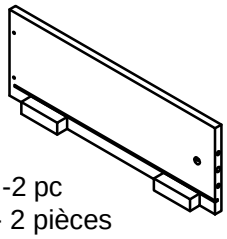
03/26

Part List (Box 1)
Liste des pièces (Boîte 1)

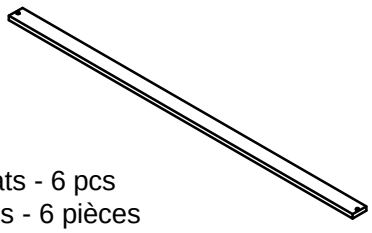
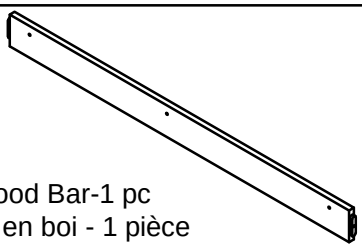
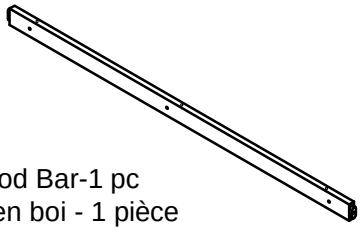
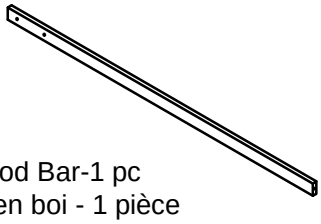
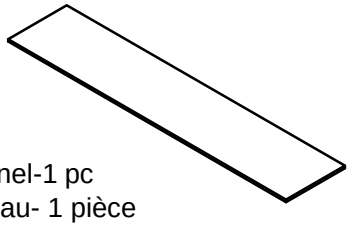
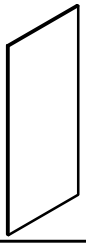
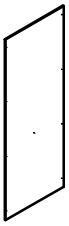
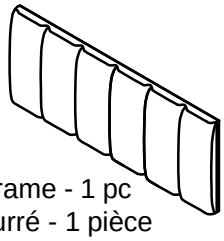
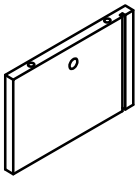
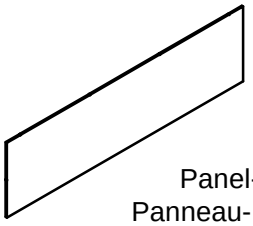
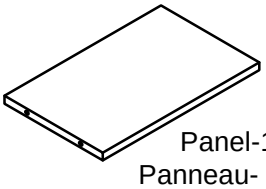
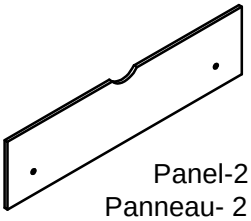
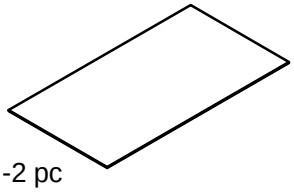
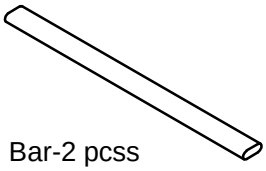
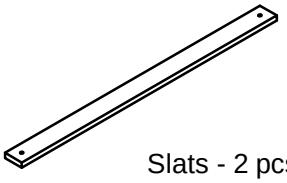
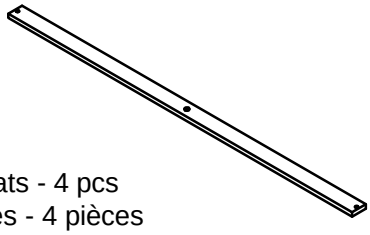
2  Leg-1 pc Jambe-1 pièce	3  Wood Bar-1 pc Barre en boi - 1 pièce	4  Leg-1 pc Jambe-1 pièce
5  Wood Bar-1 pc Barre en boi - 1 pièce	6  Leg-1 pc Jambe-1 pièce	7  Wood Bar-1 pc Barre en boi - 1 pièce
8  Leg-1 pc Jambe-1 pièce	9  Side Rails -1 pc Rail latérals - 1 pièce	10  Side Rails -1 pc Rail latérals - 1 pièce
11  Wood Bar-2 pcs Barre en boi - 2 pièces	12  Wood Bar-3 pcs Barre en boi - 3 pièces	13  Wood Bar-1 pc Barre en boi - 1 pièce
18  Wood Bar-1 pc Barre en boi - 1 pièce	19  Panel-1 pc Panneau- 1 pièce	20  Panel-1 pc Panneau- 1 pièce
21  Panel-1 pc Panneau- 1 pièce	23  Panel-1 pc Panneau- 1 pièce	24  Panel-1 pc Panneau- 1 pièce
25  Panel-1 pc Panneau- 1 pièce	28  Panel-1 pc Panneau- 1 pièce	29  Panel-1 pc Panneau- 1 pièce

04/26

Part List (Box 1)
Liste des pièces (Boîte 1)

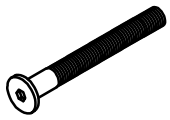
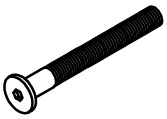
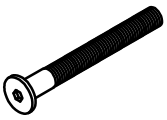
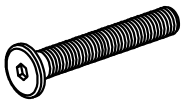
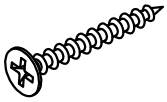
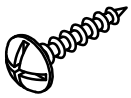
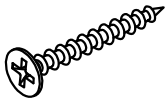
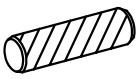
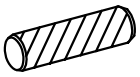
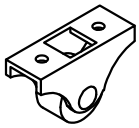
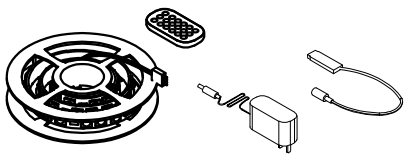
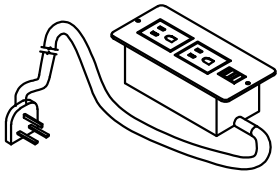
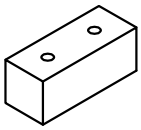
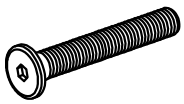
31  Panel-1 pc Panneau- 1 pièce	32  Panel-1 pc Panneau- 1 pièce	33  Panel-1 pc Panneau- 1 pièce
34  Panel-1 pc Panneau- 1 pièce	39  Panel-1 pc Panneau- 1 pièce	40  Panel-1 pc Panneau- 1 pièce
42  Panel-2 pc Panneau- 2 pièces	43  Panel-2 pc Panneau- 2 pièces	44  Panel-2 pc Panneau- 2 pièces

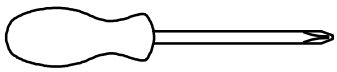
Part List & Hardware List (Box2)
Liste des pièces et liste du matériel (Box2)

1  Slats - 6 pcs Lattes - 6 pièces	14  Wood Bar-1 pc Barre en boi - 1 pièce	15  Wood Bar-1 pc Barre en boi - 1 pièce
16  Wood Bar-2 pcs Barre en boi - 2 pièces	17  Wood Bar-1 pc Barre en boi - 1 pièce	22  Panel-1 pc Panneau- 1 pièce
26  Wood Bar-1 pc Barre en boi - 1 pièce	27  Panel-1 pc Panneau- 1 pièce	30  Panel-1 pc Panneau- 1 pièce
35  Upholstered frame - 1 pc Cadre rembourré - 1 pièce	36  Panel-1 pc Panneau- 1 pièce	37  Panel-4 pc Panneau- 4 pièces
38  Panel-1 pc Panneau- 1 pièce	41  Panel-2 pc Panneau- 2 pièces	45  Panel-2 pc Panneau- 2 pièces
46  Wood Bar-2 pcss Barre en boi - 2 pièces	47  Slats - 2 pcs Lattes - 2 pièces	48  Leg-4 pcs Jambe-4 pièces
49  Slats - 4 pcs Lattes - 4 pièces		

06/26

Hardware List (Box 2)
Liste du matériel (Box 2)

A  Bolt Ø6x90 mm - 8 pcs Boulon Ø6x90 mm - 8 pièces	B  Bolt Ø6x70 mm - 9 pcs Boulon Ø6x70 mm - 9 pièces	C  Bolt Ø6x50 mm -14 pcs Boulon Ø6x50 mm -14 pièces
D  Bolt Ø6x25 mm - 23 pcs Boulon Ø6x25 mm - 23 pièces	E  Screws Ø6x70 mm - 6 pcs Vis Ø6x70 mm - 6 pièces	F  Screws Ø6x50 mm - 6 pcs Vis Ø6x50 mm - 6 pièces
G  Screws Ø6x30 mm - 12 pcs Vis Ø6x30 mm - 12 pièces	H  Screws M4 x 30 mm - 38 pcs Vis M4 x 30 mm - 38 pièces	K  Screws M4 x 15 mm- 35 pcs Vis M4 x 15 mm- 33 pièces
L  Screws M3.5 x 12 mm - 28 pcs Vis M3.5 x 12 mm - 28 pièces	M  Ø6 x 15 mm - 2 pcs Ø6 x 15 mm - 2 pièces	N  Ø6 x 13 mm - 27 pcs Ø6 x 13 mm - 27 pièces
P  Wood dowel Ø10 x 40 mm- 6 pcs Cheville en bois Ø10 x 40 mm- 6 pièces	Q  Wood dowel Ø6 x 25 mm- 8 pcs Cheville en bois Ø6 x 25 mm- 8 pièces	R  Steel Bracks - 13 pcs Supports en acier - 13 pièces
T  Wheels (H=28mm)- 8 pcs Roues (H=28mm)- 8 pièces	V  Led Light - 1set Lumière menée - 1ensemble	X  universal power outlet - 1pc prise de courant universelle-1pièce
S  Stop Drawer - 3 pcs Butée de tiroir - 3 pièces	Y  Bolt Ø6x30 mm - 6 pcs Boulon Ø6x30 mm - 6 pièces	W  Allen Key- 1 pc Clé Allen- 1 pièce



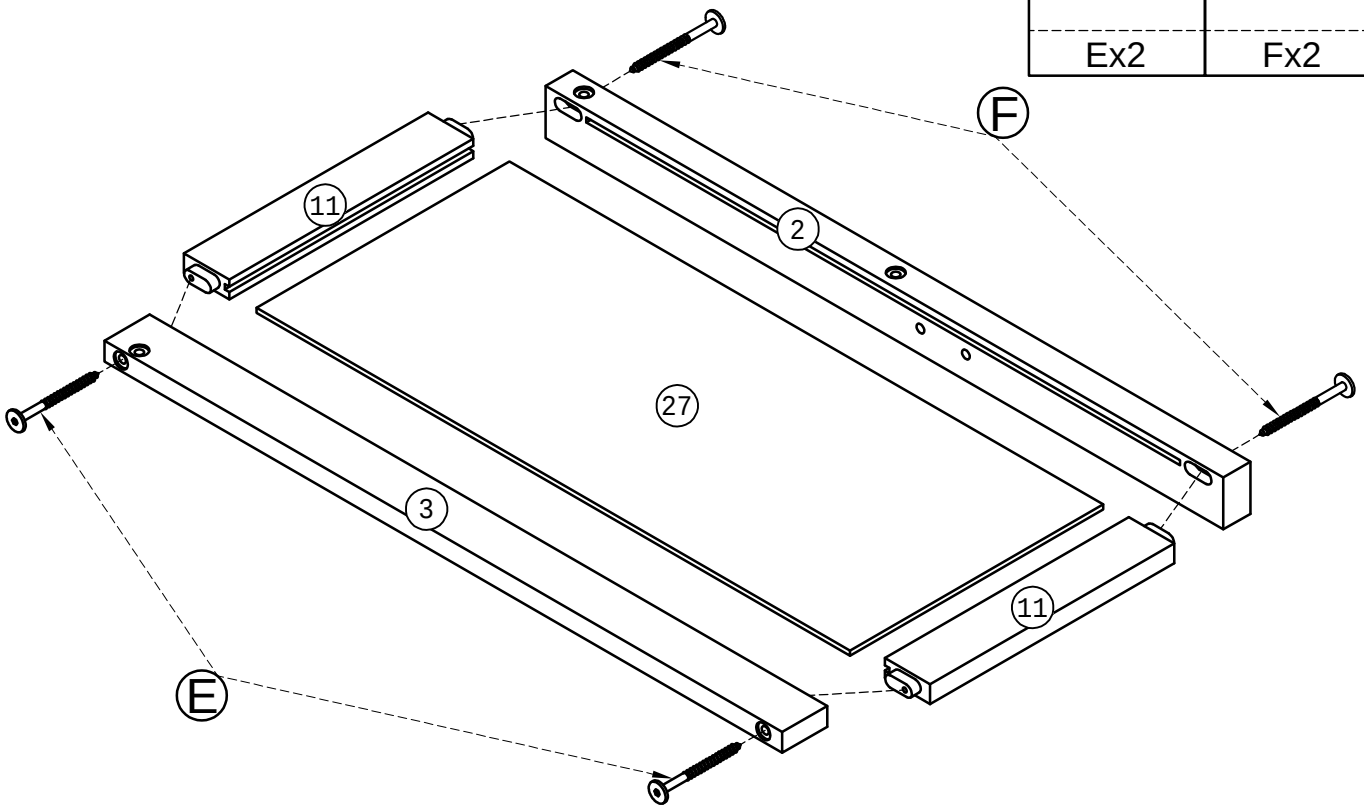
Assembly Tools Required (Not Included)
Outils d'assemblage requis (non inclus)

07/26

STEP 1:

Étape 1:

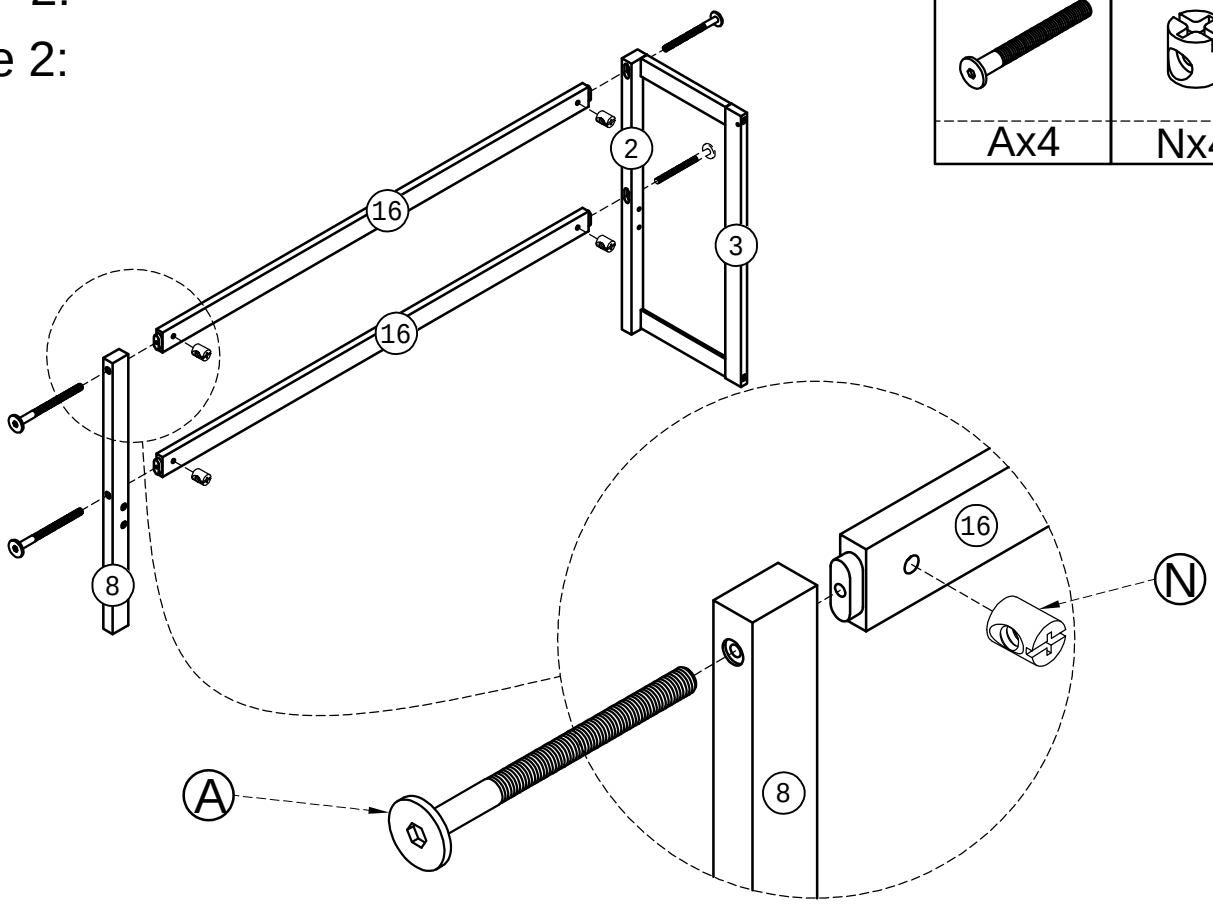
Ø6x70 mm	Ø6x50 mm
Ex2	Fx2



STEP 2:

Étape 2:

Ø6x90mm	Ø6x13mm
Ax4	Nx4

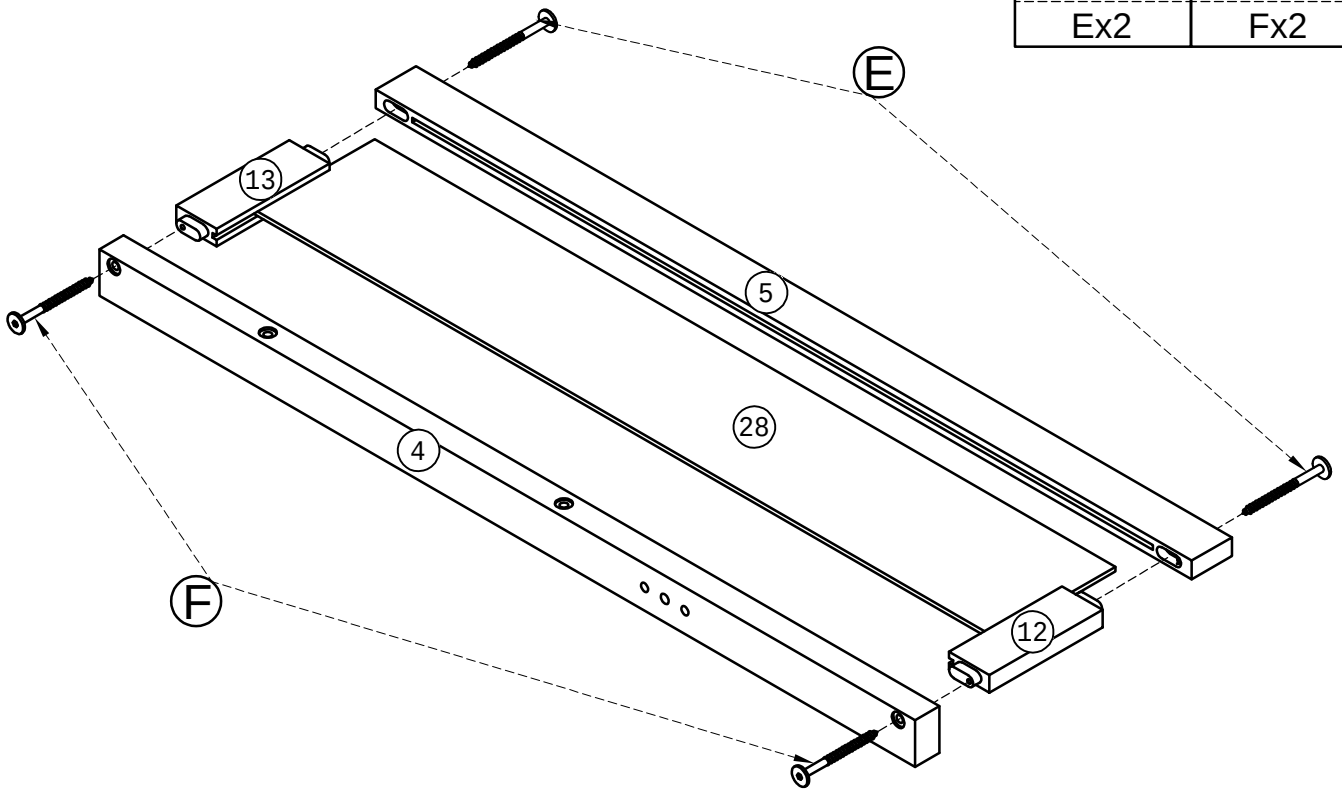


08/26

STEP 3:

Étape 3:

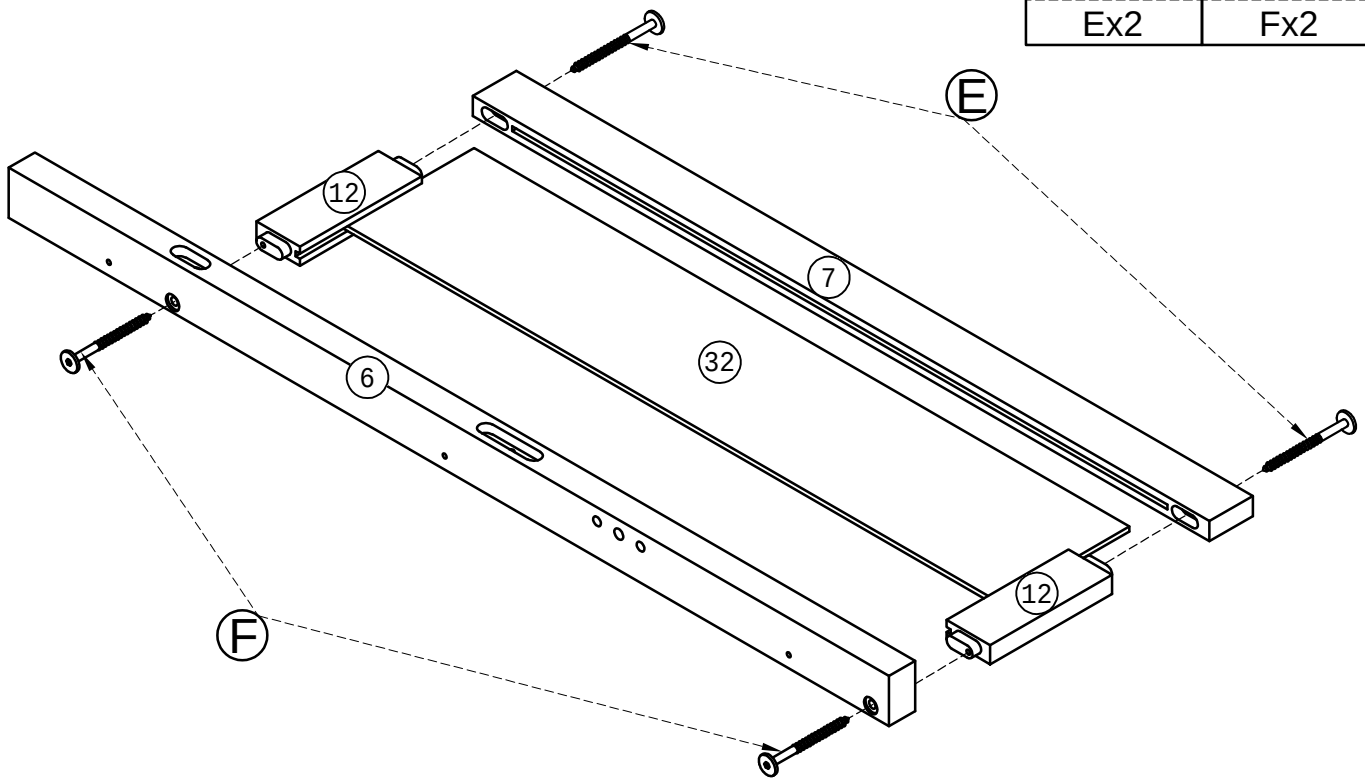
Ø6x70 mm	Ø6x50 mm
Ex2	Fx2



STEP 4:

Étape 4:

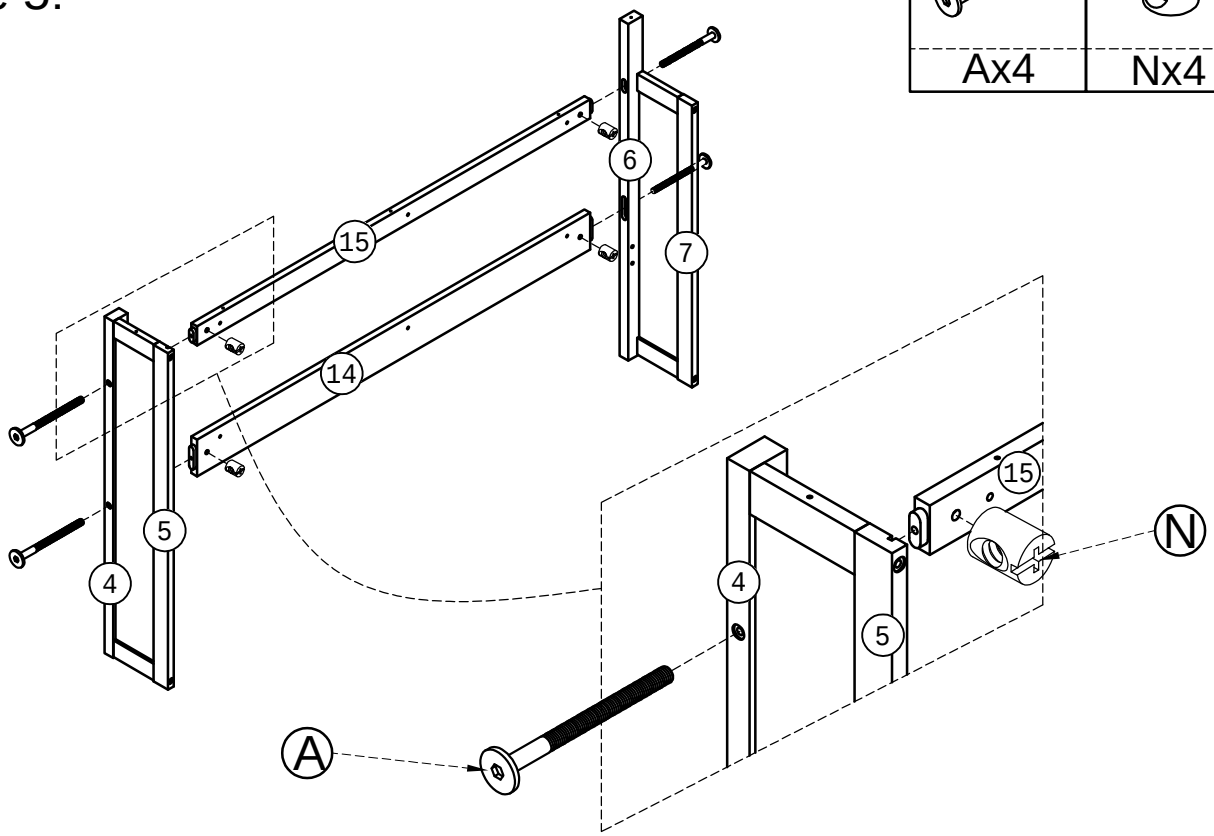
Ø6x70 mm	Ø6x50 mm
Ex2	Fx2



STEP 5:

Étape 5:

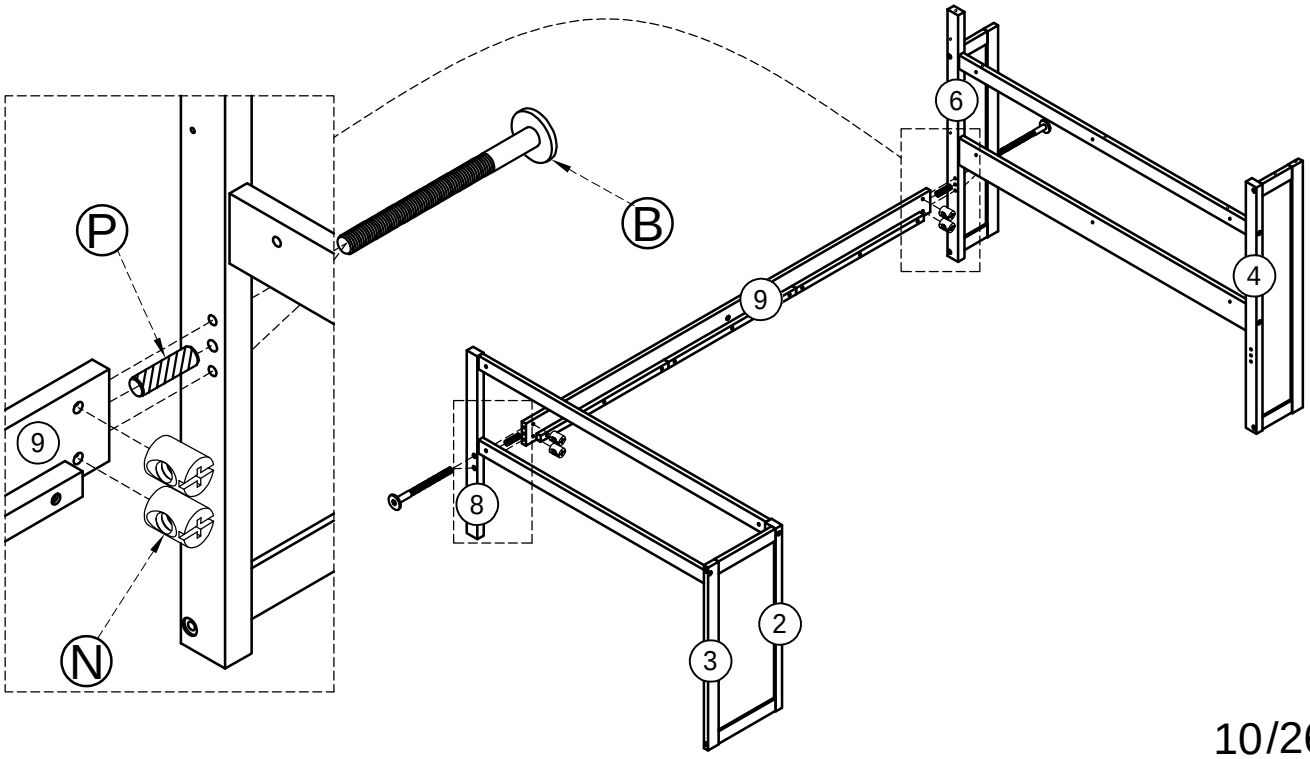
Ø6x90mm	Ø6x13mm
Ax4	Nx4



STEP 6:

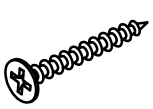
Étape 6:

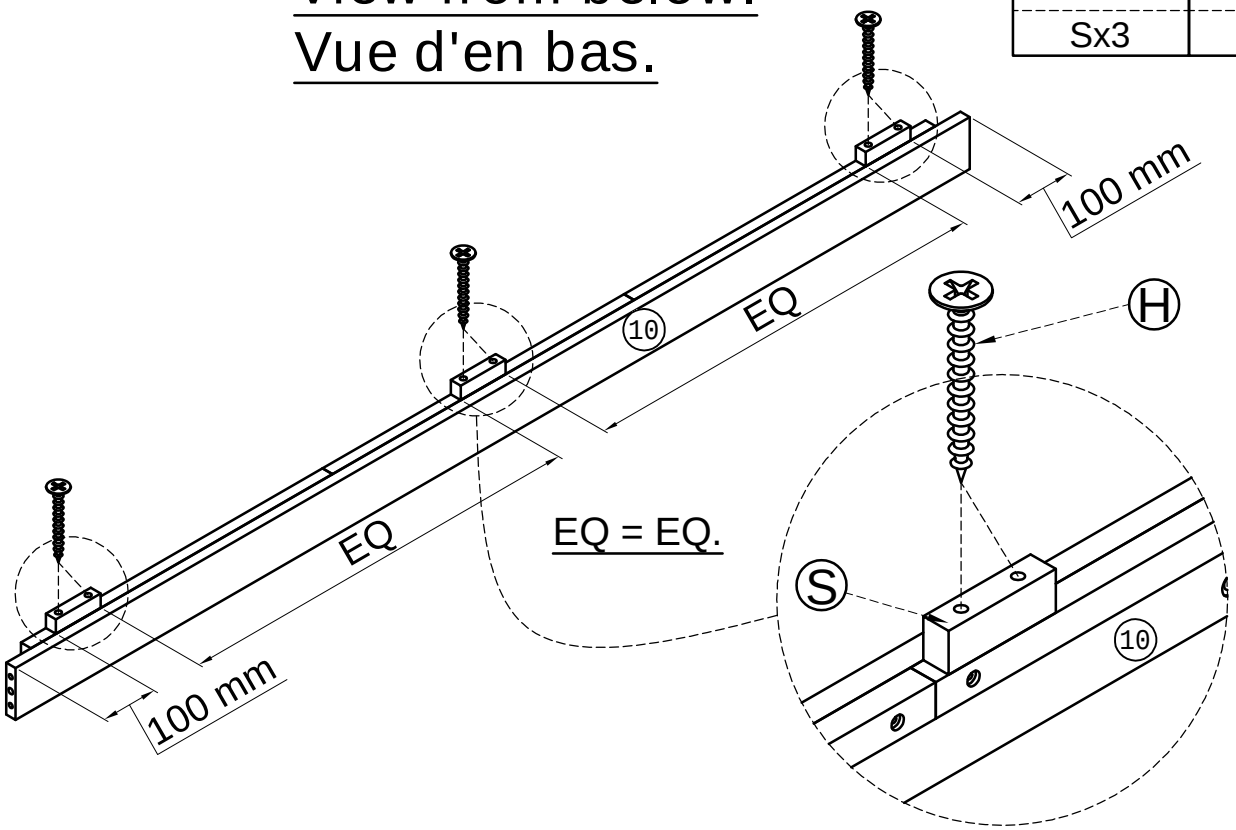
Ø10x40 mm	Ø6x70mm	Ø6x13mm
Px2	Bx4	Nx4



STEP 7:

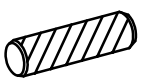
Étape 7:

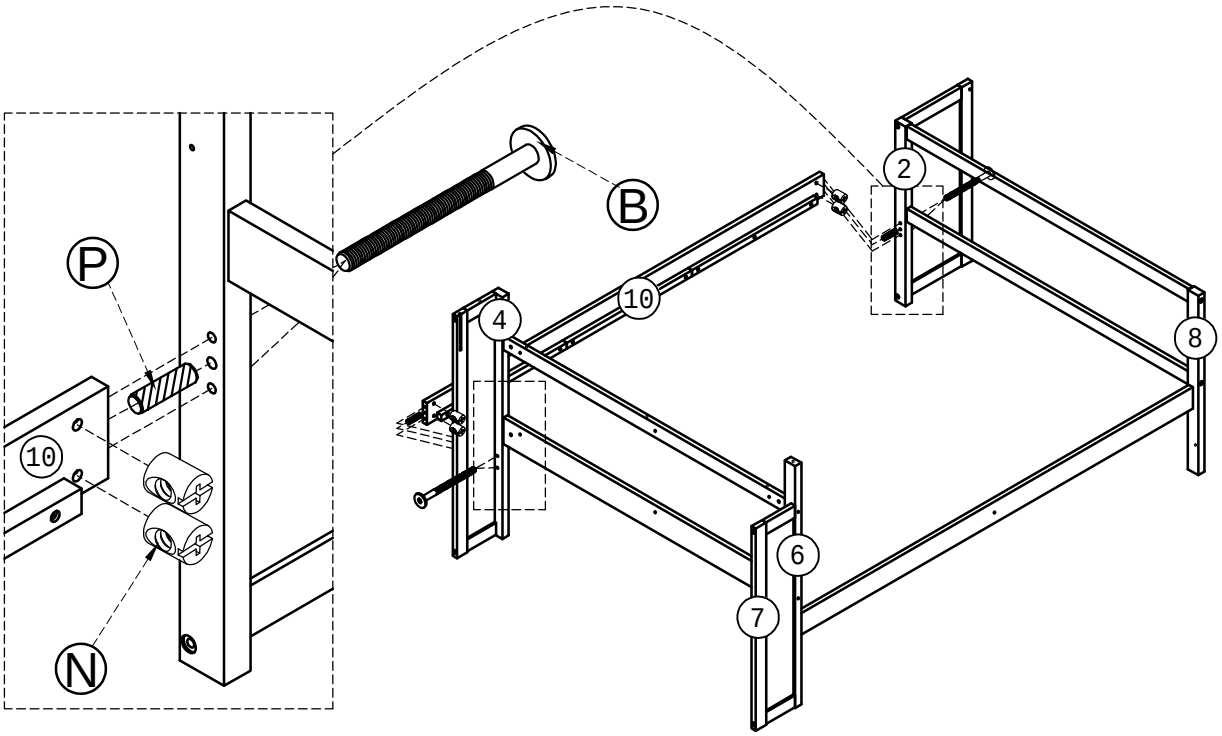
	Ø4x30 mm
	
Sx3	Hx6



STEP 8:

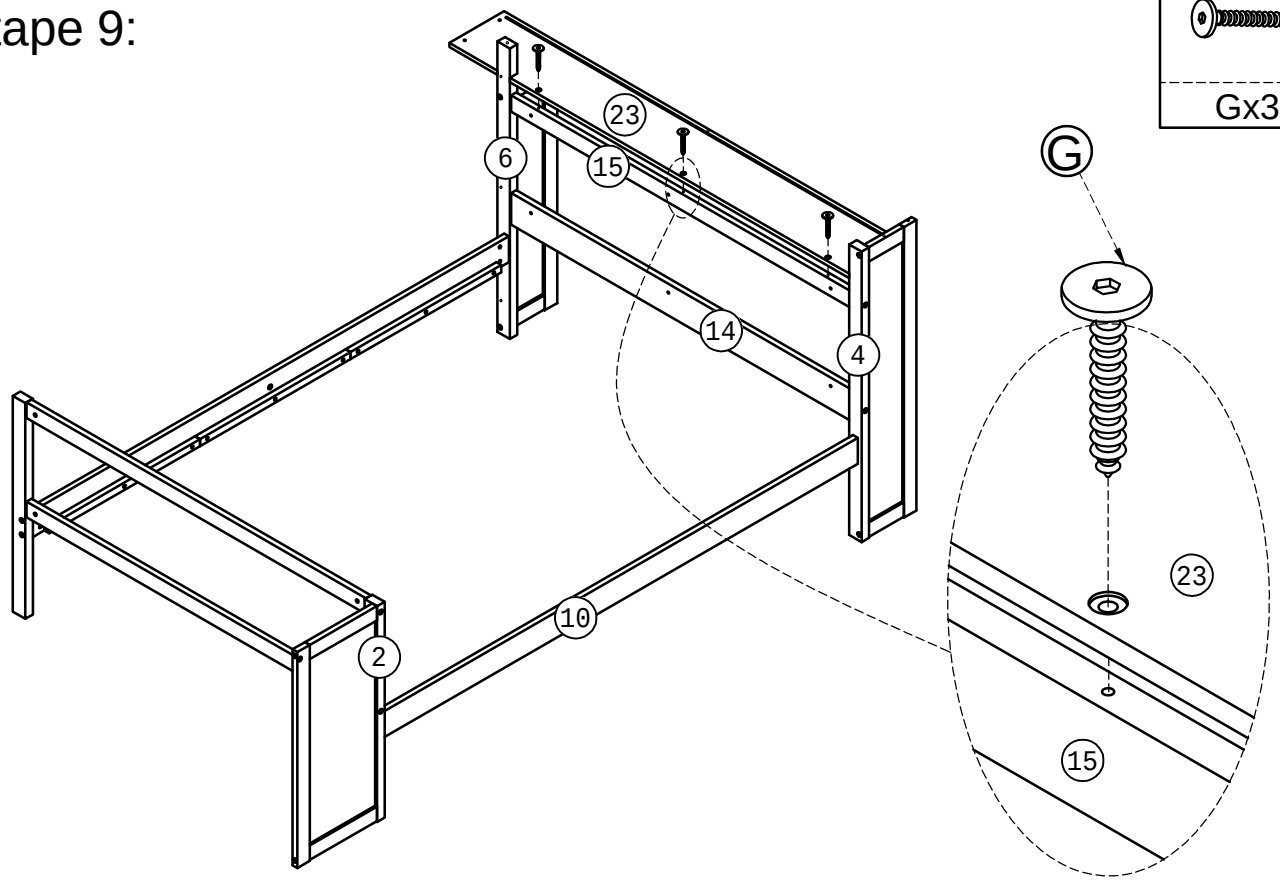
Étape 8:

Ø10x40 mm	Ø6x70mm	Ø6x13mm
		
Px2	Bx4	Nx4



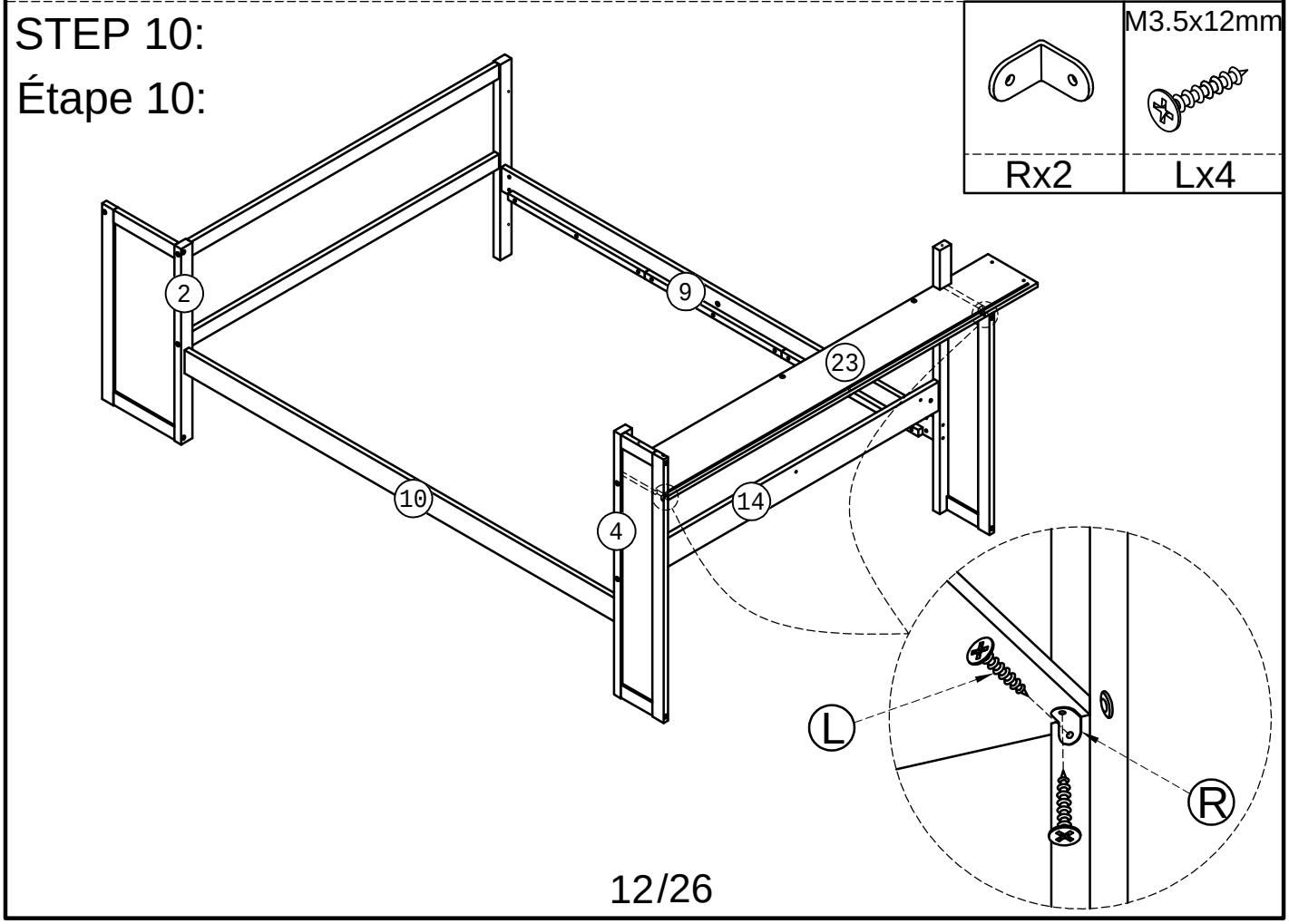
STEP 9:

Étape 9:



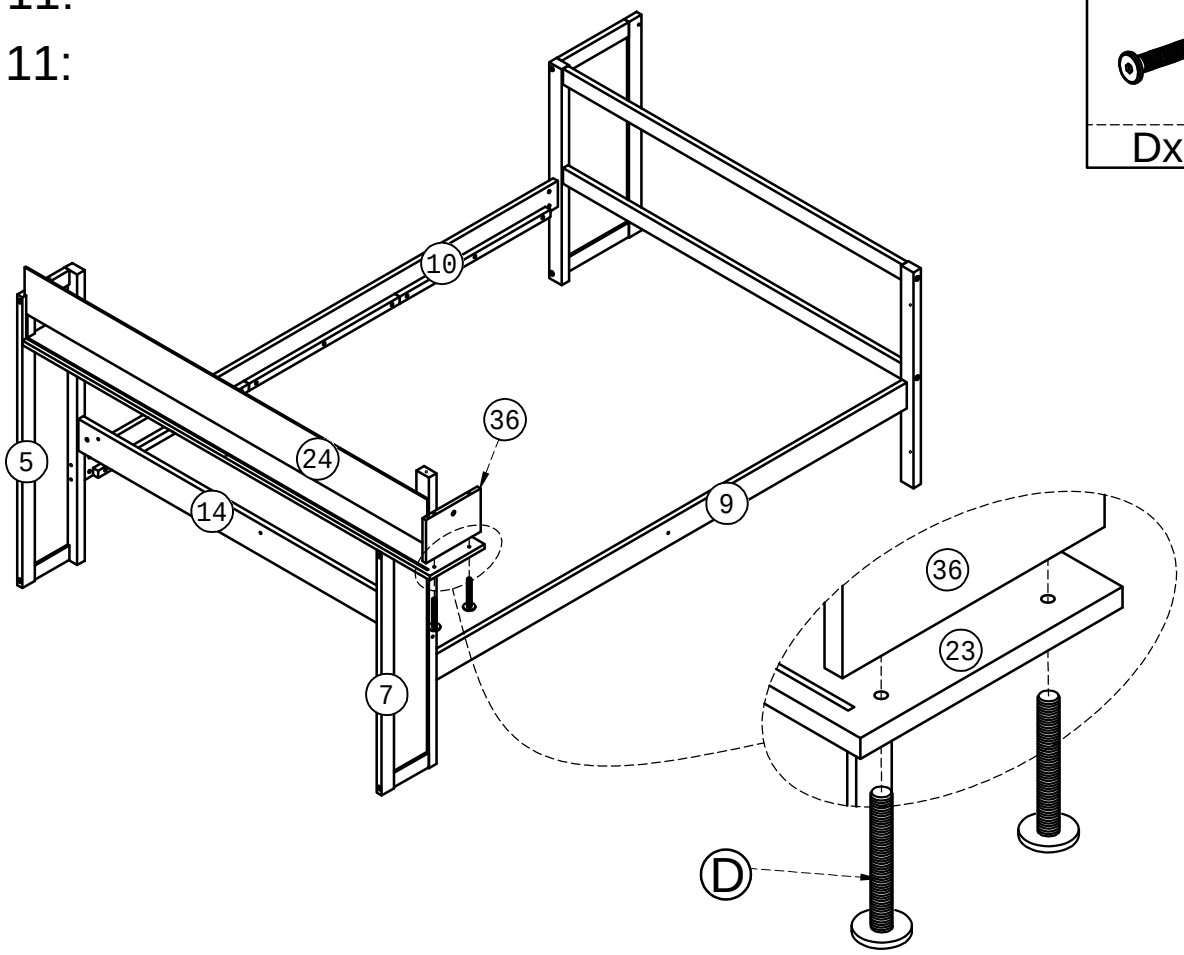
STEP 10:

Étape 10:



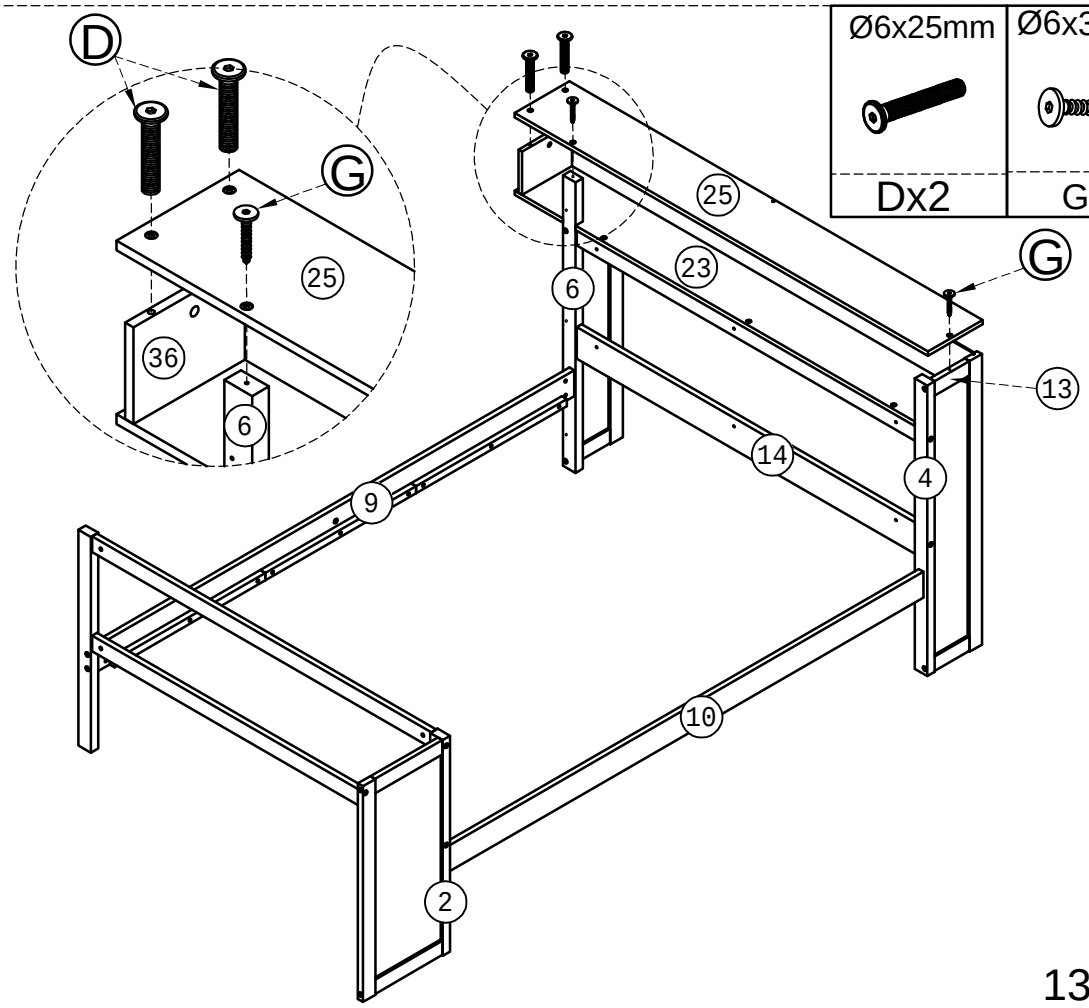
STEP 11:

Étape 11:



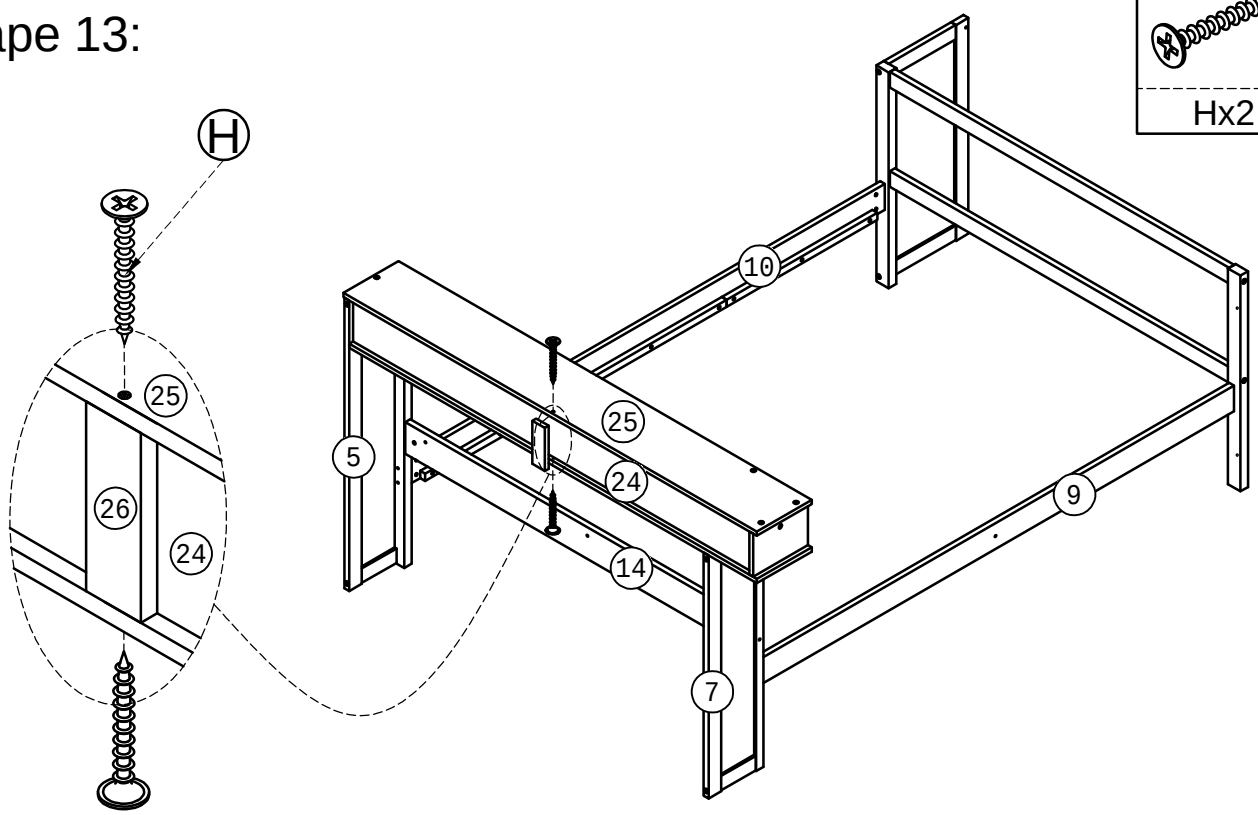
STEP 12:

Étape 12:



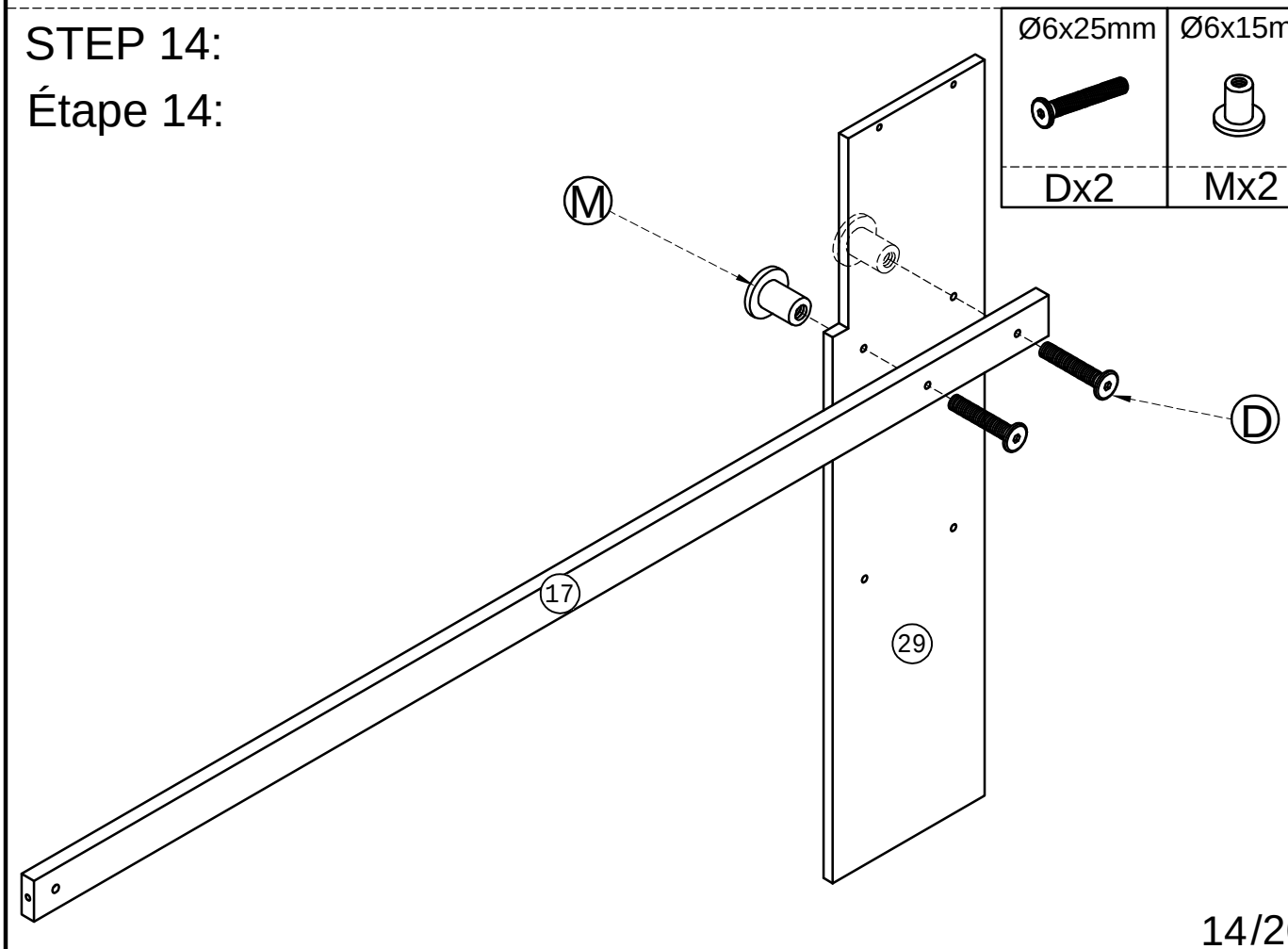
STEP 13:

Étape 13:



STEP 14:

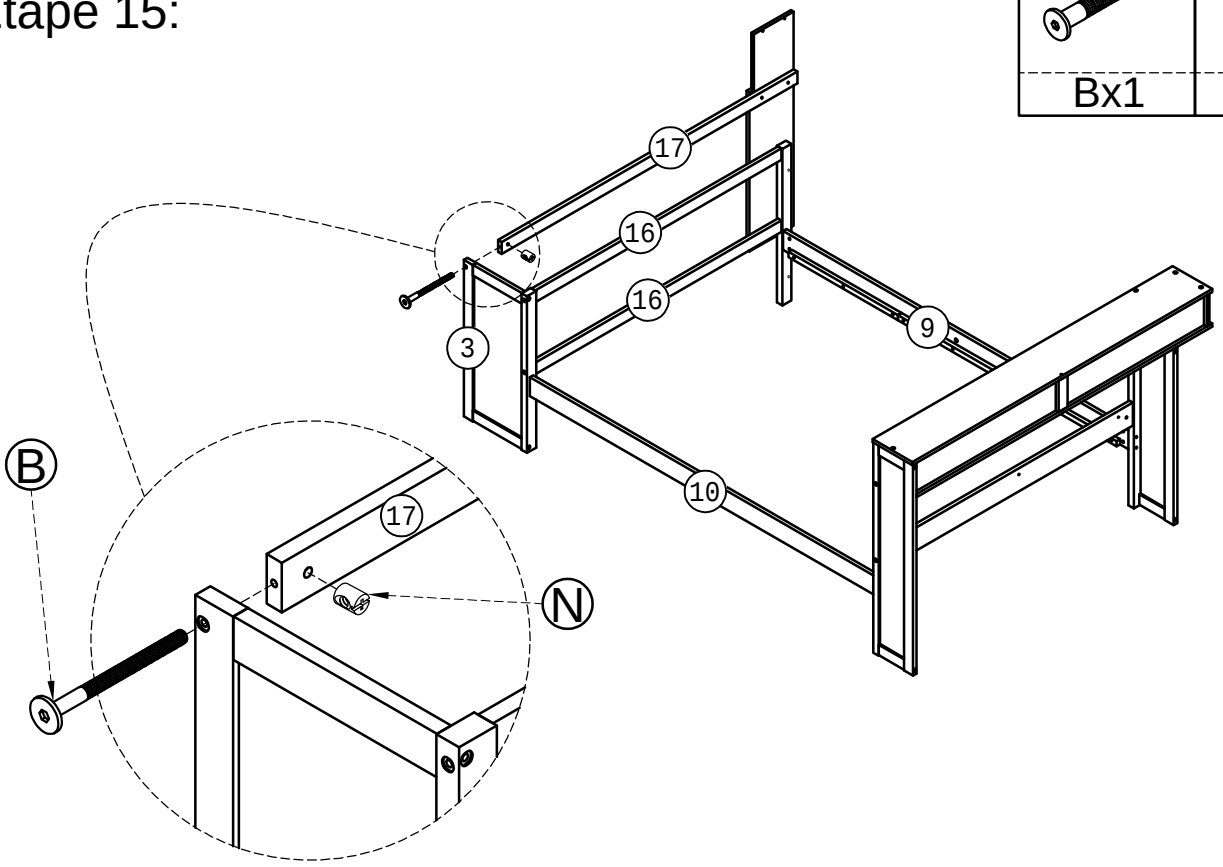
Étape 14:



STEP 15:

Étape 15:

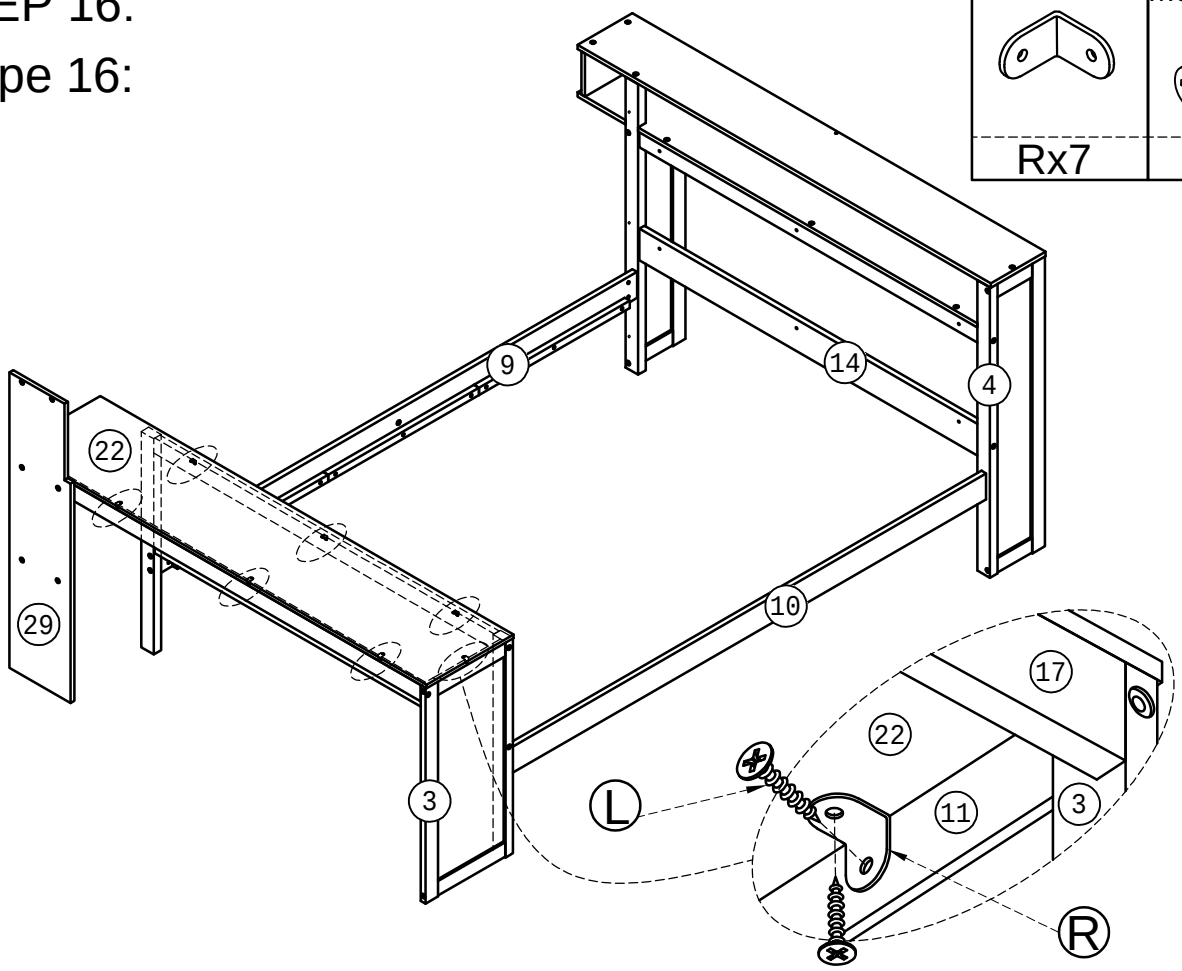
Ø6x70mm	Ø6x13mm
Bx1	Nx1



STEP 16:

Étape 16:

	M3.5x12mm
Rx7	Lx14

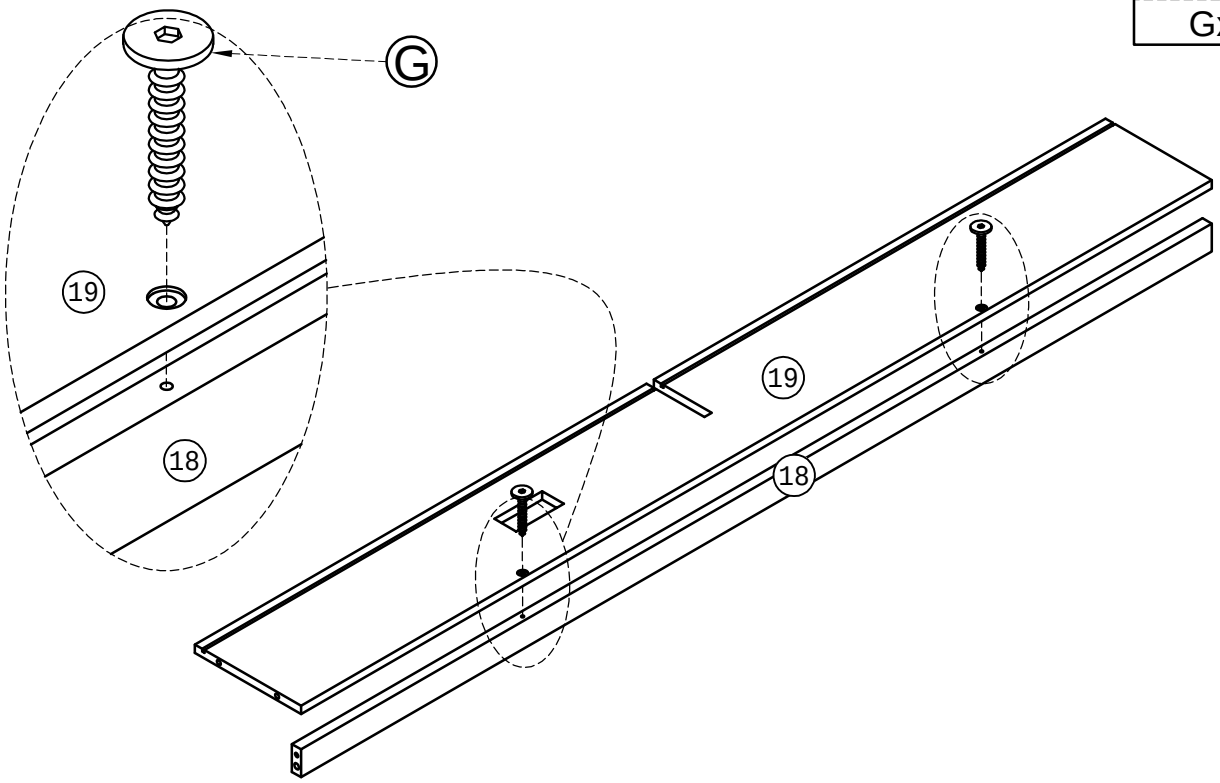


STEP 17:

Étape 17:

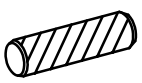
Ø6x30 mm

Gx2



STEP 18:

Étape 18:

Ø10x40 mm	Ø6x50mm	Ø6x25mm
		
Px2	Cx2	Dx4

Ø6x13mm

Nx2

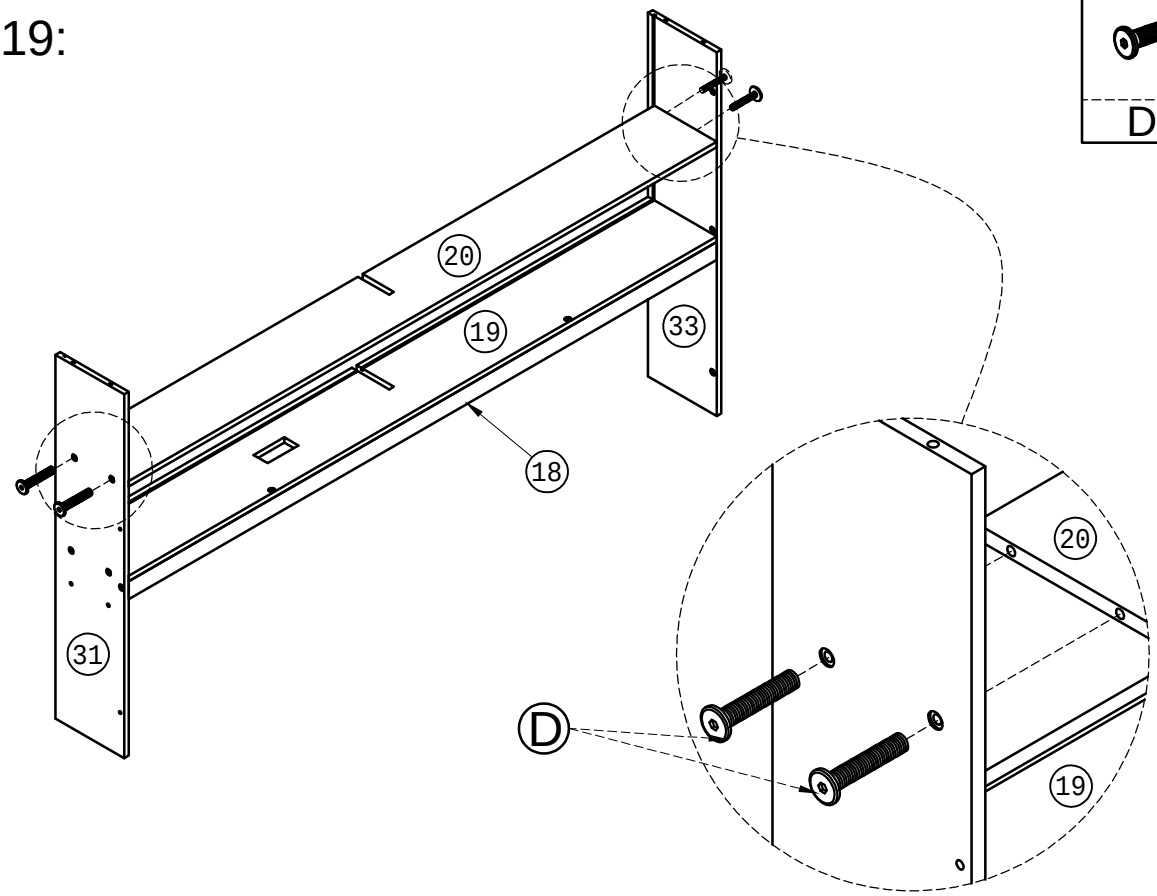
STEP 19:

Étape 19:

Ø6x25mm

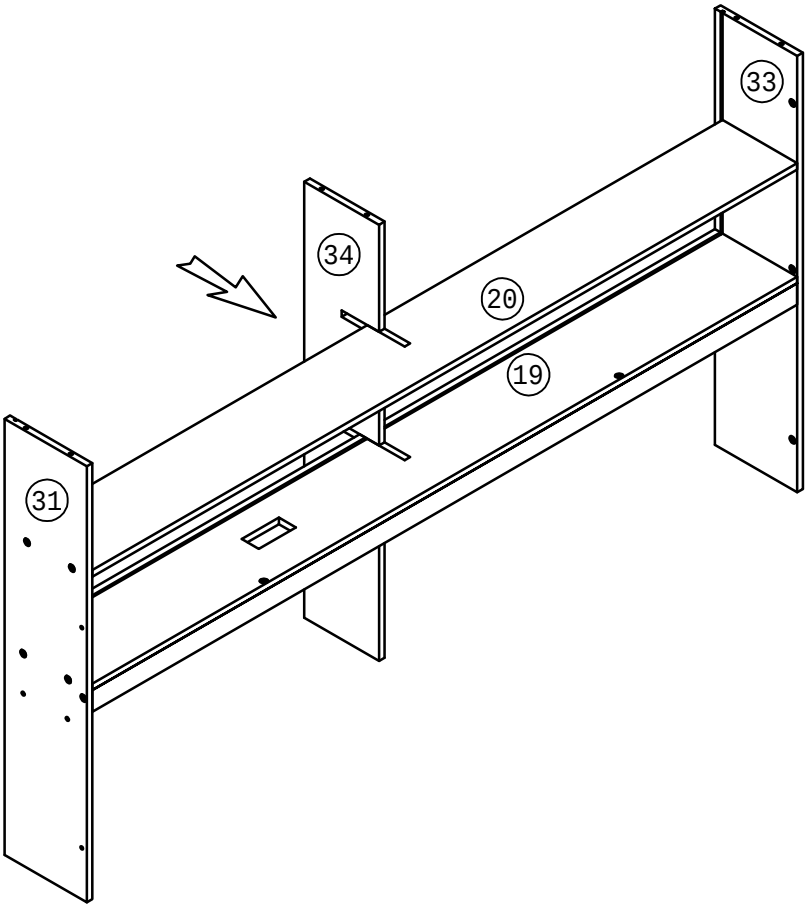


Dx4



STEP 20:

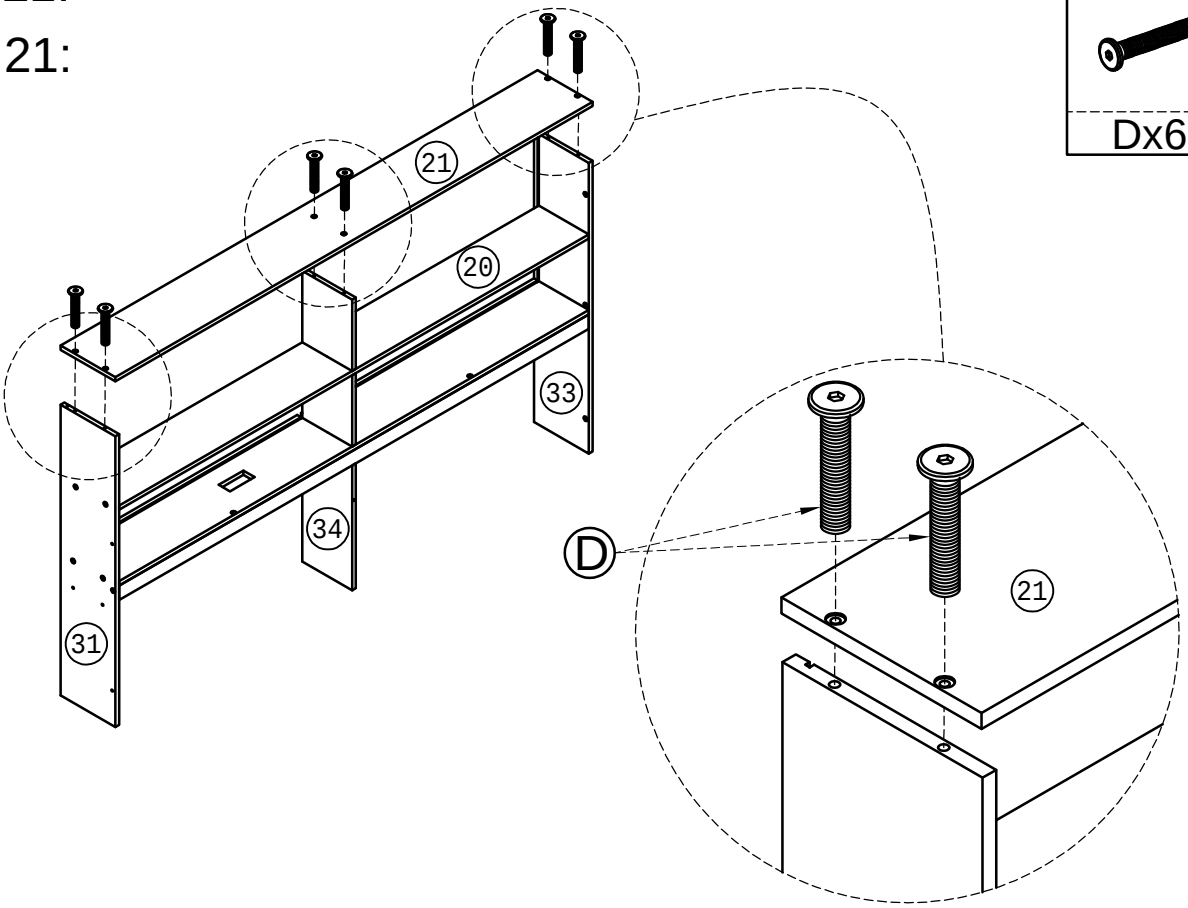
Étape 20:



STEP 21:

Étape 21:

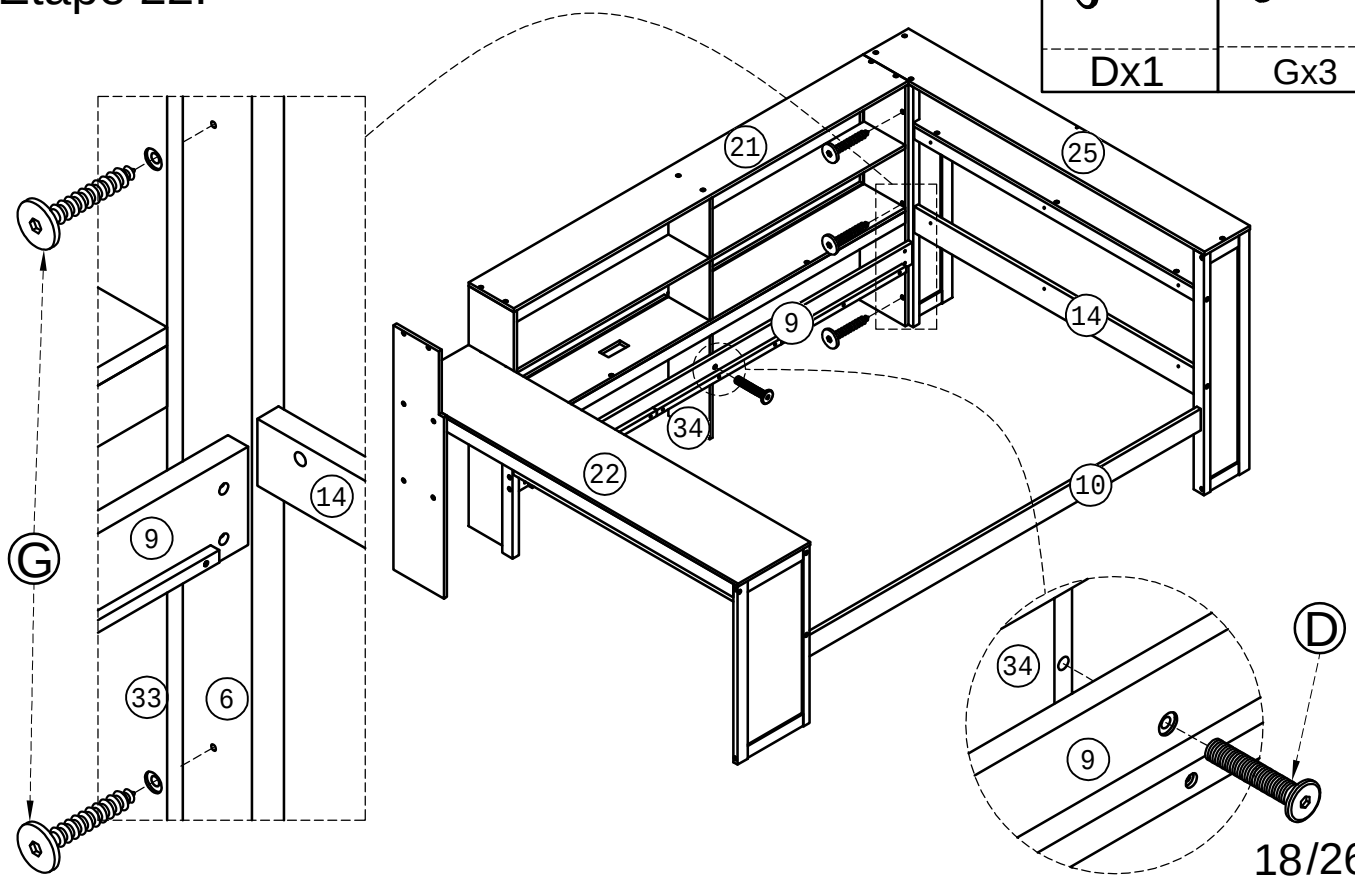
Ø6x25mm
Dx6



STEP 22:

Étape 22:

Ø6x25mm	Ø6x30 mm
Dx1	Gx3



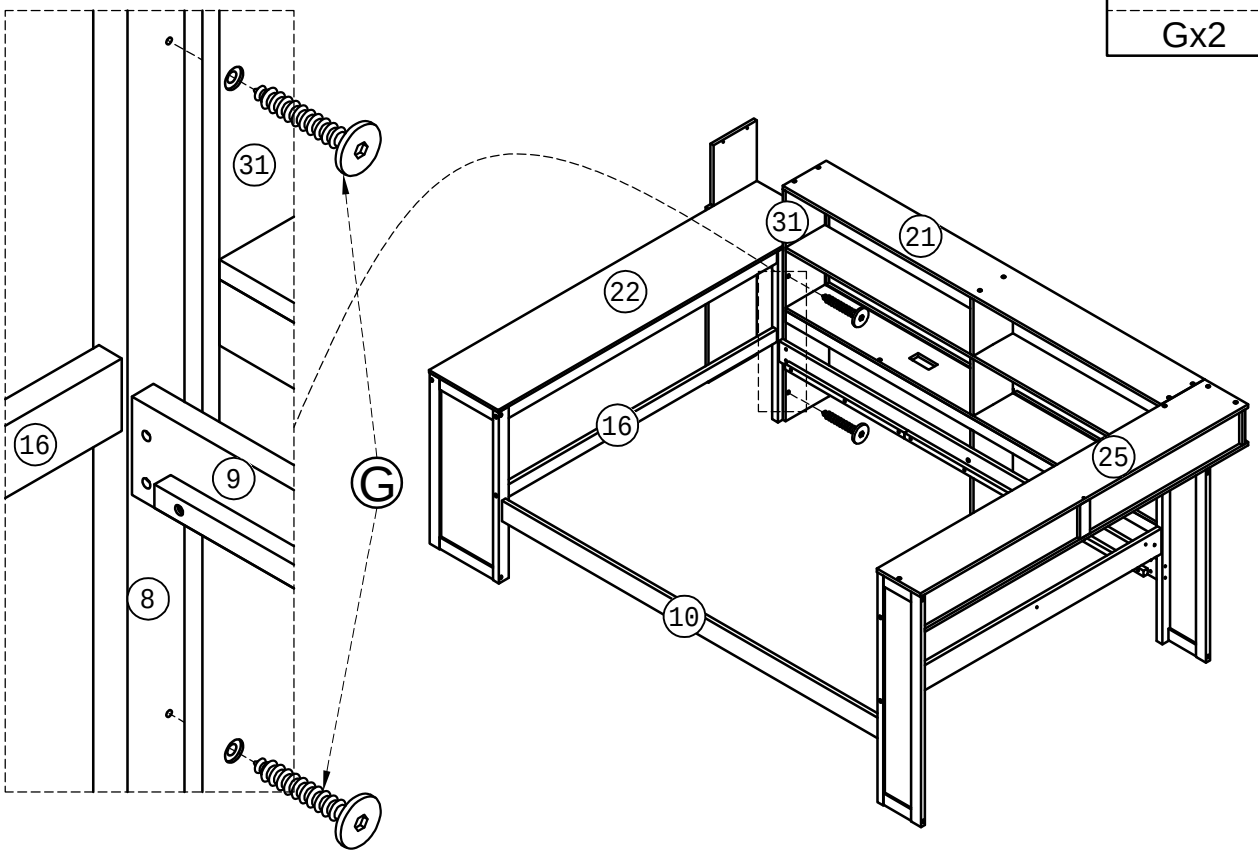
STEP 23:

Étape 23:

Ø6x30 mm



Gx2



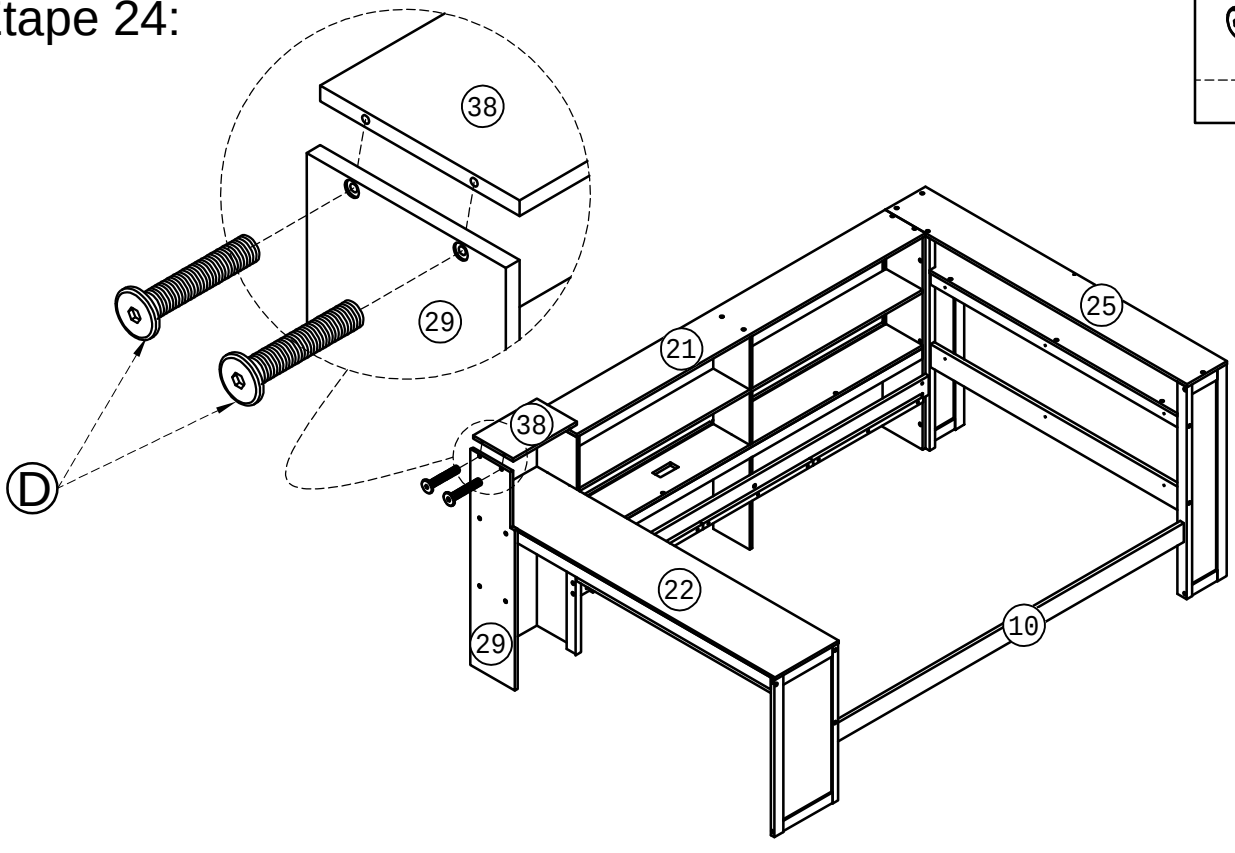
STEP 24:

Étape 24:

Ø6x25mm



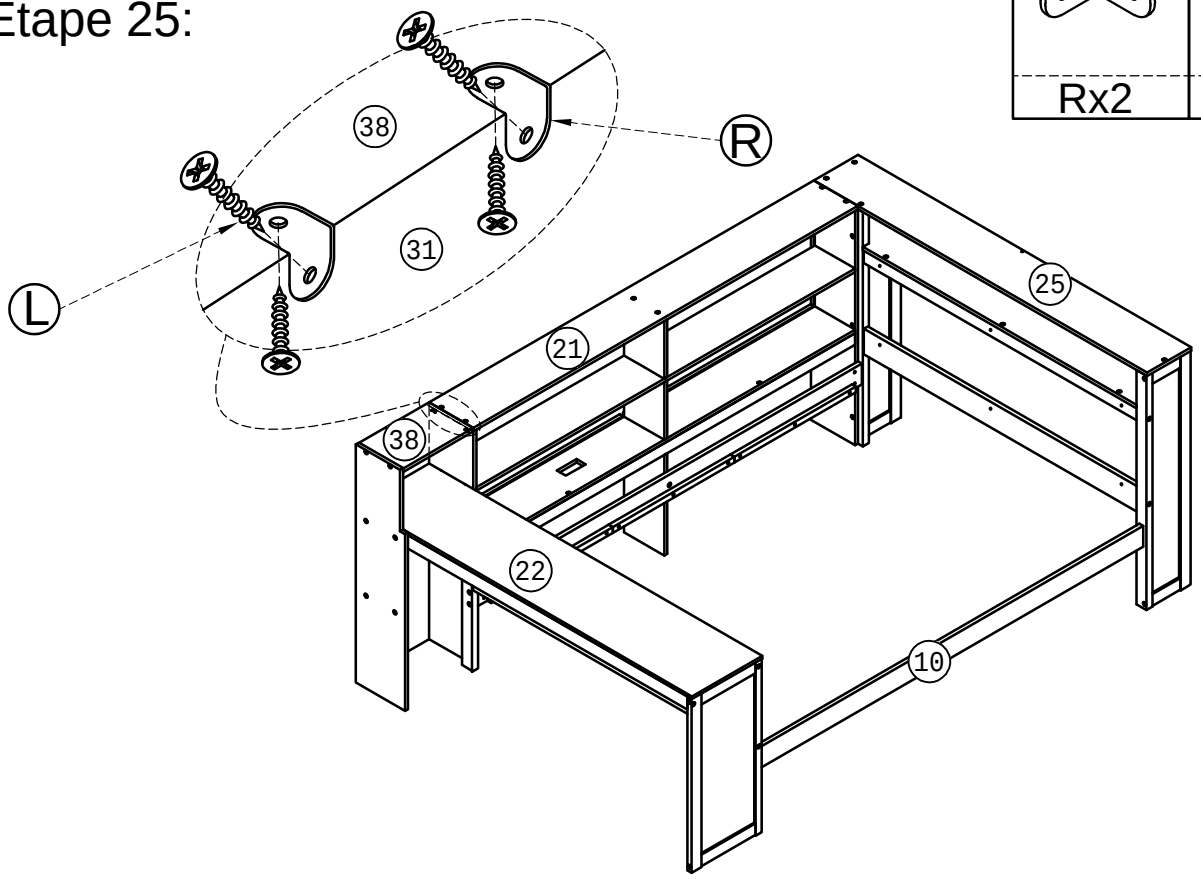
Dx2



STEP 25:

Étape 25:

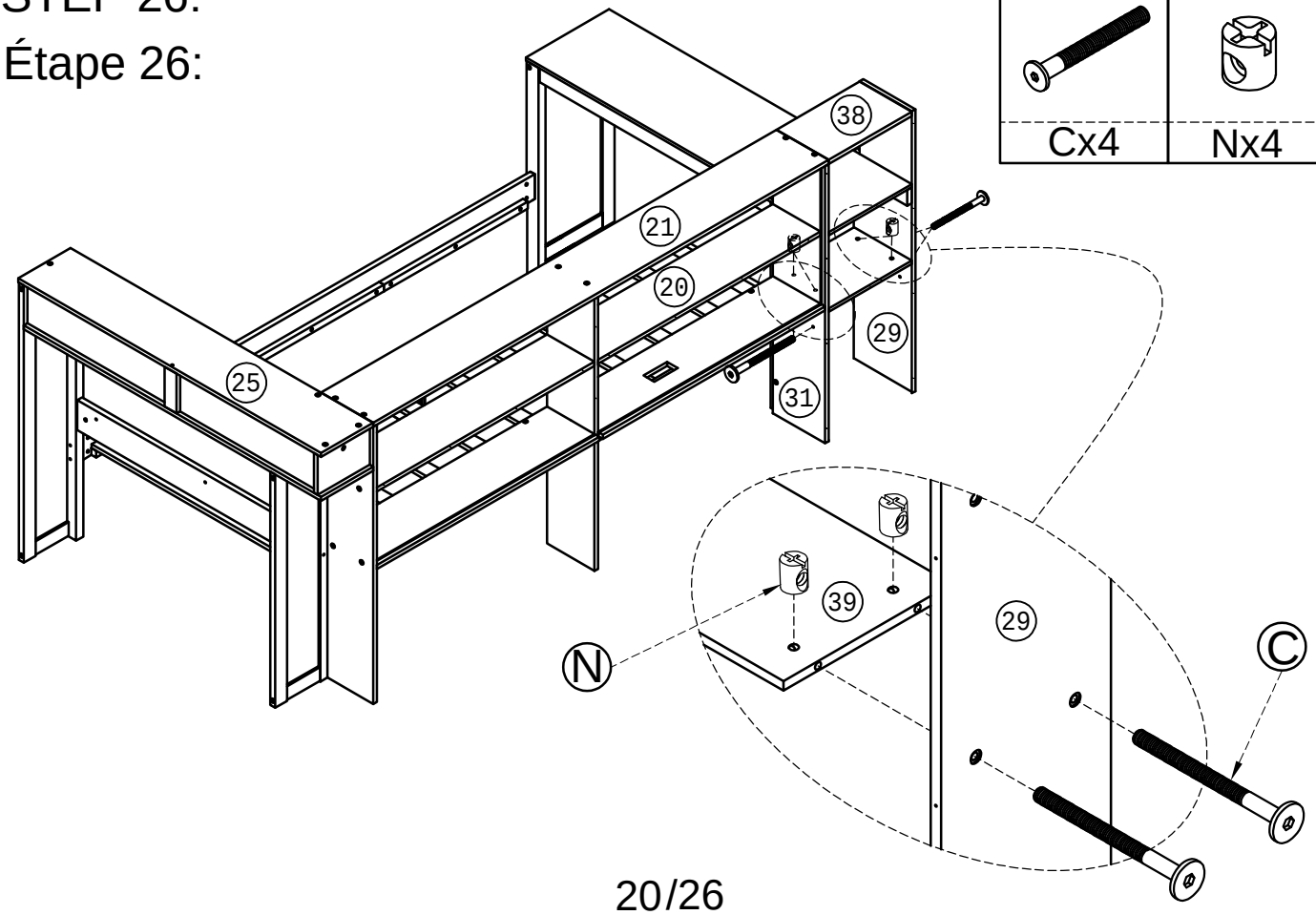
	M3.5x12mm
Rx2	Lx4



STEP 26:

Étape 26:

Ø6x50mm	Ø6x13mm
Cx4	Nx4



STEP 27:

Étape 27:

M4x15mm



Kx7

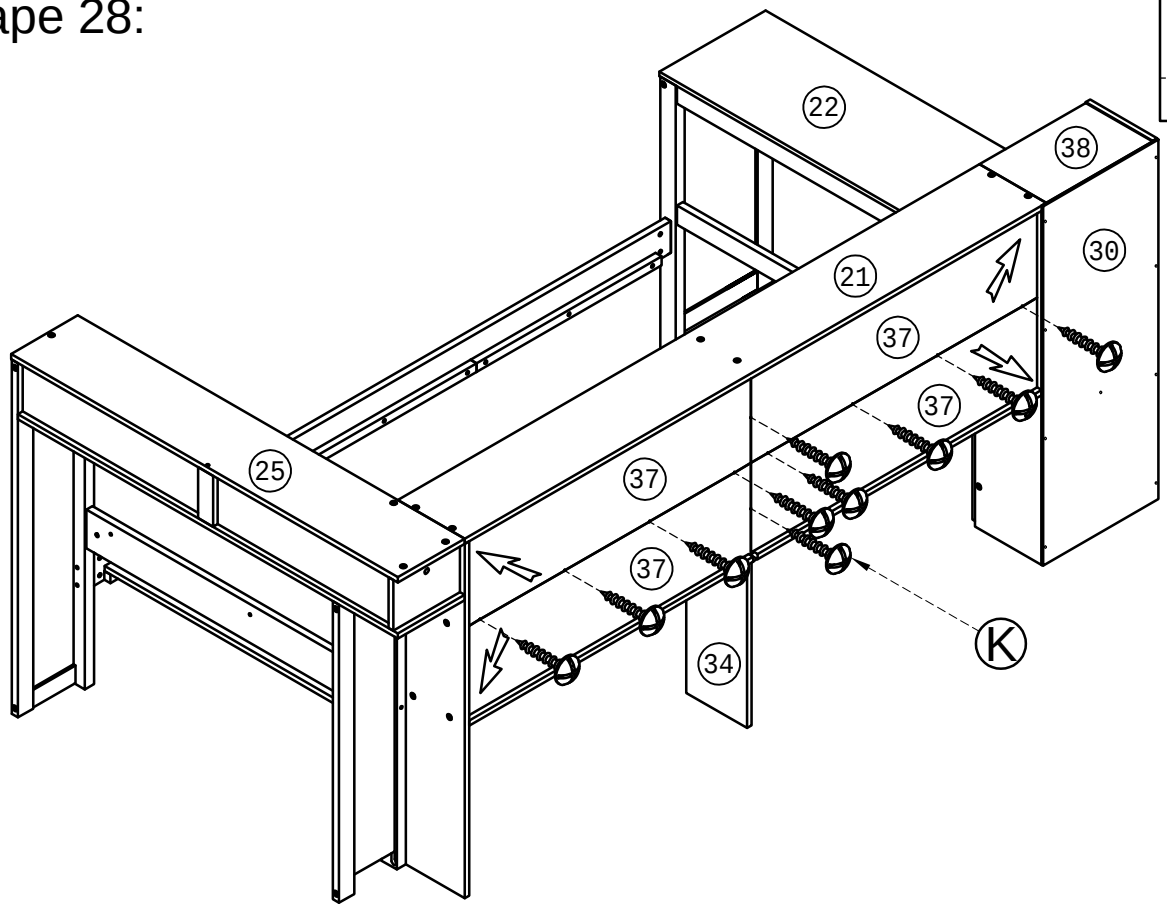
STEP 28:

Étape 28:

M4x15mm



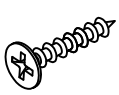
Kx10



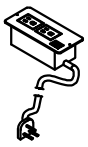
STEP 29:

Étape 29:

M3.5x12mm



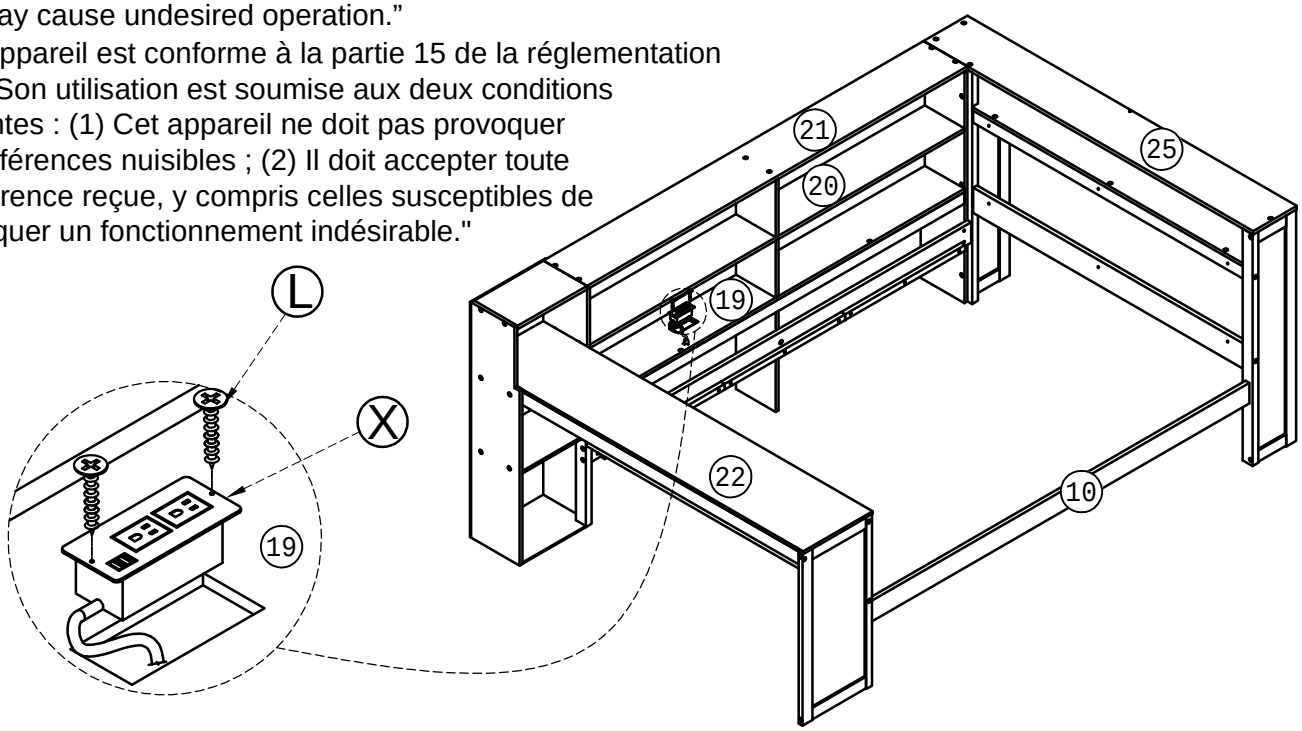
Lx2



X x1

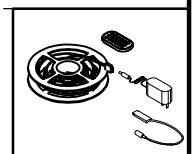
"This device complies with part 15 of the FCC Rules. Operation is subject to the following two conditions: (1) This device may not cause harmful interference, and (2) this device must accept any interference received,including interference that may cause undesired operation."

"Cet appareil est conforme à la partie 15 de la réglementation FCC. Son utilisation est soumise aux deux conditions suivantes : (1) Cet appareil ne doit pas provoquer d'interférences nuisibles ; (2) Il doit accepter toute interférence reçue, y compris celles susceptibles de provoquer un fonctionnement indésirable."

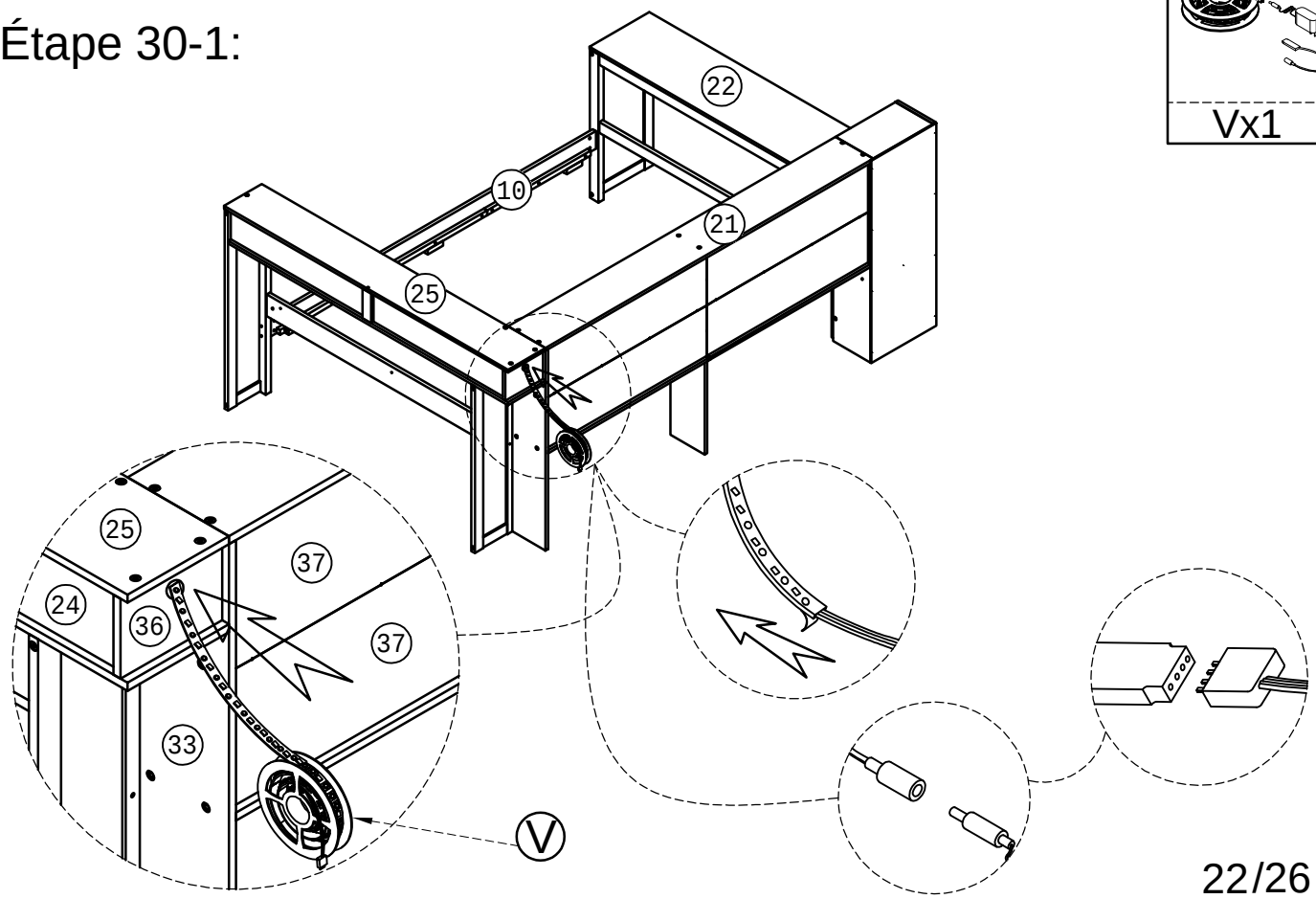


STEP 30-1:

Étape 30-1:

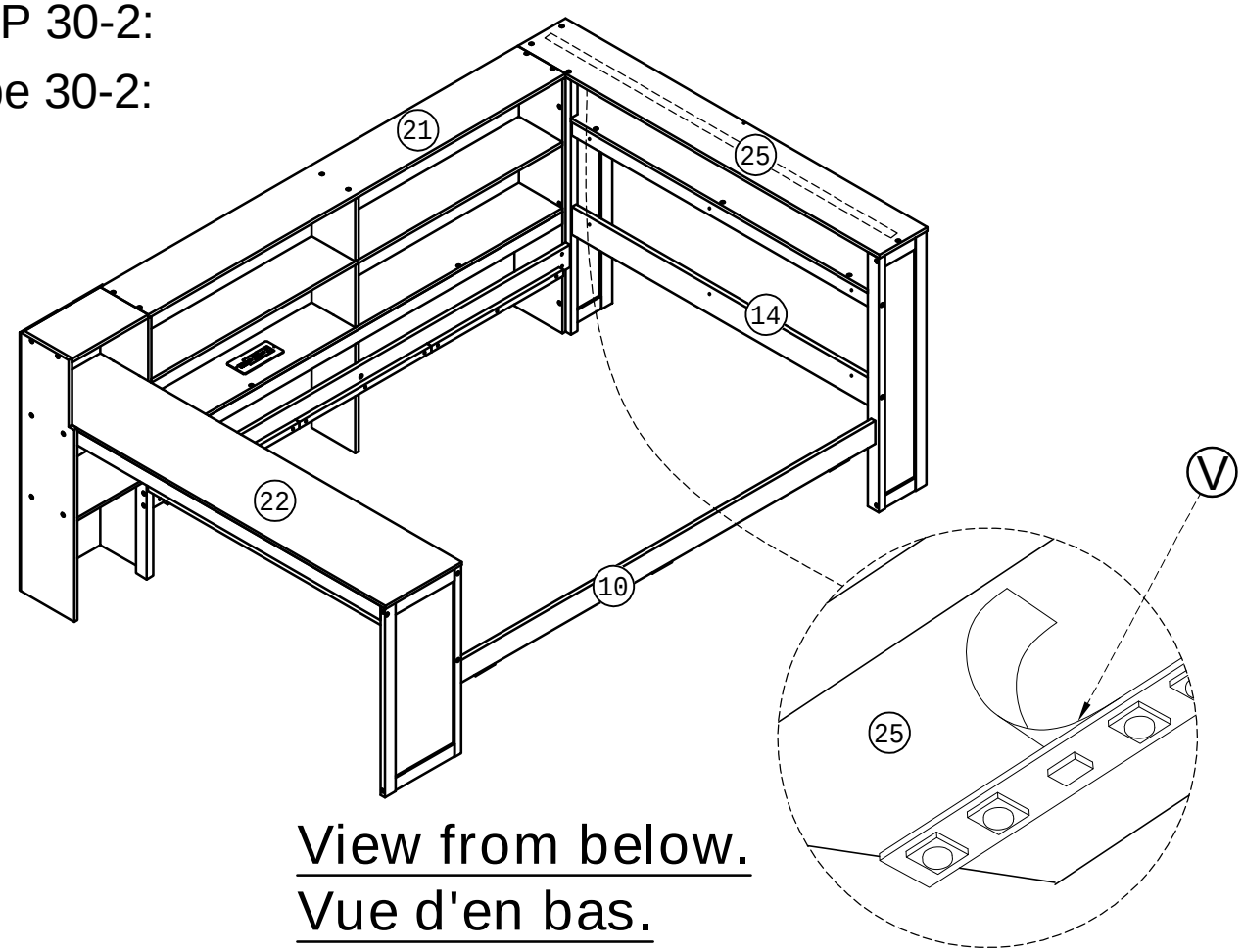


Vx1



STEP 30-2:

Étape 30-2:



View from below.
Vue d'en bas.

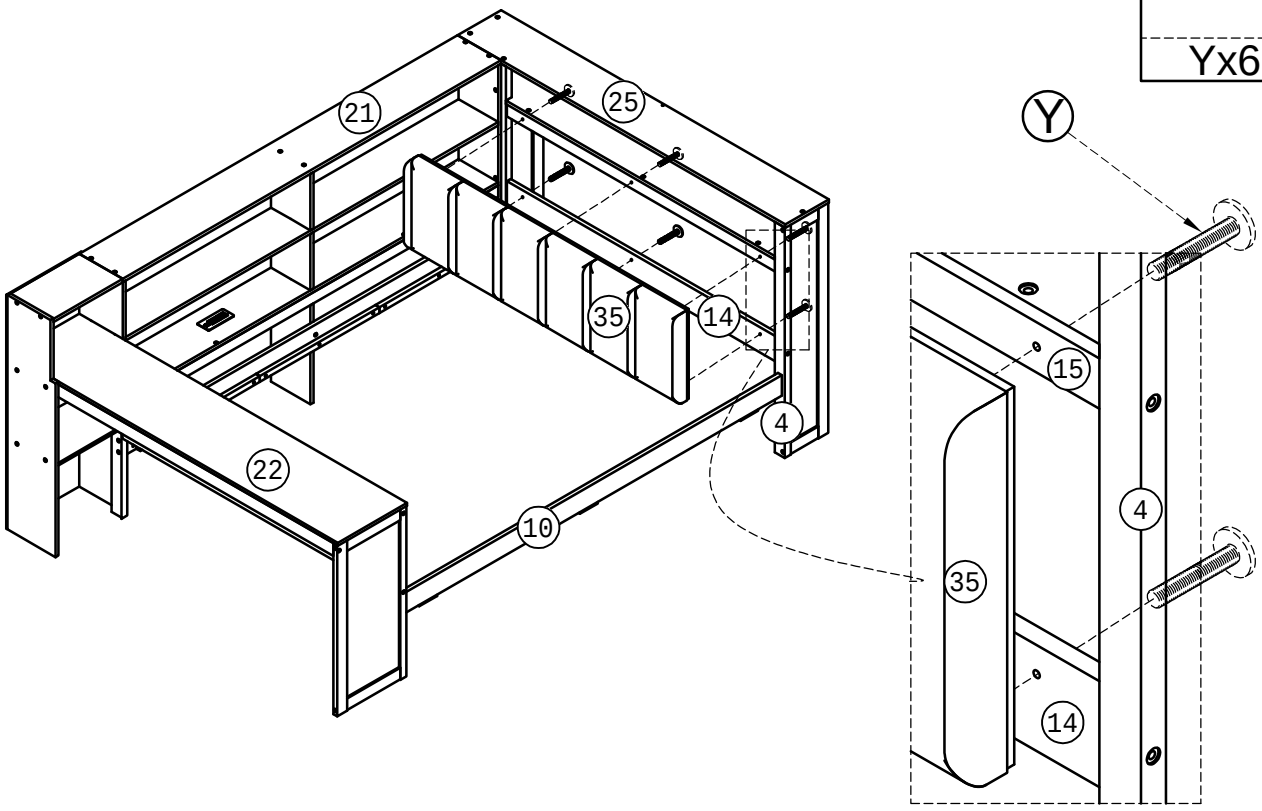
STEP 31:

Étape 31:

Ø6x30mm



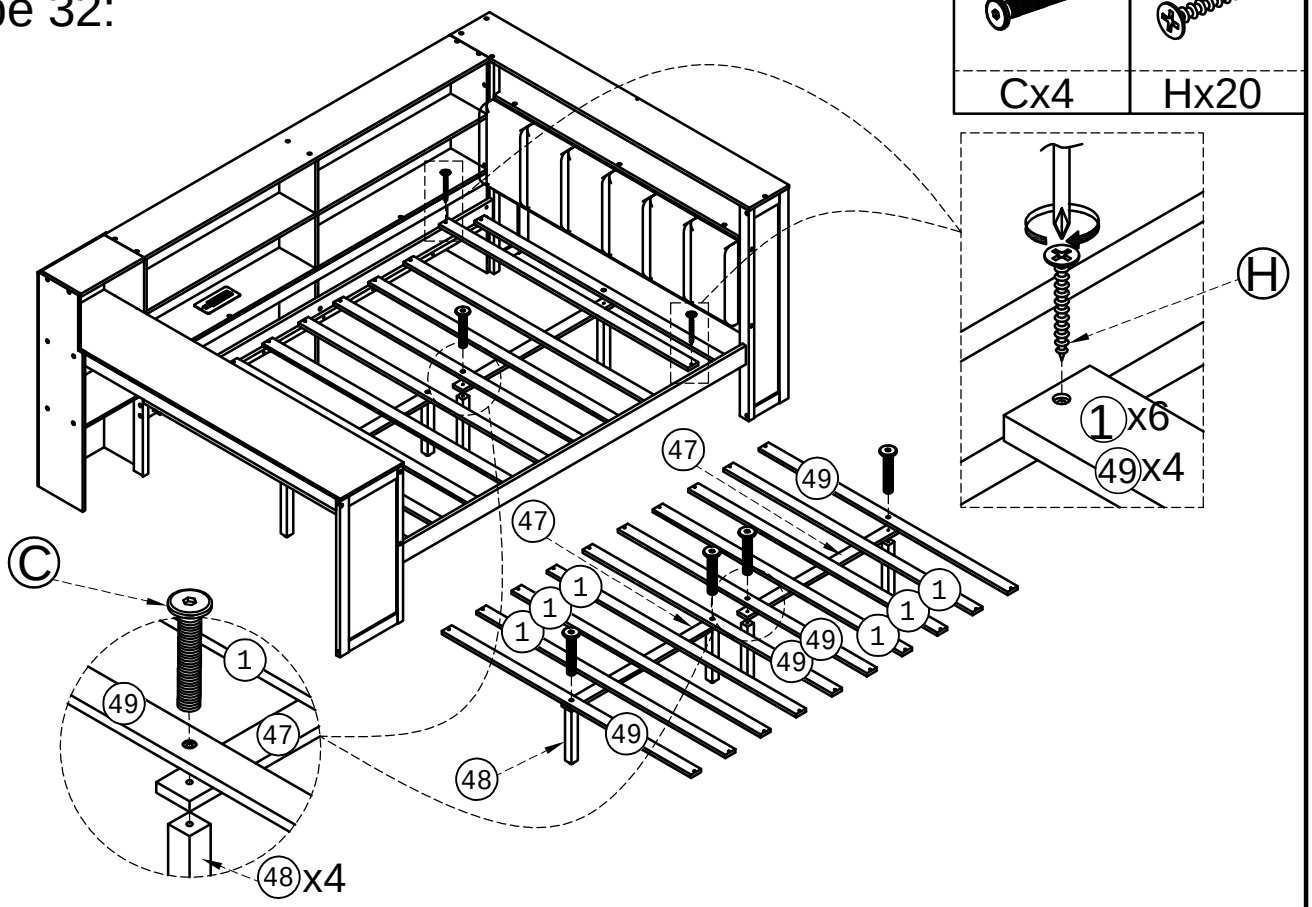
Yx6



STEP 32:

Étape 32:

Ø6x50mm	M4x30 mm
Cx4	Hx20

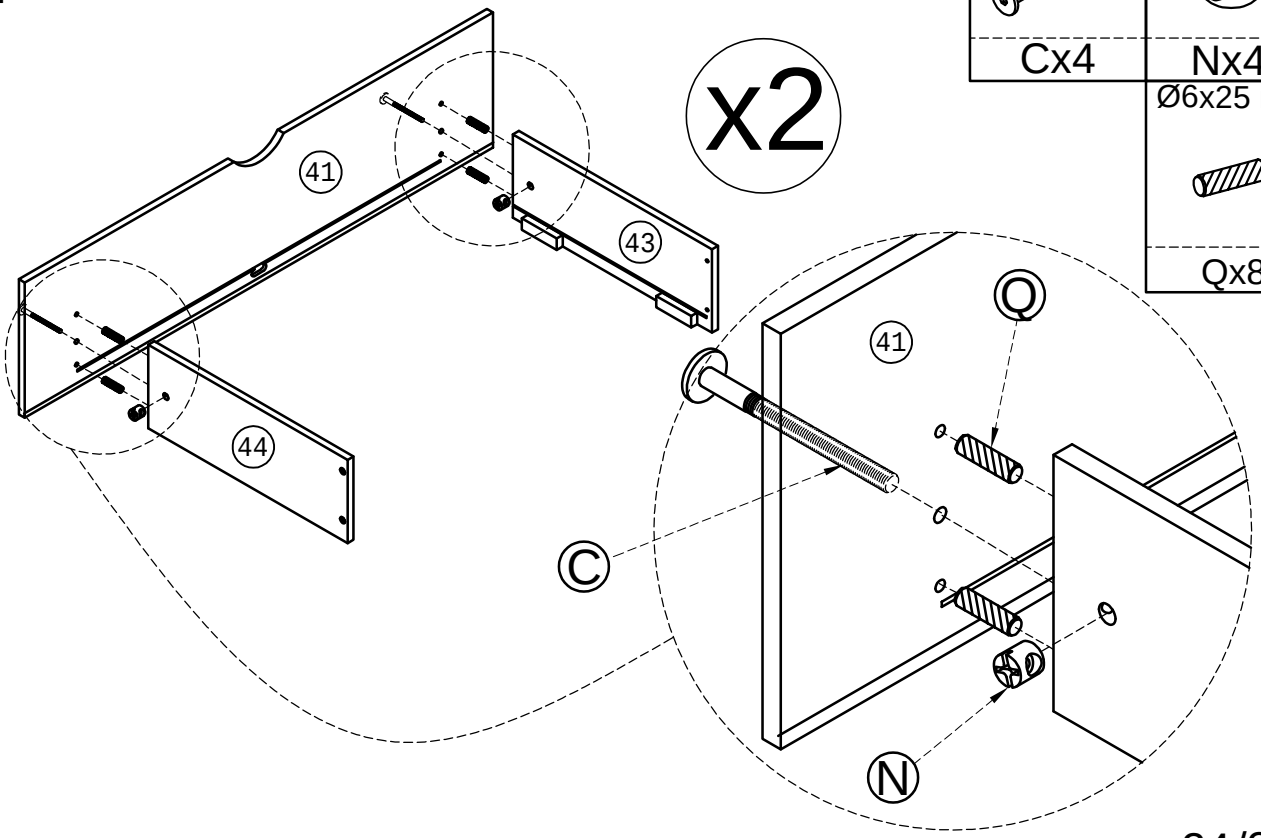


STEP 33-1: x2

Étape 33-1: x2

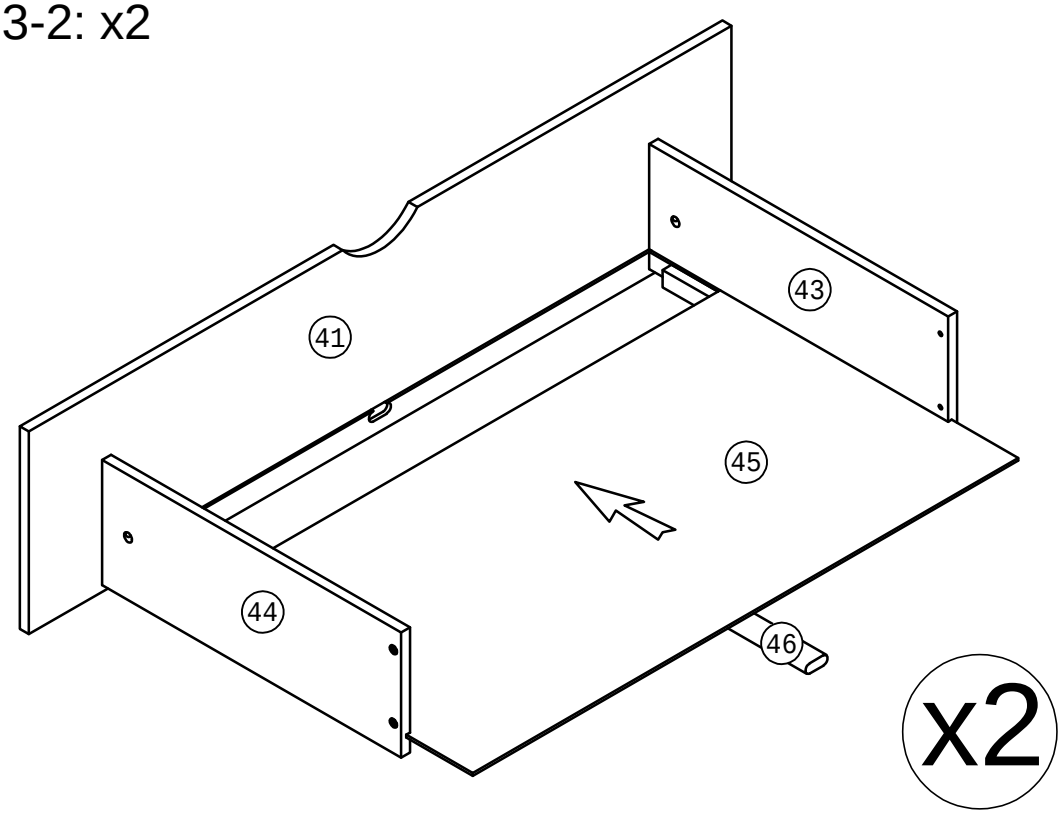
Ø6x50mm	Ø6x13mm
Cx4	Nx4

Ø6x25 mm
Qx8



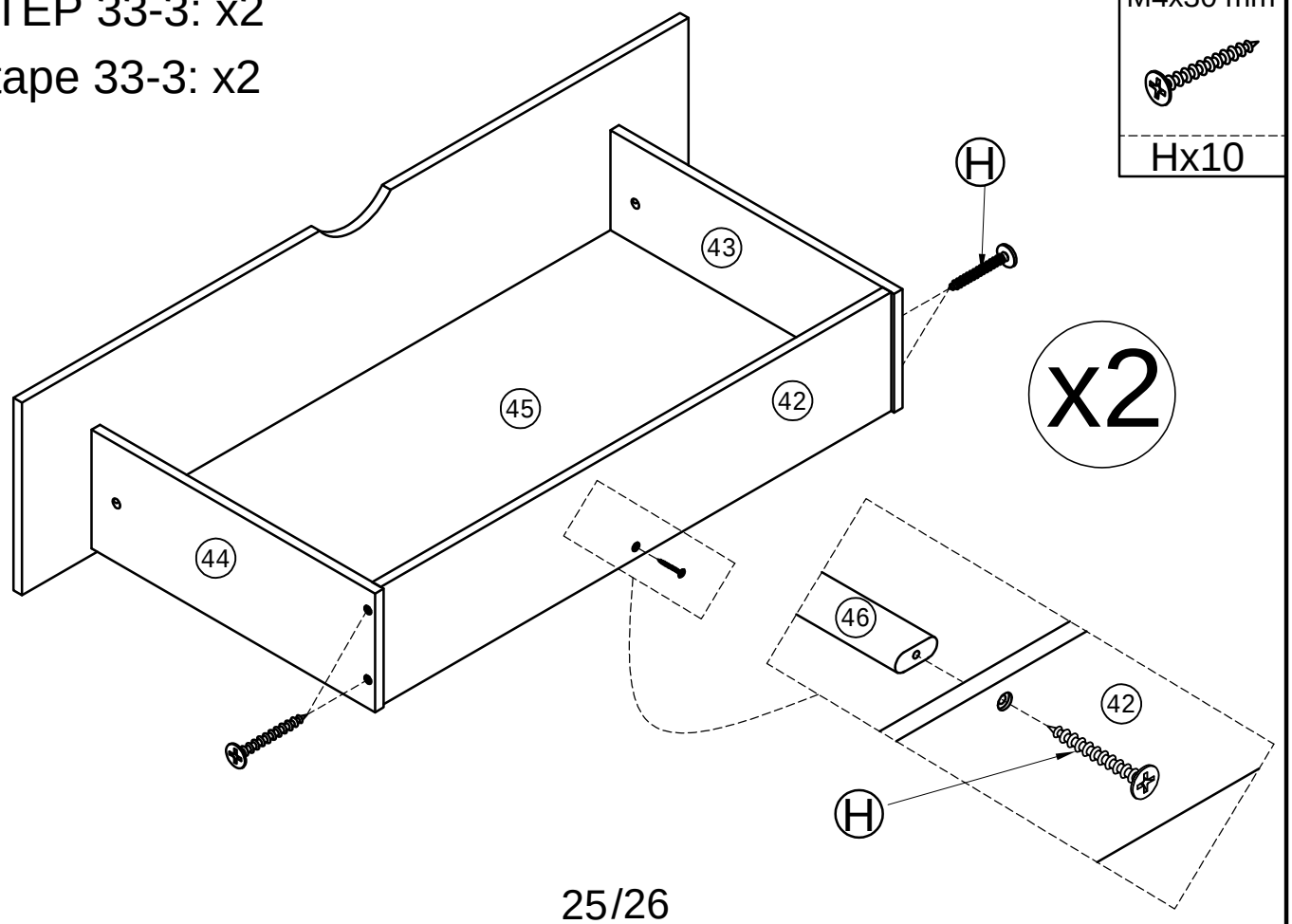
STEP 33-2: x2

Étape 33-2: x2



STEP 33-3: x2

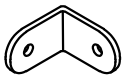
Étape 33-3: x2

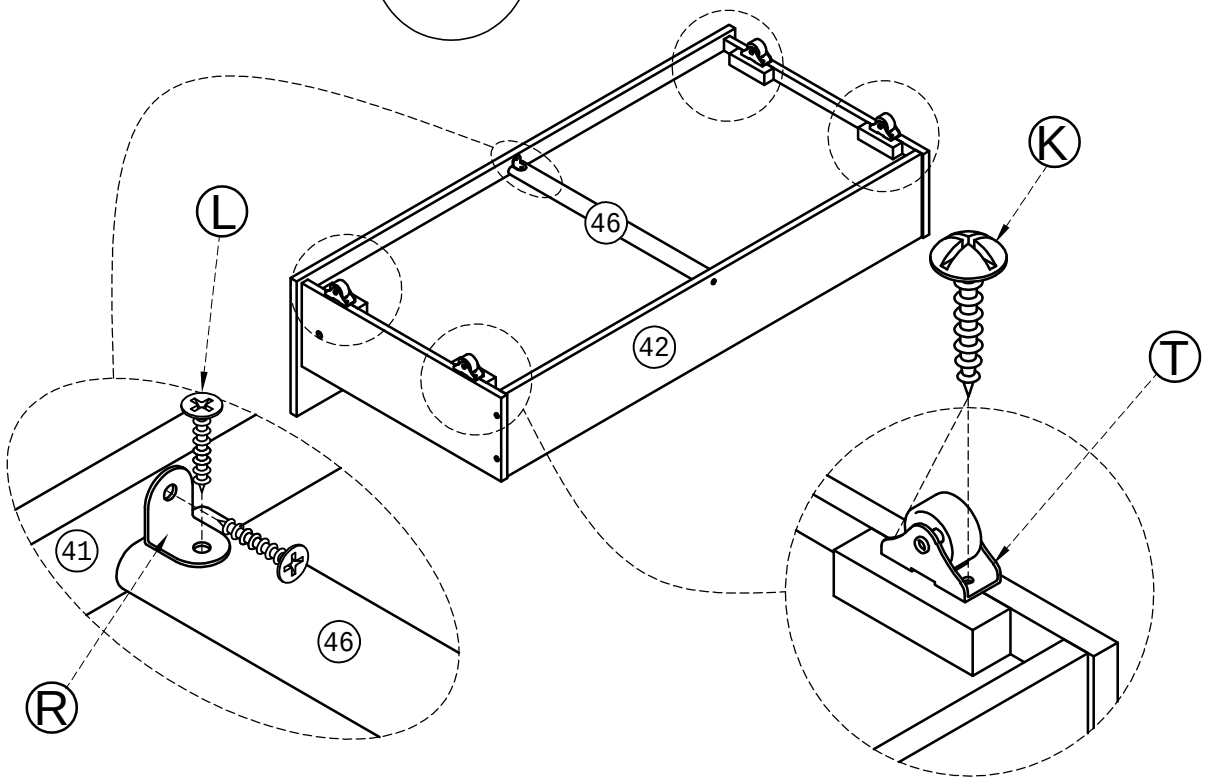


STEP 33-4: x2

Étape 33-4: x2

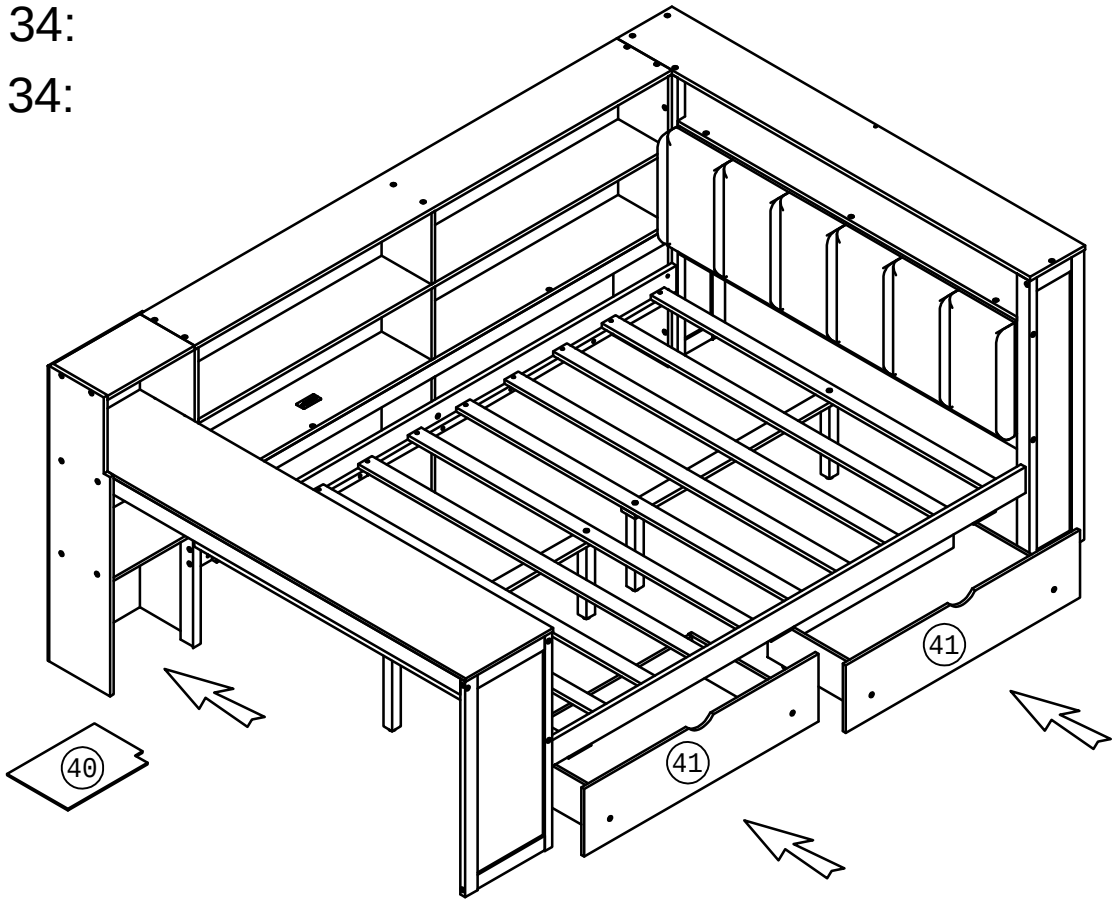
x2

H=28MM	M4x15mm		M3.5x12mm
			
Tx8	Kx16	Rx2	Lx4



STEP 34:

Étape 34:



PUT THE BED IN POSITION, THEN ADD THE DETAILS: 40, 41
METTEZ LE LIT EN PLACE, PUIS AJOUTEZ LES DÉTAILS: 40, 41