ASSEMBLY INSTRUCTIONS
INSTRUCTIONS DE MONTAGE

TWIN BED
LIT JUMEAUX

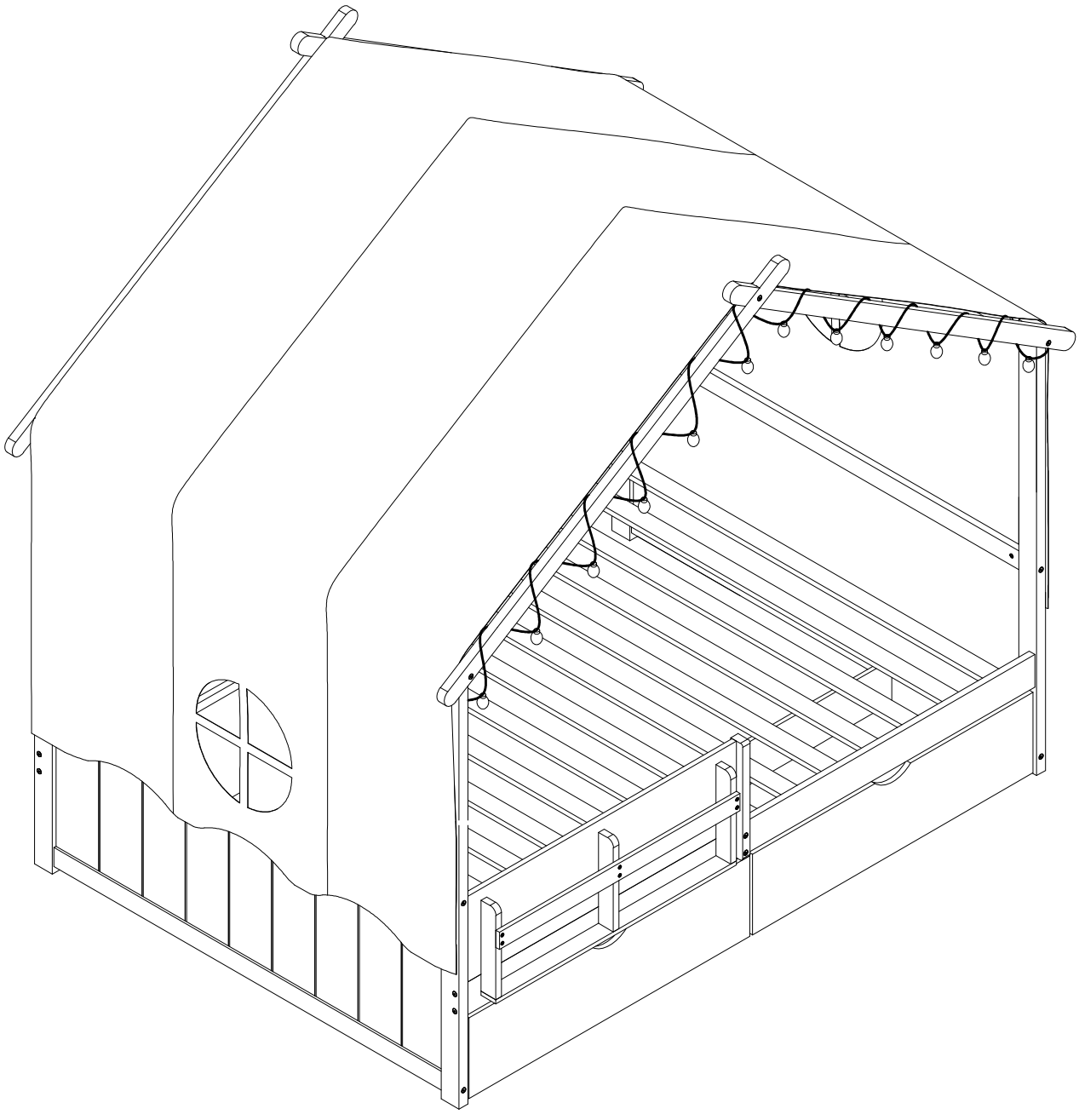

N708P438545-N708P438546

PRODUCT DETAILS / DÉTAILS DU PRODUIT

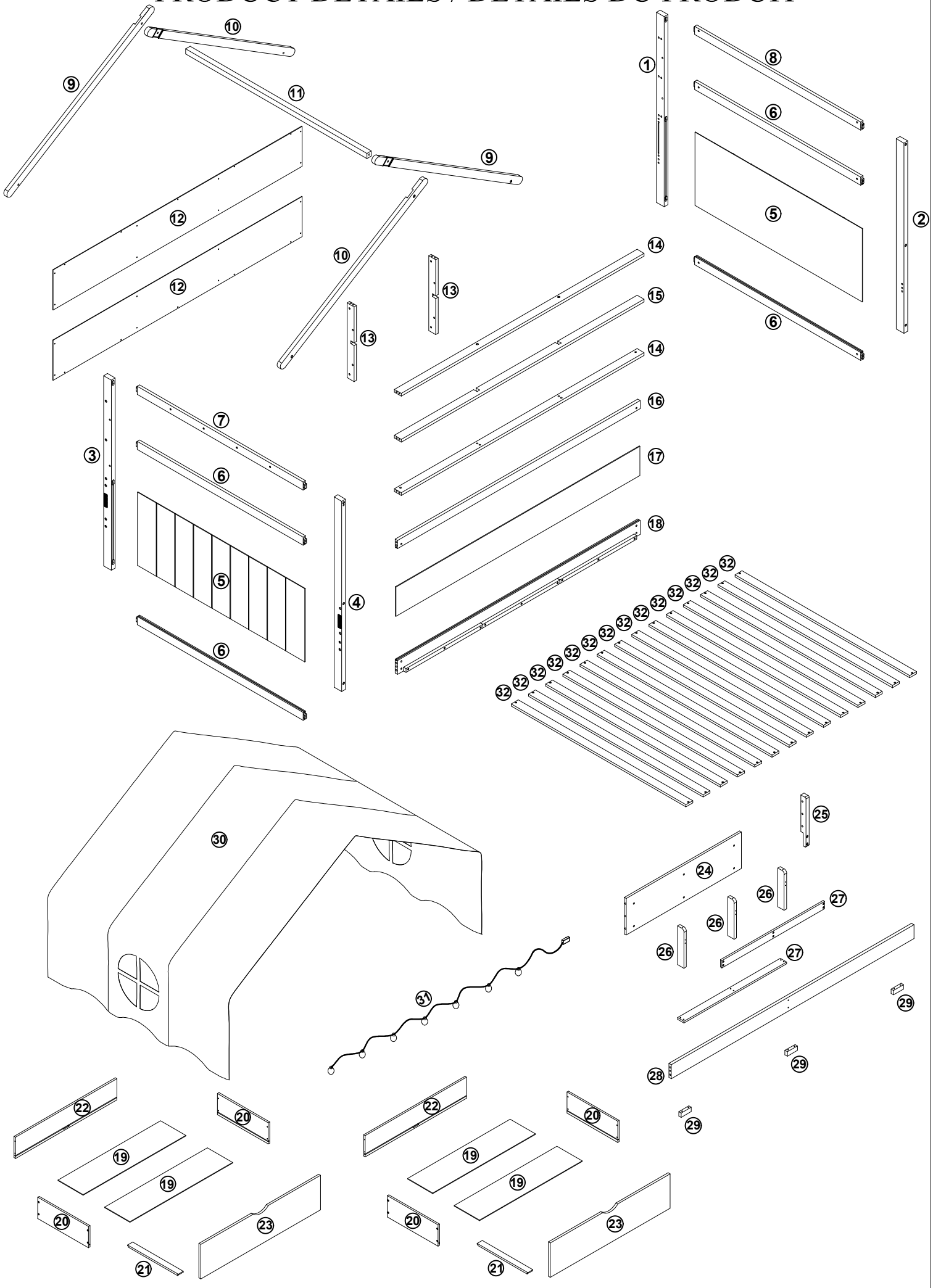

PARTS LIST / LISTE DES PIÈCES
N708P438545

1	Right hind leg Patte postérieure droite 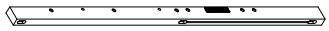	1PC	11	Vertical beams on the roof Poutres verticales sur le toit 	1PC
2	Right front leg Patte avant droite 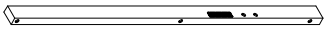	1PC	20	Drawer side Côté tiroir 	4PCS
3	Left hind leg Patte arrière gauche 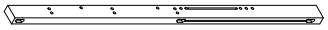	1PC	22	Back drawer Tiroir arrière 	2PCS
4	Left front leg patte avant gauche 	1PC	25	Bar stood in front of the shelf. Bar se tenait devant l'étagère. 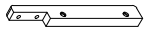	1PC
5	Panel board Tableau de commande 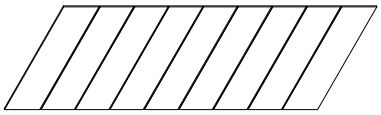	2PCS	30	Tent fabric Tissu de tente 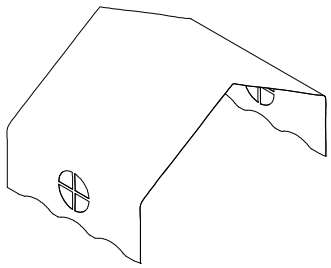	1PC
9	Slanted roof beam 1 Poutre de toit inclinée 1 	2PCS			
10	Slanted roof beam 2 Poutre de toit inclinée 2 	2PCS	31	String lights Guirlandes lumineuses 	1PC
			32	Slats Lattes 	14PCS

N708P438546

6	Bottom bar Barre inférieure 	4PCS	12	Rear board Panneau arrière 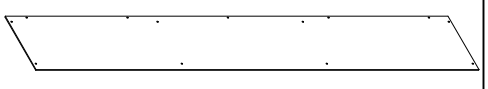	2PCS
7	Top left horizontal bar Barre horizontale en haut à gauche 	1PC	13	Rear shelf frame Cadre de tablette arrière 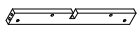	2PCS
8	Top right horizontal bar Barre horizontale en haut à droite 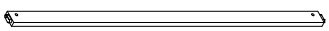	1PC	14	Horizontal bars at the top and bottom of the shelf Barres horizontales en haut et en bas de l'étagère 	2PCS

⑮	The horizontal bar in the middle under the shelf La barre horizontale au milieu, sous l'étagère 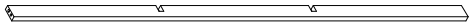	1PC
⑯	Rear side rails bar Barre de rails latéraux arrière 	1PC
⑰	Rear side rails panel Panneau d'épaule arrière 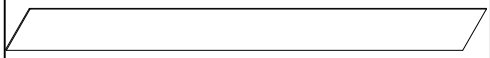	1PC
⑱	Side rails panel back Panneau arrière des rails latéraux 	1PC
⑲	Drawer bottom panel Panneau inférieur du tiroir 	4PCS
㉑	Drawer bottom support support inférieur de tiroir 	2PCS

㉓	Drawer front façade de tiroir 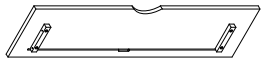	2PCS
㉔	Front shelf Étagère avant 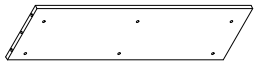	1PC
㉖	Shelf stand Support d'étagère 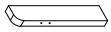	3PCS
㉗	Shelf crossbar Barre transversale d'étagère 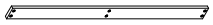	2PCS
㉘	Side rails front Rails latéraux avant 	1PC
㉙	Drawer stopper Butée de tiroir 	3PCS

HARDWARE LIST - LISTE DES PIÈCES
N708P438545

A	Clothes hanger Cintre à vêtements 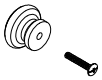	4pcs
B	Allen wrench L58mm 	2pcs
C	Bolts / Boulons 1/4*95mm / 1/4*Ø9.5*12mm 	12pcs
D	Vis flat head / Vis tête plate 4*40mm 	8pcs
E	Bolts / Boulons 1/4*55mm / 1/4*Ø9.5*12mm 	4pcs
F	Wooden dowel / cheville en bois Ø 8 * 30mm 	18pcs
G	Vis flat head / Vis tête plate 4*30mm 	56pcs +2

H	Hex-Head screw / Vis à tête hexagonale 1/4*25mm 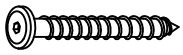	6PCS
I	Bolts / Boulons 1/4*60mm / 1/4*Ø9.5*12mm 	2PCS
J	Bolts / Boulons 1/4*65mm / 1/4*Ø9.5*12mm 	18PCS
K	Hex-Head screw / Vis à tête hexagonale 1/4*30mm 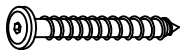	2PCS
L	Vis umbrella / Vis parapluie 3.5*15mm 	42PCS +2
M	Bolts / Boulons 1/4*40mm 	6PCS
O	Sliding wheels Roues coulissantes 	8PCS
P	Straight wire / fil droit L4.5M 	1PC

ASSEMBLY TOOLS REQUIRED (NOT INCLUDED)
OUTILS D'ASSEMBLAGE REQUIS (NON INCLUS)

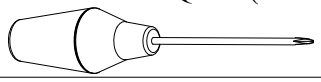

STEP 1
ÉTAPE 1

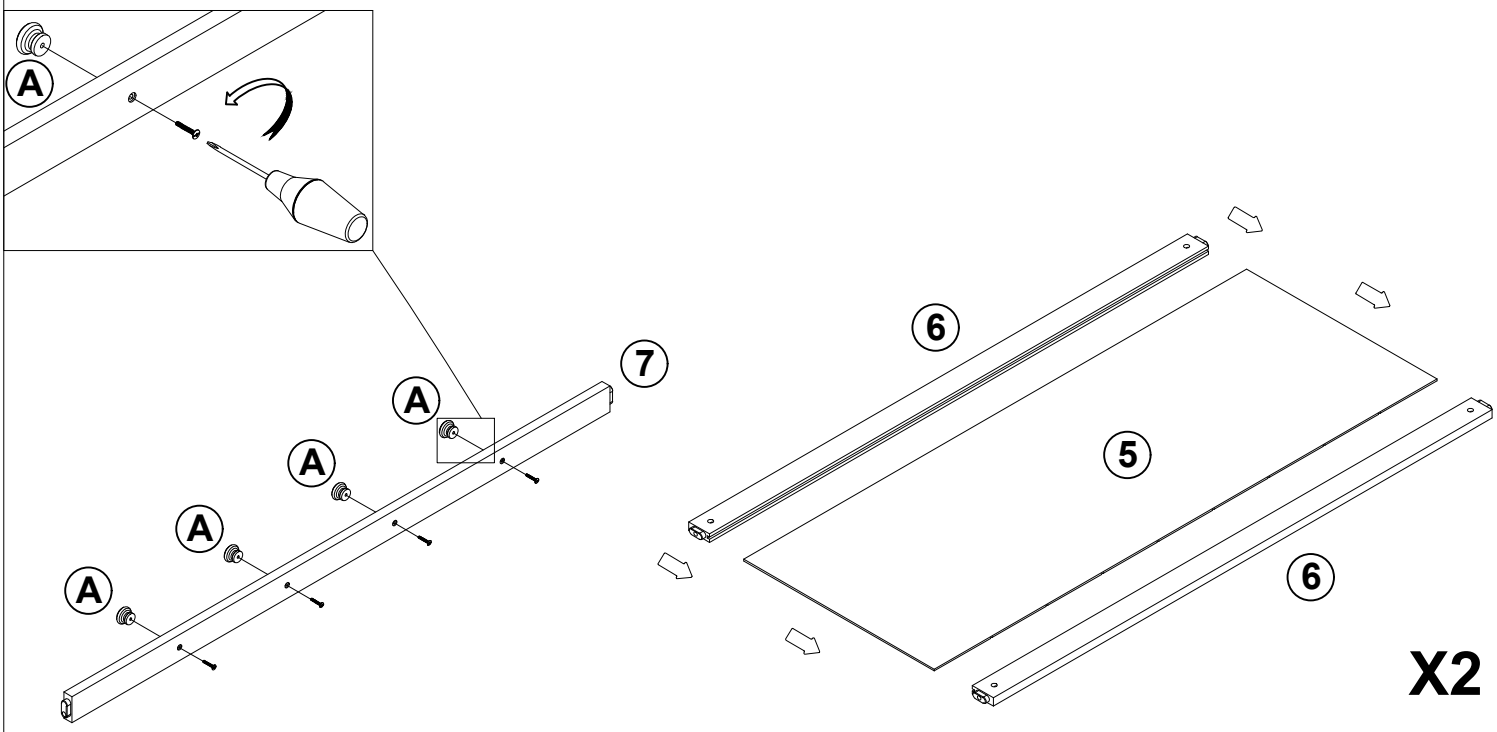

A	Clothes hanger Cintre à vêtements	4PCS

STEP 2
ÉTAPE 2

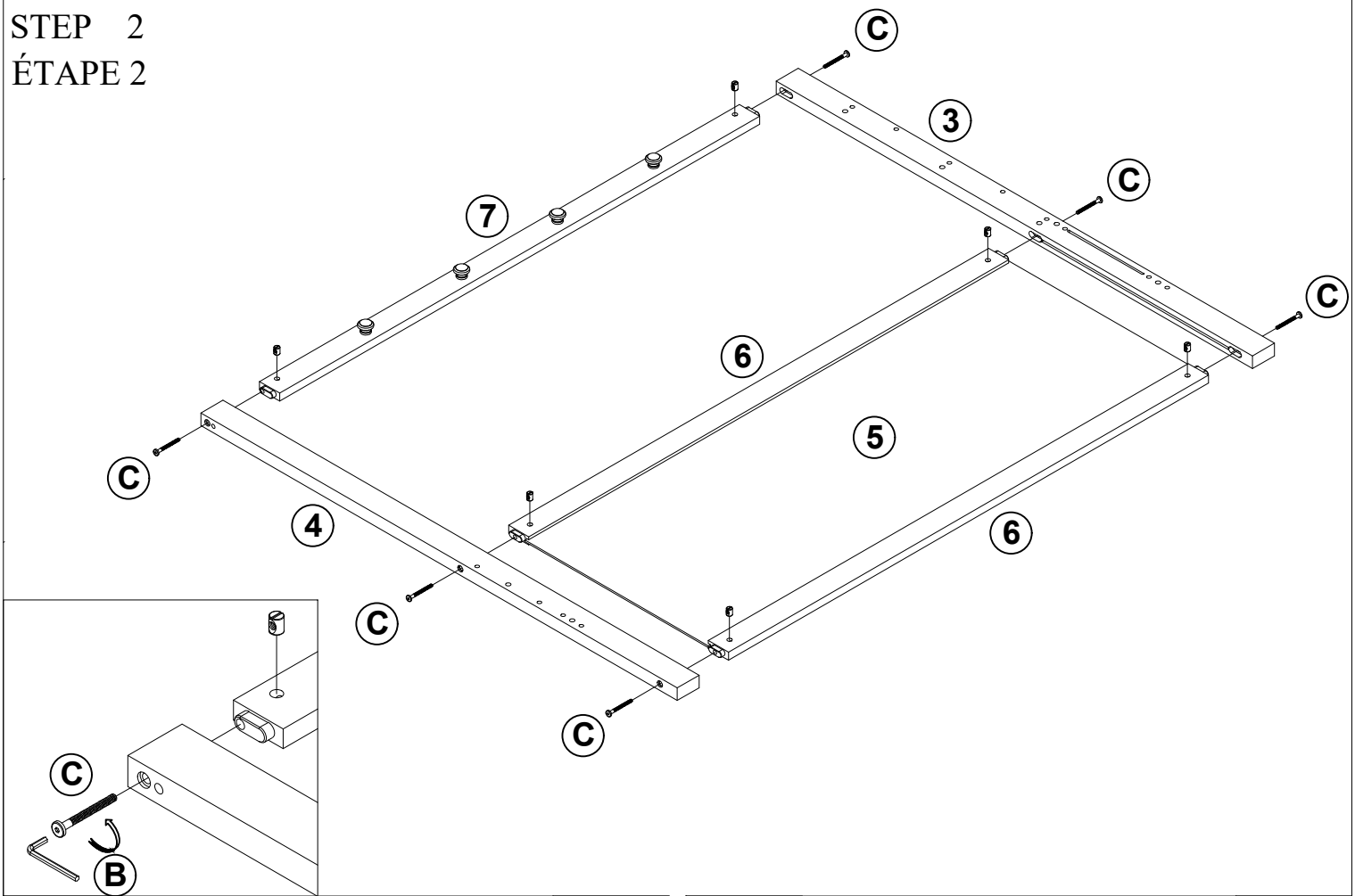

C	Bolts / Boulons 1/4*95mm / 1/4*Ø9.5*12mm	6PCS	B	Allen wrench L58mm	1PC

STEP 3
ÉTAPE 3

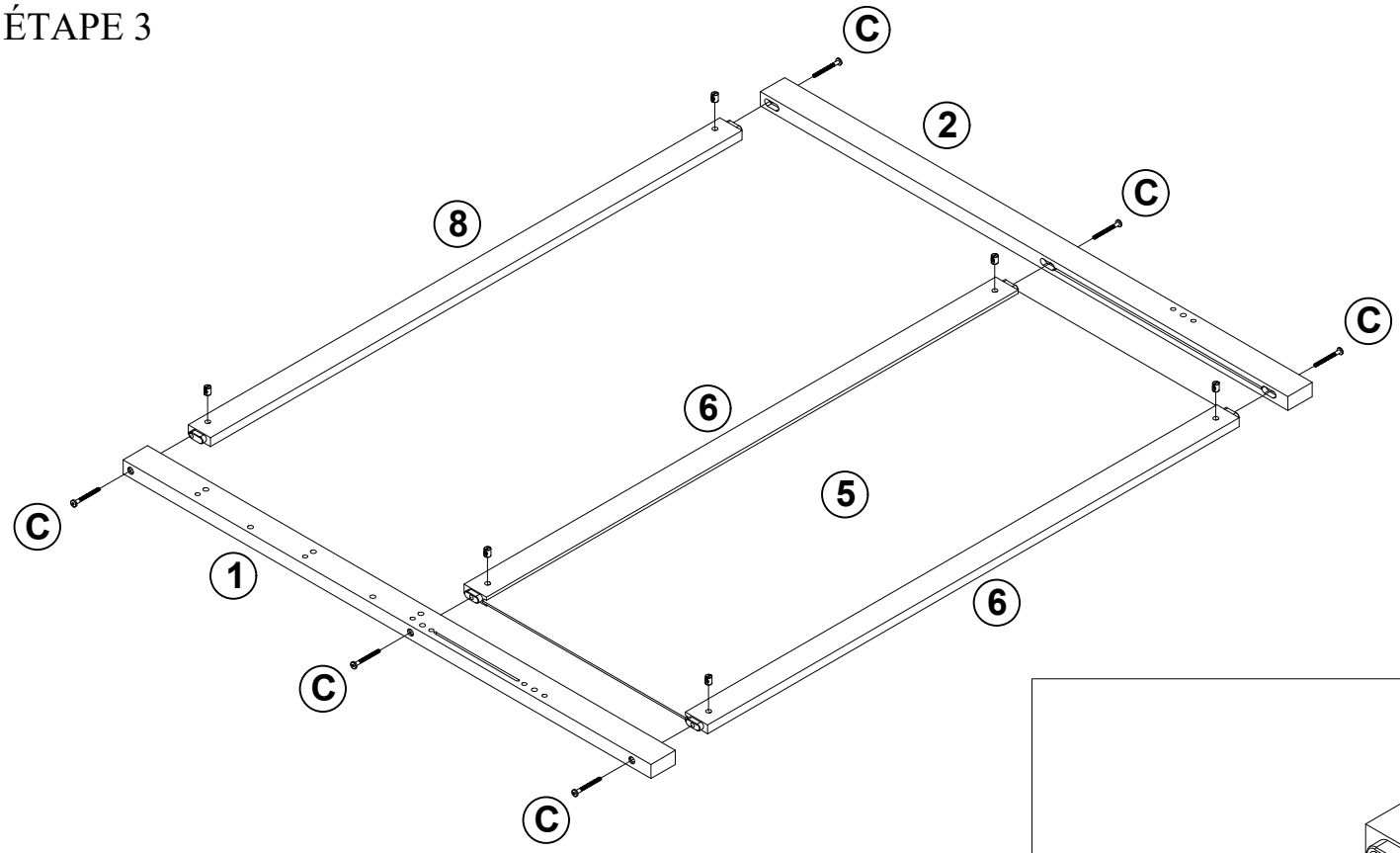

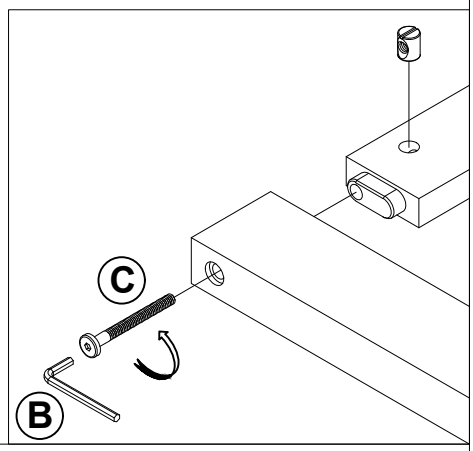

C	Bolts / Boulons 1/4*95mm / 1/4*Ø9.5*12mm	6PCS

STEP 4
ÉTAPE 4

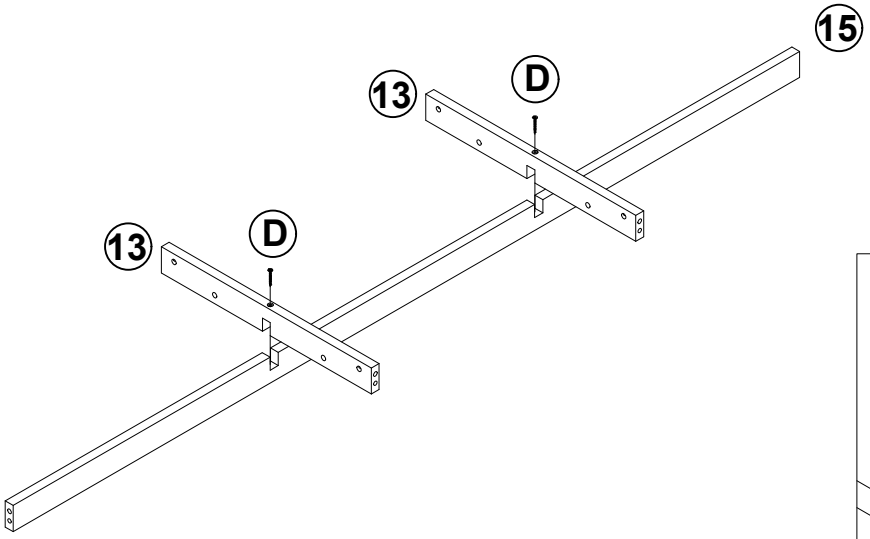

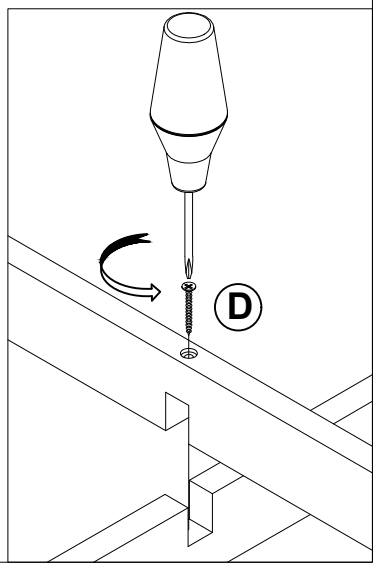

D	Vis flat head / Vis tête plate 4*40mm	2PCS

STEP 5
ÉTAPE 5

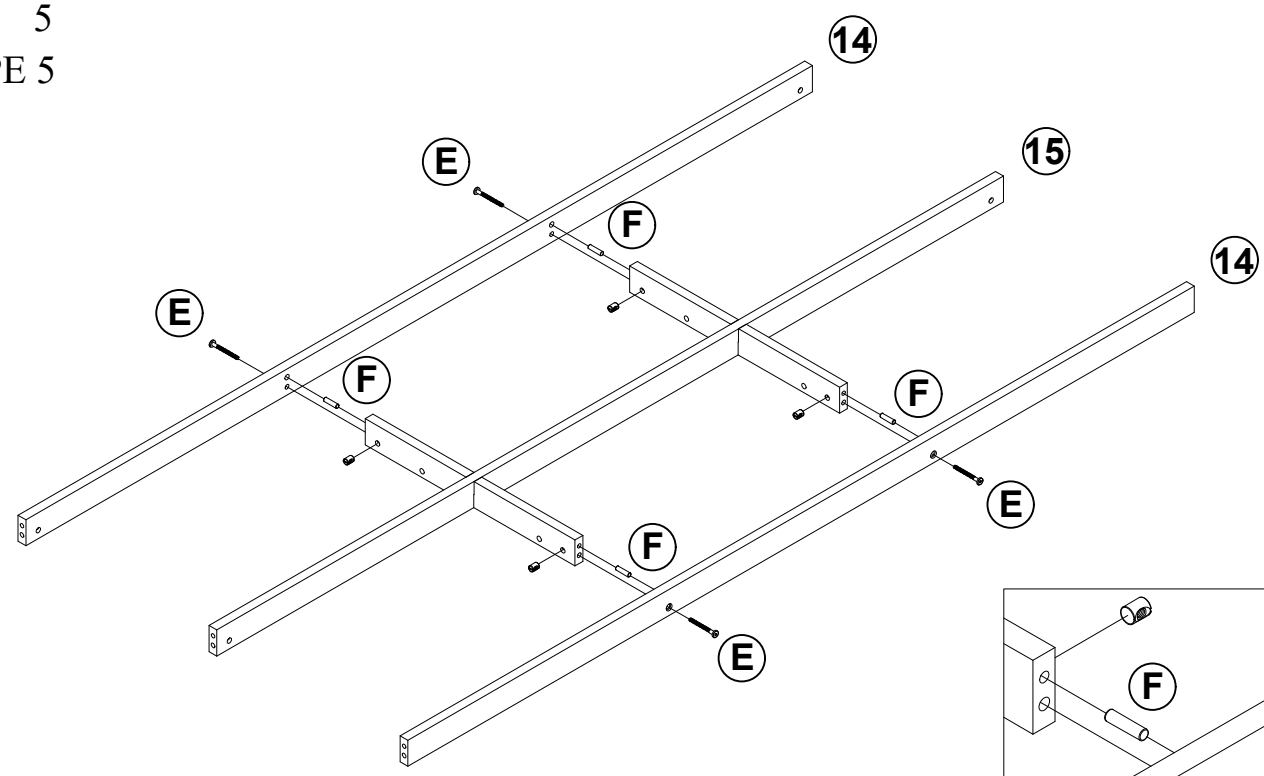

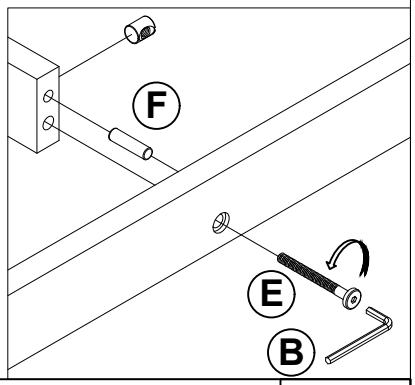

E	Bolts / Boulons 1/4*55mm / 1/4*Ø9.5*12mm	4PCS
F	Wooden dowel / cheville en bois Ø 8 * 30mm	4PCS

STEP 6
ÉTAPE 6

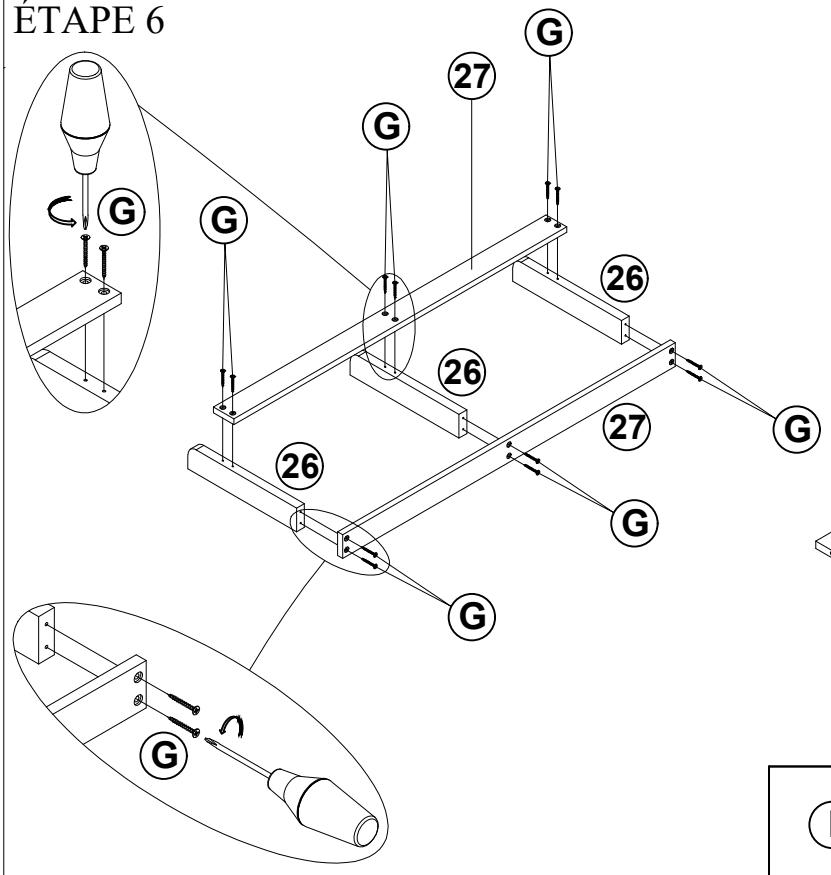

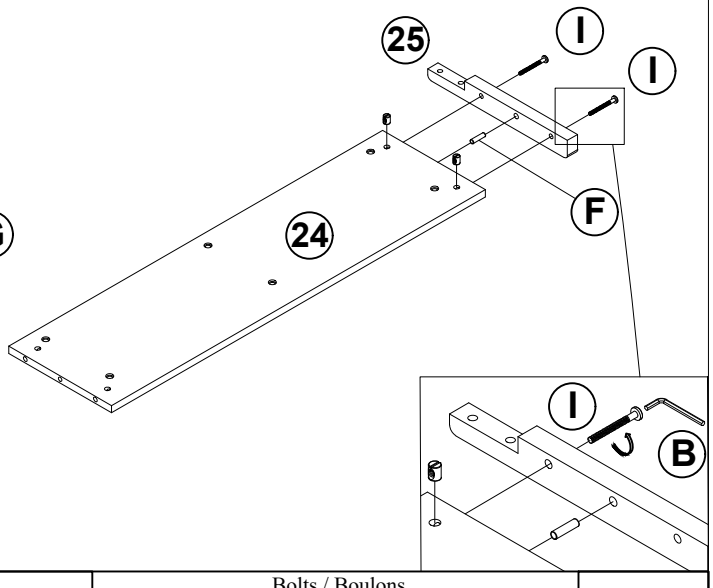

I	Bolts / Boulons 1/4*60mm / 1/4*Ø9.5*12mm	2PCS
G	Vis flat head / Vis tête plate 4*30mm	12PCS
F	Wooden dowel / cheville en bois Ø 8 * 30mm	1PC

STEP 7
ÉTAPE 7

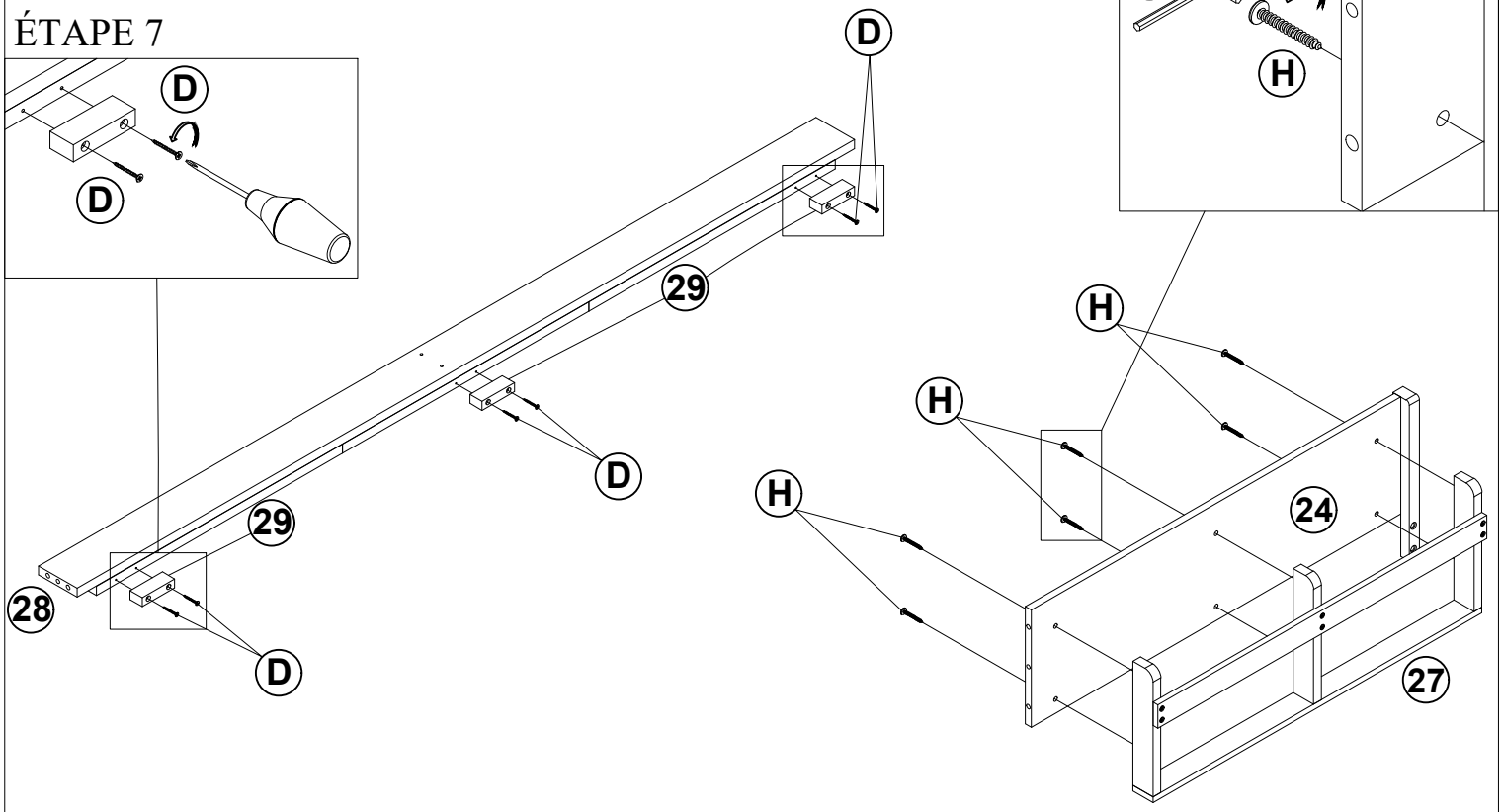

D	Vis flat head / Vis tête plate 4*40mm	6PCS
H	Hex-Head screw / Vis à tête hexagonale 1/4*25mm	6PCS

STEP 8
ÉTAPE 8

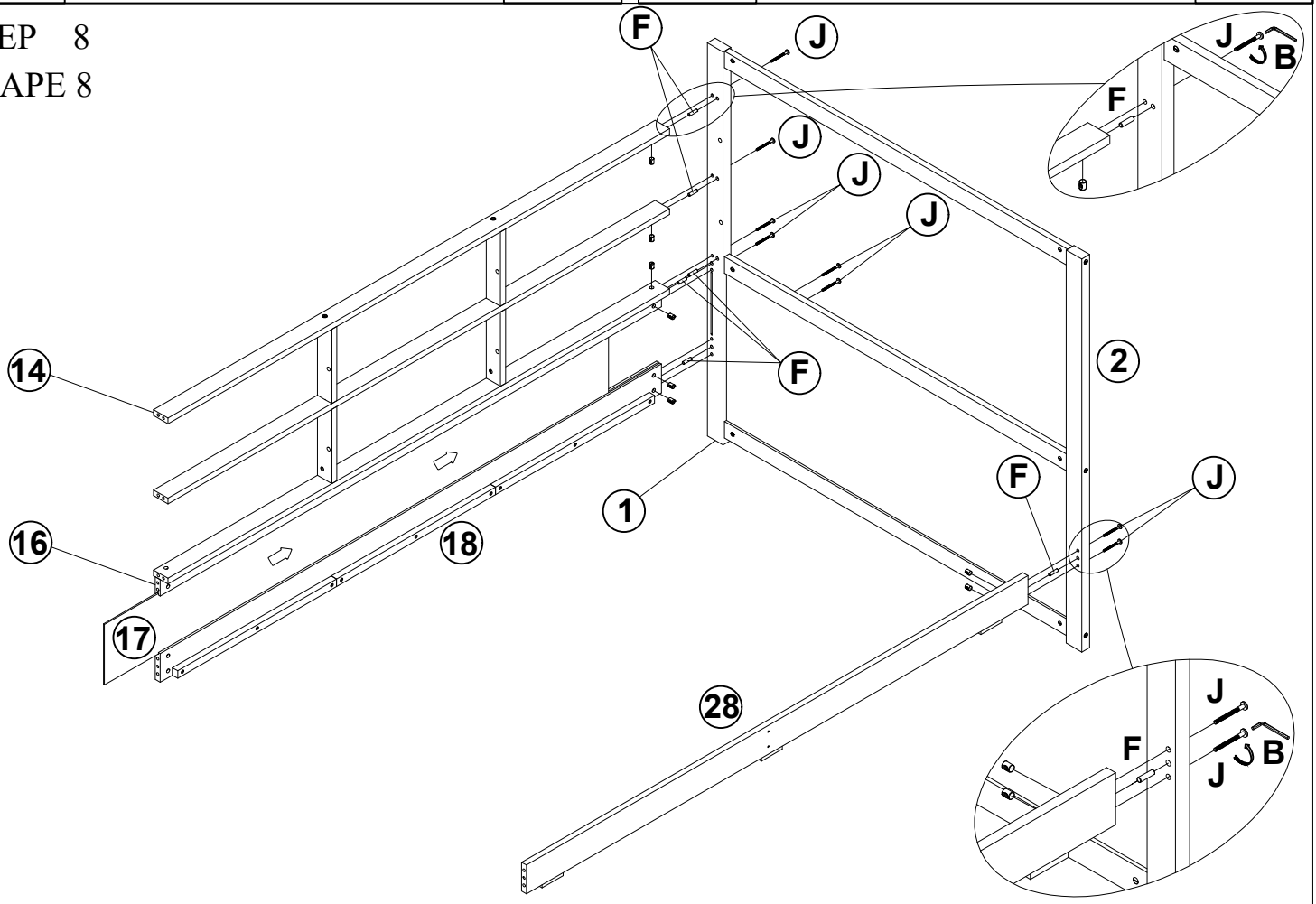

F	Wooden dowel / cheville en bois Ø 8 * 30mm	6PCS
J	Bolts / Boulons 1/4*65mm / 1/4*Ø9.5*12mm	8PCS

STEP 9
ÉTAPE 9

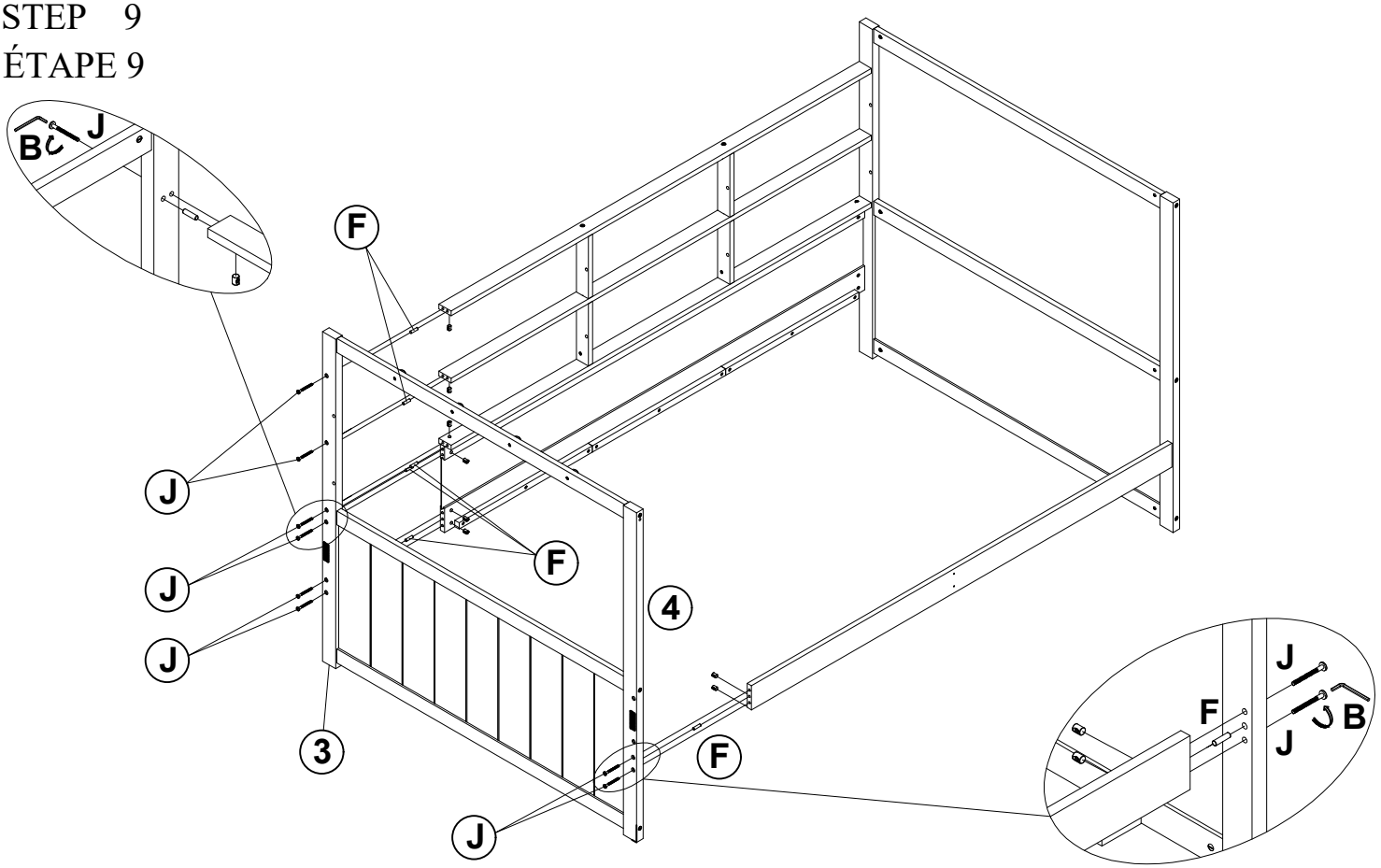

F	Wooden dowel / cheville en bois Ø 8 * 30mm	6PCS
J	Bolts / Boulons 1/4*65mm / 1/4*Ø9.5*12mm	8PCS

STEP 10
ÉTAPE 10

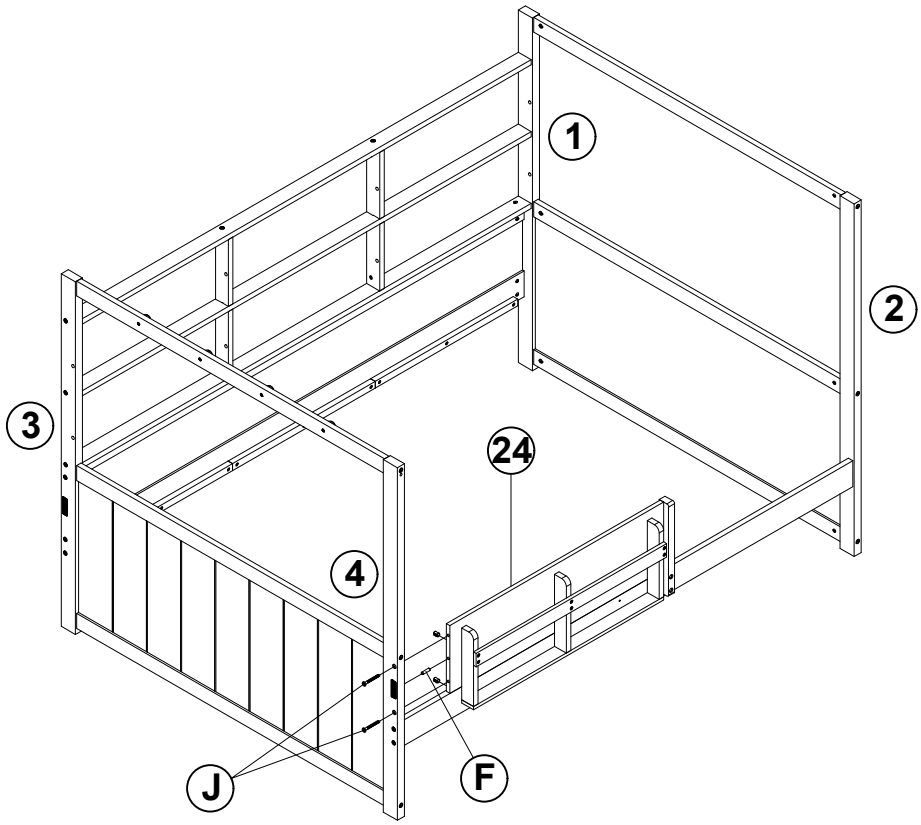

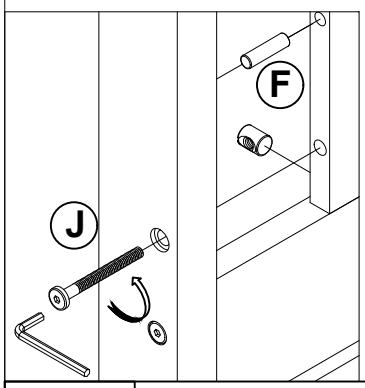

F	Wooden dowel / cheville en bois Ø 8 * 30mm	1PC
J	Bolts / Boulons 1/4*65mm / 1/4*Ø9.5*12mm	2PCS

STEP 11
ÉTAPE 11

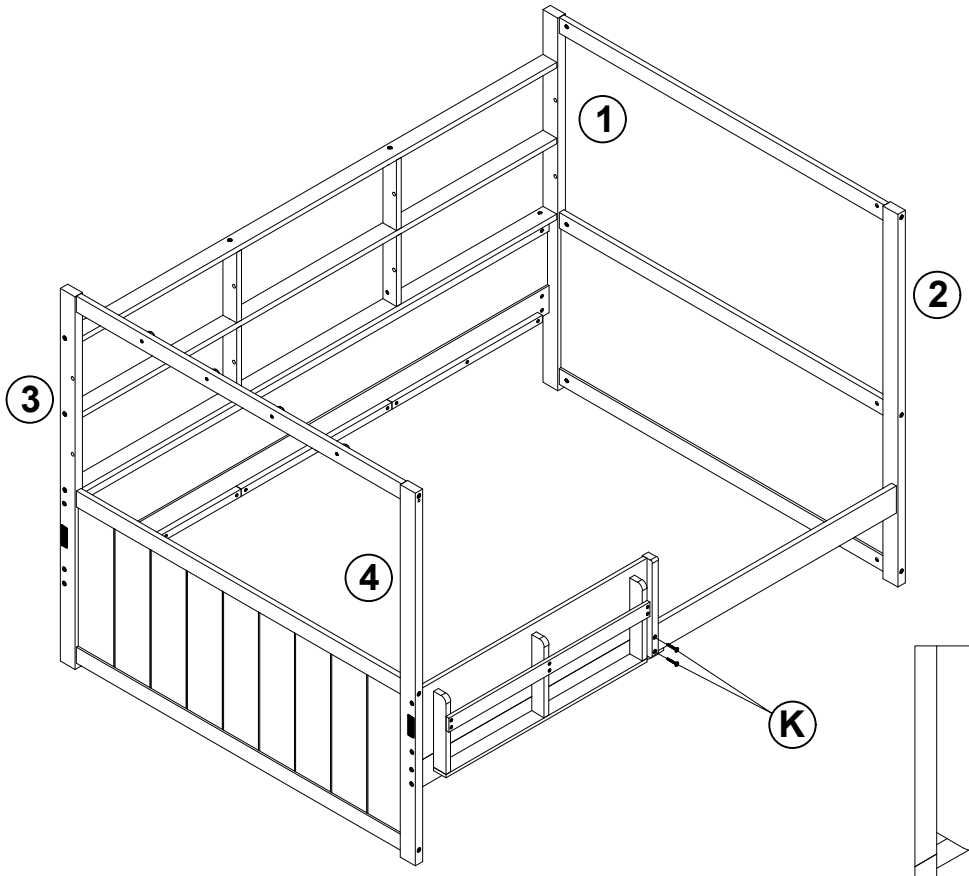

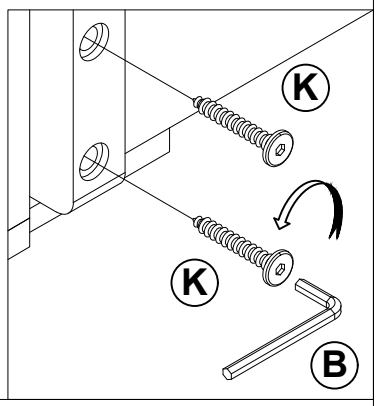

K	Hex-Head screw / Vis à tête hexagonale 1/4*30mm	2PCS

STEP 12
ÉTAPE 12

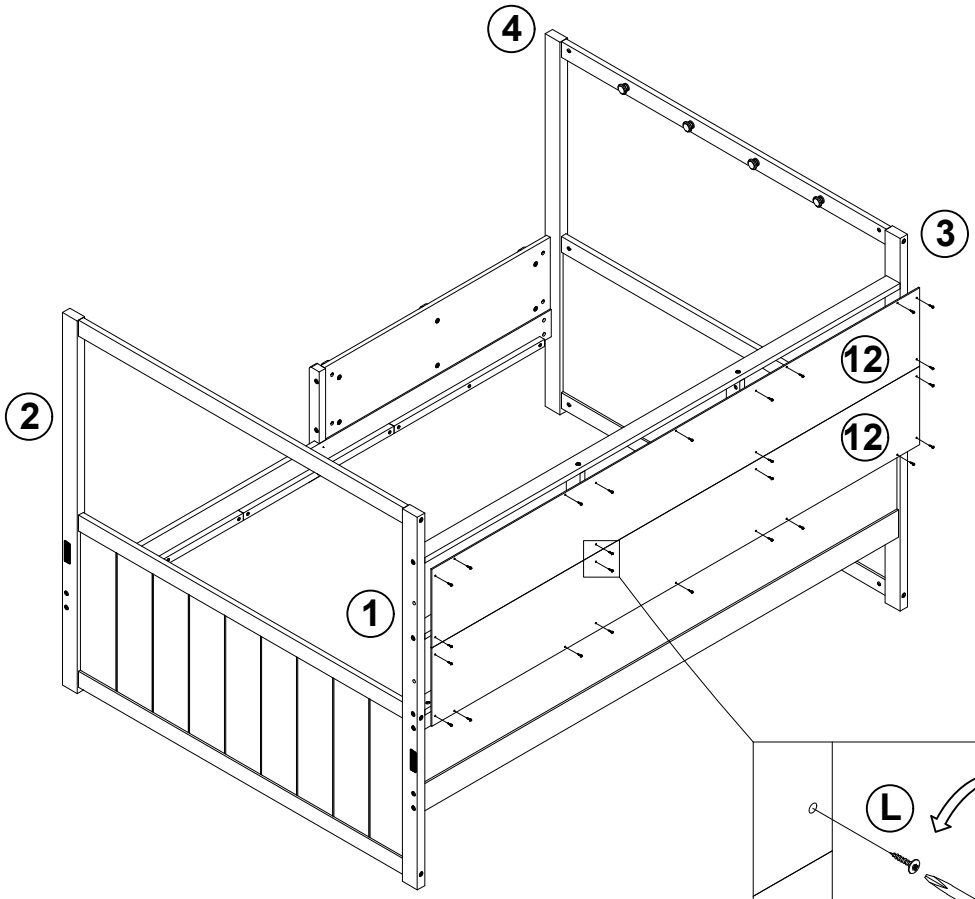

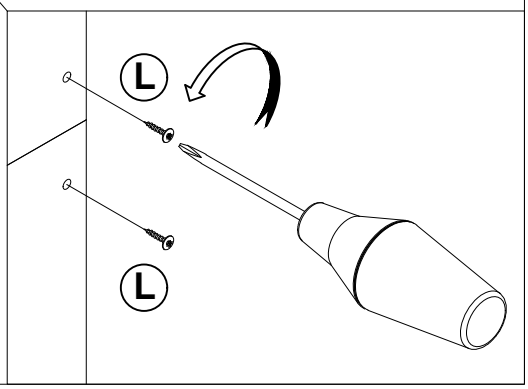

L	Vis umbrella / Vis parapluie 3.5*15mm	26PCS

STEP 13
ÉTAPE 13

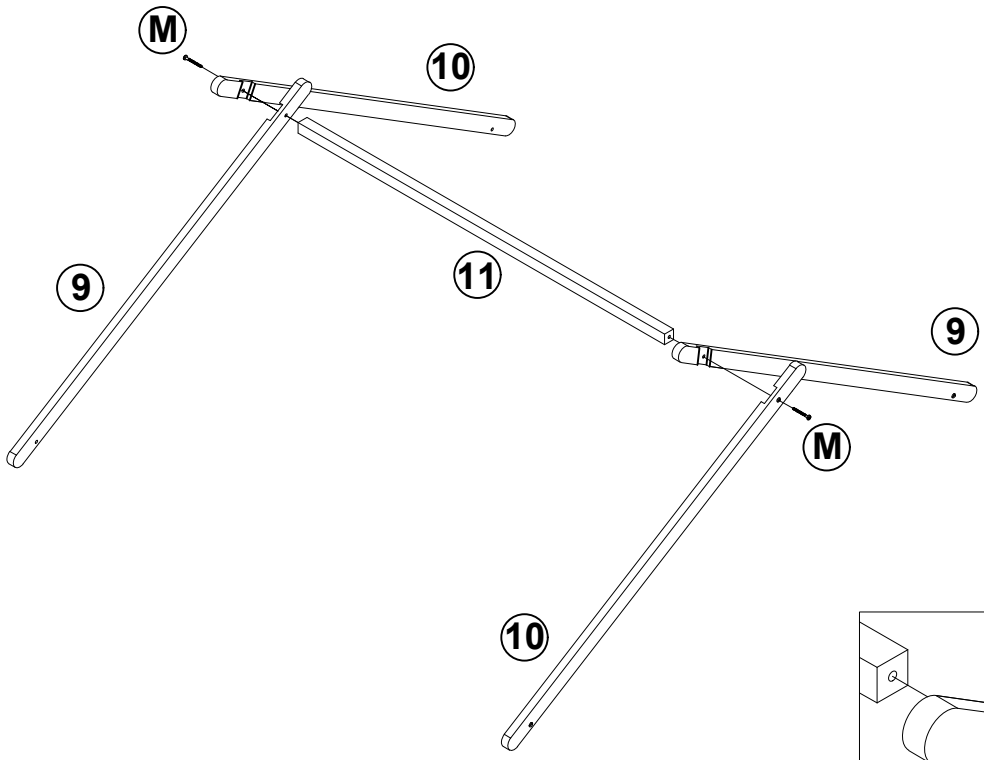

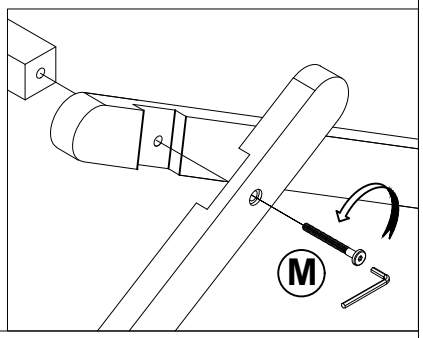

M	Bolts / Boulons 1/4*40mm	2PCS

STEP 14
ÉTAPE 14

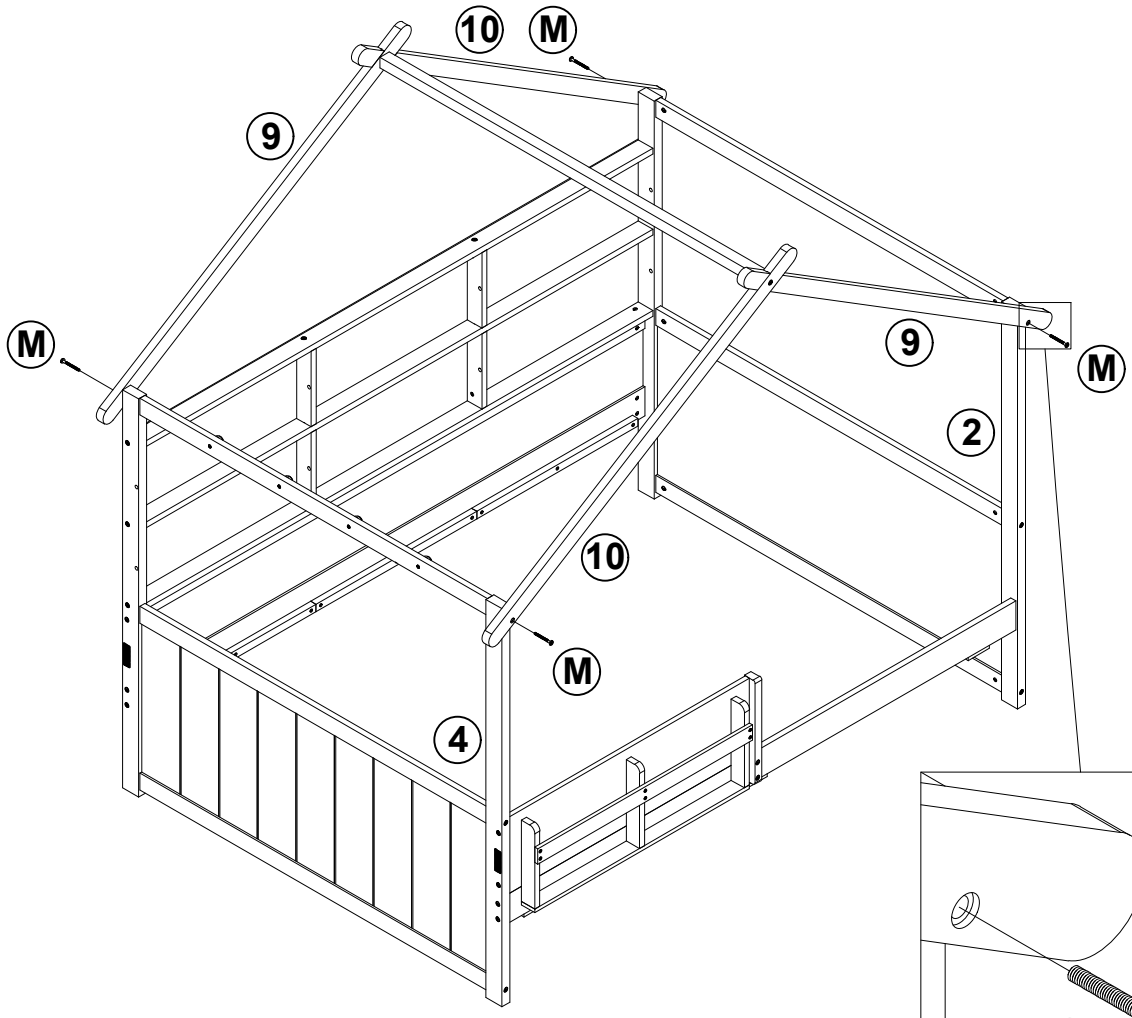

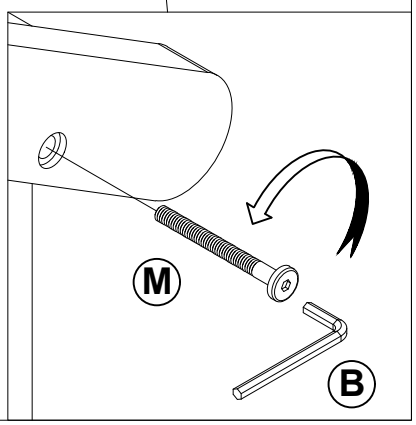

M	Bolts / Boulons 1/4*40mm	4PCS

STEP 15
ÉTAPE 15

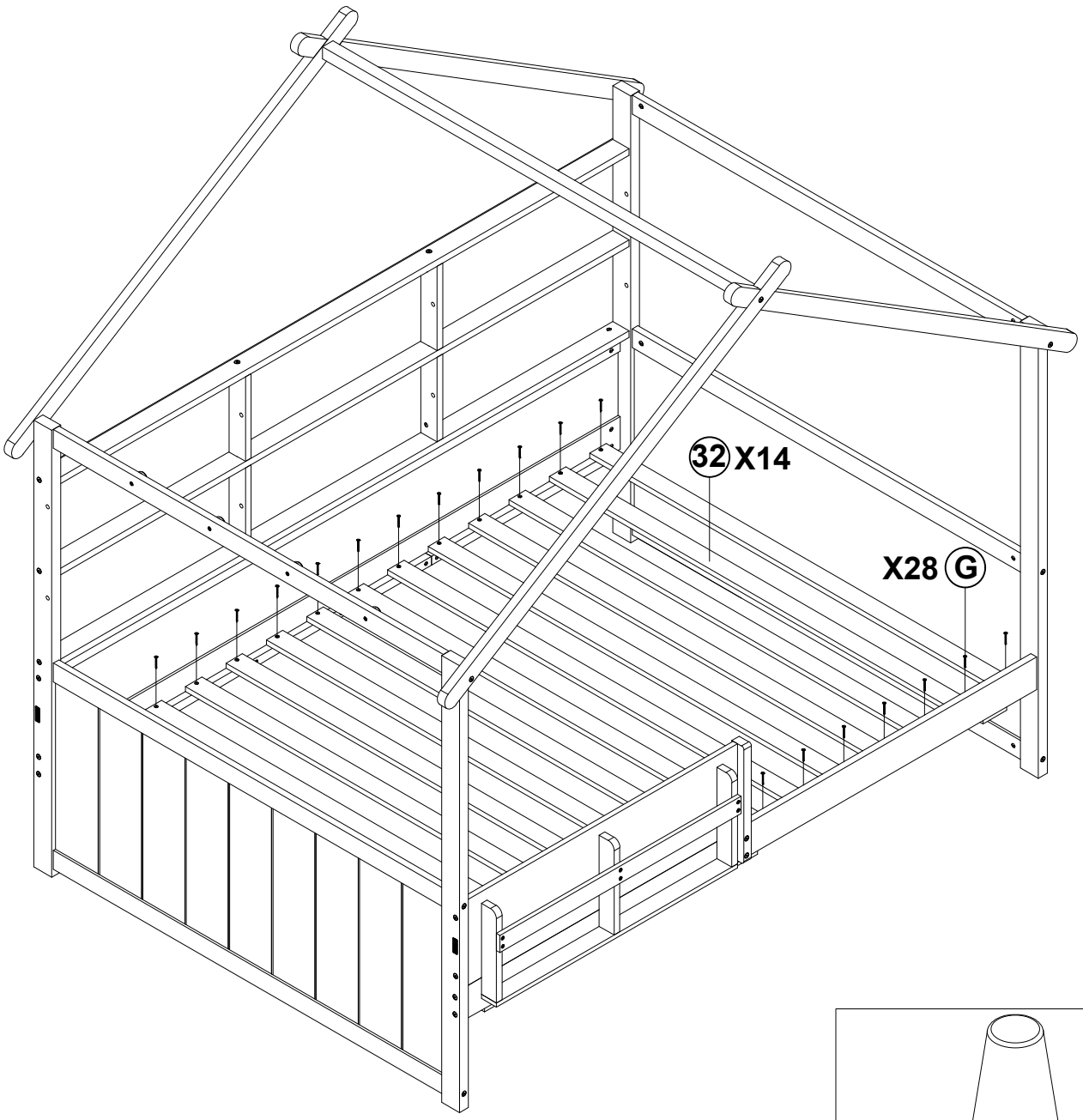

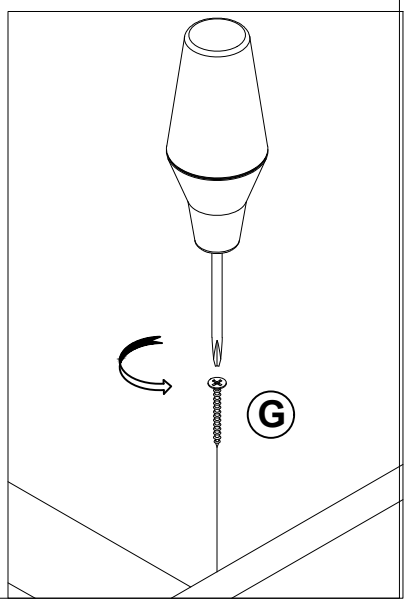

G	Vis flat head / Vis tête plate 4*30mm	28PCS

STEP 16
ÉTAPE 16

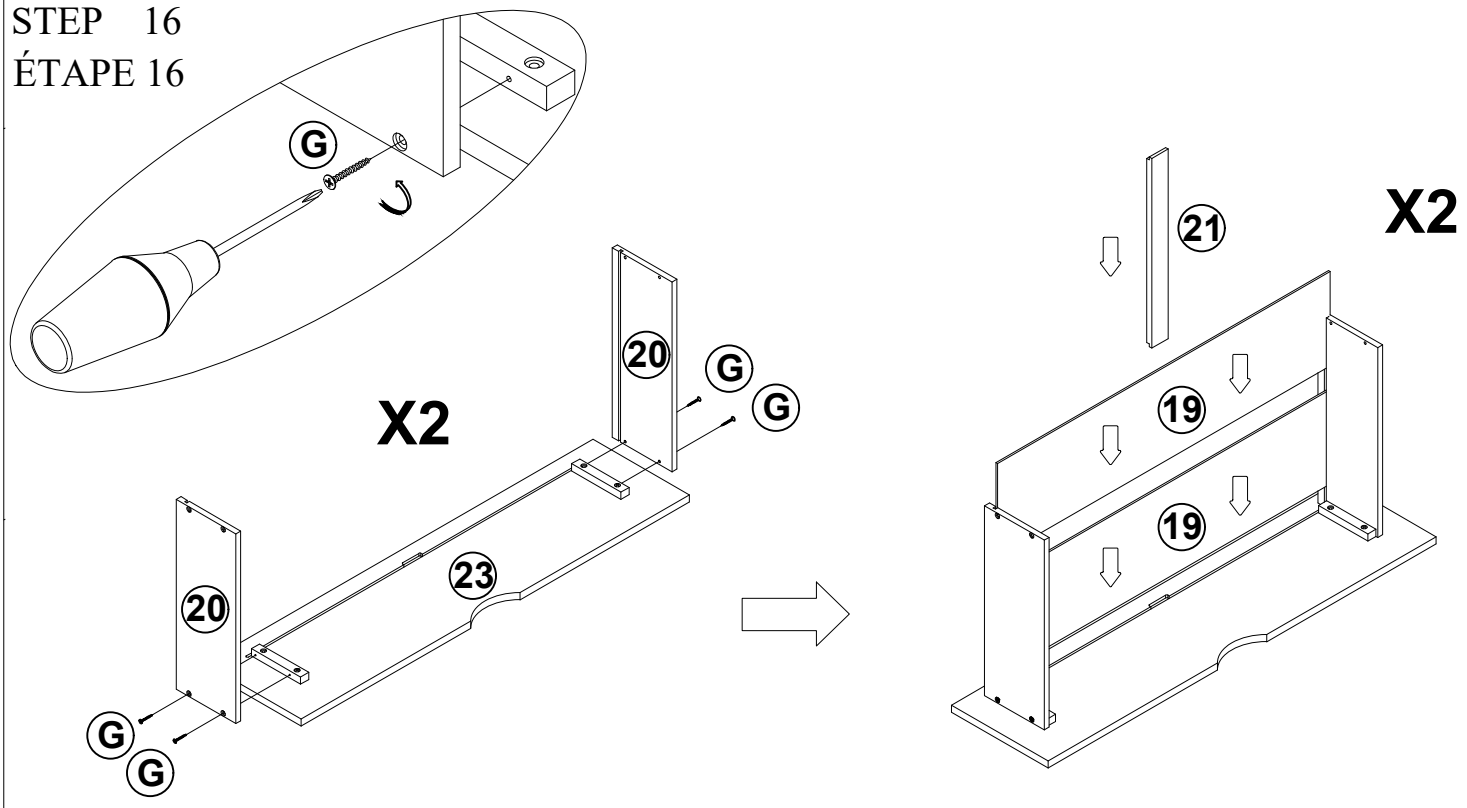

G	Vis flat head / Vis tête plate 4*30mm	8PCS

STEP 17
ÉTAPE 17

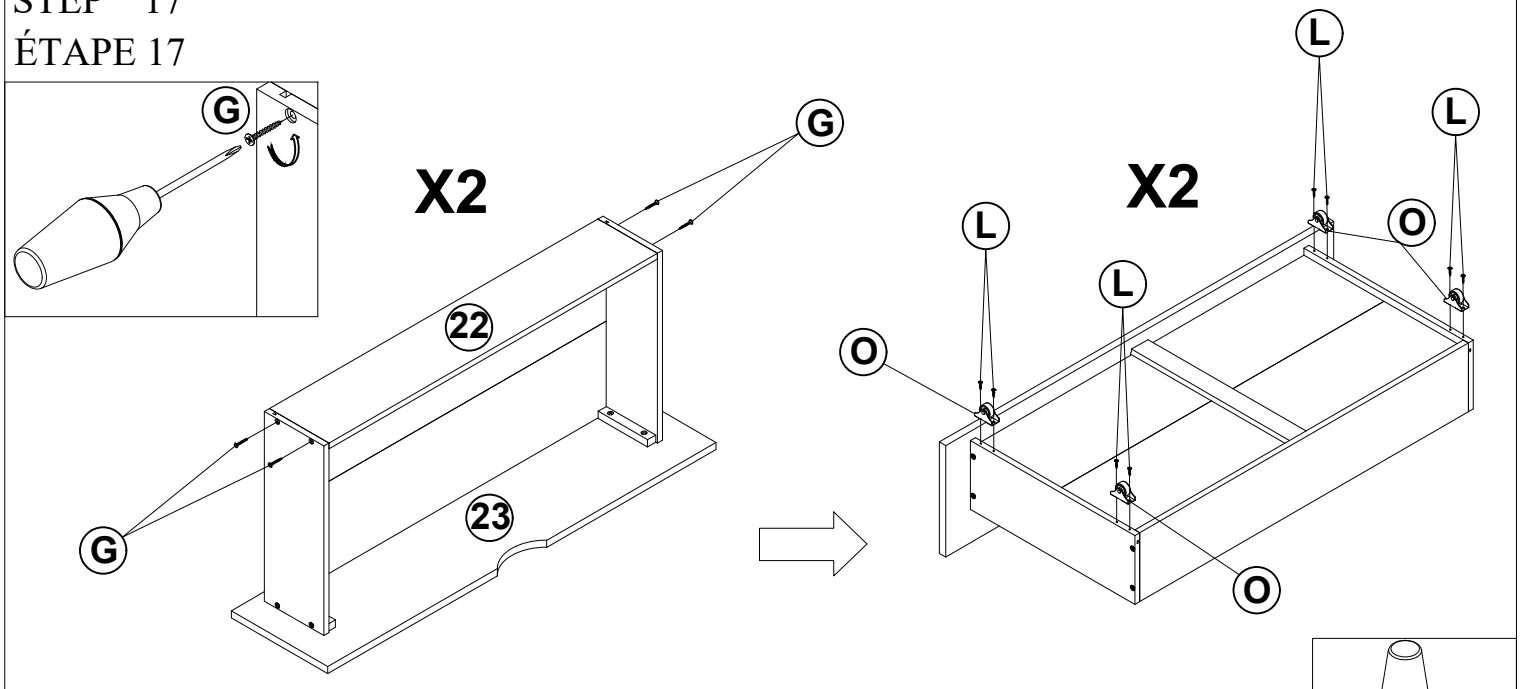

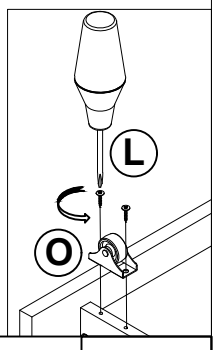

O	Sliding wheels Roues coulissantes	8PCS
G	Vis flat head / Vis tête plate 4*30mm	8PCS
L	Vis umbrella / Vis parapluie 3.5*15mm	16PCS

STEP 18
ÉTAPE 18

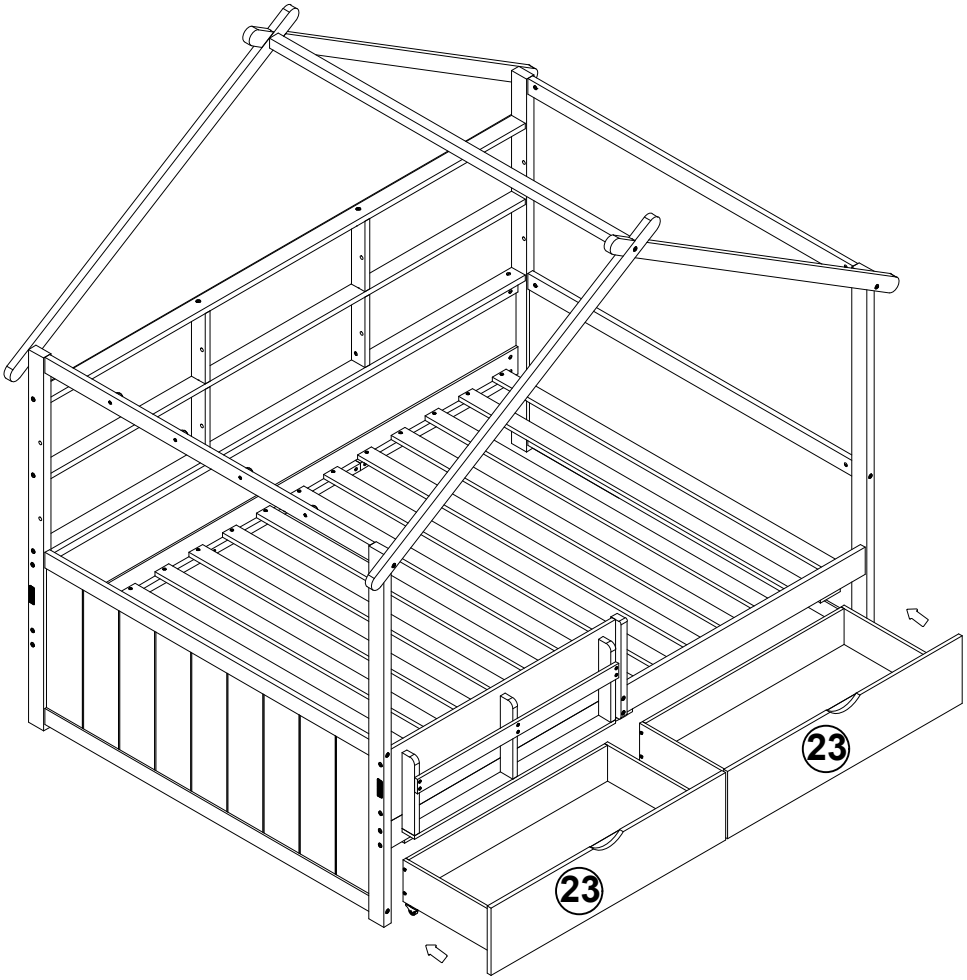

STEP 19
ÉTAPE 19

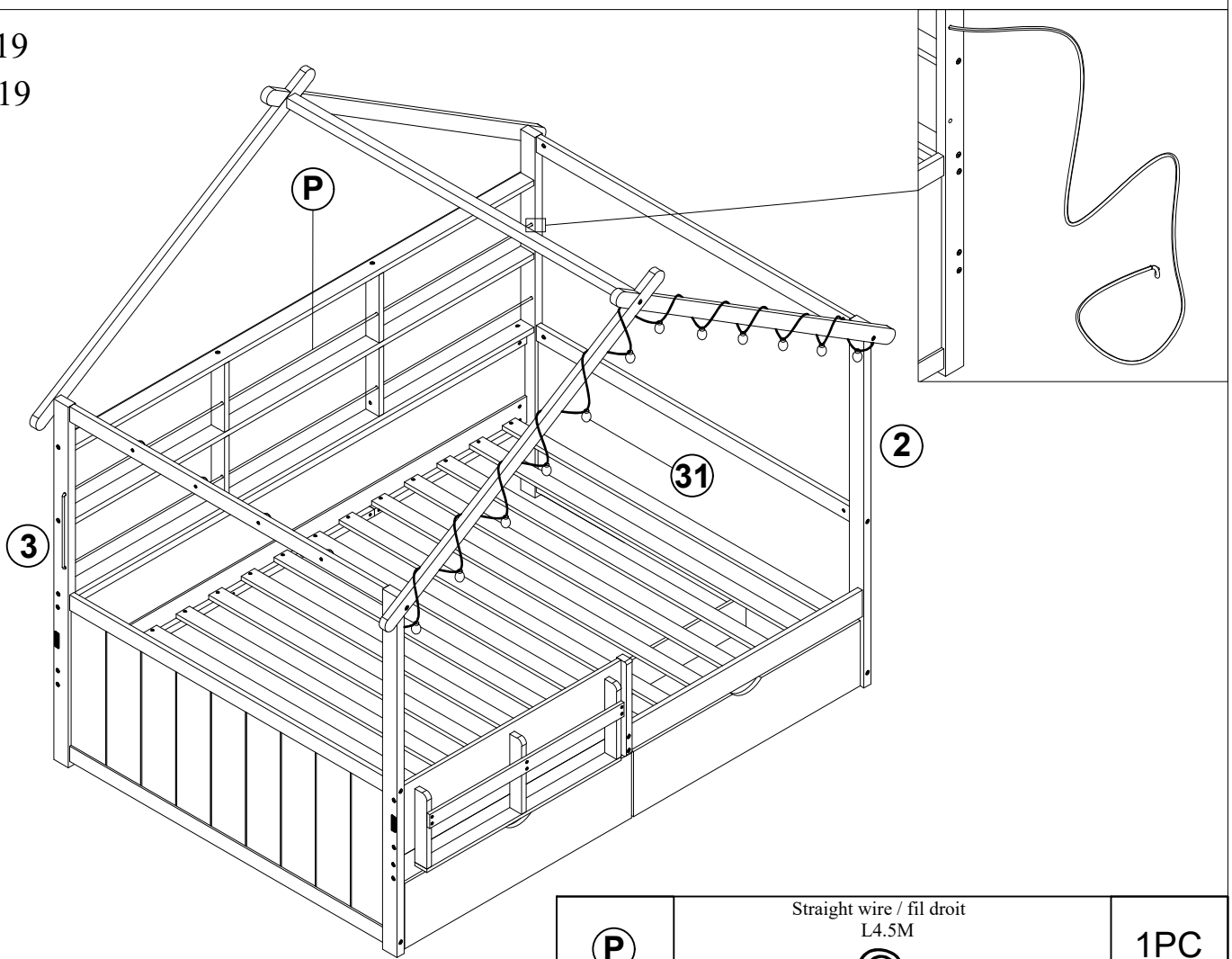

P	Straight wire / fil droit L4.5M	1PC

STEP 20
ÉTAPE 20

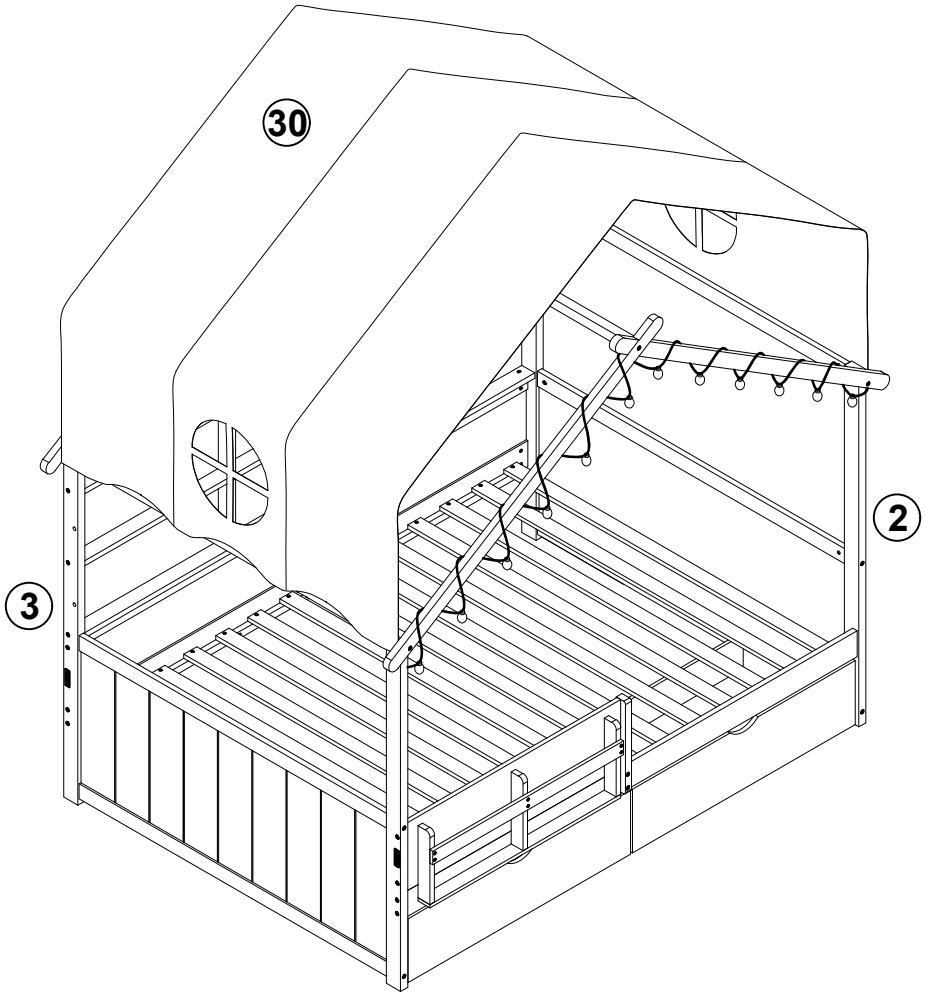

COMPLETED - COMPLÉTÉ

