ASSEMBLY INSTRUCTIONS
INSTRUCTIONS DE MONTAGE

FULL BED
LIT DOUBLE



SAFETY WARNING

1. This bed is designed for use only mattress(es) meeting the following specifications on the upper bunk, and lower bunk:

Upper bunk :

Bed Type	Length	Width	Thickness
Twin Standard	**74" - 75"**	**53 ½ "**	**6"**

Lower bunk:

Bed Type	Length	Width	Thickness
Twin Standard	**74" - 75"**	**53 ½ "**	**6"**

2. Replacement parts, including additional guardrails, may be obtained from any of our dealers

3. Follow the information on the warnings appearing on the upper bunk bed end structure and on the carton. Do not remove warning label from bed.
4. Always use the recommended size mattresses or mattress supports, or both, to help prevent the likelihood of entrapment or falls.
5. Surface of the mattress must be at least 5 in. (127 mm) below the upper edge of guardrails.
6. Do not allow children under 6 years of age to use the upper bunk.
7. Periodically check and ensure that the guardrail, ladder, and other components are in their proper position, free from damage, and that all connectors are tight.
8. Do not allow horseplay on or under the bed and prohibit jumping on the bed
9. Always use the ladder for entering and leaving the upper bunk.
10. Do not use substitute parts. Contact the manufacturer or dealer for replacement parts.
11. Use of a night light may provided added safety precaution for a child using the upper bunk.
12. Always use guardrails on both long sides of the upper bunk. If the bunk bed will be placed next to the wall, the guardrail that runs the full length of the bed should be placed against the wall to prevent entrapment between the bed and wall.
13. The use of water or sleep flotation mattresses is prohibited.
14. STRANGULATION HAZARD – Never attach or hang items to any part of the bunk bed that are not designed for use with the bed; for example, but not limited to, hook, belts and jump ropes.
15. Keep these instructions for future reference
16. We recommend assembling your bunk bed on a shipping carton to protect your floor or carpet
17. Be certain all staples are out of the box before beginning assembly on the shipping carton
18. Prohibit more than one person on upper bunk

AVERTISSEMENTS DE SÉCURITÉ

1. Ce lit est conçu pour être utilisé uniquement avec des matelas répondant aux spécifications suivantes sur la couchette supérieure et la couchette inférieure :

Couchette supérieure :

Type de lit	Longueur	Largeur	Épaisseur
Simple standard	74po - 75po	53 1/2po	6po

Couchette inférieure :

Type de lit	Longueur	Largeur	
Simple standard	74po - 75po	53 1/2po	6po

2. Des pièces de rechange, y compris des garde-corps supplémentaires, peuvent être obtenues auprès de l'un de nos revendeurs

3. Suivez les informations figurant sur les avertissements figurant sur la structure d'extrémité du lit superposé supérieur et sur le carton. Ne retirez pas l'étiquette d'avertissement du lit.

4. Utilisez toujours des matelas ou des supports de matelas de taille recommandée, ou les deux, pour éviter tout risque de piégeage ou chutes.

5. La surface du matelas doit être à au moins 5 po (127 mm) sous le bord supérieur des barrières de sécurité.

6. Ne laissez pas les enfants de moins de 6 ans utiliser la couchette supérieure.

7. Vérifiez et assurez-vous périodiquement que le garde-corps, l'échelle et les autres composants sont dans leur position appropriée, exempt de dommages et que tous les connecteurs sont bien serrés.

8. Ne permettez pas les jeux brutaux sur ou sous le lit et interdisez de sauter sur le lit.

9. Utilisez toujours l'échelle pour entrer et sortir de la couchette supérieure.

10. N'utilisez pas de pièces de rechange. Contactez le fabricant ou le revendeur pour obtenir des pièces de rechange.

11. L'utilisation d'une veilleuse peut constituer une mesure de sécurité supplémentaire pour un enfant utilisant la couchette supérieure.

12. Utilisez toujours des barrières de sécurité sur les deux côtés longitudinaux du lit supérieur. Si le lit superposé doit être placé à côté du mur, la barrière de sécurité qui s'étend sur toute la longueur du lit doit être placée contre le mur pour éviter tout piégeage entre le lit et le mur.

13. L'utilisation de matelas à eau ou de matelas flottants pour le sommeil est interdite.

14. RISQUE D'ÉTRANGLEMENT - Ne jamais attacher ou suspendre des objets à une partie quelconque du lit superposé qui ne sont pas conçu pour être utilisé avec le lit ; par exemple, mais sans s'y limiter, un crochet, des ceintures et des cordes à sauter.

15. Conservez ces instructions pour référence ultérieure.

16. Interdire à plus d'une personne de dormir sur la couchette supérieure.

17. Nous vous recommandons d'assembler votre lit superposé sur le carton d'expédition pour protéger votre sol ou votre tapis.

18. Assurez-vous que toutes les agrafes sont sorties de la boîte avant de commencer l'assemblage sur le carton d'expédition.

PRODUCT DETAILS / DÉTAILS DU PRODUIT

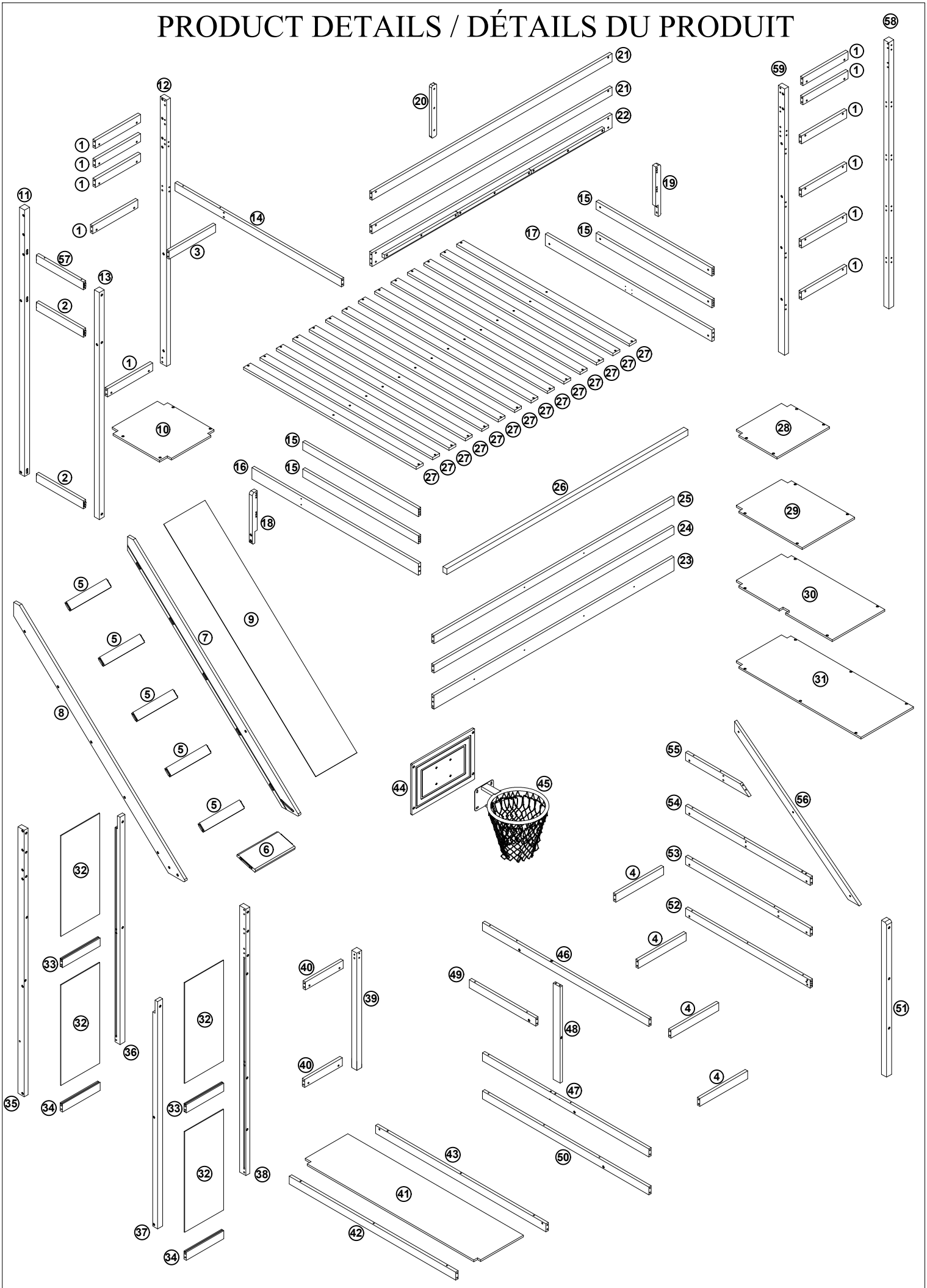

PARTS LIST / LISTE DES PIÈCES

1	Rear crossbar Barre transversale arrière 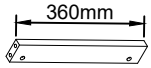	11PCS
2	Left stair vertical bar Barre verticale de l'escalier gauche 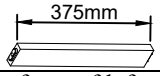	2PCS
3	Horizontal bar in front of left staircase Barre horizontale devant l'escalier de gauche 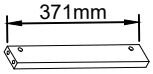	1PC
4	Right front stair crossbar Traverse d'escalier avant droite 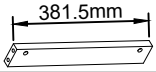	4PCS
5	Crossbar under sliding stairs 1 Barre transversale sous l'escalier coulissant 1 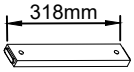	5PCS
6	Crossbar under sliding stairs 2 Barre transversale sous l'escalier coulissant 2 	1PC
18	Ladder standing in front of left handrail Échelle placée devant la rambarde gauche 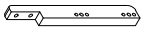	1PC
19	Ladder standing in front of right handrail Échelle placée devant la rambarde de droite 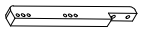	1PC
20	Rear handrail ladder Échelle de la rambarde arrière 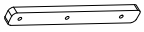	1PC
33	Front frame center crossbar traverse centrale du cadre avant 	2PCS
34	Front lower crossbar Barre transversale inférieure avant 	2PCS

39	Table legs Pieds de table 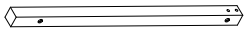	1PC
40	Table skirting jupe de table 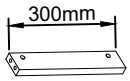	2PCS
45	Basketball Basket-ball 	1PC
48	The vertical bar on the left La barre verticale à gauche 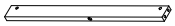	1PC
49	Left horizontal bar 3 Barre horizontale gauche 3 	1PC
51	Left front stair pillar Pilier d'escalier avant gauche 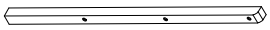	1PC
52	Left side of the staircase 1 Côté gauche de l'escalier 1 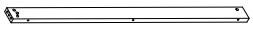	1PC
53	Left side of the staircase 2 Côté gauche de l'escalier 2 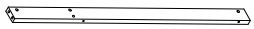	1PC
54	Left side of the staircase 3 Côté gauche de l'escalier 3 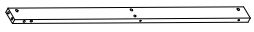	1PC
55	Left side of the staircase 4 Côté gauche de l'escalier 4 	1PC
57	Right stair tread support bar Barre de support de marche droite 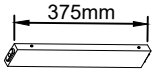	1PC

PARTS LIST / LISTE DES PIÈCES

7	Right foot of the slide Pied droit de la glissade 	1PC
8	Left foot of the slide Pied gauche de la glissade 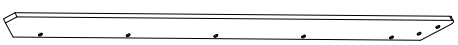	1PC
9	Stair slides Toboggans d'escalier 	1PC

11	Right rear stair pillar Pilier d'escalier arrière droit 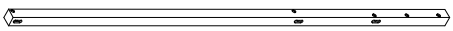	1PC
12	Left foot behind bed Pied gauche derrière le lit 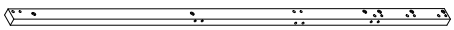	1PC
13	Right front stair pillar Pilier d'escalier avant droit 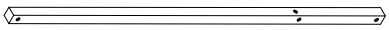	1PC

21	Horizontal ladder between rear railings Échelle horizontale entre les rails arrière 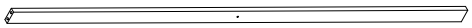	2PCS
22	Bed rails 1 Barrières de lit 1 	1PC
23	Bed rails 2 Barrières de lit 2 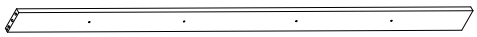	1PC
24	Front and middle horizontal ladder Échelle horizontale avant et centrale 	1PC
25	Front and upper horizontal ladder Échelle horizontale avant et supérieure 	1PC

26	Flap support bar Barre de support du rabat 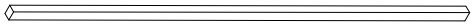	1PC
35	Front left foot of bed Pied avant gauche du lit 	1PC
38	Front right foot of bed Pied avant droit du lit 	1PC
59	Left foot behind bed Pied gauche derrière le lit 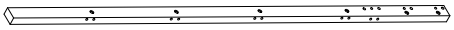	1PC
58	Left rear stair pillar Pilier d'escalier arrière gauche 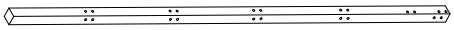	1PC

PARTS LIST / LISTE DES PIÈCES

10	Right stair tread Marche d'escalier droite 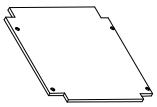	1PC
14	Vertical ladder in the right staircase Échelle verticale dans l'escalier de droite 	1PC
15	Vertical ladder on the balcony Échelle verticale sur le balcon 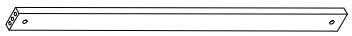	4PCS
16	Vertical ladder under left handrail Échelle verticale sous la rambarde gauche 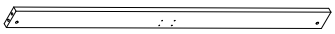	1PC
17	Vertical ladder under right handrail Échelle verticale sous la rambarde de droite 	1PC
27	slats lattes 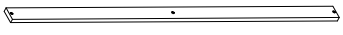	14PCS
28	Right stair tread 1 Marche d'escalier droite 1 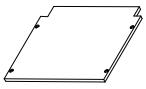	1PC
29	Right stair tread 2 Marche d'escalier droite 2 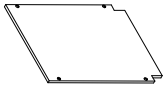	1PC
30	Right stair tread 3 Marche d'escalier droite 3 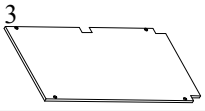	1PC
31	Right stair tread 4 Marche d'escalier droite 4 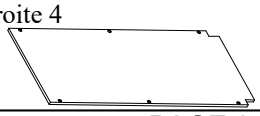	1PC

32	Front frame panel Panneau avant 	4PCS
36	Front left front support leg Pied de support avant gauche 	1PC
37	Front right front support leg Pied de support avant droit 	1PC
41	Table top plateau de table 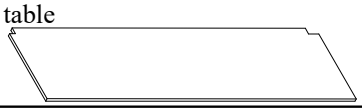	1PC
42	Table skirt 1 Jupe de table 1 	1PC
43	Table skirt 2 Jupe de table 2 	1PC
44	Basketball board Plateau de basket-ball 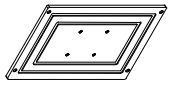	1PC
46	Left horizontal bar 1 Barre horizontale gauche 1 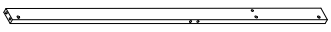	1PC
47	Left horizontal bar 2 Barre horizontale gauche 2 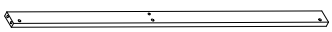	1PC
50	Left horizontal bar 4 Barre horizontale gauche 4 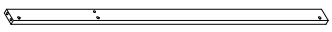	1PC

56	Left staircase diagonal bar Barre diagonale de l'escalier gauche 	1PC

HARDWARE LIST - LISTE DES PIÈCES

A	Bolts / Boulons 1/4*75mm / 1/4*Ø9.5*12mm 	67pcs +2
B	Bolts / Boulons 1/4*90mm / 1/4*Ø9.5*12mm 	24pcs +1
C	Wooden dowel / cheville en bois Ø 8 * 30mm 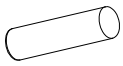	109pcs +2
D	Allen wrench / clé Allen L58mm 	4pcs
E	Metal link / Maillon métallique U32*40MM 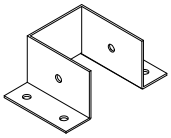	2pcs
F	Vis umbrella head / Tête de parapluie Vis 3.5*15MM 	12pcs
G	Hex-Head screw / Vis à tête hexagonale 1/4*30MM 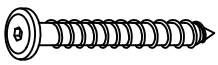	31pcs
H	Bolts / Boulons 1/4*60mm / 1/4*Ø9.5*12mm 	27pcs +1

I	Vis umbrella head / Tête de parapluie Vis 3.5*10MM 	12pcs
J	Corner joints / Joints d'angle L15*15*2MM 	6pcs
K	Bolts / Boulons 1/4*10mm 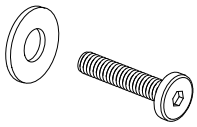	4pcs
L	Vis flat head / Vis tête plate 4*30mm 	46pcs +1
M	Stair hook / Crochet d'escalier 62*28*17mm 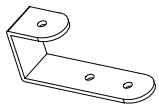	2pcs
N	Bolts / Boulons 1/4*30mm 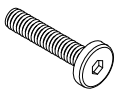	1pc
O	Hex-Head screw / Vis à tête hexagonale 1/4*25MM 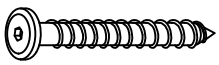	4pcs

ASSEMBLY TOOLS REQUIRED (NOT INCLUDED)
OUTILS D'ASSEMBLAGE REQUIS (NON INCLUS)

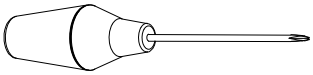

STEP 1
ÉTAPE 1

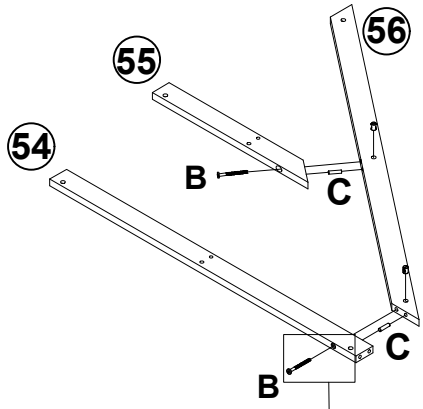

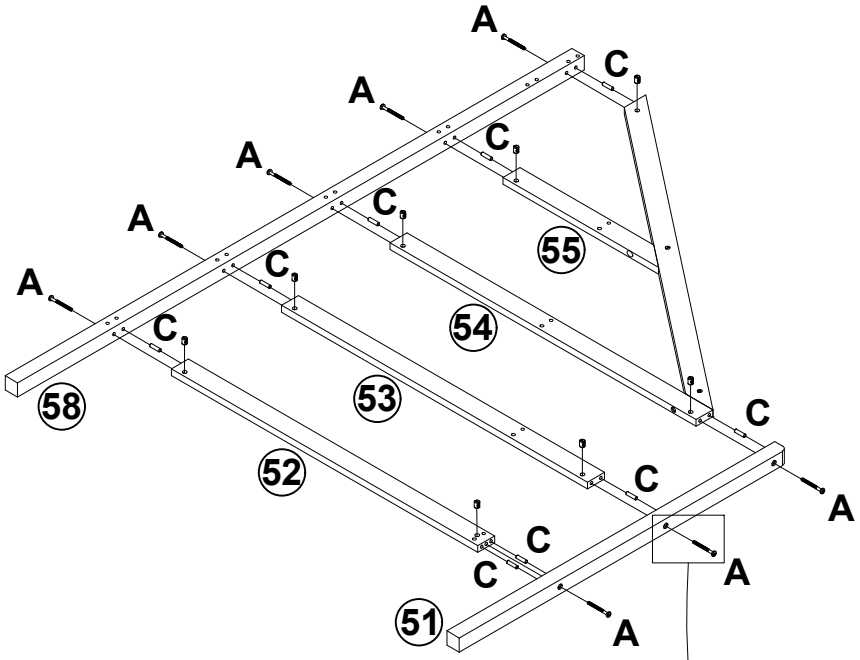

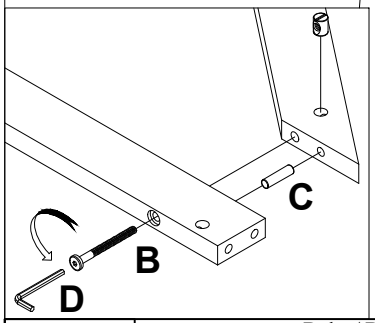

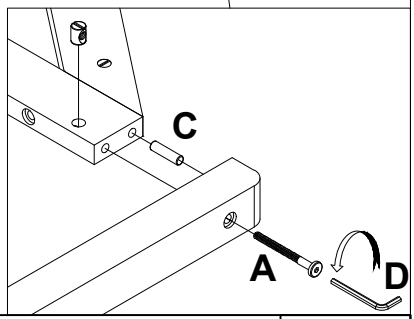

B	Bolts / Boulons 1/4*90mm / 1/4*Ø9.5*12mm	2PCS
A	Bolts / Boulons 1/4*75mm / 1/4*Ø9.5*12mm	8PCS

D	Allen wrench / clé Allen L58mm	4PCS
C	Wooden dowel / cheville en bois Ø 8 * 30mm	11PCS

STEP 2
ÉTAPE 2

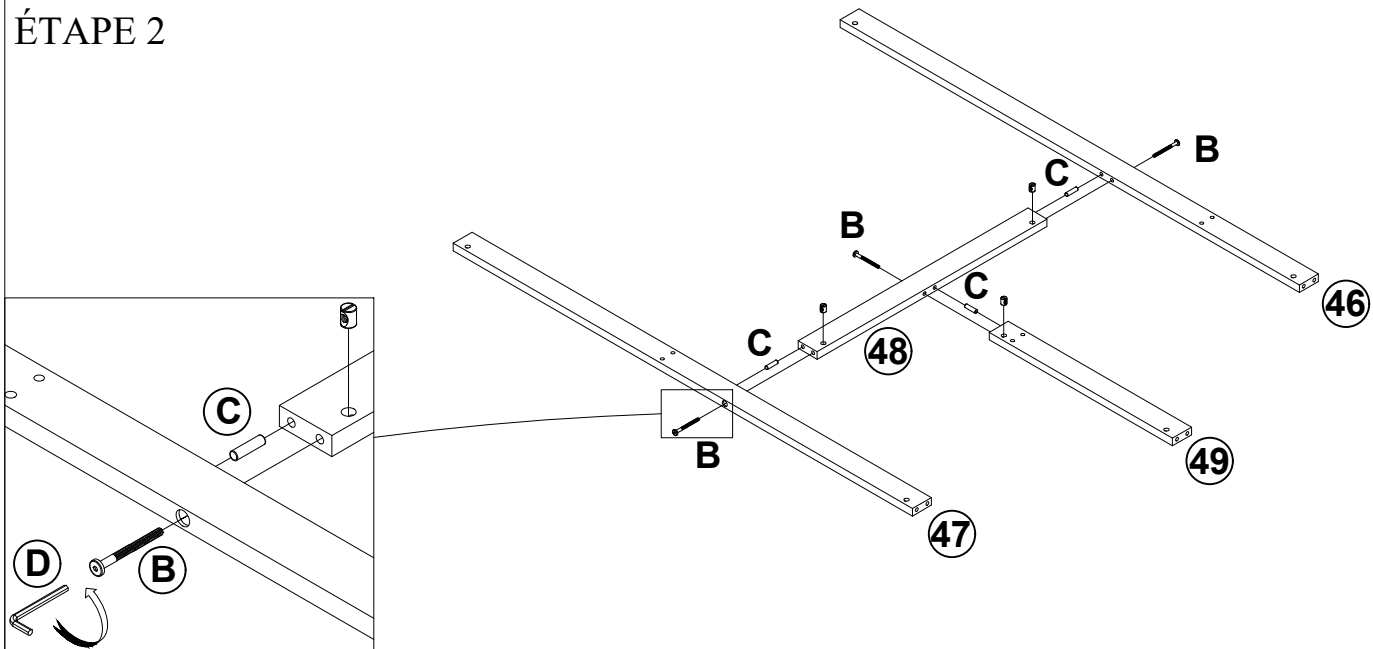

B	Bolts / Boulons 1/4*90mm / 1/4*Ø9.5*12mm	3PCS

C	Wooden dowel / cheville en bois Ø 8 * 30mm	3PCS

STEP 3
ÉTAPE 3

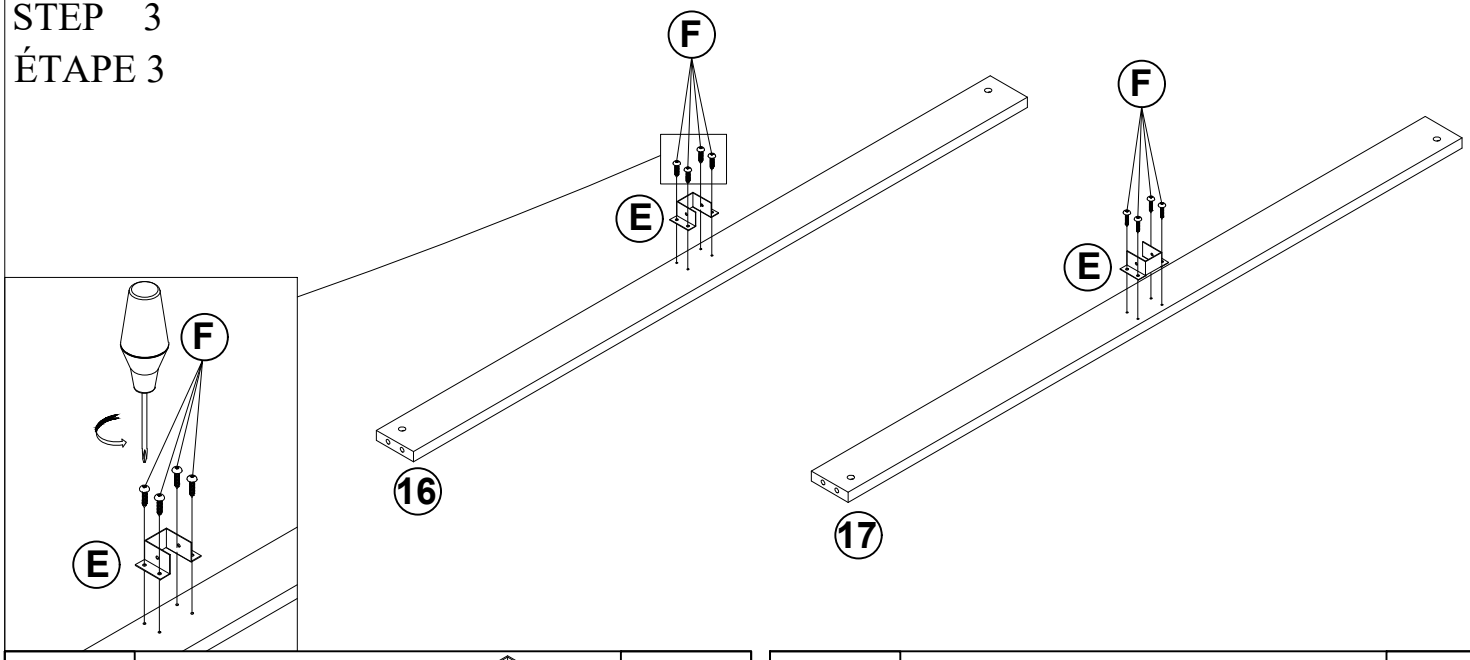

E	Metal link / Maillon métallique U32*40mm	2PCS
F	Vis umbrella head / Tête de parapluie Vis 3.5*15mm	8PCS

STEP 4
ÉTAPE 4

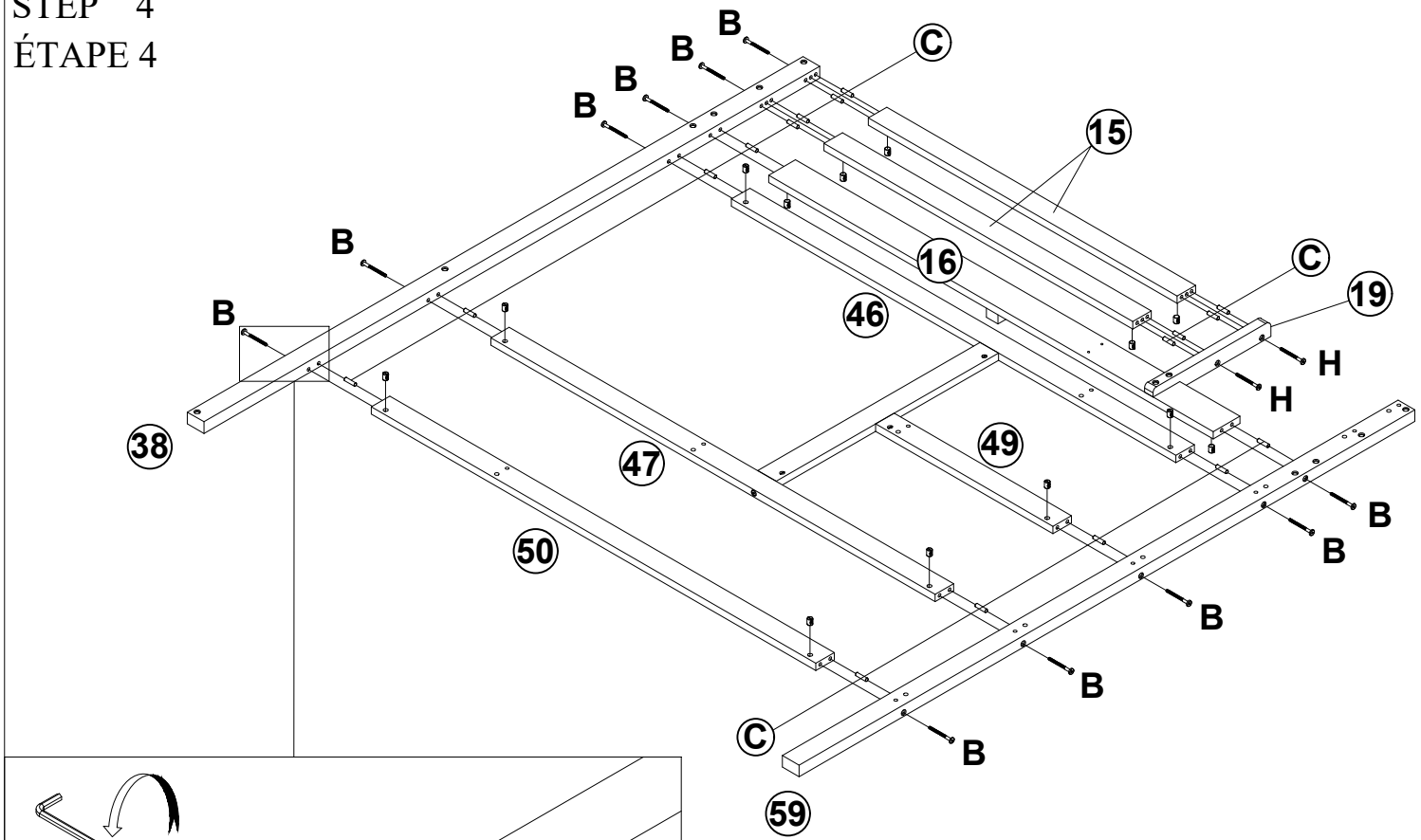

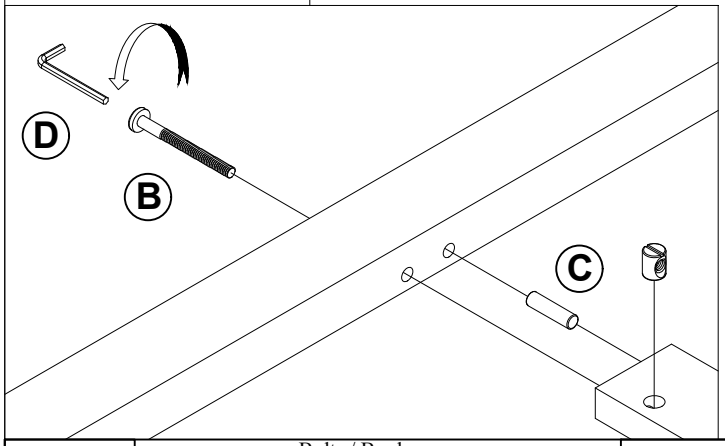

B	Bolts / Boulons 1/4*90mm / 1/4*Ø9.5*12mm	11PCS
H	Bolts / Boulons 1/4*60mm / 1/4*Ø9.5*12mm	2PCS
C	Wooden dowel / cheville en bois Ø 8 * 30mm	17PCS

STEP 5
ÉTAPE 5

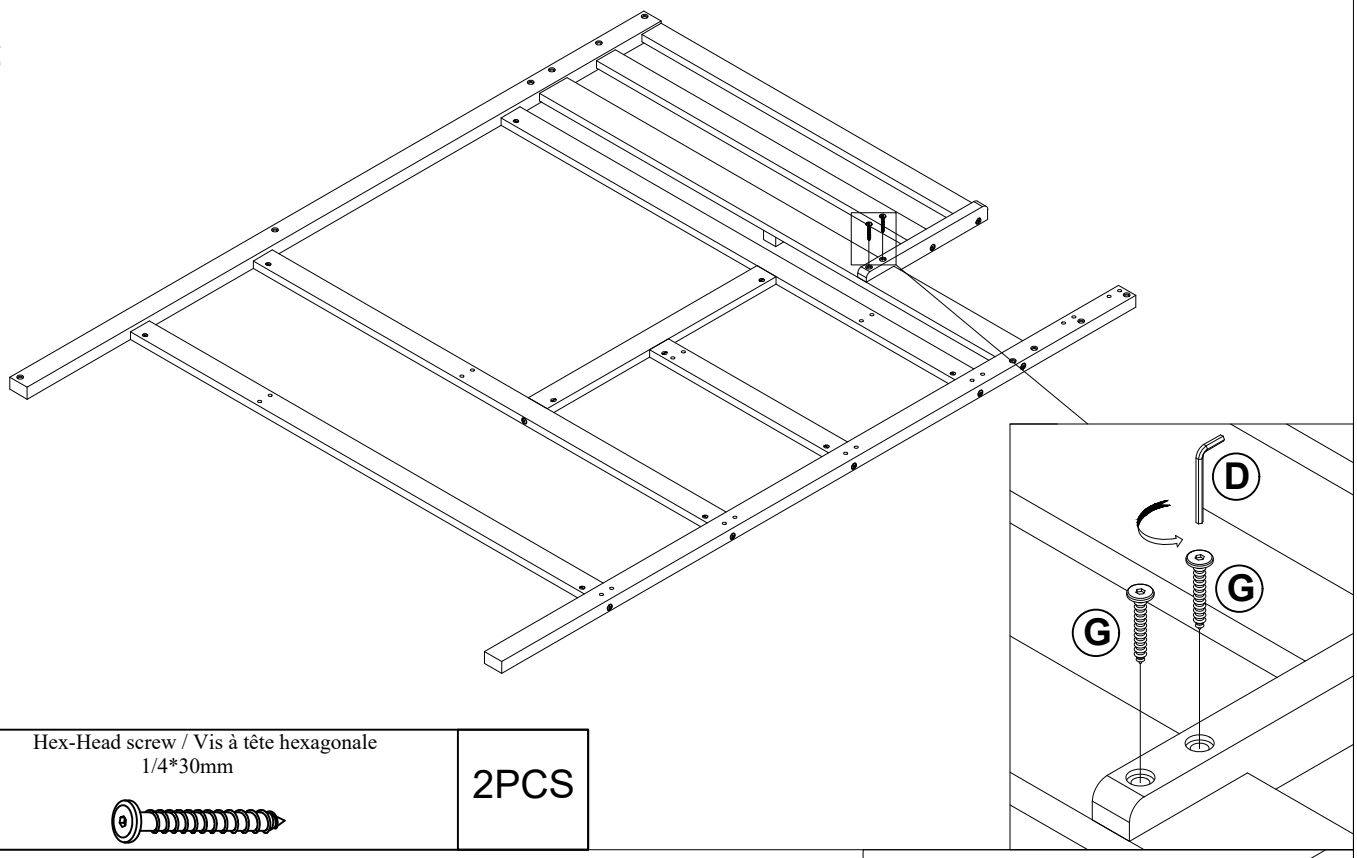

G	Hex-Head screw / Vis à tête hexagonale 1/4*30mm	2PCS

STEP 6
ÉTAPE 6

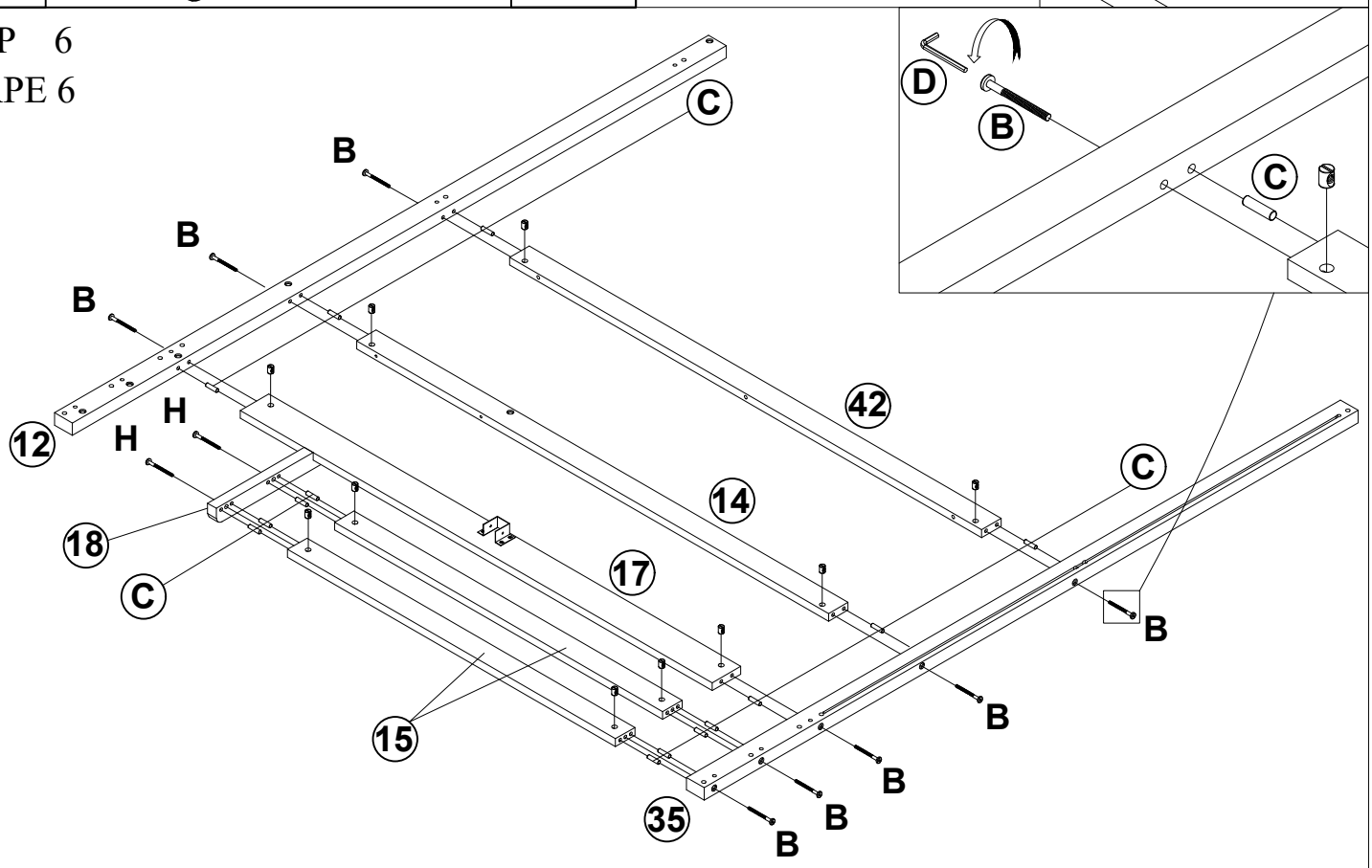

H	Bolts / Boulons 1/4*60mm / 1/4*Ø9.5*12mm	2PCS
B	Bolts / Boulons 1/4*90mm / 1/4*Ø9.5*12mm	8PCS

C	Wooden dowel / cheville en bois Ø 8 * 30mm	14PCS

STEP 7
ÉTAPE 7

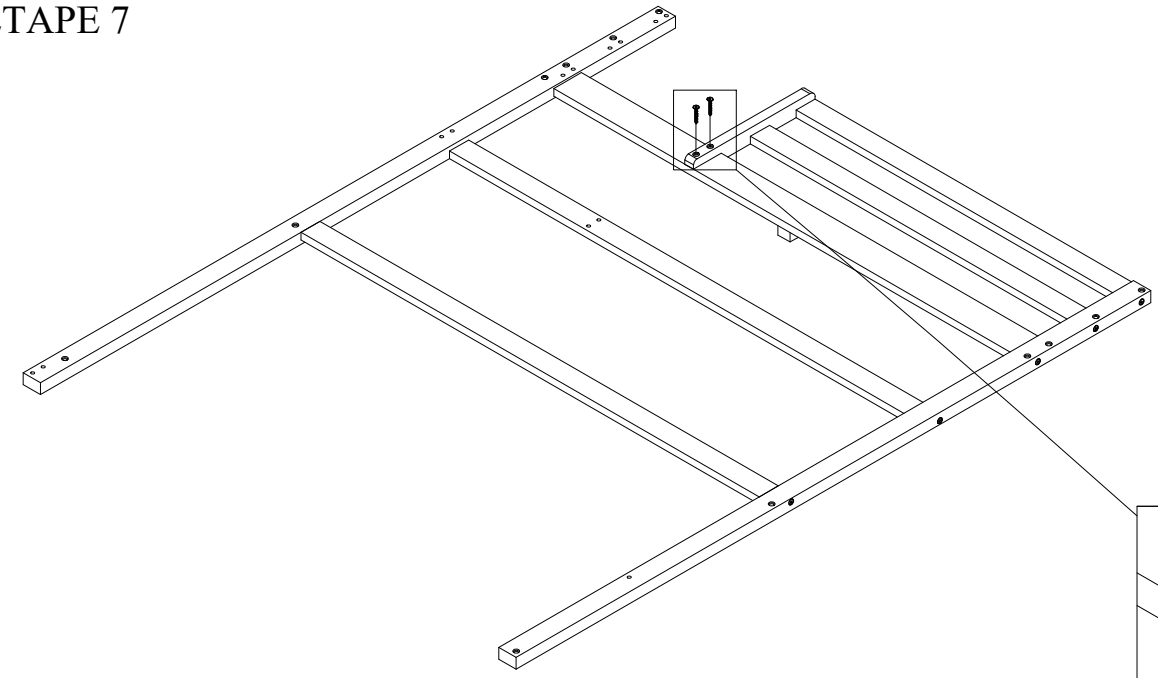

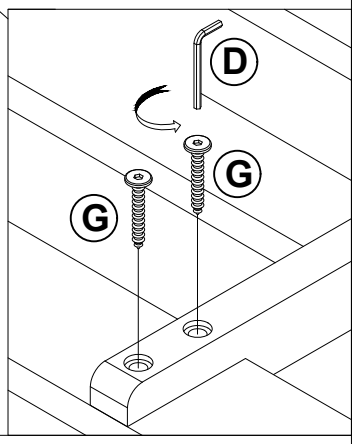

G	Hex-Head screw / Vis à tête hexagonale 1/4*30mm	2PCS

STEP 8
ÉTAPE 8

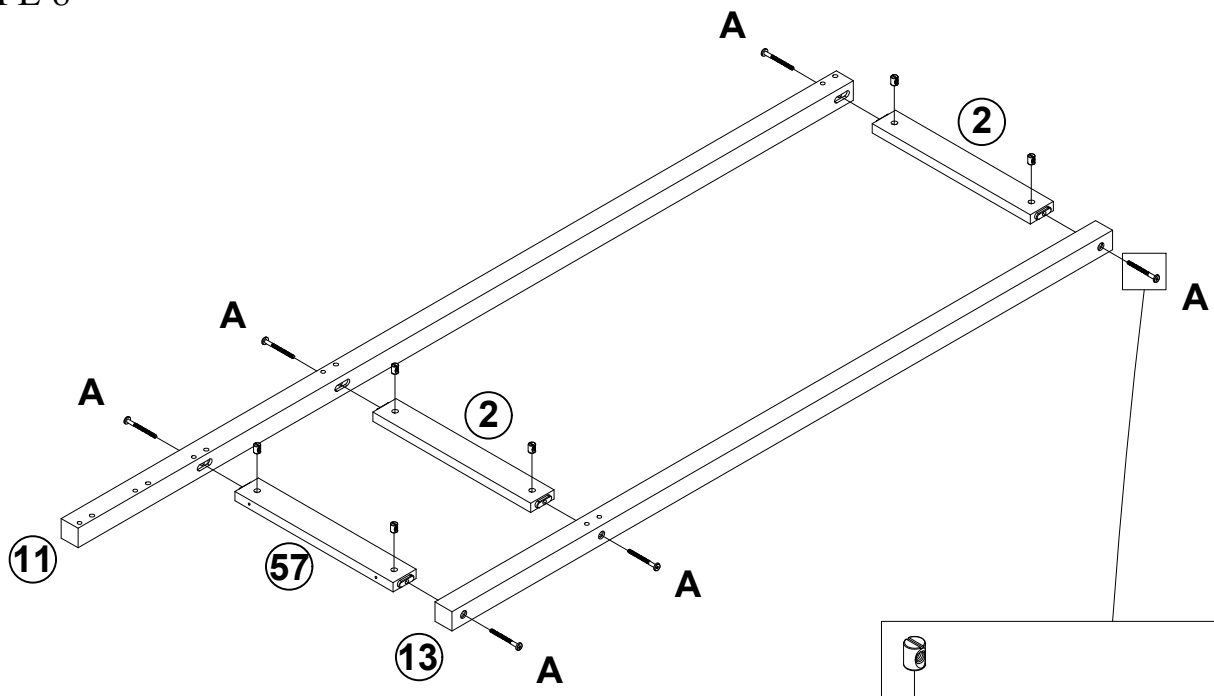

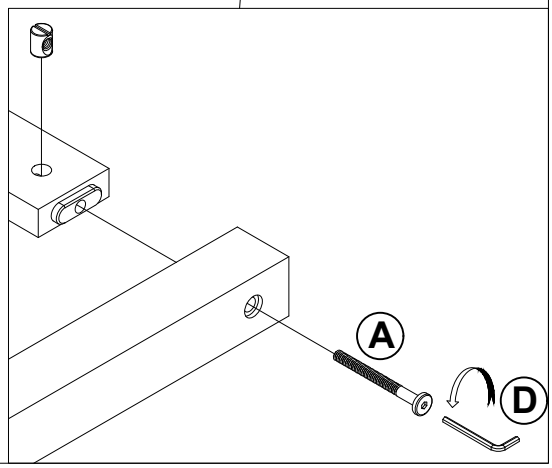

A	Bolts / Boulons 1/4*75mm / 1/4*Ø9.5*12mm	6PCS

STEP 9
ÉTAPE 9

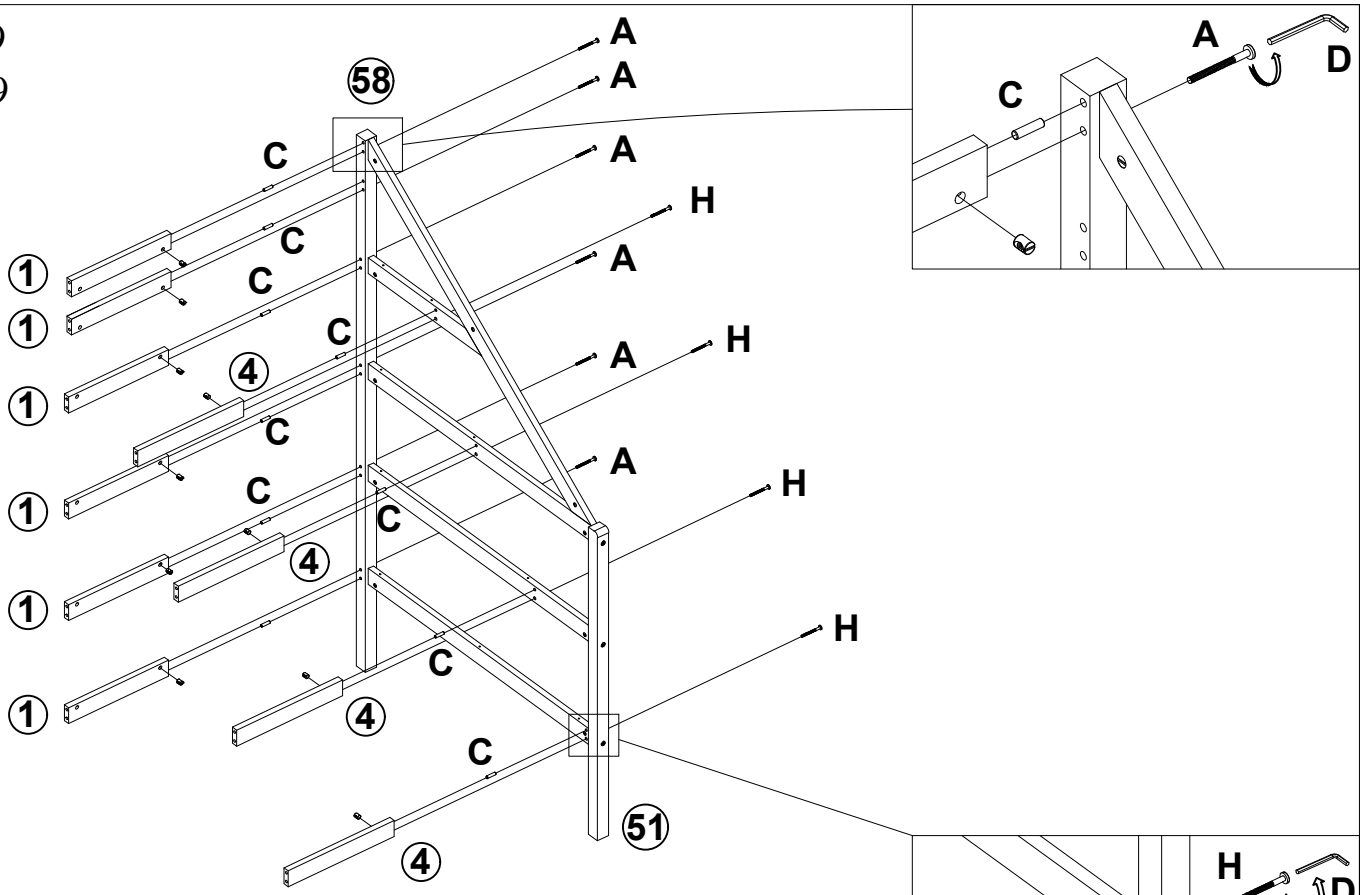

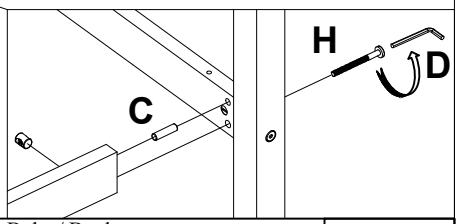

C	Wooden dowel / cheville en bois Ø 8 * 30mm	10PCS
A	Bolts / Boulons 1/4*75mm / 1/4*Ø9.5*12mm	6PCS

H	Bolts / Boulons 1/4*60mm / 1/4*Ø9.5*12mm	4PCS

STEP 10
ÉTAPE 10

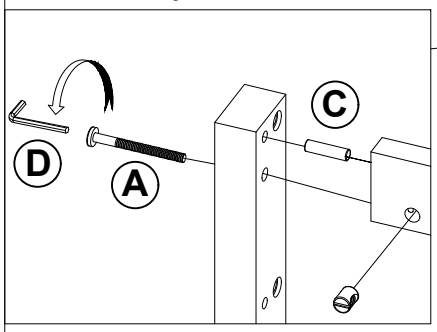

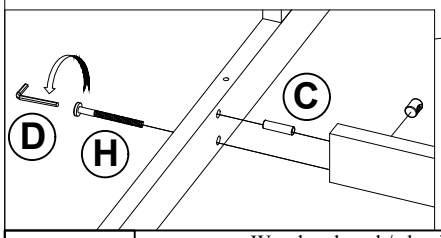

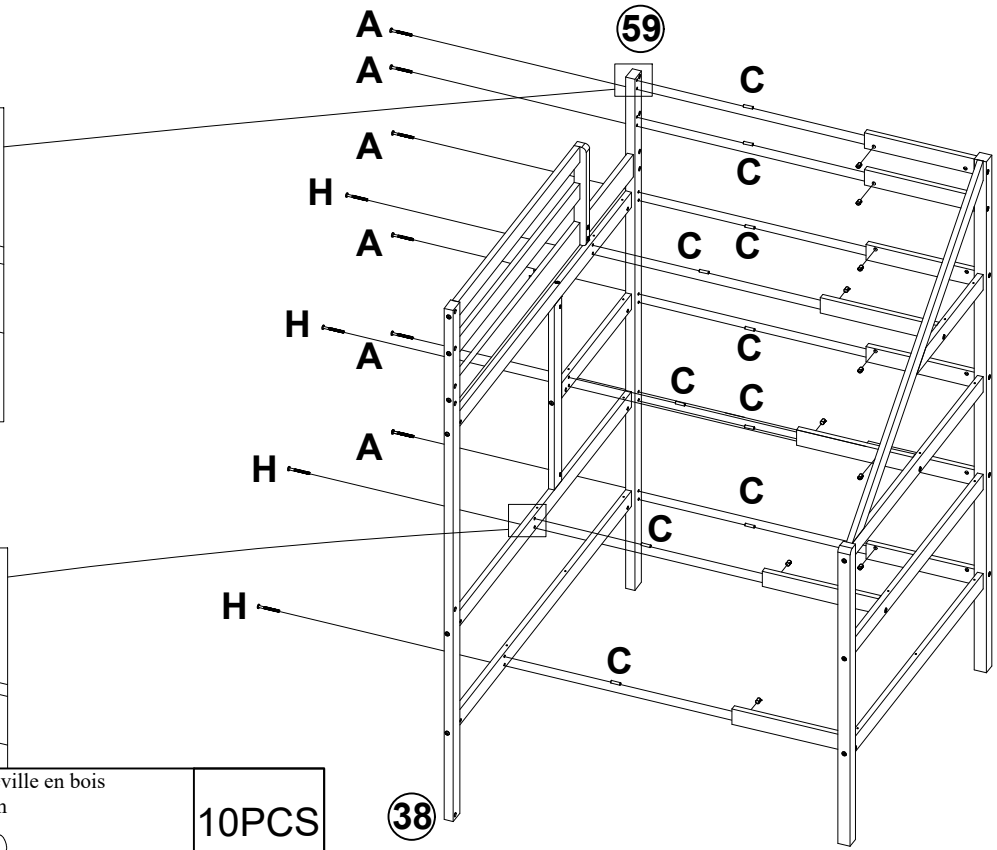

C	Wooden dowel / cheville en bois Ø 8 * 30mm	10PCS
A	Bolts / Boulons 1/4*75mm / 1/4*Ø9.5*12mm	6PCS

H	Bolts / Boulons 1/4*60mm / 1/4*Ø9.5*12mm	4PCS

STEP 11
ÉTAPE 11

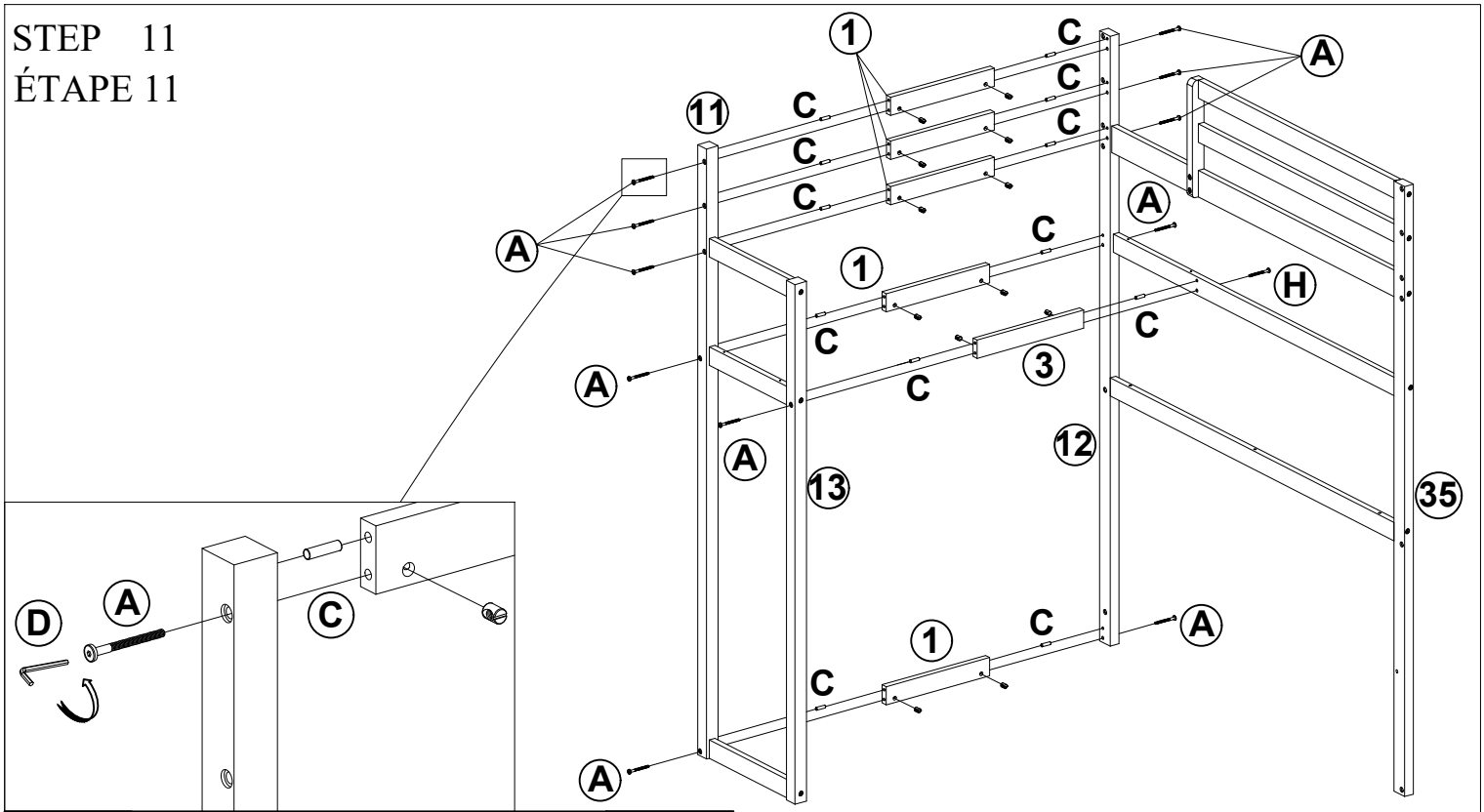

C	Wooden dowel / cheville en bois Ø 8 * 30mm	12PCS
A	Bolts / Boulons 1/4*75mm / 1/4*Ø9.5*12mm	11PCS

H	Bolts / Boulons 1/4*60mm / 1/4*Ø9.5*12mm	1PC

STEP 12
ÉTAPE 12

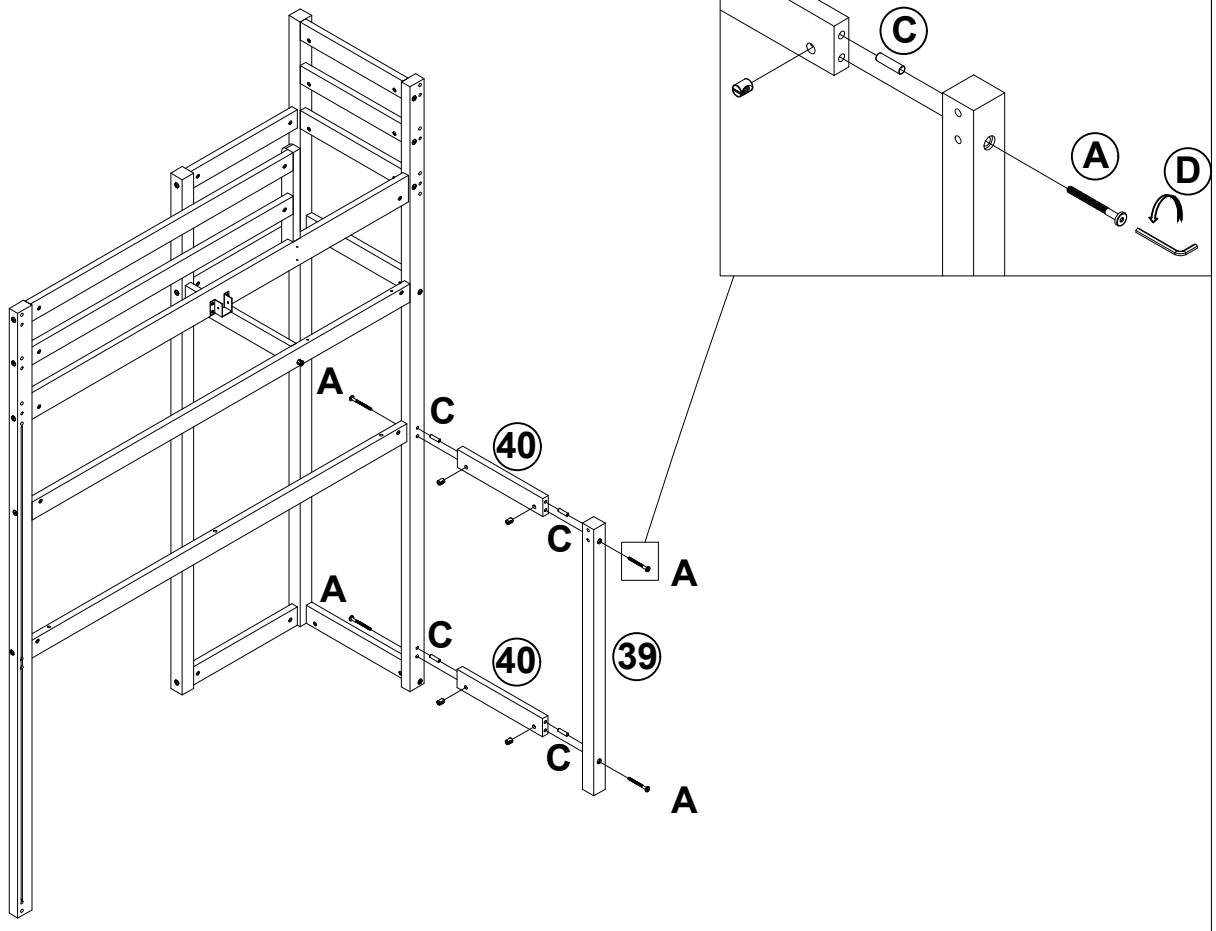

A	Bolts / Boulons 1/4*75mm / 1/4*Ø9.5*12mm	4PCS

C	Wooden dowel / cheville en bois Ø 8 * 30mm	4PCS

STEP 13
ÉTAPE 13

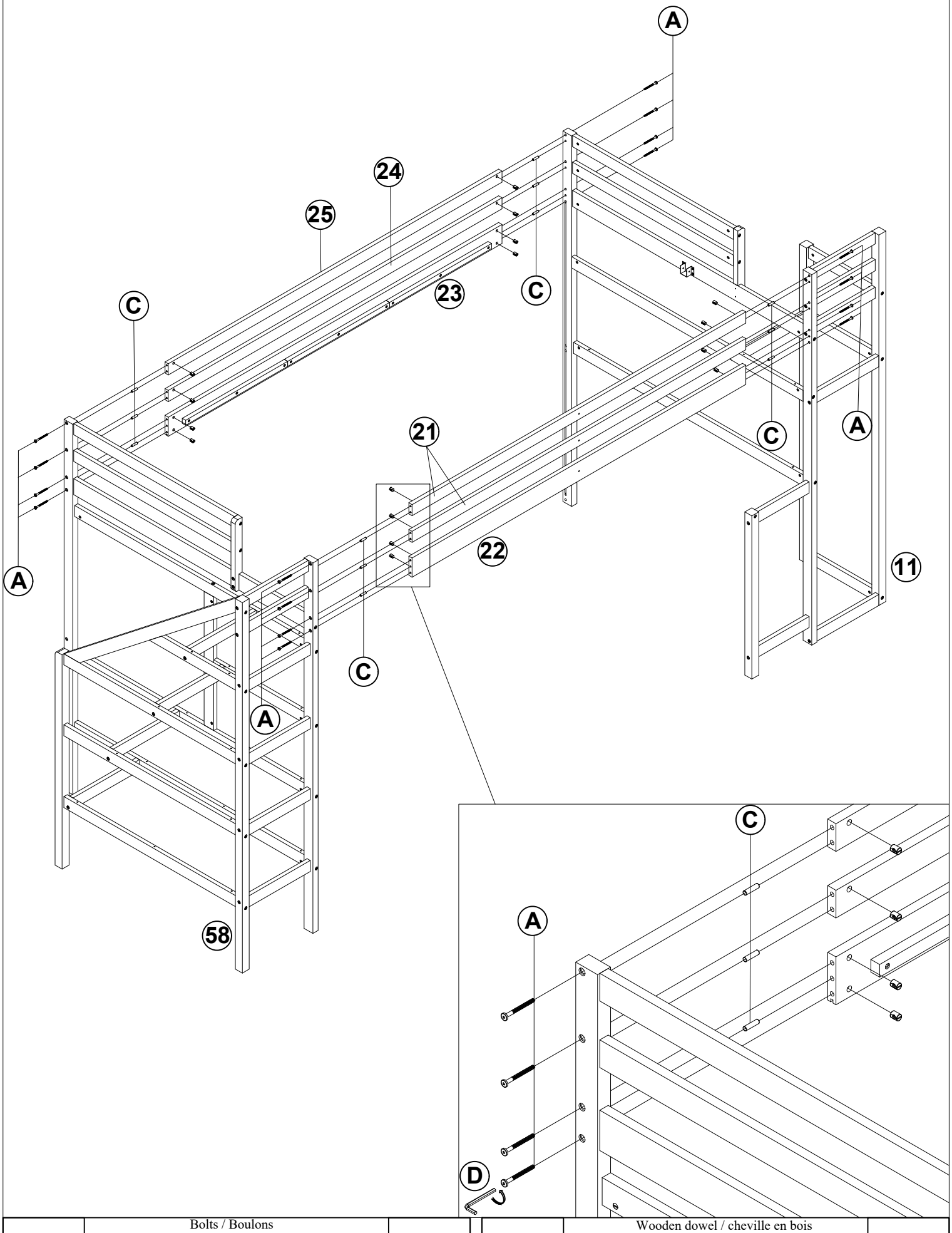

A	Bolts / Boulons 1/4*75mm / 1/4*Ø9.5*12mm	16PCS	C	Wooden dowel / cheville en bois Ø 8 * 30mm	12PCS

STEP 14
ÉTAPE 14

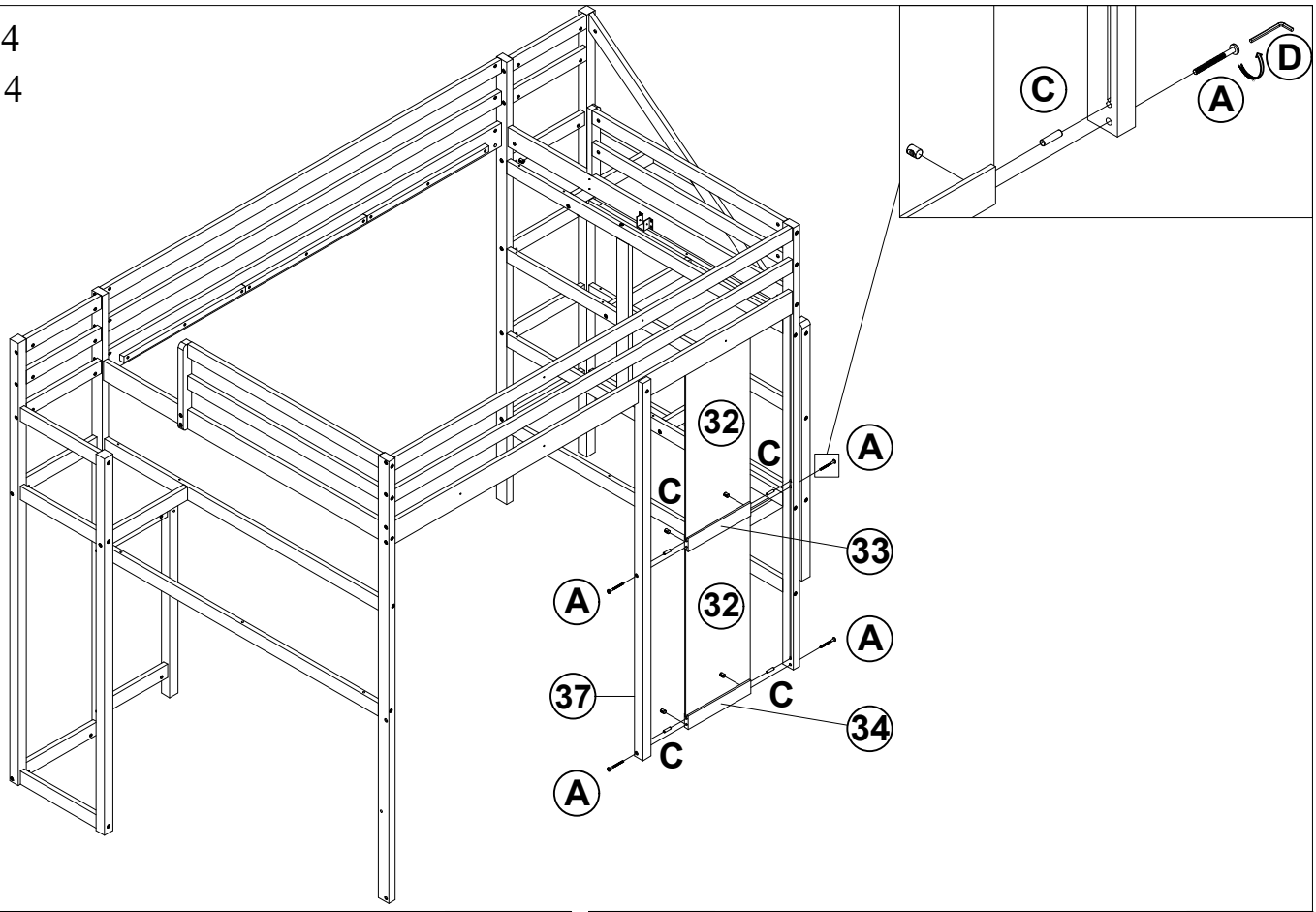

A	Bolts / Boulons 1/4*75mm / 1/4*Ø9.5*12mm	4PCS
C	Wooden dowel / cheville en bois Ø 8 * 30mm	4PCS

STEP 15
ÉTAPE 15

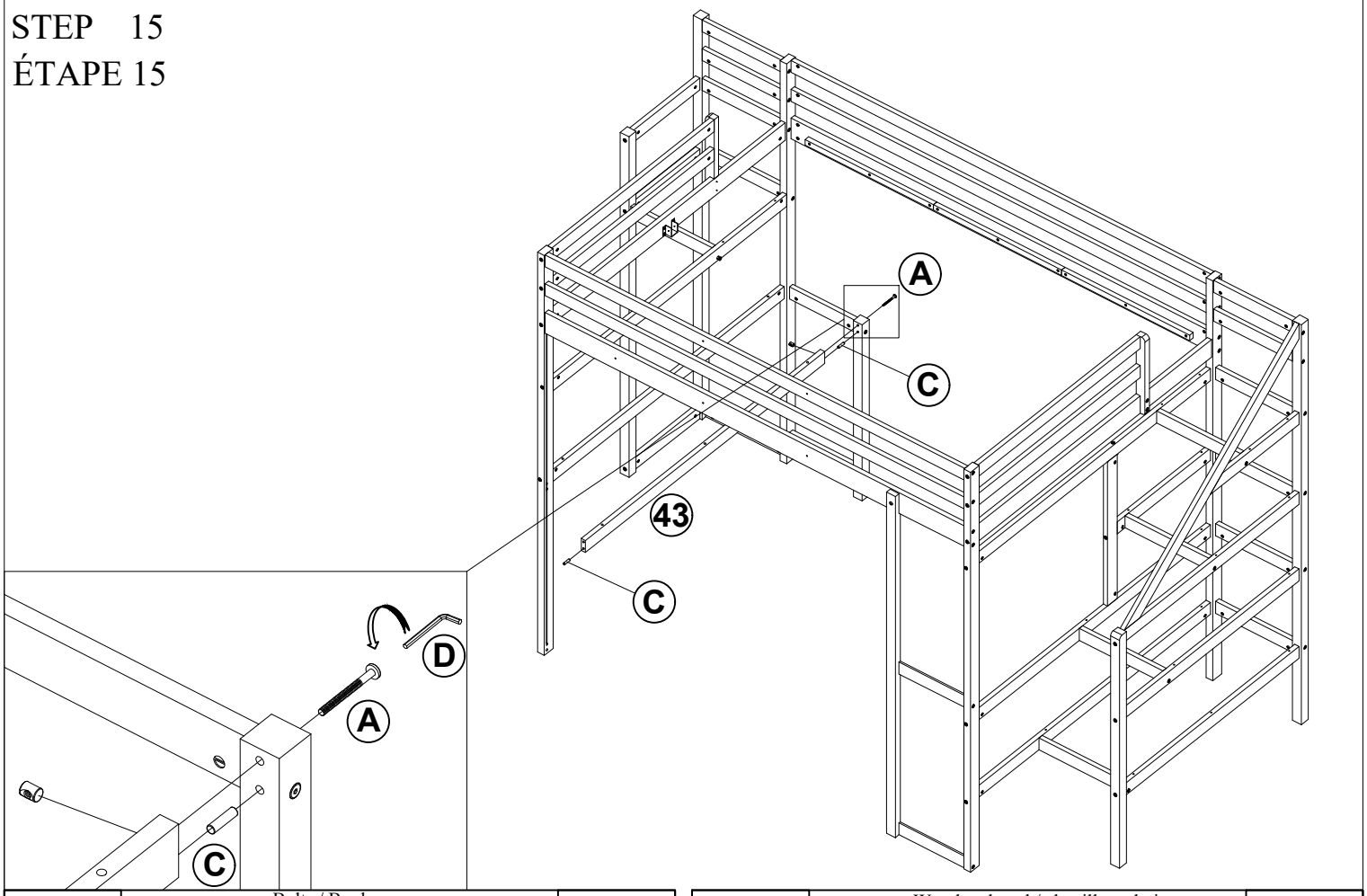

A	Bolts / Boulons 1/4*75mm / 1/4*Ø9.5*12mm	1PCS
C	Wooden dowel / cheville en bois Ø 8 * 30mm	2PCS

STEP 16
ÉTAPE 16

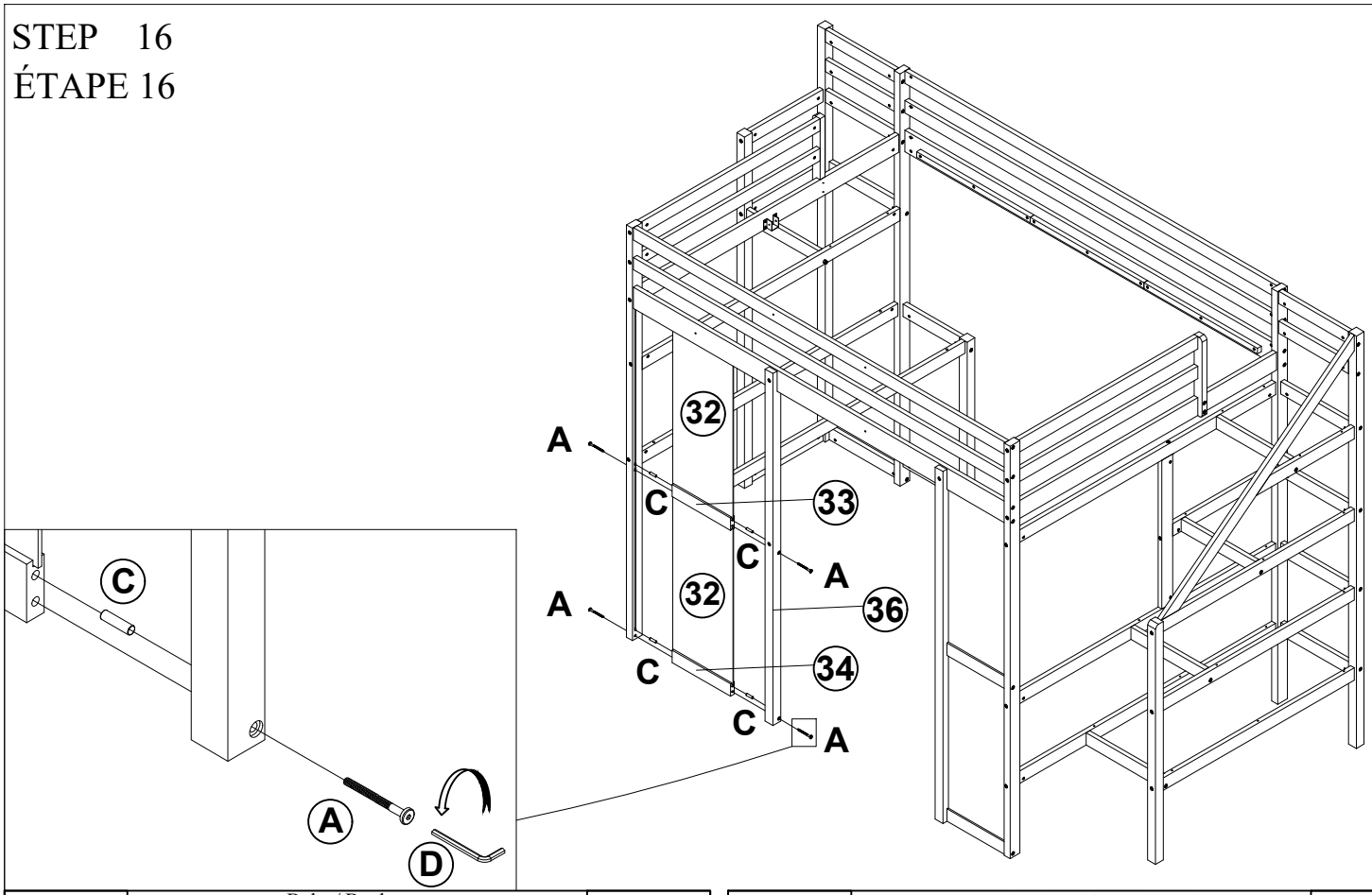

A	Bolts / Boulons 1/4*75mm / 1/4*Ø9.5*12mm	4PCS
C	Wooden dowel / cheville en bois Ø 8 * 30mm	4PCS

STEP 17
ÉTAPE 17

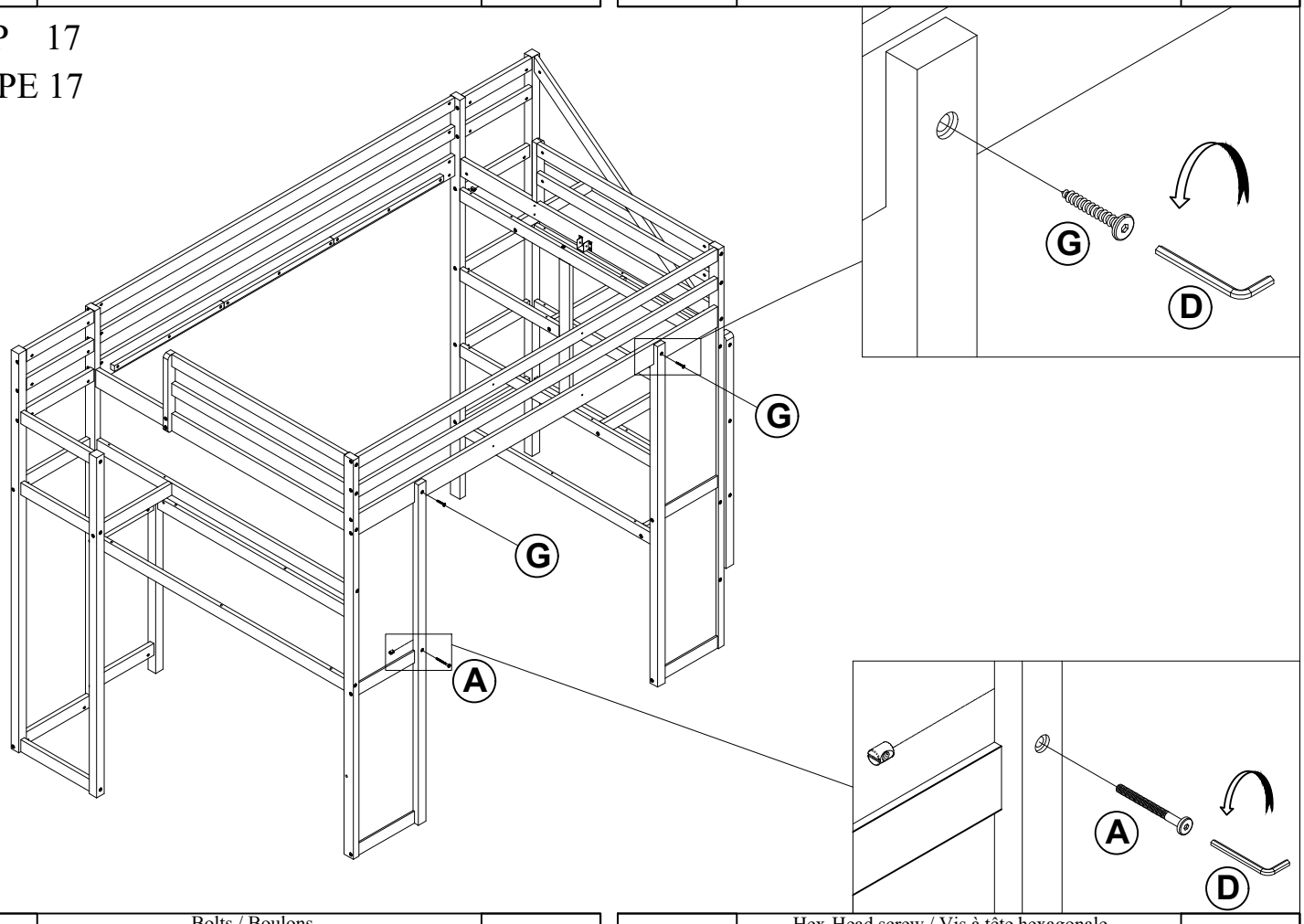

A	Bolts / Boulons 1/4*75mm / 1/4*Ø9.5*12mm	1PC
G	Hex-Head screw / Vis à tête hexagonale 1/4*30mm	2PCS

STEP 18
ÉTAPE 18

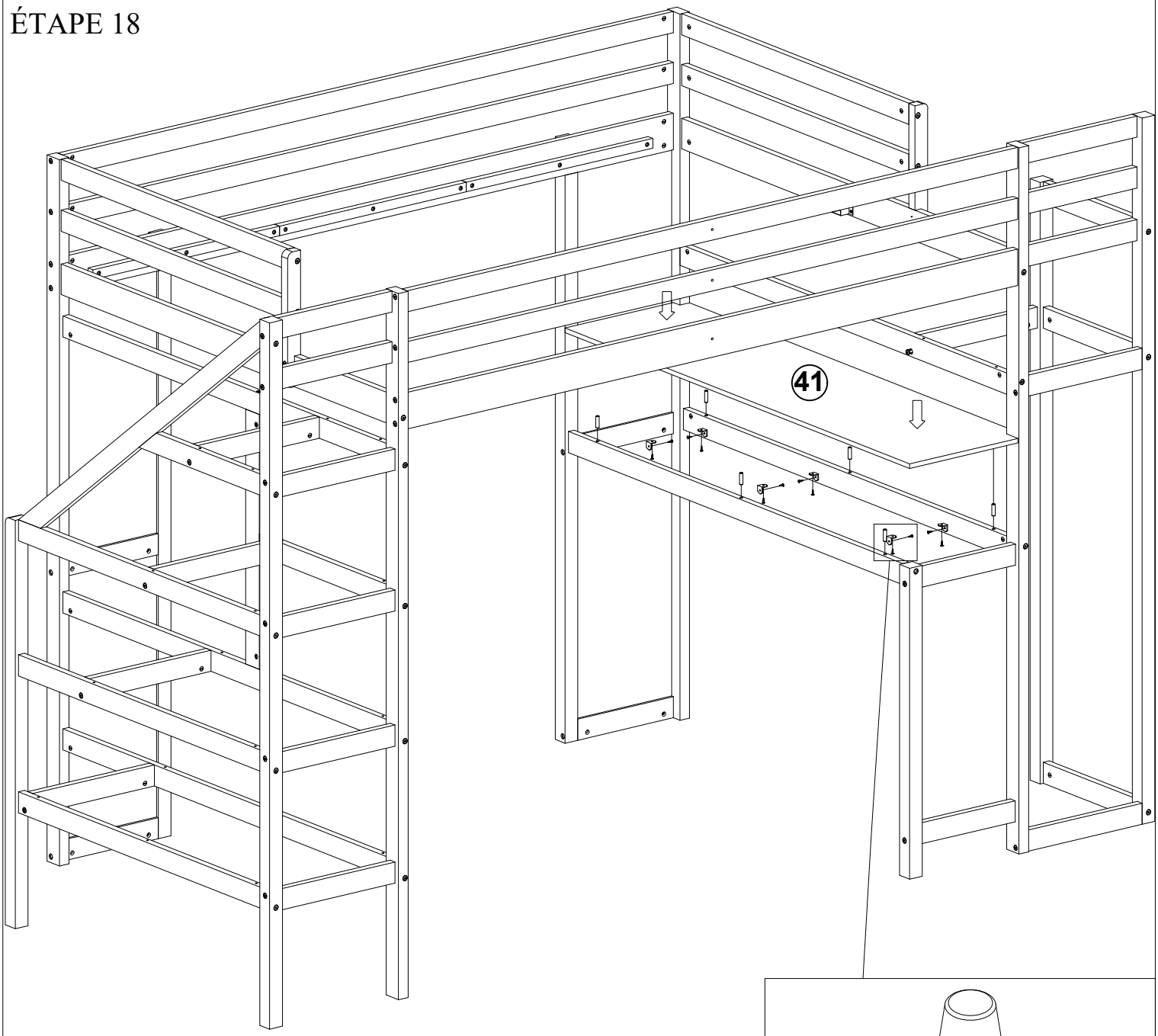

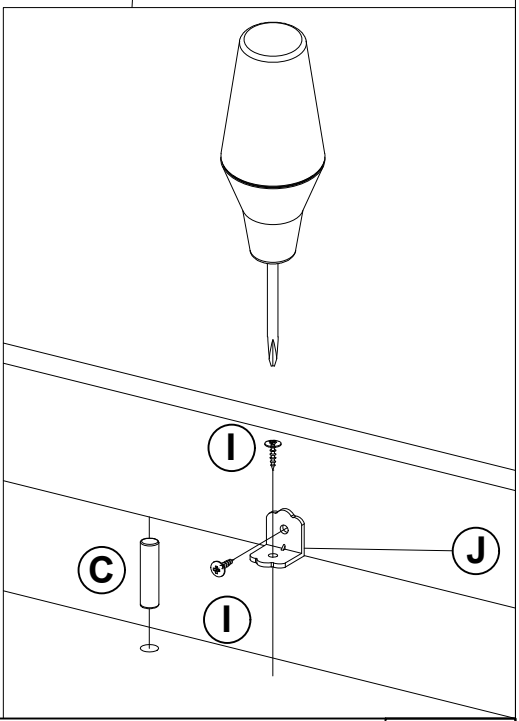

C	Wooden dowel / cheville en bois Ø 8 * 30mm	6PCS
J	Corner joints / Joints d'angle L15*15*2mm	6PCS
I	Vis umbrella head / Tête de parapluie Vis 3.5*10mm	12PCS

STEP 19
ÉTAPE 19

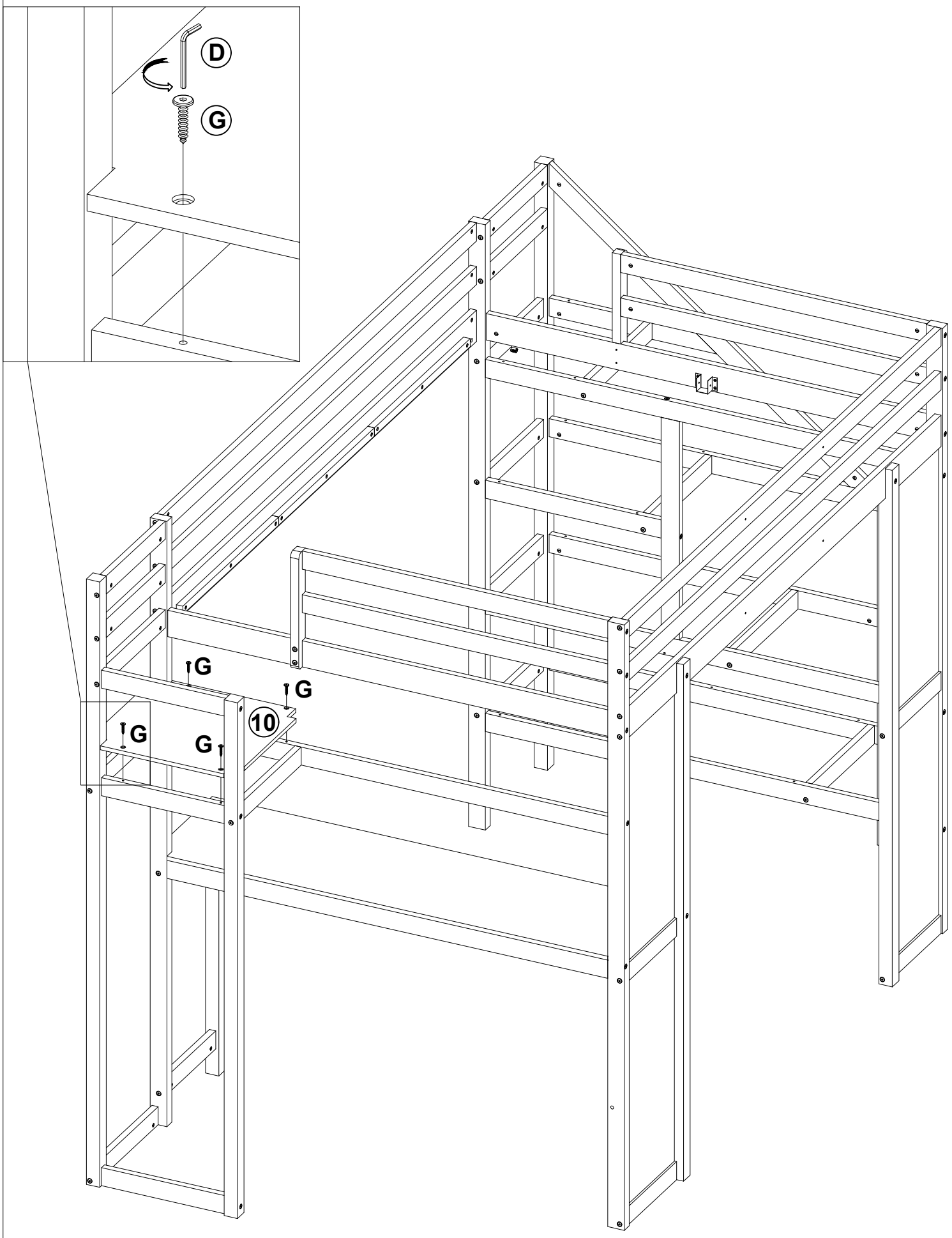

G	Hex-Head screw / Vis à tête hexagonale 1/4*30mm	4PCS

STEP 20
ÉTAPE 20

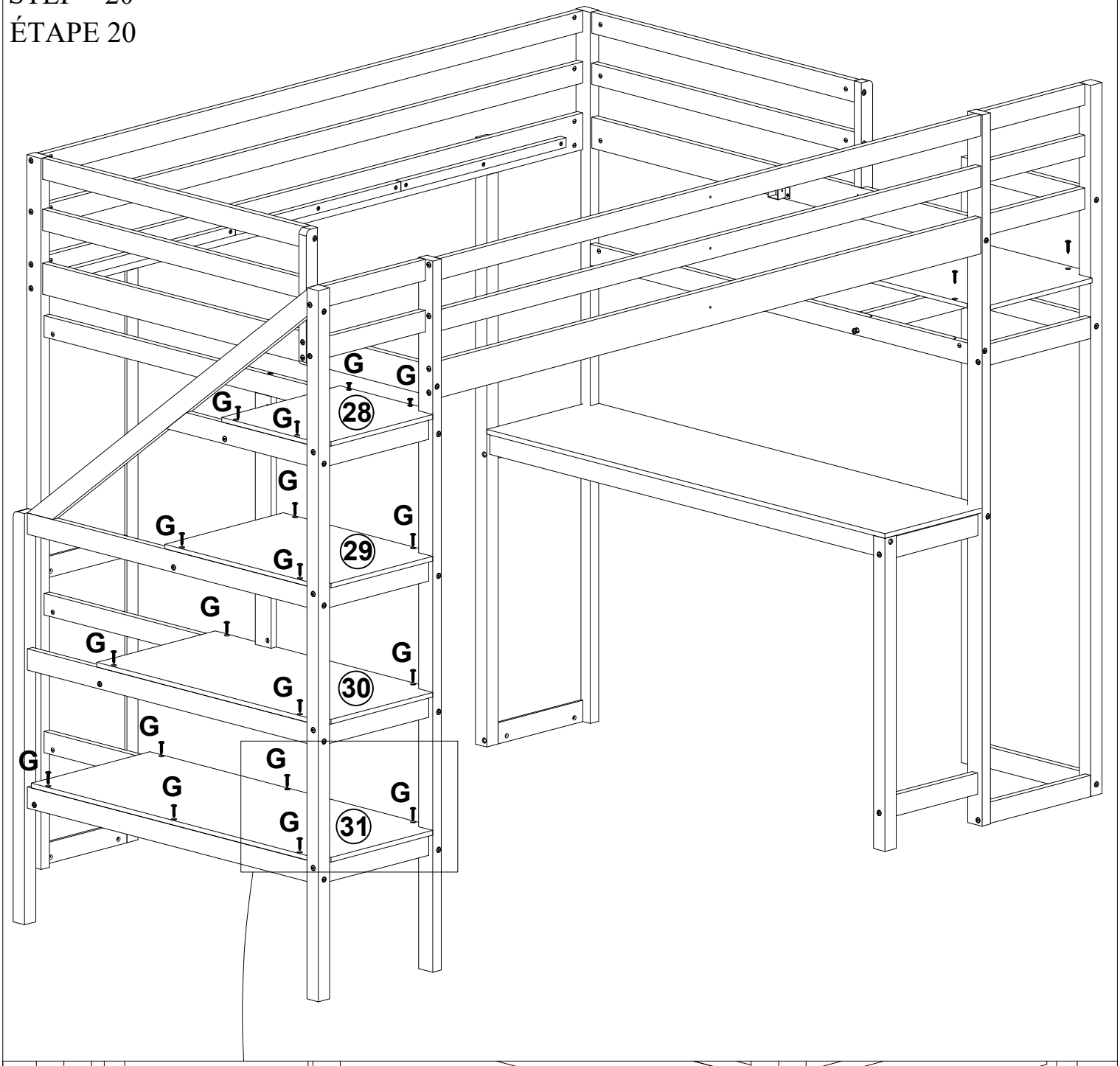

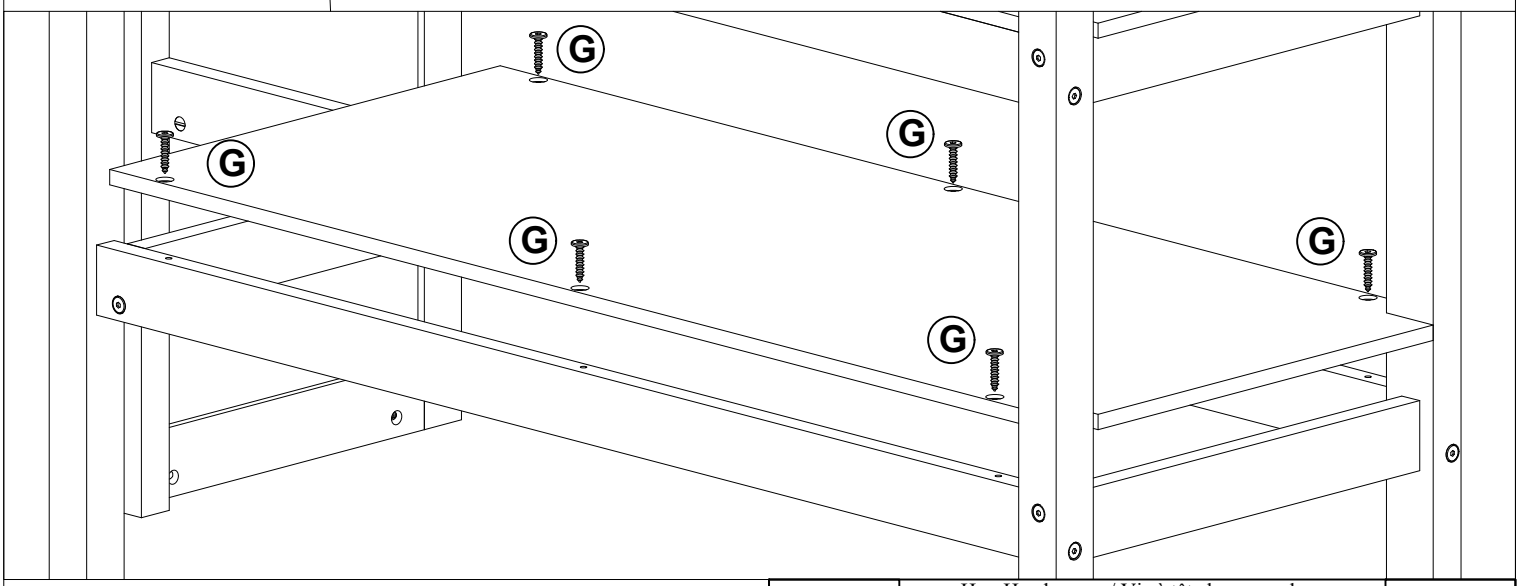

G	Hex-Head screw / Vis à tête hexagonale 1/4*30mm	18PCS

STEP 21
ÉTAPE 21

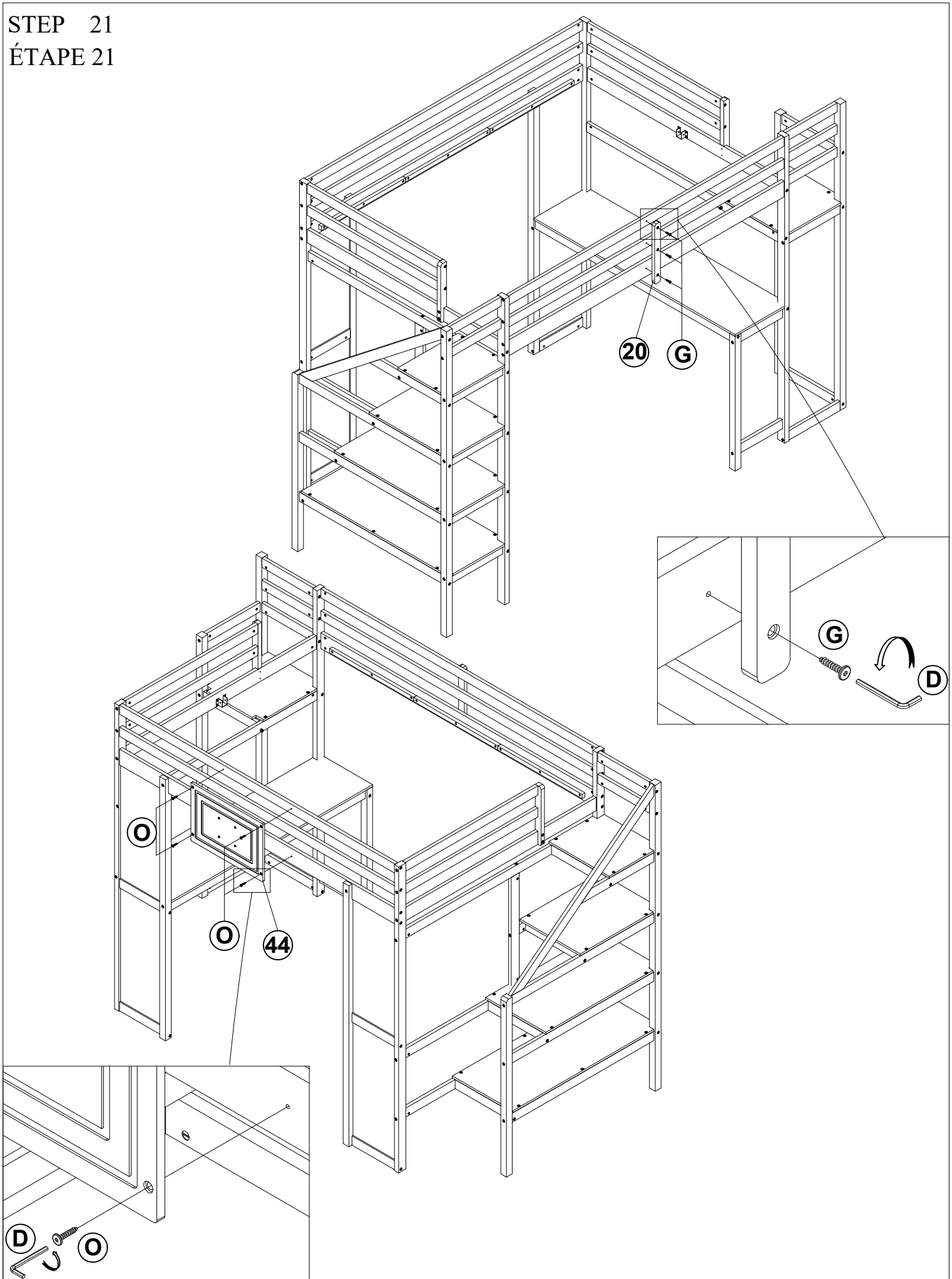

G	Hex-Head screw / Vis à tête hexagonale 1/4*30mm	3PCS	O	Hex-Head screw / Vis à tête hexagonale 1/4*25mm	4PCS

STEP 22
ÉTAPE 22

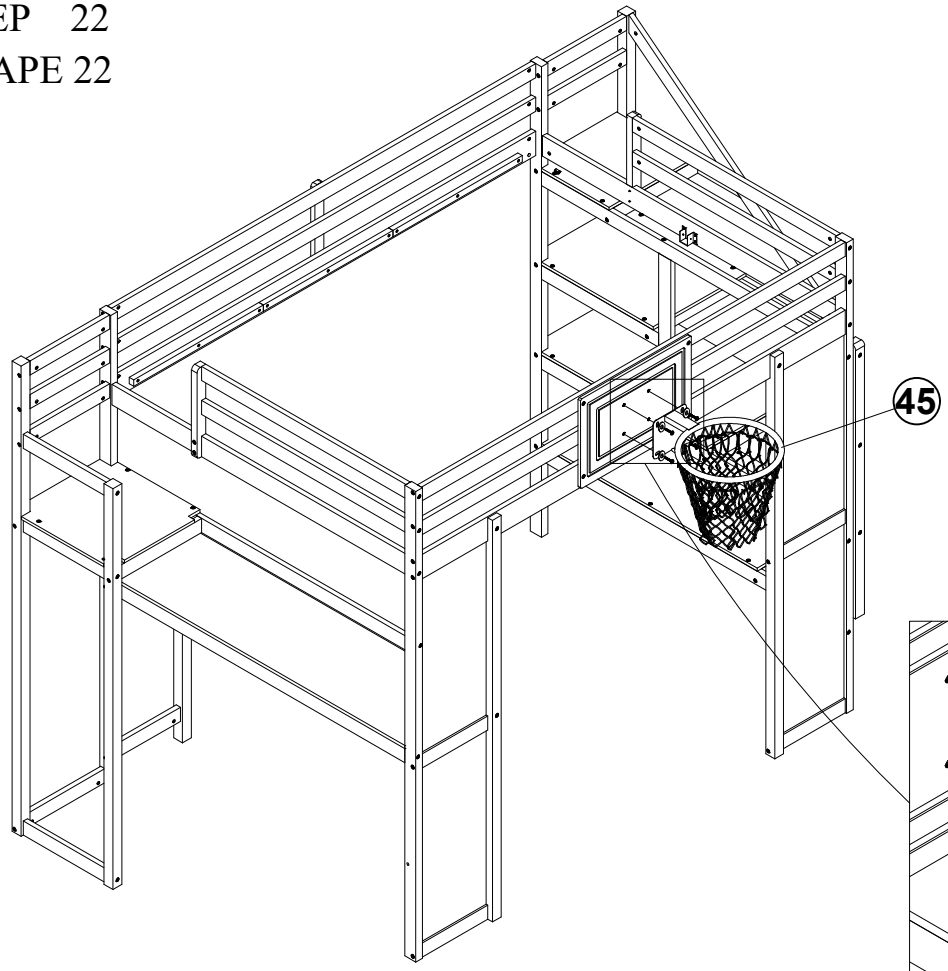

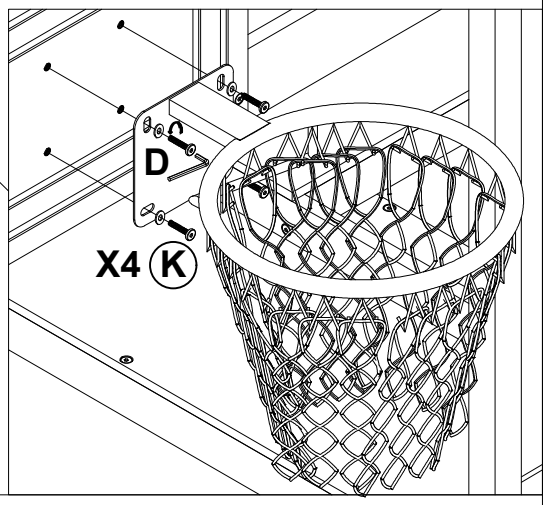

K	Bolts / Boulons 1/4*10mm	4PCS

STEP 23
ÉTAPE 23

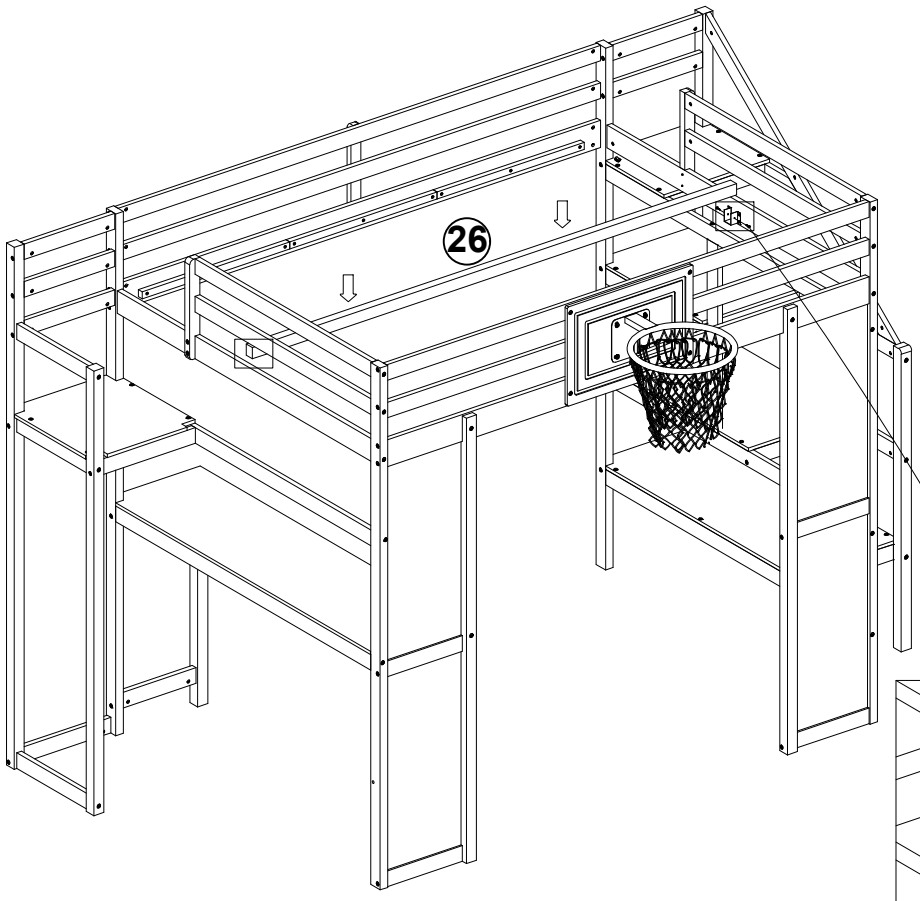

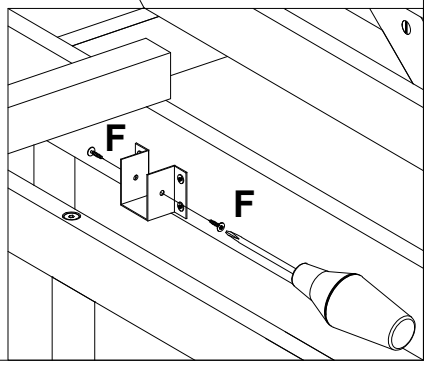

F	Vis umbrella head / Tête de parapluie Vis 3.5*15mm	4PCS

STEP 24
ÉTAPE 24

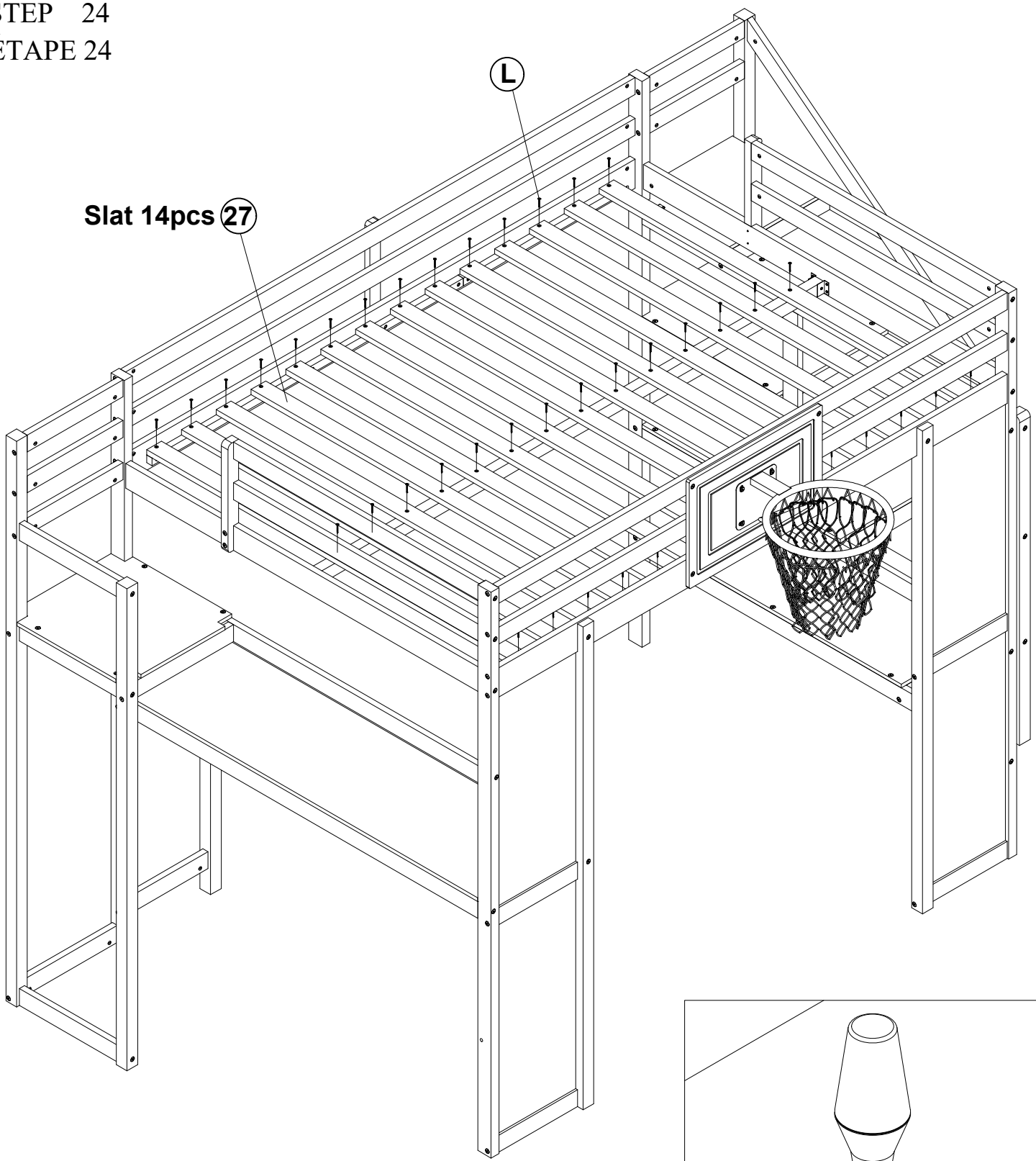

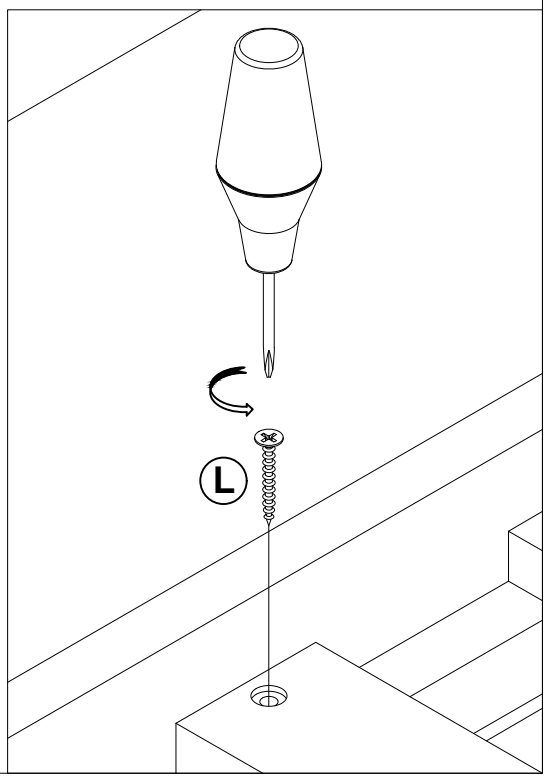

L	Vis flat head / Vis tête plate 4*30mm	42PCS

STEP 25
ÉTAPE 25

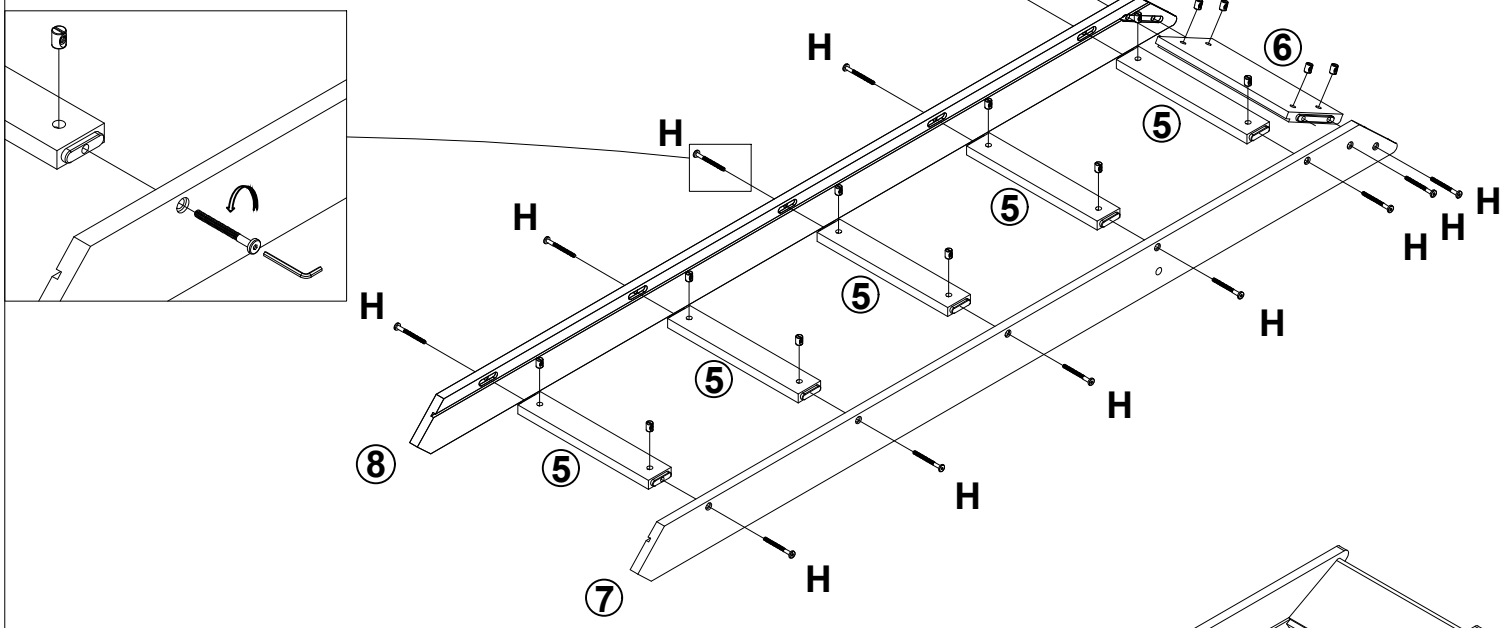

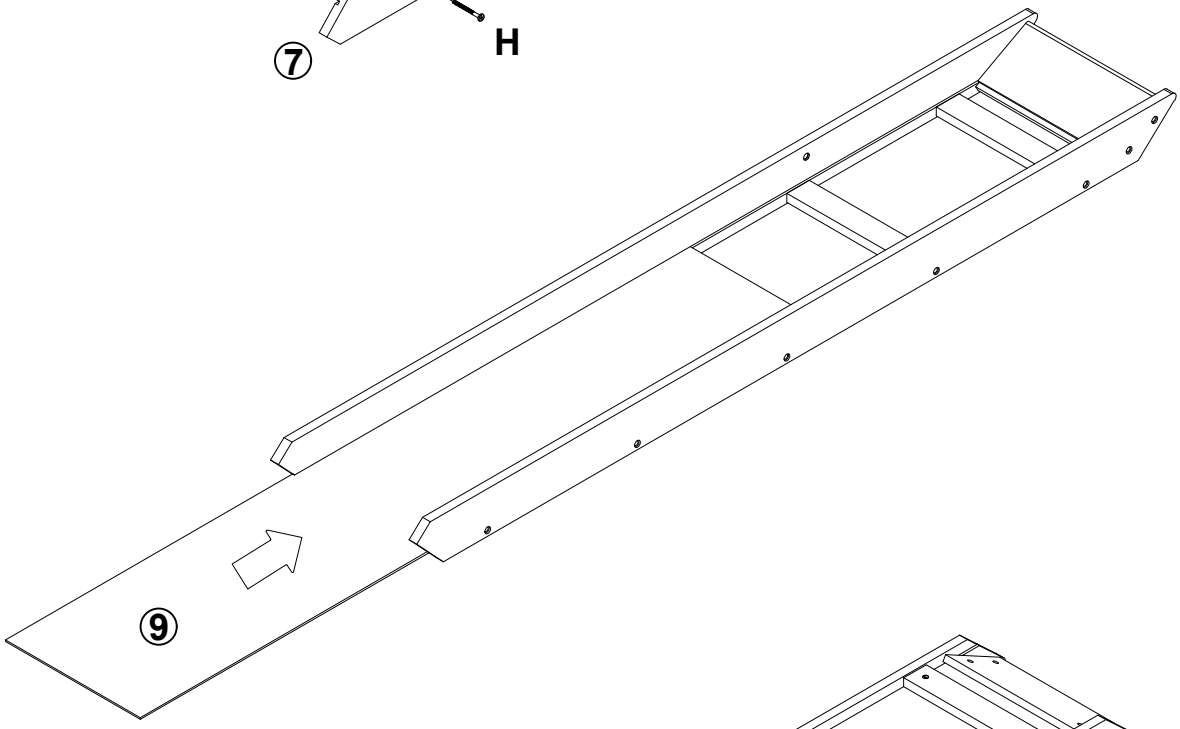

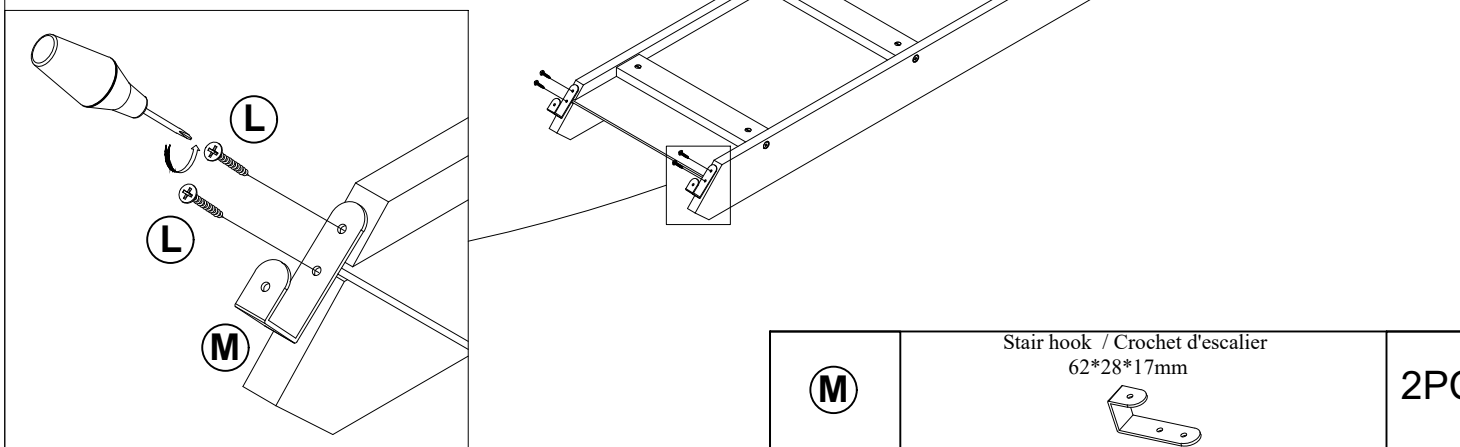

M	Stair hook / Crochet d'escalier 62*28*17mm	2PCS
L	Vis flat head / Vis tête plate 4*30mm	4PCS
H	Bolts / Boulons 1/4*60mm / 1/4*Ø9.5*12mm	14PCS

STEP 26
ÉTAPE 26

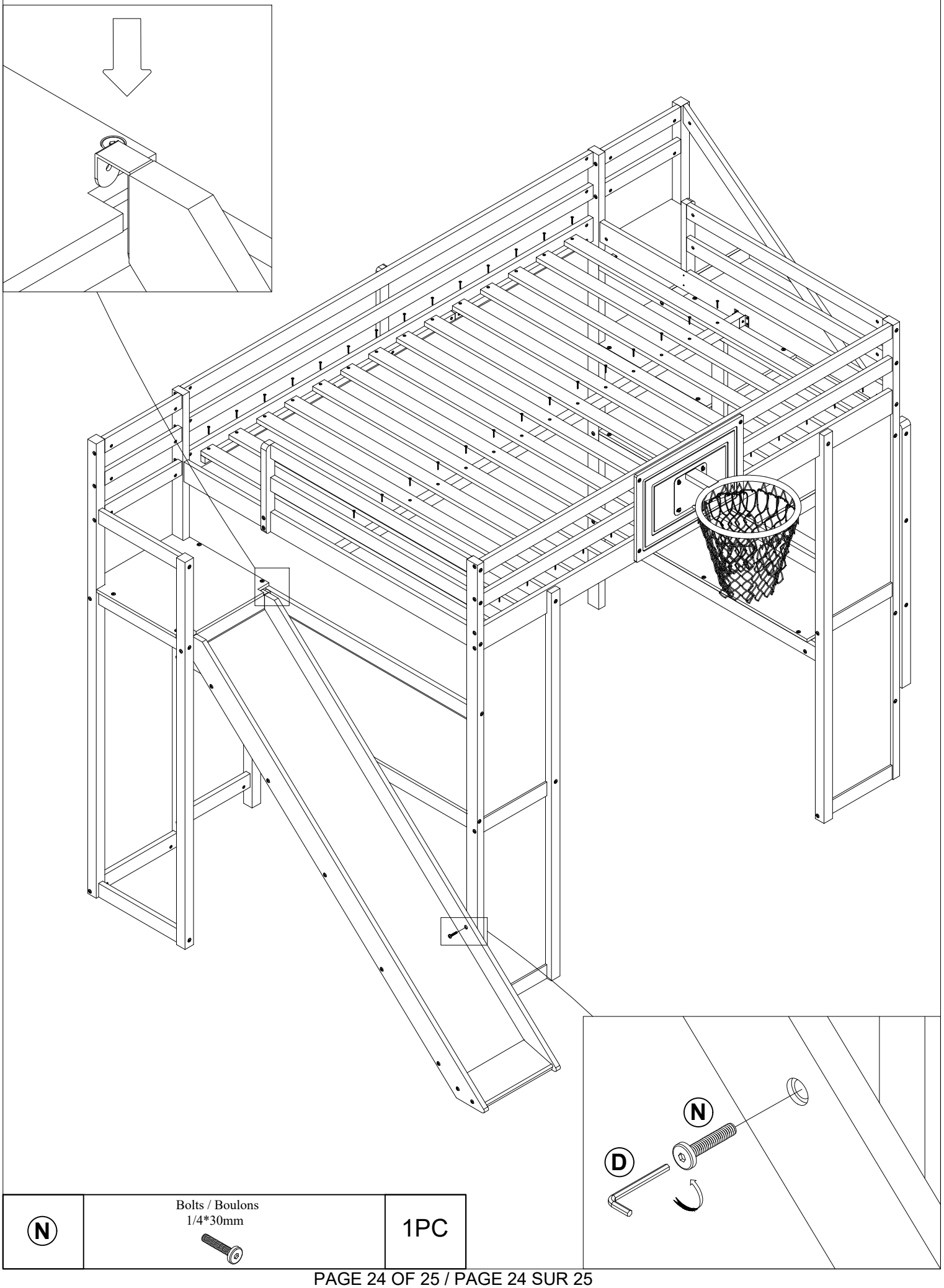

N	Bolts / Boulons 1/4*30mm	1PC

COMPLETED - COMPLÉTÉ

